Prekių kainoraštis
2020-2021

onninen

SANTECHNIKA IR ŠILDYMAS
VĖDINIMAS IR ORO KONDICIONAVIMAS
PRAMONĖ
ELEKTROTECHNIKA
ĮRANKIAI IR DARBO SAUGOS PRIEMONĖS



UAB „Onninen“ pasilieka teisę keisti prekių asortimentą ir kainas be išankstinio pranešimo.
Montuotojams ir didmenininkams yra taikomos nuolaidos. Žvaigždute (*) pažymėtos prekės pristatomos pagal užsakymą.
Naujai į kainoraštį įtrauktų prekių kodai pažymėti pasvirusiu šriftu.
Kainos yra pateiktos be PVM.

Turinys

Santechnika ir šildymas

Plieniniai vamzdžiai ir ketinės jungtys 8
Plieniniai vamzdžiai juodi ir gruntuoti 8
Ketaus srieginės jungtys juodos 8
Plieniniai vamzdžiai cinkuoti 12
Ketaus srieginės jungtys cinkuotos 13
GEBO jungtys 17

Žalvarinės, bronzinės ir chromuotos jungtys 18
COMISA žalvarinės srieginės jungtys 18
COMISA žalvarinės srieginės jungtys, chromuotos 20

Uždaromoji santechninė armatūra 21
Atbuliniai vožtuvai 21
Mechaniniai filtrai 22
Rutuliniai žalvariniai ventiliai 22
Vandens skaitikliai 26
Matavimo prietaisai 26
Nuorintojai, apsauginiai vožtuvai, oro ir purvo separatoriai . . . 27
Apvadiniai ir papildymo vožtuvai 28
Slėgio reduktoriai 29

Variniai vamzdžiai ir jungtys 29
Variniai vamzdžiai 29
Varinės lituojamos jungtys 29
Užveržiamos jungtys variniams vamzdžiams 32

Presuojamo plieno sistema 33
KAN-therm STEEL presuojamo plieno sistema 33
KAN-therm INOX presuojamo nerūdijančio plieno sistema . . . 39

PPR vamzdžių sistema 45
KAN-therm PPR vamzdžių sistema 45

Daugiasluoksnių vamzdžių sistemos 49
COMISA daugiasluoksnių ir plastikinių vamzdžių srieginės jungtys 49
UPONOR MLC daugiasluoksnių vamzdžių sistema 50
KAN-therm Press LBP daugiasluoksnių vamzdžių sistema 54
WAVIN TIGRIS daugiasluoksnių vamzdžių sistema 57
COMISA daugiasluoksnių vamzdžių sistema 59

Grindų šildymo sistemos 60
UPONOR vandentiekio ir grindų šildymo sistema 60
WAVIN grindų šildymo sistema 68
KAN-therm grindų šildymo sistema 68
DANFOSS grindų šildymo sistema 69
IMI Hydronic Engineering grindų šildymo sistema 72
Grindų šildymo sistemos montavimo priedai 73

Kolektoriai, kolektorinės spintelės ir revizinės durelės 75
Kolektoriai 75
Kolektorinės spintelės 79
Revizinės durelės 79

Dujiniai katilai ir šilumos siurbliai 80
BOSCH šilumos siurbliai 80
BOSCH dujiniai katilai ir jų priedai 80

Vandens šildytuvai ir išsiplėtimo indai 83
Vandens šildytuvai 83
Išsiplėtimo indai 84

Šildymo automatika ir priedai 87
Termostatiniai vožtuvai, reguliatoriai, pavaros 87
Rotaciniai ventiliai 89
Balansiniai ventiliai 90
Termostatiniai ventiliai, galvutės 92
DANFOSS plokšteliniai šilumokaičiai 93
Elektromagnetiniai vožtuvai, slėgio relės, jutikliai 94

Vandens siurbliai 94
OPAL siurbliai 94
WILO siurbliai 97
GRUNDFOS siurbliai 98

Plieniniai radiatoriai ir jų priedai 102
Apatinio pajungimo radiatoriai 102
Šoninio pajungimo radiatoriai 109

Vidaus nuotekų vamzdžių sistemos 116
PIPELIFE vidaus nuotekų vamzdžių sistema iš polipropileno . 116
WAVIN OPTIMA vidaus nuotekų vamzdžių sistema iš PVC . 117
WAVIN ASTO AS+ mažatriukšmė vidaus nuotekų sistema . . . 118
UPONOR DECIBEL mažatriukšmė vidaus nuotekų sistema . . 121
ACO PIPE nerūdijančio plieno vamzdžių sistema 123
Trapai, sifonai, alsuokliai, įlajos 124
Sifonai 126

Vonios kambario įranga 128
Santechninė keramika ir dušo sienelės 128
Vandens maišytuvai 132
Rankšluosčių džiovintuvai ir priedai 137
Vonios kambario aksesuarai 138
Uždaromoji ir jungiamoji santechninė armatūra 138

Izoliaciniai kevalai, dembliai 139
THERMAFLEX izoliaciniai kevalai 139
ARMAFLEX izoliaciniai kevalai 139
PAROC akmens vatos dembliai ir kevalai 140
ISOVER stiklo vatos dembliai ir kevalai 142
ROCKWOOL akmens vatos dembliai ir kevalai 143

Lauko inžinerinės sistemos 145
WAVIN išorės nuotekų vamzdžių sistema 145
PE slėgio vamzdžiai 147
Plastikinės srieginės jungtys PE vamzdžiams 148
Elektra virinamos PE100 SDR11 jungtys vamzdžiams 149
HELA žalvarinės jungtys PE vamzdžiams 150
Kalaus ketaus flanšinės sklendės 151
GEBERIT PLUVIA stogo lietaus nuotekų sistema 152
UPONOR lanksčių izoliuotų vamzdžių sistema 154
Latakai ir infiltracinės sistemos 155

Tvirtinimo ir sandarinimo medžiagos, kiti priedai 156
Tvirtinimo detalės 156
Vandens filtrai, minkštinimo druska, kiti priedai 165

onninen

Vėdinimas ir oro kondicionavimas

Cinkuoti ortakiai, fasoninės dalys, sistemos elementai 168
Apvalūs ortakiai, fasoninės dalys. 168
Triukšmo slopintuvai 171
Filtrų dėžės ir fitrai 171
Apsauginiai tinkleliai 171
Stačiakampiai ortakiai 172
Lankstūs aliuminio ortakiai. 174

Plastikinių lanksčių ortakių sistema 174
Lankstus polietileninis ortakis 174
Oro paskirstymo ir difuzorių pajungimo dėžės, priedai 174

Pūsto polietileno ortakių sistema 178
Ortakiai, fasoninės dalys 178

Plastikiniai ortakiai, fasoninės dalys 178
Uponor plastikiniai ortakiai ir fasoninės dalys. 178

Ventiliatoriai 180
S&P buitiniai ventiliatoriai 180
Kanaliniai ventiliatoriai 182
Stoginiai ventiliatoriai 184
Virtuviniai ventiliatoriai 185
Ašiniai ventiliatoriai 186
Greičių reguliatoriai 187

Oro skirstytuvai ir grotelės 188
Difuzoriai 188
Vidaus ir kanalinės grotelės 190
Lauko grotelės 193
Stogeliai ir kaminėliai 194
Orlaidės 194

Oro sklendės, vožtuvai ir pavaros 194
Atbuliniai vožtuvai 194
Priešgaisriniai vožtuvai. 195
Apvalios reguliavimo ir uždarymo sklendės 195
Diafragminės sklendės 196
Pavaros 196

Šildytuvai ir oro sausintuvai 198
Apvalaus pajungimo kanaliniai šildytuvai ir aušintuvai. 198
Stačiakampio pajungimo kanaliniai šildytuvai ir aušintuvai . . 199
Sieniniai ir pastatomi šildytuvai 201
Oro sausintuvai 206

Oro užuolaidos 207
Oro užuolaidos ir priedai. 207

Vėdinimo įrenginiai 214
SALDA vėdinimo įrenginiai 214
KOMFOVENT vėdinimo įrenginiai. 220
AIROBOT vėdinimo įrenginiai. 223
2VV vėdinimo įrenginiai 223

Oro kondicionieriai ir jų priedai 224
Mobilūs oro kondicionieriai 224
ALPIC AIR SPLIT oro kondicionieriai ir šilumos siurbliai „ORAS-ORAS“ 224
MITSUBISHI SPLIT oro kondicionieriai ir šilumos siurbliai „ORAS-ORAS“ 225
ARGO / TECHNIBEL SPLIT oro kondicionieriai ir šilumos siurbliai „ORAS-ORAS“. 228
ARMACELL izoliuoti variniai vamzdžiai 229
Oro kondicionierių priedai 229

Šilumos siurbliai. 231
BOSCH šilumos siurbliai. 231
ARGO / TECHNIBEL šilumos siurbliai 231
ARGO / TECHNIBEL vandens šaldymo įrenginiai. 240
ARGO / TECHNIBEL vandeniniai ventiliatoriniai konvektoriai. 241
Priedai vandeniniams aušintuvams 242

Izoliacija. 243
ARMAFLEX antikondensaciniai kevalai ir dembliai 243
ISOVER stiklo vatos dembliai. 247
ROCKWOOL akmens vatos dembliai 247
PAROC akmens vatos dembliai 247

Tvirtinimo ir sandarinimo medžiagos, kiti priedai 248
Tvirtinimo ir sandarinimo medžiagos, kiti priedai 248

Pramonė

Priešgaisrinių sistemų vamzdžiai, jungtys ir priedai. 252
Rifliuoti cinkuoti vamzdžiai 252
Cinkuoti vamzdžiai. 252
Kalaus ketaus jungtys rifliuotiems vamzdžiams 253
Laikikliai 256

Juodo plieno vamzdžiai ir jungtys 257
Plieniniai vamzdžiai 257
ANSI standarto besiūliai plieniniai vamzdžiai, jungtys ir flanšai 264
Plieninės srieginės jungtys. 265
Plieninės privirinamos jungtys 269
Plieniniai ir lengvo metalo flanšai 276
EN1092-1:2007 standarto flanšų matmenų apžvalga. 278
EN1092-1:2007 standarto flanšų storių apžvalga 278
Cinkuotų varžtų parinkimas, priklausomai nuo flanšo tipo ir slėgio klasės 279
Karštai cinkuotų varžtų parinkimas, priklausomai nuo flanšo tipo ir slėgio klasės 280

Nerūdijančio plieno vamzdžiai ir jungtys 285
Nerūdijančio plieno flanšai 285
Nerūdijančio plieno A4/ AISI 316 varžtų parinkimas, priklausomai nuo flanšo tipo ir slėgio klasės 286
Nerūdijančio plieno vamzdžiai 290
Nerūdijančio plieno profiliai. 295
ANSI standarto besiūliai nerūdijančio plieno vamzdžiai, jungtys ir flanšai 295
Priemonės nerūdijančio plieno vamzdyno apdirbimui 297
Nerūdijančio plieno privirinamos jungtys 297
Nerūdijančio plieno srieginės jungtys (BSP). 308
Nerūdijančio plieno žiedu užspaudžiamos jungtys 315
Nerūdijančio plieno greito sujungimo jungtys. 316
Nerūdijančio plieno vamzdžiai ir jungtys maisto pramonei DIN. 317
Nerūdijančio plieno vamzdžiai ir jungtys maisto pramonei SMS. 323

Uždaromoji armatūra pramonei 326
Nerūdijančio plieno rutuliniai ventiliai 326
Plieniniai rutuliniai ventiliai 334
Tarpflanšinės pasukamos sklendės 336
Tarpflanšinės peilinės sklendės 341
Įvairūs ventiliai ir sifonai 342
Atbuliniai vožtuvai ir filtrai 346

Orientacinis srieginių strypų ilgio parinkimas pagal tarpflanšinės uždaromosios armatūros tipą ir flanšų slėgio klasę* 348
Rekomenduojami metrinio sriegio varžtai pagal flanšo tipą ir slėgio klasę 348
Kompensatoriai 352

Tvirtinimo ir sandarinimo medžiagos, kiti priedai 353
Tvirtinimo detalės 353
Tarpinės, sandarinimo priemonės 361

Elektrotechnika

Kabeliai ir jų reikmenys 368
Kabeliai 368
Kabelių reikmenys 371
HAUPA antgaliai laidams ir kabeliams 372

Vamzdžiai kabelių apsaugai 374
Plastikiniai vamzdeliai ir jungtys vidaus instaliacijai 374
Vamzdžiai ir jungtys lauko instaliacijai 376

Instaliaciniai produktai 377
Montažinės ir grindinės dėžutės 377
Gnybtai 379
Kitos instaliacinės medžiagos 380
Kabelio pratraukėjai 383
Kabelių jungikliai ir skirstytuvai 383

Plastikiniai kanalai ir jų priedai 386
OBO BETTERMANN plastikiniai kanalai 386

Metalinės kopetėlės, loviai ir jų priedai 387
MEKA kopėtėlės kabeliams 387
MEKA kabeliniai loveliai 392
MEKA loveliai šviestuvų tvirtinimui 393
MEKA WMT vieliniai loviai 393
MEKA INSTAL aliuminio lizdų stovai 394
OBO BETTERMANN kopetėlės kabeliams 395
OBO BETTERMANN perforuoti loveliai 395
OBO BETTERMANN vieliniai loveliai 396
SCHNEIDER WIBE kopetėlės ir priedai 397

Jungikliai ir kištukiniai lizdai 398
SCHNEIDER ELECTRIC SEDNA jungikliai ir kištukiniai lizdai 398
SCHNEIDER ELECTRIC CEDAR PLUS, virštinkinės elektros instaliacijos prekės, IP44 399
OPAL jungikliai ir kištukiniai lizdai 400
ABB BASIC 55 jungikliai ir kištukiniai lizdai 402
ABB ZENIT jungikliai ir kištukiniai lizdai 403
VIKO by PANASONIC jungikliai ir kištukiniai lizdai 404
LIREGUS jungikliai ir kištukiniai lizdai 405
ONNLINE pramoniniai lizdai ir kištukai 408

Automatika, skydeliai ir priedai 408
ABB automatika 408
SCHNEIDER ELECTRIC automatika 410
HAGER automatika 411
KATKO automatika 412
ONNLINE skydeliai 413
ABB skydeliai 415
SCHNEIDER ELECTRIC skydeliai 415
HAGER paskirstymo skydai 416

Vidaus ir išorės šviestuvai ir jų komponentai 416
ELMARK šviestuvai 416
TOPE LIGHTING šviestuvai 417
LEDVANCE šviestuvai 418
NORTHCLIFFE šviestuvai 418
PHILIPS šviestuvai 419
ENIM LIGHTING šviestuvai 420
LUG LIGHTING šviestuvai 422
Kiti šviestuvai ir jų komponentai 422

Lempos 424
Buitinės lempos 424
Liuminescencinės lempos 425
Aukšto slėgio natrio lempos 425

Gatvės apšvietimo stulpai ir priedai 426
Cinkuoti parkiniai-pakopiniai apšvietimo stulpai 426
Cinkuoti kūginiai apšvietimo stulpai, montuojami į pamatą 426
Cinkuoti apšvietimo stulpai su flanšu 428
Cinkuoti šviesoforų stulpai 428
SAHKO-JOKINEN saugūs apšvietimo stulpai 428
Cinkuotos gembės, pamatai ir priedai 428

Žaibosauga 431
OBO BETTERMANN pasyvinė žaibosauga ir įžeminimas 431
OBO BETTERMANN apsaugos nuo viršįtampių 433
Kitos medžiagos įžeminimui 433

Elektrinis šildymas 434
Šildymo kabeliai, termostatai, kilimėliai ir priedai 434
Patalpų šildytuvai 438
Ventiliatoriniai ir kiti elektriniai šildytuvai 439
Kitos elektrotechnikos prekės 440

Telekomunikacijos įranga 440
Telekomunikacijos kabeliai ir reikmenys 440
Spintos ir paskirstymo rėmai 442
Šviesolaidžių sujungimo, paskirstymo komponentai 442
Prieigos tinklų medžiagos 443

Įrankiai ir darbo saugos priemonės

Elektriniai ir akumuliatoriniai įrankiai ir jų priedai 446
MAKITA įrankiai 446
BOSCH įrankiai 447
Elektrinių įrankių priedai 447

Mechaniniai ir matavimo įrankiai 452
Mechaniniai įrankiai 452
Matavimo įrankiai 454

Mechaniniai ir matavimo įrankiai elektrikams 455
Mechaniniai įrankiai elektrikams 455
Matavimo prietaisai elektrikams 456
Žibintuvėliai ir galvaniniai elementai 457

Chemijos, sandarinimo ir izoliacinės prekės 458
Chemijos prekės 458
Sandarinimo medžiagos 459
Izoliacinės juostos 461
Kitos prekės 461

Darbo saugos priemonės 463
Darbo drabužiai ir pirštinės 463
Kitos apsaugos priemonės 465

Santechnika ir šildymas

Kodas	SAP kodas	Prekės aprašymas	Gamintojo kodas	Mato vienetas	Kaina € be PVM

Plieniniai vamzdžiai ir ketinės jungtys

Plieniniai vamzdžiai juodi ir gruntuoti

Suvirintas vamzdis S195T/ St 37.2, EN 10255-M/ DIN2440 juodas, ilgis 6 m (CE ženklinimas)

NG: KDW



10400011	AAB121	¼" 13,5×2,3		m	1,55 *
10401560	AAN876	½" 21,3×2,6		m	1,29
10401595	AAC082	¾" 26,9×2,6		m	1,65
10401638	AAC083	1" 33,7×3,2		m	2,54
10401671	AAC084	1¼" 42,4×3,2		m	3,27
10401705	AAC085	1½" 48,3×3,2		m	3,70
10401776	AAC086	2" 60,3×3,6		m	5,30
10401844	AAV742	2½" 76,1×3,6		m	6,73
10400379V	ARI199	3" 88,9×4,0		m	9,12
10400380V	AOG474	4" 114,3×4,5		m	14,09

Suvirintas vamzdis S195T/ St 37.2, EN 10255-M/ DIN2440 gruntuotas, ilgis 6 m (CE ženklinimas)

NG: KDW



10400029	AAB122	⅜" 17,2×2,3		m	1,65 *
10400060	AAB123	½" 21,3×2,6		m	1,79
10400095	AAB124	¾" 26,9×2,6		m	2,19
10400138	AAB125	1" 33,7×3,2		m	3,29
10400171	AAB126	1¼" 42,4×3,2		m	4,04
10400205	AAB127	1½" 48,3×3,2		m	4,66
10400276	AAB128	2" 60,3×3,6		m	6,63
10400344	AAB129	2½" 76,1×3,6		m	8,60
10400379	AAB130	3" 88,9×4,0		m	13,11
10400426	AAB131	4" 114,3×4,5		m	18,80

Suvirintas vamzdis P235TR1/ St 37.0, EN 10217-1/ DIN2458/ 1626 gruntuotas, ilgis 6 m

NG: KDX

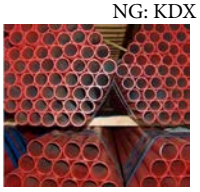

10404094	AAA734	¾" 26,9×2,3		m	2,19
10404136	AAA735	1" 33,7×2,6		m	2,78
10404169	AAA736	1¼" 42,4×2,6		m	3,58
10404203	AAA737	1½" 48,3×2,6		m	4,10
10404274	AAA738	2" 60,3×2,9		m	5,34
	CGC254	76,1×2,6		m	6,11
10404342	AAA739	2½" 76,1×2,9		m	6,69
	CGC252	88,9×2,9		m	8,19
10404376	AAA740	3" 88,9×3,2		m	8,56
	CGC250	114,3×3,2		m	11,65
10404424	AAA741	4" 114,3×3,6		m	12,46
	CGC253	139,7×3,6		m	16,02
10404473	AFD907	5" 139,7×4,0		m	17,12
	CGC251	168,3×4,0		m	21,50
10404489	AFD908	6" 168,3×4,5		m	23,25
	CGC255	219,1×4,0		m	28,96
10404527	AFD909	8" 219,1×4,5		m	30,30

Ketaus srieginės jungtys juodos

Alkūnė vidus/vidus juoda Nr.90

NG: K52



10709004	AAB214	½"		vnt.	0,57
10709005	AAB215	¾"		vnt.	0,82
10709006	AAB216	1"		vnt.	1,22
10709007	AAB217	1¼"		vnt.	2,09
10709008	AAB218	1½"		vnt.	3,22
10709009	AAB219	2"		vnt.	4,16

Kodas	SAP kodas	Prekės aprašymas	Gamintojo kodas	Mato vienetas	Kaina € be PVM
10709010	AAM832	2½"		vnt.	7,27
10709011	AAM833	3"		vnt.	13,84

Alkūnė redukuota vidus/vidus juoda Nr.90R

NG: K52



10709110	AAB221	¾"×½"		vnt.	1,18
	ASB280	1"×½"		vnt.	1,57
10709114	AAB222	1"×¾"		vnt.	1,57

Alkūnė vidus/išorė juoda Nr.92

NG: K52



10709204	AAB226	½"		vnt.	0,72
10709205	AAB227	¾"		vnt.	0,99
10709206	AAB228	1"		vnt.	1,66
10709207	AAB229	1¼"		vnt.	2,87
10709208	AAB230	1½"		vnt.	4,16
10709209	AAB231	2"		vnt.	5,03
	ASB281	2½"		vnt.	12,00 *

Trišakis juodas Nr.130

NG: K52



10713004	AAB233	½"		vnt.	0,95
10713005	AAB234	¾"		vnt.	1,20
10713006	AAB235	1"		vnt.	1,85
10713007	AAB236	1¼"		vnt.	3,33
10713008	AAB237	1½"		vnt.	4,26
10713009	AAB238	2"		vnt.	6,37
	AAM834	2½"		vnt.	11,41

Trišakis redukuotas juodas Nr.130R

NG: K52



10713024	AAB243	¾"×½"		vnt.	1,50
10713033	AAB246	1"×½"		vnt.	2,50
10713036	AAB247	1"×¾"		vnt.	2,26
10713044	AAB250	1¼"×½"		vnt.	3,26
10713047	AAB251	1¼"×¾"		vnt.	3,26
10713050	AAB252	1¼"×1"		vnt.	3,39
10713058	AAB253	1½"×½"		vnt.	4,46
10713060	AAB254	1½"×¾"		vnt.	4,27
10713063	AAB255	1½"×1"		vnt.	4,59
10713066	AAB256	1½"×1¼"		vnt.	4,27
10713073	AAM835	2"×½"		vnt.	6,92
10713074	AFE078	2"×¾"		vnt.	6,33
10713076	AAB257	2"×1"		vnt.	6,81
10713077	AAM836	2"×1¼"		vnt.	6,81

Keturšakis juodas Nr.180

NG: K52



	AAM840	¾"		vnt.	2,82
	AAM841	1"		vnt.	3,81
	ASB258	1¼"		vnt.	5,60

Mova redukuota juoda Nr.240R

NG: K52



10724009	AAB204	¾"×½"		vnt.	0,93
10724012	AAB205	1"×½"		vnt.	1,15
10724013	AAB206	1"×¾"		vnt.	1,23
10724015	AAM828	1¼"×½"		vnt.	1,98
10724016	AAB207	1¼"×¾"		vnt.	2,05
10724017	AAB208	1¼"×1"		vnt.	2,12
10724020	AAM829	1½"×¾"		vnt.	2,45
10724021	AAB209	1½"×1"		vnt.	2,45
10724022	AAB210	1½"×1¼"		vnt.	2,45
10724025	AAM830	2"×1"		vnt.	3,88
10724026	AAM831	2"×1¼"		vnt.	3,69
10724027	AAB211	2"×1½"		vnt.	3,82
	ASB263	2½"×2"		vnt.	6,41

Kodas	SAP kodas	Prekės aprašymas	Gamintojo kodas	Mato vienetas	Kaina € be PVM

Įvorė juoda Nr.241R

NG: K52



10724109	AAB397	¾"×½"		vnt.	0,64
10724112	AAB399	1"×½"		vnt.	0,92
10724113	AAB400	1"×¾"		vnt.	0,92
10724115	AAB402	1¼"×½"		vnt.	1,41
10724116	AAB403	1¼"×¾"		vnt.	1,35
10724117	AAB404	1¼"×1"		vnt.	1,45
10724119	AAB405	1½"×½"		vnt.	1,75
10724120	AAB406	1½"×¾"		vnt.	2,01
10724121	AAB407	1½"×1"		vnt.	1,64
10724122	AAB408	1½"×1¼"		vnt.	1,75
	ASB264	2"×½"		vnt.	2,44
10724124	AAB409	2"×¾"		vnt.	2,80
10724125	AAB410	2"×1"		vnt.	3,11
10724126	AAB411	2"×1¼"		vnt.	3,11
10724127	AAB412	2"×1½"		vnt.	2,80
10724131	AAB413	2½"×2"		vnt.	4,75
10724135	AAB414	3"×2"		vnt.	7,03 *

Nipelis redukuotas juodas Nr.245R

NG: K52



724509	AAB386	¾"×½"		vnt.	1,17
724512	AAB387	1"×½"		vnt.	1,82
724513	AAB388	1"×¾"		vnt.	1,27
	ASB266	1¼"×½"		vnt.	2,27
	ASB267	1¼"×¾"		vnt.	2,27
724517	AAB389	1¼"×1"		vnt.	2,18
724521	AAB390	1½"×1"		vnt.	3,49
724522	AAB391	1½"×1¼"		vnt.	2,50
	AAM844	2"×1½"		vnt.	4,14

Mova redukuota vidus/išorė juoda Nr.246

NG: K52



0721246T	AJF993	¾"×½"		vnt.	1,57
0722246T	AJF994	1"×½"		vnt.	2,81
	ASB268	1"×¾"		vnt.	2,81

Mova juoda Nr.270

NG: K52



10727004	AAB158	½"		vnt.	0,64
10727005	AAM658	¾"		vnt.	0,79
10727006	AAB159	1"		vnt.	1,16
10727007	AAB160	1¼"		vnt.	1,77
10727008	AAB161	1½"		vnt.	2,13
10727009	AAB162	2"		vnt.	3,63
10727010	AAM826	2½"		vnt.	5,89
10727011	AAM827	3"		vnt.	8,72

Nipelis juodas Nr.280

NG: K52



10728004	AAB360	½"		vnt.	0,57
10728005	AAB361	¾"		vnt.	0,79
10728006	AAB362	1"		vnt.	1,05
10728007	AAB363	1¼"		vnt.	1,67
10728008	AAB364	1½"		vnt.	2,19
10728009	AAB365	2"		vnt.	3,39
	AFE079	2½"		vnt.	5,70

Trumpasriegis juodas

NG: LXD



10753007	AAB745	¼"×¼"	L=65 mm	vnt.	0,42
10753008	AAB746	⅜"×⅜"	L=65 mm	vnt.	0,43
10753009	AAB747	½"×½"	L=65 mm	vnt.	0,43
0753009T	AOF493	½"×½"	L=100 mm	vnt.	0,44
0753009M	AOF499	½"×½"	L=140 mm	vnt.	0,52
10753010	AAB748	¾"×¾"	L=65 mm	vnt.	0,41
0753010T	AOF494	¾"×¾"	L=100 mm	vnt.	0,58
0753010M	AOF500	¾"×¾"	L=140 mm	vnt.	0,84
10753018	AAB749	1"×1"	L=65 mm	vnt.	0,62

Kodas	SAP kodas	Prekės aprašymas	Gamintojo kodas	Mato vienetas	Kaina € be PVM
0753018T	AOF495	1"×1" L=100 mm		vnt.	0,76
0753018M	AOF501	1"×1" L=140 mm		vnt.	1,07
10753019	AAB750	1¼"×1¼" L=80 mm		vnt.	0,88
0753019T	AOF496	1¼"×1¼" L=120 mm		vnt.	1,13
0753019M	AOF502	1¼"×1¼" L=160 mm		vnt.	1,35
10753020	AAB751	1½"×1½" L=80 mm		vnt.	1,02
0753020T	AOF497	1½"×1½" L=120 mm		vnt.	1,37
0753020M	AOF503	1½"×1½" L=160 mm		vnt.	1,52
10753029	AAB752	2"×2" L=80 mm		vnt.	1,19
0753029T	AOF498	2"×2" L=120 mm		vnt.	1,85
0753029M	AOF504	2"×2" L=160 mm		vnt.	2,21
10753030	AAB753	2½"×2½" L=105 mm		vnt.	2,16
10753040	AAB754	3"×3" L=105 mm		vnt.	2,79
10753049	AAB755	4"×4" L=115 mm		vnt.	4,08

Vienasriegis juodas

NG: LXD



10773904	AAB795	⅜"×17,2 L=45 mm		vnt.	0,38 *
10773904	AAB796	½"×21,3 L=45 mm		vnt.	0,42
10773905	AAB797	¾"×26,9 L=45 mm		vnt.	0,44
10773906	AAB798	1"×33,7 L=45 mm		vnt.	0,65
10773907	AAB799	1¼"×42,4 L=55 mm		vnt.	0,86
10773908	AAB800	1½"×48,3 L=55 mm		vnt.	0,88
10773909	AAB801	2"×60,3 L=55 mm		vnt.	1,06
10773910	AAB802	2½"×76,1 L=70 mm		vnt.	1,76
10773911	AAB803	3"×88,9 L=70 mm		vnt.	1,93
	CDP229	4"×114,3 L=100 mm P235TR2		vnt.	4,46

Aklė išoriniu sriegiu juoda Nr.290

NG: K52



10729004	AAB428	½"		vnt.	0,51
10729005	AAB429	¾"		vnt.	0,62
10729006	AAB430	1"		vnt.	0,78
10729007	AAB431	1¼"		vnt.	1,14
10729008	AAB432	1½"		vnt.	1,39
10729009	AAB433	2"		vnt.	1,98
	AAB434	2½"		vnt.	3,82
	AAB435	3"		vnt.	5,36

Aklė vidiniu sriegiu juoda Nr.300

NG: K52



10730004	AAB417	½"		vnt.	0,67
10730005	AAB418	¾"		vnt.	0,65
10730006	AAB419	1"		vnt.	0,93
10730007	AAB420	1¼"		vnt.	1,50
10730008	AAB421	1½"		vnt.	1,80
10730009	AAB422	2"		vnt.	2,52
	AAB423	2½"		vnt.	5,03
	AAB424	3"		vnt.	6,93

Išardoma alkūnė vidus/išorė juoda Nr.98

NG: K52



	AAB351	½"		vnt.	4,20
	AAB352	¾"		vnt.	5,59
	AAB353	1"		vnt.	6,51
	AAB354	1¼"		vnt.	9,17
	AAB355	1½"		vnt.	11,48
	AAB356	2"		vnt.	15,71

Kontraveržlė juoda Nr.310

NG: K52



731004	AAB415	½"		vnt.	0,61
731005	AAM845	¾"		vnt.	0,61
731006	AAM846	1"		vnt.	0,69
731007	AAM847	1¼"		vnt.	0,88
	AFO709	1½"		vnt.	1,13
	AGB949	2"		vnt.	1,70

Kodas	SAP kodas	Prekės aprašymas	Gamintojo kodas	Mato vienetas	Kaina € be PVM	
Išardoma jungtis vidus/vidus juoda Nr.330						NG: K52
10733004L	AFG021	½"		vnt.	2,19	
10733005L	AFG022	¾"		vnt.	2,51	
10733006L	AFG023	1"		vnt.	2,95	
10733007L	AFG024	1¼"		vnt.	4,66	
10733008L	AFG025	1½"		vnt.	6,13	
10733009L	AFG026	2"		vnt.	9,37	
	ASB269	2½"		vnt.	14,48	
Išardoma jungtis vidus/išorė juoda Nr.331						NG: K52
10733104L	AFG027	½"		vnt.	2,51	
10733105L	AFG028	¾"		vnt.	3,10	
10733106L	AFG029	1"		vnt.	3,81	
10733107L	AFG030	1¼"		vnt.	6,13	
10733108L	AFG031	1½"		vnt.	7,69	
10733109L	AFG032	2"		vnt.	10,30	
	ASB270	2½"		vnt.	17,84	
Išardoma jungtis konusinė vidus/vidus juoda Nr.340						NG: K52
10734004	AAB319	½"		vnt.	2,83	
10734005	AAB320	¾"		vnt.	3,59	
10734006	AAB321	1"		vnt.	4,26	
10734007	AAB322	1¼"		vnt.	5,71	
10734008	AAB323	1½"		vnt.	7,69	
10734009	AAB324	2"		vnt.	11,48	
10734010	AAB325	2½"		vnt.	17,84	
10734011	AAM842	3"		vnt.	30,33	
Išardoma jungtis konusinė vidus/išorė juoda Nr.341						NG: K52
10734104	AAB327	½"		vnt.	3,21	
10734105	AAB328	¾"		vnt.	4,20	
10734106	AAB329	1"		vnt.	5,03	
10734107	AAB330	1¼"		vnt.	6,51	
10734108	AAB331	1½"		vnt.	8,82	
10734109	AAB332	2"		vnt.	12,16	

Plieniniai vamzdžiai cinkuoti

Suvirintas vamzdis S195T/ St 37.2, EN 10255-M/ DIN2440 cinkuotas, ilgis 6 m (CE ženklinimas)						NG: KDW
10401029	AAB136	⅜" 17,1×2,3		m	2,54 *	
10401060	AAB137	½" 21,3×2,6		m	1,94	
10401095	AAB138	¾" 26,9×2,6		m	2,50	
10401138	AAB139	1" 33,7×3,2		m	3,74	
10401171	AAB140	1¼" 42,4×3,2		m	4,60	
10401205	AAB141	1½" 48,3×3,2		m	5,36	
10401276	AAB142	2" 60,3×3,6		m	7,23	
10401344	AAB143	2½" 76,1×3,6		m	9,84	
10401379	AAB144	3" 88,9×4,0		m	12,43	
10401426	AAB145	4" 114,3×4,5		m	18,54	

Ketaus srieginės jungtys cinkuotos

Kodas	SAP kodas	Prekės aprašymas	Gamintojo kodas	Mato vienetas	Kaina € be PVM
Alkūnė vidus/vidus cinkuota Nr.90					NG: K52
10809004	AAB462	½"		vnt.	0,67
10809005	AAB463	¾"		vnt.	0,93
10809006	AAB464	1"		vnt.	1,60
10809007	AAB465	1¼"		vnt.	2,59
10809008	AAB466	1½"		vnt.	3,42
10809009	AAB467	2"		vnt.	5,12
10809010	AAB468	2½"		vnt.	8,94
10809011	AAB469	3"		vnt.	15,90
10809012	AAB470	4"		vnt.	28,91
Alkūnė redukuota cinkuota Nr.90R					NG: K52
10809109	AAB471	¾"×½"		vnt.	1,17
10809112	AAB472	1"×½"		vnt.	1,90
10809113	AAB473	1"×¾"		vnt.	1,79
10809117	AFD914	1¼"×1"		vnt.	3,08
Alkūnė vidus/išorė cinkuota Nr.92					NG: K52
10809204	AAB476	½"		vnt.	0,75
10809205	AAB477	¾"		vnt.	1,10
10809206	AAB478	1"		vnt.	1,76
10809207	AAB479	1¼"		vnt.	3,47
10809208	AAB480	1½"		vnt.	4,56
10809209	AAB481	2"		vnt.	6,07
10809210	AAB482	2½"		vnt.	14,42
10809211	AAM859	3"		vnt.	20,68
	HBV343	4"		vnt.	29,98
Alkūnė vidus/vidus cinkuota Nr.120					NG: K52
	AAM853	½"		vnt.	0,76
	AAM854	¾"		vnt.	1,09
	AAM855	1"		vnt.	1,60
Alkūnė vidus/išorė cinkuota Nr.121					NG: K52
	ASB282	½"		vnt.	1,32
	ASB283	¾"		vnt.	1,98
	ASB284	1"		vnt.	2,62
Trišakis cinkuotas Nr.130					NG: K52
10813004	AAB485	½"		vnt.	0,81
10813005	AAB486	¾"		vnt.	1,36
10813006	AAB487	1"		vnt.	2,42
10813007	AAB488	1¼"		vnt.	3,59
10813008	AAB489	1½"		vnt.	5,03
10813009	AAB490	2"		vnt.	7,16
10813010	AAB491	2½"		vnt.	14,68
10813011	AAB492	3"		vnt.	20,93
10813012	AAB493	4"		vnt.	34,96
Keturšakis cinkuotas Nr.180					
	AAB538	¾"		vnt.	3,28
	AAB539	1"		vnt.	4,33
	AAB540	1¼"		vnt.	6,97

Trišakis redukuotas cinkuotas Nr.130R

NG: K52



Kodas	SAP kodas	Prekės aprašymas	Gamintojo kodas	Mato vienetas	Kaina € be PVM
10813019	AAB495	½"×¾"		vnt.	1,59
10813023	AAB523	¾"×½"×½"		vnt.	1,63 *
10813024	AAB497	¾"×½"		vnt.	1,78
10813033	AAB498	1"×½"		vnt.	2,42
10813036	AAB499	1"×¾"		vnt.	2,58
	AAB500	1"×1¼"		vnt.	3,81
10813044	AAB502	1¼"×½"		vnt.	4,14
10813047	AAB503	1¼"×¾"		vnt.	3,81
10813050	AAB504	1¼"×1"		vnt.	4,40
10813058	AAB506	1½"×½"		vnt.	4,84
10813060	AAB507	1½"×¾"		vnt.	4,84
10813063	AAB508	1½"×1"		vnt.	5,69
10813066	AAB509	1½"×1¼"		vnt.	5,12
10813073	AAB511	2"×½"		vnt.	8,45
10813074	AAB512	2"×¾"		vnt.	7,80
10813077	AAB514	2"×1¼"		vnt.	8,45
10813078	AAB515	2"×1½"		vnt.	7,80
10813083	AAB518	2½"×2"		vnt.	16,07
10813087	AAB520	3"×2"		vnt.	23,00
10813090	AAB522	4"×3"		vnt.	43,66

Įvorė cinkuota Nr.241R

NG: K52



Kodas	SAP kodas	Prekės aprašymas	Gamintojo kodas	Mato vienetas	Kaina € be PVM
10824105	AAB617	½"×¼"		vnt.	0,77 *
10824109	AAB621	¾"×½"		vnt.	0,73
10824112	AAB623	1"×½"		vnt.	1,03
10824113	AAB624	1"×¾"		vnt.	1,06
10824115	AAB625	1¼"×½"		vnt.	1,60
10824116	AAB626	1¼"×¾"		vnt.	1,52
10824117	AAB627	1¼"×1"		vnt.	1,70
10824119	AAB628	1½"×½"		vnt.	2,07
	AAB629	1½"×¾"		vnt.	2,07
10824121	AAB630	1½"×1"		vnt.	1,90
10824122	AAB631	1½"×1¼"		vnt.	1,76
10824123	AAB632	2"×½"		vnt.	2,96
10824124	AAB633	2"×¾"		vnt.	3,05
10824125	AAB634	2"×1"		vnt.	3,25
10824126	AAB635	2"×1¼"		vnt.	2,79
10824127	AAB636	2"×1½"		vnt.	2,79
10824128	AFD916	2½"×1"		vnt.	5,11
10824129	AAB637	2½"×1¼"		vnt.	5,32
10824130	AAB638	2½"×1½"		vnt.	5,53
10824131	AAB639	2½"×2"		vnt.	4,74
	AAB640	3"×1¼"		vnt.	6,84
10824135	AAB642	3"×2"		vnt.	7,37
10824136	AAB643	3"×2½"		vnt.	7,37
	AAB644	4"×2"		vnt.	12,82
	AAB645	4"×3"		vnt.	12,82

Nipelis redukuotas cinkuotas Nr.245R

NG: K52



Kodas	SAP kodas	Prekės aprašymas	Gamintojo kodas	Mato vienetas	Kaina € be PVM
10824509	AAB606	¾"×½"		vnt.	1,06
10824512	AAB607	1"×½"		vnt.	1,57
10824513	AAB608	1"×¾"		vnt.	1,44
	ASB292	1¼"×½"		vnt.	2,59
10824516	AAB609	1¼"×¾"		vnt.	3,34
10824517	AAB610	1¼"×1"		vnt.	2,59
10824521	AAB611	1½"×1"		vnt.	3,47
10824522	AAB612	1½"×1¼"		vnt.	3,47
	ASB293	2"×1"		vnt.	4,88
10824526	AAB613	2"×1¼"		vnt.	4,88
10824527	AAB614	2"×1½"		vnt.	5,11
10824531	AAM865	2½"×2"		vnt.	8,54

Kodas	SAP kodas	Prekės aprašymas	Gamintojo kodas	Mato vienetas	Kaina € be PVM

Mova redukuota vidus/išorė cinkuota Nr.246

NG: K52



0821246T	AJF995	¾"×½"		vnt.	1,79
0822246T	AJF996	1"×½"		vnt.	2,53
	ASB294	1"×¾"		vnt.	2,53

Mova cinkuota Nr.270

NG: K52



10827004	AAB438	½"		vnt.	0,70
10827005	AAB439	¾"		vnt.	0,96
10827006	AAB440	1"		vnt.	1,31
10827007	AAB441	1¼"		vnt.	2,07
10827008	AAB442	1½"		vnt.	2,72
10827009	AAB443	2"		vnt.	4,23
10827010	AAB444	2½"		vnt.	7,91
10827011	AAB445	3"		vnt.	11,75
10827012	AAB446	4"		vnt.	18,49

Mova redukuota cinkuota Nr.240R

NG: K52



10824009	AAB448	¾"×½"		vnt.	1,22
10824012	AAB449	1"×½"		vnt.	1,49
10824013	AAB450	1"×¾"		vnt.	1,56
10824016	AAB451	1¼"×¾"		vnt.	2,24
10824017	AAB452	1¼"×1"		vnt.	2,61
	AAM851	1½"×¾"		vnt.	2,57
10824021	AAB453	1½"×1"		vnt.	2,78
10824022	AAB454	1½"×1¼"		vnt.	2,78
10824025	AAB455	2"×1"		vnt.	4,23
10824026	AAB456	2"×1¼"		vnt.	3,90
10824027	AAB457	2"×1½"		vnt.	3,90
10824031	AAB458	2½"×2"		vnt.	7,37
10824035	AAB459	3"×2"		vnt.	11,49
	AAM852	4"×3"		vnt.	19,64

Nipelis cinkuotas Nr.280

NG: K52



10828004	AAB595	½"		vnt.	0,65
10828005	AAB596	¾"		vnt.	0,85
10828006	AAB597	1"		vnt.	1,13
10828007	AAB598	1¼"		vnt.	2,01
10828008	AAB599	1½"		vnt.	2,47
10828009	AAB600	2"		vnt.	3,89
10828010	AAB601	2½"		vnt.	5,98
10828011	AAB602	3"		vnt.	10,12
10828012	AAB603	4"		vnt.	16,07

Trumpasriegis cinkuotas

NG: LXD



	AAB778	½",	L=65 mm	vnt.	0,40
	AAB779	¾",	L=65 mm	vnt.	0,49
	AAB780	1",	L=65 mm	vnt.	0,84
	AAB781	1¼",	L=80 mm	vnt.	0,97
	AAB782	1½",	L=80 mm	vnt.	1,30
	AAB783	2",	L=80 mm	vnt.	1,54

Ilgasriegis cinkuotas

NG: LXD



10773904T	AFG536	½"×21,3	L=100 mm	vnt.	0,55
10773905T	AFG537	¾"×26,9	L=120 mm	vnt.	0,87
10773906T	AFG538	1"×33,7	L=140 mm	vnt.	1,47
10773907T	AFG539	1¼"×42,4	L=150 mm	vnt.	1,97
10773908T	AFG540	1½"×48,3	L=150 mm	vnt.	2,18
10773909T	AFG541	2"×60,3	L=170 mm	vnt.	3,18

Kodas	SAP kodas	Prekės aprašymas	Gamintojo kodas	Mato vienetas	Kaina € be PVM
Aklė išoriniu sriegiu cinkuota nr.290					NG: K52
10829004	AAB662	½"		vnt.	0,64
10829005	AAB663	¾"		vnt.	0,65
10829006	AAB664	1"		vnt.	0,99
10829007	AAB665	1¼"		vnt.	1,42
10829008	AAB666	1½"		vnt.	1,61
10829009	AAB667	2"		vnt.	2,55
	AAB668	2½"		vnt.	4,14
	AAB669	3"		vnt.	5,73
	AAB670	4"		vnt.	10,23
Aklė vidiniu sriegiu cinkuota Nr.300					NG: K52
10830004	AAB652	½"		vnt.	0,65
10830005	AAB653	¾"		vnt.	0,80
10830006	AAB654	1"		vnt.	1,18
10830007	AAB655	1¼"		vnt.	1,61
10830008	AAB656	1½"		vnt.	2,39
10830009	AAB657	2"		vnt.	2,97
	AAB658	2½"		vnt.	5,32
	AAM867	3"		vnt.	7,36
	AAM868	4"		vnt.	12,30
Išardoma alkūnė vidus/išorė cinkuota Nr.98					NG: K52
	AFD915	½"		vnt.	4,55
	AAB587	¾"		vnt.	5,95
	AAB588	1"		vnt.	6,95
	AAB589	1¼"		vnt.	9,84
	AAB590	1½"		vnt.	12,30
	AAB591	2"		vnt.	16,87
Kontraveržlė cinkuota Nr.310					NG: K52
	AAB646	½"		vnt.	0,67
	AAB647	¾"		vnt.	0,67
	AAB648	1"		vnt.	0,71
	AAB649	1¼"		vnt.	0,96
	AAB650	1½"		vnt.	1,24
	AAM866	2"		vnt.	1,95
Išardoma jungtis vidus/vidus cinkuota Nr.330					NG: K52
10833004L	AFG033	½"		vnt.	2,55
10833005L	AFG034	¾"		vnt.	3,14
10833006L	AFG035	1"		vnt.	3,47
10833007L	AFG036	1¼"		vnt.	5,51
10833008L	AFG037	1½"		vnt.	7,37
10833009L	AFG038	2"		vnt.	10,59
	ASB296	2½"		vnt.	16,38
	ASB297	3"		vnt.	25,75
	ASB295	4"		vnt.	45,98
Išardoma jungtis vidus/išorė cinkuota Nr.331					NG: K52
10833104L	AFG039	½"		vnt.	3,14
10833105L	AFG040	¾"		vnt.	3,67
10833106L	AFG041	1"		vnt.	4,37
10833107L	AFG042	1¼"		vnt.	7,98
10833108L	AFG043	1½"		vnt.	9,64
10833109L	AFG044	2"		vnt.	13,45
	ASB299	2½"		vnt.	19,17
	ASB300	3"		vnt.	29,88
	ASB298	4"		vnt.	57,43

Kodas	SAP kodas	Prekės aprašymas	Gamintojo kodas	Mato vienetas	Kaina € be PVM

Guminė tarpinė išardomam sujungimui

NG: K52



13261060L	AFG107	DN15		vnt.	0,10
13261061L	AFG108	DN20		vnt.	0,12
13261062L	AFG109	DN25		vnt.	0,15
13261063L	AFG110	DN32		vnt.	0,21
13261064L	AFG111	DN40		vnt.	0,26
13261065L	AFG112	DN50		vnt.	0,30
13261066V	ARH079	DN65		vnt.	0,38
13261067V	ARH080	DN80		vnt.	0,55
	ASN741	DN100		vnt.	0,72

Paranitinė tarpinė išardomam sujungimui

NG: K52



13261070L	AGD696	DN15		vnt.	0,09
13261071L	AGD698	DN20		vnt.	0,12
13261072L	AGD699	DN25		vnt.	0,15
13261073L	AGD700	DN32		vnt.	0,21
13261074L	AGD701	DN40		vnt.	0,26
13261075L	AGD702	DN50		vnt.	0,30

Išardoma jungtis konusinė vidus/vidus cinkuota Nr.340

NG: K52



10834004	AAB570	½"		vnt.	3,31
10834005	AAB571	¾"		vnt.	3,61
10834006	AAB572	1"		vnt.	4,55
10834007	AAB573	1¼"		vnt.	5,78
10834008	AAB574	1½"		vnt.	7,66
10834009	AAB575	2"		vnt.	12,30

Išardoma jungtis konusinė vidus/išorė cinkuota Nr.341

NG: K52



10834104	AAB579	½"		vnt.	3,34
10834105	AAB580	¾"		vnt.	3,91
10834106	AAB581	1"		vnt.	4,74
10834107	AAB582	1¼"		vnt.	6,42
10834108	AAB583	1½"		vnt.	8,82
10834109	AAB584	2"		vnt.	12,70

GEBO jungtys

Mova išoriniu sriegiu

NG: K52



	AFH551	½"	17.195.00.01	vnt.	7,18
	AFH552	¾"	17.195.00.02	vnt.	9,03
	AFH553	1"	17.195.00.03	vnt.	11,41
	AFH554	1¼"	17.195.00.04	vnt.	15,18
	AFI033	1½"	17.195.00.05	vnt.	18,10
	AFI034	2"	17.195.00.06	vnt.	26,51

Mova vidiniu sriegiu

NG: K52



	AFH555	½"	17.195.01.01	vnt.	8,21
	AFH556	¾"	17.195.01.02	vnt.	9,15
	AFH557	1"	17.195.01.03	vnt.	11,49
	AFH558	1¼"	17.195.01.04	vnt.	15,62
	ARI543	1½"	17.195.01.05	vnt.	18,41
	ARI544	2"	17.195.01.06	vnt.	27,28

Remontinė mova

NG: K52



	AFI035	½"	01.260.28.01	vnt.	6,03
	AFI036	¾"	01.260.28.02	vnt.	6,62
	AFI037	1"	01.260.28.03	vnt.	8,18
	AFI038	1¼"	01.260.28.04	vnt.	10,72
	AFI039	1½"	01.260.28.05	vnt.	13,97
	AFI040	2"	01.260.28.06	vnt.	19,72

Kodas	SAP kodas	Prekės aprašymas	Gamintojo kodas	Mato vienetas	Kaina € be PVM

Balnas

NG: K52



	AFH559	½"×½"	01.261.28.0101	vnt.	7,49
	AFH560	¾"×½"	01.261.28.0201	vnt.	8,72
	AFH561	1"×½"	01.261.28.0301	vnt.	10,26
	AFH562	1"×¾"	01.261.28.0302	vnt.	10,38
	AFH563	1¼"×¾"	01.261.28.0402	vnt.	13,64
	AFH564	1½"×¾"	01.261.28.0502	vnt.	16,54
	AFH565	2"×1"	01.261.28.0603	vnt.	23,64

Žalvarinės, bronzinės ir chromuotos jungtys

COMISA žalvarinės srieginės jungtys

Alkūnė žalvarinė vidus/vidus

NG: K5A



11570104	ARG036	½"	77.05.042	vnt.	1,73
11570105	ARG037	¾"	77.05.043	vnt.	2,72
11570106	ARG038	1"	77.05.044	vnt.	5,44
11570107	ARG039	1¼"	77.05.045	vnt.	8,79
11570108	ARG040	1½"	77.05.046	vnt.	11,66
11570109	AAD928	2"	77.05.047	vnt.	19,00

Alkūnė žalvarinė vidus/išorė

NG: K5A



11570304	ARG041	½"	77.06.037	vnt.	1,69
11570305	ARG042	¾"	77.06.038	vnt.	2,51
11570306	ARG043	1"	77.06.039	vnt.	4,32
11570307	ARG044	1¼"	77.06.040	vnt.	8,83
11570308	AAD933	1½"	77.06.041	vnt.	12,49
11570309	AAD934	2"	77.06.042	vnt.	18,21

Trišakis žalvarinis

NG: K5A



11570504	ARG045	½"	77.08.039	vnt.	2,04
11570505	ARG046	¾"	77.08.040	vnt.	3,05
11570506	ARG047	1"	77.08.041	vnt.	5,53
11570507	ARG048	1¼"	77.08.042	vnt.	9,35
11570508	ARG049	1½"	77.08.043	vnt.	14,24
11570509	AAD949	2"	77.08.044	vnt.	23,56

Trišakis redukuotas žalvarinis

NG: K5A



	ATP202	¾"×½"×¾"	77.08.050	vnt.	5,31
	ATP203	1"×½"×1"	77.08.055	vnt.	8,13
	ATP204	1"×¾"×1"	77.08.060	vnt.	7,30

Įvorė žalvarinė

NG: K5A



11570705	ARG050	½"×¼"	77.14.173	vnt.	0,94
11570706	ARG051	½"×⅜"	77.14.174	vnt.	0,70
11570709	ARG052	¾"×½"	77.14.175	vnt.	1,04
11570712	ARG053	1"×½"	77.14.177	vnt.	2,25
11570713	ARG054	1"×¾"	77.14.178	vnt.	1,77
11570716	ARG055	1¼"×¾"	77.14.179	vnt.	3,95
11570717	ARG056	1¼"×1"	77.14.180	vnt.	3,26
11570721	ARG057	1½"×1"	77.14.182	vnt.	5,35
11570722	AAD965	1½"×1¼"	77.14.183	vnt.	3,82
	AAD966	2"×1"	77.14.155	vnt.	13,51
	AAD967	2"×1¼"	77.14.160	vnt.	12,27
	AAD968	2"×1½"	77.14.184	vnt.	7,35

Kodas	SAP kodas	Prekės aprašymas	Gamintojo kodas	Mato vienetas	Kaina € be PVM

Nipelis redukuotas žalvarinis

NG: K5A



11570906	ARG065	½"×⅜"	77.02.080	vnt.	0,99
11570909	ARG066	¾"×½"	77.02.081	vnt.	1,61
11570912	ARG067	1"×½"	77.02.026	vnt.	2,60
11570913	ARG068	1"×¾"	77.02.082	vnt.	2,48
11570917	ARG069	1¼"×1"	77.02.083	vnt.	3,65
11570922	ARG070	1½"×1¼"	77.02.084	vnt.	5,39
	AGD532	2"×1¼"	77.02.065	vnt.	13,10
	AGD533	2"×1½"	77.02.085	vnt.	8,03

Mova žalvarinė

NG: K5A



11571104	ARG031	½"	77.03.046	vnt.	1,40
11571105	ARG032	¾"	77.03.047	vnt.	1,95
11571106	ARG033	1"	77.03.042	vnt.	3,17
11571107	ARG034	1¼"	77.03.043	vnt.	4,45
11571108	ARG035	1½"	77.03.044	vnt.	6,59
11571109	AAD901	2"	77.03.045	vnt.	10,13

Mova redukuota žalvarinė

NG: K5A



11550504T	AFG534	¾"×½"	77.03.091	vnt.	2,21
1155605T	AFG535	1"×¾"	77.03.093	vnt.	3,40

Nipelis žalvarinis

NG: K5A



11571303	*AAD975*	⅜"	77.01.050	vnt.	0,94
11571304	ARG059	½"	77.01.051	vnt.	0,97
11571305	ARG060	¾"	77.01.014	vnt.	1,38
11571306	ARG061	1"	77.01.052	vnt.	2,29
11571307	ARG062	1¼"	77.01.053	vnt.	4,32
11571308	ARG063	1½"	77.01.054	vnt.	6,20
11571309	ARG064	2"	77.01.055	vnt.	8,30

Prailgintojas žalvarinis

NG: K5A



11572121	AAD907	½", L=10 mm	77.15.100	vnt.	1,31
11572122	ABG452	½", L=15 mm	77.15.105	vnt.	1,61
11572123	ABG454	½", L=20 mm	77.15.110	vnt.	1,90
11572124	AAD910	½", L=25 mm	77.15.111	vnt.	2,23
11572125	AAD911	½", L=30 mm	77.15.115	vnt.	2,56
11572127	AAD912	½", L=40 mm	77.15.116	vnt.	3,18
11572129	AAD913	½", L=50 mm	77.15.120	vnt.	3,69
	CDG291	¾", L=20 mm	77.15.210	vnt.	2,71
	CDG288	¾", L=30 mm	77.15.215	vnt.	3,44
	CDG287	¾", L=50 mm	77.15.220	vnt.	4,58

Aklė išoriniu sriegiu žalvarinė

NG: K5A



11571504	ARG072	½"	77.13.044	vnt.	0,93
11571505	ARG073	¾"	77.13.045	vnt.	1,38
11571506	ARG074	1"	77.13.046	vnt.	1,88
11571507	ARG075	1¼"	77.13.047	vnt.	4,41
11571508	ARG076	1½"	77.13.048	vnt.	4,65
11571509	AAE012	2"	77.13.049	vnt.	9,29

Aklė vidiniu sriegiu žalvarinė

NG: K5A



	AMD573	½"	77.12.010	vnt.	0,71
	AMD574	¾"	77.12.015	vnt.	1,07
	AMD575	1"	77.12.020	vnt.	1,80
	AMD576	1¼"	77.12.026	vnt.	2,97
	AMD577	1½"	77.12.031	vnt.	4,13
	AMD578	2"	77.12.035	vnt.	6,70

Kodas	SAP kodas	Prekės aprašymas	Gamintojo kodas	Mato vienetas	Kaina € be PVM	
Jungtis išardoma vidus/išorė žalvarinė						NG: K5A
11598981V	ARG936	½"	77.09.010	vnt.	3,37	
11598982V	ARG937	¾"	77.09.015	vnt.	4,80	
11598983V	ARG938	1"	77.09.020	vnt.	8,75	
11598984V	ARG939	1¼"	77.09.025	vnt.	13,61	
Jungtis išardoma vidus/išorė žalvarinė, su paranitine tarpine						NG: K5A
	AMI180	½"	77.09.105	vnt.	3,55	
	AMI181	¾"	77.09.110	vnt.	5,32	
	AMI182	1"	77.09.115	vnt.	9,04	
	AMI183	1¼"	77.09.120	vnt.	13,61	
	AMI184	1½"	77.09.125	vnt.	26,89	
	AMI185	2"	77.09.130	vnt.	46,27	
Jungtis išardoma vidus/vidus žalvarinė, su paranitine tarpine						NG: K5A
	AMI174	½"		vnt.	9,07	
	AMI175	¾"		vnt.	13,13	
	AMI176	1"		vnt.	13,27	
	AMI177	1¼"		vnt.	27,80	
	AMI178	1½"		vnt.	41,64	
	AMI179	2"		vnt.	56,67	
Jungtis išardoma vidus/išorė žalvarinė, kampinė						NG: K5A
11598985V	ARH739	½"	77.10.105	vnt.	4,28	
11598986V	ARH740	¾"	77.10.110	vnt.	6,66	
Antgalis žarnai, žalvarinis, išoriniu sriegiu						NG: K5A
	CEB294	½"×10 mm		vnt.	1,66	
	ABK118	½"×16 mm		vnt.	1,66	
	CDQ420	½"×18 mm		vnt.	1,66	
	CDQ419	½"×20 mm		vnt.	1,66	

COMISA žalvarinės srieginės jungtys, chromuotos

Alkūnė vidus/išorė						NG: K5A
	ABG497	½"	77.26.037	vnt.	2,55	
	ABG498	¾"	77.26.038	vnt.	4,94	
Alkūnė vidus/vidus						NG: K5A
	ABG495	½"	77.25.042	vnt.	2,60	
	ABG496	¾"	77.25.043	vnt.	4,25	
Trišakis						NG: K5A
	ABG517	½"	77.28.039	vnt.	2,99	
	ABG519	¾"	77.28.040	vnt.	4,80	
Nipelis						NG: K5A
	ABG515	½"	77.21.060	vnt.	1,59	
	ABG516	¾"	77.21.061	vnt.	2,28	

Kodas	SAP kodas	Prekės aprašymas	Gamintojo kodas	Mato vienetas	Kaina € be PVM	
Mova						NG: K5A
	ABG507	½"	77.23.046	vnt.	1,93	
	ABG509	¾"	77.23.047	vnt.	2,74	
Įvorė						NG: K5A
	ABG510	½"×3/8	77.24.174	vnt.	1,17	
	ABG513	¾"×1/2	77.24.175	vnt.	1,76	
Aklė išoriniu sriegiu						NG: K5A
	ABG501	½"	71.13.040	vnt.	1,42	
	ABG502	¾"	71.13.041	vnt.	1,97	
Prailgintojas						NG: K5A
	AFI042	½", L=10 mm	77.17.100	vnt.	2,11	
	CDK559	½", L=30 mm	77.17.115	vnt.	3,45	
	AFI043	¾", L=10 mm	77.17.200	vnt.	2,90	
Jungtis išardoma vidus/išorė, nikeliuota						NG: K5A
	HAO718	½"	71.09.105	vnt.	3,69	
	HAO721	¾"	71.09.110	vnt.	5,29	
Jungtis išardoma vidus/išorė, kampinė, nikeliuota						NG: K5A
	HAO719	½"	71.10.105	vnt.	4,59	
	HAO720	¾"	71.10.110	vnt.	6,68	

Uždaromoji santechninė armatūra

Atbuliniai vožtuvai

Atbulinis vožtuvas srieginis, PN_{MAX}=10 bar						NG: K7R
13930212	ARG150	½"	ZZ1	vnt.	3,30	
13930214	ARG151	¾"	ZZ2	vnt.	4,18	
13930216	ARG152	1"	ZZ3	vnt.	6,33	
13930218	ARG153	1¼"	ZZ4	vnt.	10,51	
13930220	ARG154	1½"	ZZ5	vnt.	14,60	
13930222	ARG155	2"	ZZ6	vnt.	20,45	
Atbulinis vožtuvas srieginis, su žalvariniu vožtuvėliu						NG: K7R
	CCA102	½"	ZZM1	vnt.	4,03	
	CCA104	¾"	ZZM2	vnt.	5,59	
	CCA101	1"	ZZM3	vnt.	8,00	
	CCA103	1¼"	ZZM4	vnt.	12,74	
	CCA099	1½"	ZZM5	vnt.	18,51	
	CCA100	2"	ZZM6	vnt.	29,19	

Kodas	SAP kodas	Prekės aprašymas	Gamintojo kodas	Mato vienetas	Kaina € be PVM

Gravitacinis vožtuvas srieginis

NG: K7R



	ATP261	¾"	ZZK2	vnt.	7,61
	ATP262	1"	ZZK3	vnt.	10,77
	ATP263	1¼"	ZZK4	vnt.	14,86

Mechaniniai filtrai

Mechaninis filtras, žalvarinis, PN_{MAX}=16 bar

NG: K7R



13921106	ARG158	½"	F02	vnt.	3,86
13921108	ARG159	¾"	F03	vnt.	6,80
13921110	ARG160	1"	F04	vnt.	12,99
13921112	ARG161	1¼"	F05	vnt.	16,88
13921114	ARG162	1½"	F06	vnt.	18,54
13921116	ARG163	2"	F07	vnt.	29,19

Grubaus valymo filtro sietelis AISI316, 600 µm

NG: K7R



	ASX457	½"		vnt.	0,40
	ASX458	¾"		vnt.	0,60
	ASX459	1"		vnt.	0,80

Rutuliniai žalvariniai ventiliai

ONNLINE rutulinis ventilis ilga rankena vidus/vidus PN40

NG: K7G



13950202	ALR264	½"		vnt.	3,67
13950203	ALR265	¾"		vnt.	5,18
13950204	ALR269	1"		vnt.	8,48
13950205	ALR270	1¼"		vnt.	12,55
13950206	ALR271	1½"		vnt.	20,96
13950207	ALR272	2"		vnt.	32,73

GENEBRE rutulinis ventilis ilga rankena vidus/vidus PN25 T_{MAX} +110C

NG: K7G



	AFF573	2½"	3029 10	vnt.	57,10
	AGC624	3"	3029 11	vnt.	91,72
	CJP822	4"	3029 12	vnt.	141,70

ONNLINE rutulinis ventilis ilga rankena vidus/išorė PN40

NG: K7G



13950222	ALR273	½"		vnt.	3,90
13950223	ALR274	¾"		vnt.	5,60
13950224	ALR275	1"		vnt.	8,76
13950225	ALR279	1¼"		vnt.	13,81
13950236	ALR284	1½"		vnt.	20,64
13950237	ALR285	2"		vnt.	30,70

ONNLINE rutulinis ventilis trumpa rankena vidus/vidus PN40

NG: K7G



13950242	ALR276	½"		vnt.	3,62
13950243	ALR277	¾"		vnt.	5,51
13950244	ALR278	1"		vnt.	9,07

Kodas	SAP kodas	Prekės aprašymas	Gamintojo kodas	Mato vienetas	Kaina € be PVM	
ONNLINE rutulinis ventilis trumpa rankena vidus/išorė PN40						NG: K7G
13950262	ALR280	½"		vnt.	3,97	
13950263	ALR281	¾"		vnt.	5,61	
13950264	ALR282	1"		vnt.	9,06	
Sklendė PN10						NG: K7M
	AFZ313	½"	Z01	vnt.	4,36	
	AFZ315	¾"	Z02	vnt.	5,30	
	AFZ316	1"	Z03	vnt.	6,92	
ONNLINE rutulinis ventilis laistymui PN40						NG: K7G
13950330	ALR267	½"		vnt.	4,40	
COMISA rutulinis ventilis ilga rankena vidus/vidus						NG: K7M
	CHD429	½", PN40	41.31.673	vnt.	4,29	
	CHD422	¾", PN30	41.31.683	vnt.	6,51	
	CHD425	1", PN30	41.31.693	vnt.	9,56	
	CHD439	1¼", PN20	41.31.703	vnt.	15,86	
	CHD437	1½", PN20	41.31.713	vnt.	21,69	
	CHD440	2", PN20	41.31.723	vnt.	35,39	
COMISA rutulinis ventilis ilga rankena vidus/išorė						NG: K7M
	CHD432	½", PN40	41.31.733	vnt.	4,94	
	CHD436	¾", PN30	41.31.743	vnt.	7,27	
	CHD434	1", PN30	41.31.753	vnt.	10,67	
	CHD445	1¼", PN20	41.31.763	vnt.	17,12	
	CHD448	1½", PN20	41.31.773	vnt.	25,40	
	CHD443	2", PN20	41.31.026	vnt.	38,96	
COMISA rutulinis ventilis ilga rankena išorė/išorė						NG: K7M
	CHD442	½", PN45	41.31.613	vnt.	4,74 *	
	CHD444	¾", PN35	41.31.623	vnt.	6,42 *	
	CHD452	1", PN35	41.31.633	vnt.	9,80 *	
	CHD454	1¼", PN20	41.31.643	vnt.	14,96 *	
	CHD453	1½", PN20	41.31.653	vnt.	21,14 *	
	CHD450	2", PN20	41.31.663	vnt.	32,32 *	
COMISA rutulinis ventilis trumpa rankena vidus/vidus						NG: K7M
	CHD451	½", PN40	41.31.675	vnt.	4,27	
	CHD428	¾", PN30	41.31.685	vnt.	6,33	
	CHD427	1", PN30	41.31.695	vnt.	9,54	
	CHD430	1¼", PN20	41.31.705	vnt.	15,52	
COMISA rutulinis ventilis trumpa rankena vidus/išorė						NG: K7M
	CHD423	½", PN40	41.31.735	vnt.	4,93	
	CHD426	¾", PN30	41.31.745	vnt.	7,20	
	CHD424	1", PN30	41.31.755	vnt.	10,57	
	CHD438	1¼", PN20	41.31.002	vnt.	18,39	
COMISA rutulinis išardomas ventilis vidus/išorė						NG: K7M
	CHD431	½", PN30	41.31.725	vnt.	6,80	
	CHD435	¾", PN30	41.31.726	vnt.	10,13	
	CHD446	1", PN30	41.31.727	vnt.	15,91	
	CHD449	1¼", PN25	41.31.728	vnt.	24,13	

Kodas	SAP kodas	Prekės aprašymas	Gamintojo kodas	Mato vienetas	Kaina € be PVM

COMISA rutulinis ventilis su išardoma jungtimi, kampinis PN35

NG: K7M

	CBV170	¾"	41.31.770	vnt.	11,06
	CBV171	1"	41.31.780	vnt.	17,22



COMISA rutulinis ventilis laistymui

NG: K7M

	CHD441	½", PN40	41.32.435	vnt.	6,93
	CHD433	¾", PN30	41.32.445	vnt.	8,24



COMISA rutulinis ventilis su pajungimu žarnai

NG: K7M

	CHD447	1/2×¾"", PN10	41.32.500	vnt.	6,93



FERRO rutulinis ventilis su nuorinimo vožtuvu

NG: K7M

	CCA911	½"	KPO1	vnt.	6,60
	CCA913	¾"	KPO2	vnt.	9,16
	CCA912	1"	KPO3	vnt.	10,33



TIEMME rutulinis ventilis ilga rankena vidus/vidus

NG: K7M

13735001T	ALM260	½", PN30	2380R2804-2360017	vnt.	4,56 *
13735002T	ALM261	¾", PN30	2380R2805-2360016	vnt.	6,92 *
13735003T	ALM262	1", PN30	2380R2806-2360013	vnt.	10,44 *
13735004T	ALM263	1¼", PN25	2380R2807-2360021	vnt.	16,70 *
13735005T	ALM264	1½", PN25	2380R2808-2360027	vnt.	23,49 *
13735006T	ALM265	2", PN25	2380R2809-2360018	vnt.	37,93 *



TIEMME rutulinis ventilis ilga rankena vidus/išorė

NG: K7M

13735251T	ALM266	½", PN30	2381R2804-2360028	vnt.	5,33 *
13735252T	ALM267	¾", PN30	2381R2805-2360030	vnt.	7,86 *
13735253T	ALM268	1", PN30	2381R2806-2360024	vnt.	11,50 *
13735254T	ALM269	1¼", PN25	2381R2807-2360034	vnt.	18,34 *
13735255T	ALM270	1½", PN25	2381R2808-2360036	vnt.	27,12 *
13735256T	ALM271	2", PN25	2381R2809-2360033	vnt.	41,83 *



TIEMME rutulinis ventilis ilga rankena išorė/išorė

NG: K7M

23950412T	ANB960	½", PN30	236 0039	vnt.	4,88 *
23950413T	ANB961	¾", PN30	236 0037	vnt.	7,14 *
23950414T	ANB962	1", PN30	236 0041	vnt.	12,34 *
23950415T	ANB963	1¼", PN25	236 0042	vnt.	19,88 *



TIEMME rutulinis ventilis trumpa rankena vidus/vidus

NG: K7M

23950404T	ANB949	½", PN30	236 0002	vnt.	4,56 *
23950405T	ANB950	¾", PN30	236 0003	vnt.	6,72 *
23950406T	ANB951	1", PN30	236 0012	vnt.	10,35 *
23950407T	ANB952	1¼", PN25	236 0035	vnt.	16,34 *



TIEMME rutulinis ventilis trumpa rankena vidus/išorė

NG: K7M

23950408T	ANB953	½", PN30	236 0001	vnt.	5,04 *
23950409T	ANB954	¾", PN30	236 0006	vnt.	7,36 *
23950410T	ANB955	1", PN30	236 0011	vnt.	11,03 *
23950411T	ANB956	1¼", PN25	236 0031	vnt.	19,88 *



Kodas	SAP kodas	Prekės aprašymas	Gamintojo kodas	Mato vienetas	Kaina € be PVM	
TIEMME rutulinis išardomas ventilis vidus/išorė						NG: K7M
3950400T	AMP870	½", PN30	212 0003	vnt.	6,75 *	
3950401T	AMP871	¾", PN30	212 0001	vnt.	10,20 *	
3950402T	AMP872	1", PN30	212 0002	vnt.	15,71 *	
3950403T	AMP873	1¼", PN25	212 0004	vnt.	25,05 *	
Prailginimo rankena ventiliui						NG: K5A
	ASB693	½"-¾" izoliuotiems vamzdžiams	2090001	vnt.	10,32 *	
	ASB694	1"-1¼" izoliuotiems vamzdžiams	2090003	vnt.	13,18 *	
	ASB695	1½"-2" izoliuotiems vamzdžiams	2090002	vnt.	14,62 *	
TIEMME rutulinis ventilis dujoms vidus/vidus						NG: K7M
37111113T	AMP816	½", PN30	2380G0704-2390001	vnt.	5,54 *	
37111117T	AMP820	¾", PN30	2380G0705-2390006	vnt.	8,20 *	
37111107T	AMP810	1", PN30	2380G0706-2360007	vnt.	13,07 *	
37111111T	AMP814	1¼", PN25	2380G0707-2360004	vnt.	20,30 *	
37111109T	AMP812	1½", PN25	2380G0708-2360002	vnt.	29,68 *	
37111115T	AMP818	2", PN25	2380G0709-2360005	vnt.	48,81 *	
TIEMME rutulinis ventilis dujoms vidus/išorė						NG: K7M
37111112T	AMP815	½", PN30	2381G0704-2390013	vnt.	6,22 *	
37111116T	AMP819	¾", PN30	2381G0705-2390014	vnt.	8,98 *	
37111106T	AMP809	1", PN30	2381G0706-2390015	vnt.	14,72 *	
37111110T	AMP813	1¼", PN25	2381G0707-2390018	vnt.	22,03 *	
37111108T	AMP811	1½", PN25	2381G0708-2390017	vnt.	31,87 *	
37111114T	AMP817	2", PN25	2381G0709-2390019	vnt.	52,38 *	
TIEMME rutulinis ventilis laistymui						NG: K7M
3950330T	ANB958	½", PN40	2500006	vnt.	7,39 *	
3950332T	ANB959	¾", PN30	2500008	vnt.	8,91 *	
EFFEBI ventiliai ASTER ISOL, vidus/vidus PN40						NG: K7M
	CGJ885	½"	0887P404	vnt.	9,30	
	CGJ887	¾"	0887P405	vnt.	12,41	
	CGJ889	1"	0887P406	vnt.	16,42	
	CGJ886	1¼"	0887P407	vnt.	26,49	
	CGJ888	1½"	0887P408	vnt.	36,44	
EFFEBI neužšąlantis ventilis SKY						NG: K7M
	CGJ884	½" PN100	1750P404	vnt.	26,83	
EFFEBI ventilis ASTER vidus/vidus su atbuliniu vožtuvu						NG: K7M
	CGJ883	½"	2315N404	vnt.	14,03	
	CGJ890	¾"	2315N405	vnt.	18,55	
	CGJ891	1"	2315N406	vnt.	29,25	

Kodas	SAP kodas	Prekės aprašymas	Gamintojo kodas	Mato vienetas	Kaina € be PVM

Vandens skaitikliai

BMETERS GSD8 šalto vandens skaitiklis, metrologinė klasė R100

NG: K83



	CIJ902	DN15 Q=2,5 m³/h, L=80 mm	P8A00F11CSCIV0		22,19
	HBP642	DN15 Q=2,5 m³/h, L=110 mm	P8A00F12CSCIV0		22,19 *
	HBP662	DN20 Q=4,0 m³/h, L=130 mm	P8A00F24CSCIV0		28,16

ETW-EAX karšto vandens skaitiklis, metrologinė klasė R80H/R50V (MID)

NG: K83



	CCC859	DN15 Q=1,5 m³/h, L=80 mm		vnt.	22,39
	CCC860	DN20 Q=2,5 m³/h, L=130 mm		vnt.	36,86

BMETERS GSD8 karšto vandens skaitiklis, metrologinė klasė R100

NG: K83



	CIJ901	DN15 Q=2,5 m³/h, L=80 mm	P8A00C11CSCIV		22,19
	HBP644	DN15 Q=2,5 m³/h, L=110 mm	P8A00C12CSCIV		22,19 *
	CIJ900	DN20 Q=4,0 m³/h, L=130 mm	P8A00C24CSCIV		28,16

Jungtis vandens skaitikliams, išardoma

NG: K5A



	HAO240	½"×¾"	SG11	kompl.	4,95
	HAO241	¾"×¾"	SG12	kompl.	6,76

Matavimo prietaisai

Termometrai ir termomanometrai

NG: K83



14513024V	AMC587	Termometras Ø63 mm, L=50 mm, 0/+120°C, mechaninis	vnt.	5,19
	CBJ144	Termometras Ø63 mm, L=160 mm, 0/+120°C, mechaninis	vnt.	12,43
14511788T	AMC588	Termometras Ø80 mm, L=60 mm, 0/+120°C, mechaninis	vnt.	9,18
14511789V	ARI531	Termometras Ø100 mm, L=60 mm, 0/+120°C, mechaninis	vnt.	9,83
14511787T	AMC589	Termometras Ø100 mm, L=100 mm, 0/+120°C, mechaninis	vnt.	10,88
	CBJ149	Termometras Ø100 mm, L=160 mm, 0/+120°C, mechaninis	vnt.	15,08
	ABI579	Termometras Ø100 mm, L=100 mm, -30/+50°C, mechaninis	vnt.	21,20
14511052	AAJ512	Termometras L=200 mm, -10/+130°C, spiritinis	vnt.	9,79
14511062	AAJ517	Termometras L=300 mm, 0/+130°C, spiritinis	vnt.	12,81
14511100	AAJ529	Įdėklas termometrui ½", L=200 mm	vnt.	7,87
14511102	AAJ530	Įdėklas termometrui ½", L=300 mm	vnt.	9,33
14513637	AMC586	Termomanometras ½", Ø80 mm, 0/+120°C, 0-4 bar, ašinis	vnt.	13,63
14513638	ARI059	Termomanometras ½", Ø80 mm, 0/+120°C, 0-4 bar, vertikalus	vnt.	13,63





Manometras su patikra

NG: K83



14532032L	ARG791	Ø63, ¼", 0–6 bar		vnt.	8,95
14532034L	ARG796	Ø63, ¼", 0–10 bar		vnt.	8,95
14532036L	ARG795	Ø63, ¼", 0–16 bar		vnt.	8,95
14532064L	ARG792	Ø100, ½", 0–6 bar		vnt.	14,57
14532066L	ARG793	Ø100, ½", 0–10 bar		vnt.	14,57
14532068L	ARG794	Ø100, ½", 0–16 bar		vnt.	14,57

Manometras be patikros

NG: K83



11231246V	ATN709	Ø63, ¼", 0–1,6 bar		vnt.	4,14
11231247V	ATN710	Ø63, ¼", 0–2,5 bar		vnt.	4,14
14532030	ARG165	Ø63, ¼", 0–4 bar		vnt.	4,14
14532032	ARG166	Ø63, ¼", 0–6 bar		vnt.	4,14
11231248V	ATN711	Ø63, ¼", 0–6 bar (ašinis)		vnt.	4,14

Kodas	SAP kodas	Prekės aprašymas	Gamintojo kodas	Mato vienetas	Kaina € be PVM
14532034	AMC585	Ø63, ¼", 0–10 bar		vnt.	4,14
14532036	ARG167	Ø63, ¼", 0–16 bar		vnt.	4,14
11231250V	ATN713	Ø100, ½", 0–1,0 bar		vnt.	9,96 *
14532058	AME437	Ø100, ½", 0–1,6 bar		vnt.	9,96
14532060	AMC580	Ø100, ½", 0–2,5 bar		vnt.	9,96
14532062	AMC581	Ø100, ½", 0–4 bar		vnt.	9,96 *
14532064	AMC582	Ø100, ½", 0–6 bar		vnt.	9,96
14532066	AMC583	Ø100, ½", 0–10 bar		vnt.	9,96
14532068	AMC584	Ø100, ½", 0–16 bar		vnt.	9,96
11231251V	ATN714	Ø100, ½", 0–25 bar		vnt.	9,96 *
11231249V	ATN712	Ø100, ½", 0–40 bar		vnt.	9,96

Kranas manometrui

NG: K83



14582030	AAI657	¼" vidus/išorė, PN6		vnt.	11,59
14582034	AAI658	½" vidus/išorė, PN25		vnt.	16,90
14582004	AAI654	½" vidus/vidus, PN25		vnt.	16,60

Nuorintojai, apsauginiai vožtuvai, oro ir purvo separatoriai

IMI PNEUMATEX ZEPARO oro separatoriai

NG: K7V



GDE238	ZUV 20, ¾"	7891120	vnt.	84,89
ASD231	ZUV 25, 1"	7891125	vnt.	92,98

IMI PNEUMATEX ZEPARO purvo separatoriai

NG: K7V



CAI199	ZCD 20, ¾"	7897420	vnt.	94,69
CAI201	ZCD 25, 1"	7897425	vnt.	95,43

IMI PNEUMATEX ZEPARO purvo separatorius su magnetine izoliacija

NG: K7V



CFY279	ZCHM 20-25	7877425	vnt.	68,91

IMI PNEUMATEX ZEPARO automatiniai nuorintojai

NG: K7V



ASD230	ZUT 15	7890515	vnt.	63,86
GDE236	ZUT 20	7890520	vnt.	64,89
HAV486	ZUT 25	7890525	vnt.	65,92

Rankinis nuorintojas radiatoriui

NG: K7V



AAN833	½"		vnt.	1,62

CALEFFI automatinis nuorintojas ROBOCAL

NG: K7V



15276510V	ARH984	⅜", 10 bar/115°C, su atbuliniu vožtuvu	502630 +561340	vnt.	8,64

Kodas	SAP kodas	Prekės aprašymas	Gamintojo kodas	Mato vienetas	Kaina € be PVM

Automatinis nuorintojas

NG: K7V



	CBI175	½", 10 bar/110°C, nikeliuotas		vnt.	5,82

CALEFFI apsaugos grupė

NG: K7V



15276512V	ARH893	1", 3 bar, su izoliacija	302630	vnt.	47,43

CALEFFI hidraulinių smūgių slopintuvas

NG: K7V



14132531V	ARI119	½", 10 bar/90°C, išorinis sriegis	525040	vnt.	26,83

Apsauginis vožtuvas

NG: K7V



13941308	AAJ216	½", 1,5 bar		vnt.	8,16
13941330	AAJ220	½", 2,5 bar		vnt.	8,16
13941360	AAJ224	½", 3 bar		vnt.	8,16
13941408	AAJ228	½", 4 bar		vnt.	8,16
13941008	AAJ204	½", 6 bar		vnt.	8,16
13941020	AAJ207	½", 8 bar		vnt.	8,16
13941038	AAJ210	½", 10 bar		vnt.	8,16
13941332	AAJ221	¾", 2,5 bar		vnt.	13,98
13941362	AAJ225	¾", 3 bar		vnt.	13,98
13941410	AAJ229	¾", 4 bar		vnt.	13,98
13941010	AAJ205	¾", 6 bar		vnt.	13,98
13941022	AAJ208	¾", 8 bar		vnt.	13,98
13941040	AAJ211	¾", 10 bar		vnt.	13,98
13941334	AAJ222	1", 2,5 bar		vnt.	29,69
13941412	AAJ230	1", 4 bar		vnt.	29,90
13941012	AAJ206	1", 6 bar		vnt.	33,80
13941024	AAJ209	1", 8 bar		vnt.	33,80

Apvadiniai ir papildymo vožtuvai

AVDO apvadinis vožtuvas, PN10, 0,05-0,5 bar

NG: K7V



14015254L	ARG602	DN20, kampinis	003L6007	vnt.	52,67
14015256L	ARG732	DN20, tiesus	003L6025	vnt.	65,31

HYDROLUX diferencinis persipylimo vožtuvas, 0,05-0,5 bar

NG: K7V



14035741T	AFH168	DN20	5501-03.000	vnt.	92,60
14035742T	AFH169	DN25	5501-04.000	vnt.	95,92
14035743T	ARH315	DN32	5501-05.000	vnt.	111,88

CALEFFI automatinis papildymo vožtuvas, PN_{MAX}=16 bar

NG: K7V



14132560V	ARH895	½", 0,3-4 bar, su pajungimu manometrui DN¼"	553040	vnt.	39,99

Kodas	SAP kodas	Prekės aprašymas	Gamintojo kodas	Mato vienetas	Kaina € be PVM

Slėgio reduktoriai

CALEFFI slėgio reduktorius

NG: K7V



14132527V	ARH979	½", 1-6 bar, pajungimas manometrui DN¼", vidinis sriegis	533441	vnt.	34,40
14132528V	ARH980	¾", 1-6 bar, pajungimas manometrui DN¼", vidinis sriegis	533451	vnt.	36,14
14132529V	ARH981	1", 1-6 bar, pajungimas manometrui DN¼", vidinis sriegis	533461	vnt.	45,40

Variniai vamzdžiai ir jungtys

Variniai vamzdžiai

Varinis vamzdis, ilgis 25 m

NG: K5E



11581156	AAD641	8×1,0 mm	m	3,32
11581158	AAD642	10×1,0 mm	m	3,99
11581161	AAD643	12×1,0 mm	m	4,75
11581164	AAD644	15×1,0 mm	m	6,28
11581167	AAD645	18×1,0 mm	m	7,07
11581170	AAD646	22×1,0 mm	m	11,11 *

Varinis vamzdis tiesus, ilgis 5 m

NG: K5E



11582108	AFD924	10×1,0 mm	m	4,06
11582111	AFD925	12×1,0 mm	m	4,72
11582114	AFD926	15×1,0 mm	m	6,06
11582117	AFD927	18×1,0 mm	m	7,04
11582120	AFD928	22×1,0 mm	m	8,92
11582121R	AGD152	28×1,0 mm	m	10,78
11582126	AFD930	35×1,5 mm	m	19,88
11582129	AFD931	42×1,5 mm	m	23,66
11582132	AFD932	54×1,5 mm	m	32,56

Tiesius varinius vamzdžius iki Ø35 galima pirkti po 2,5 metro.

Varinės lituojamos jungtys

Alkūnė dviejų movų, vidus/vidus 45° 5041

NG: K5E



11504104	AAD732	12×12	vnt.	1,02
11504105	AAD733	15×15	vnt.	0,44
11504106	AAD734	18×18	vnt.	0,73
11504107	AAD735	22×22	vnt.	1,00
11504108	AAD736	28×28	vnt.	1,43
11504109	AAD737	35×35	vnt.	5,17
11504110	AAD738	42×42	vnt.	9,25
11504111	AAD739	54×54	vnt.	18,08 *

Alkūnė trumpa dviejų movų, vidus/vidus 90° 5090

NG: K5E



11509002	AAD746	8×8	vnt.	1,62
11509003	AAD747	10×10	vnt.	0,87
11509004	AAD748	12×12	vnt.	0,35
11509005	AAD749	15×15	vnt.	0,42
11509006	AAD750	18×18	vnt.	0,78
11509007	AAD751	22×22	vnt.	1,04
11509008	AAD752	28×28	vnt.	1,38
11509009	AAD753	35×35	vnt.	4,54
11509010	AAD754	42×42	vnt.	7,17
11509011	AAD755	54×54	vnt.	15,06 *

Kodas	SAP kodas	Prekės aprašymas	Gamintojo kodas	Mato vienetas	Kaina € be PVM

Alkūnė ilga dviejų movų, vidus/vidus 90° 5002A

NG: K5E



11500203	AAD841	10×10		vnt.	0,68
11500204	AAD842	12×12		vnt.	0,39
11500205	AAD843	15×15		vnt.	0,50
11500206	AAD844	18×18		vnt.	0,70
11500207	AAD845	22×22		vnt.	0,82
11500208	AAD846	28×28		vnt.	1,30
11500209	AAD847	35×35		vnt.	3,68
11500210	AAD848	42×42		vnt.	5,23
11500211	AAD849	54×54		vnt.	11,12
11500320	ABC844	64×64		vnt.	48,89

Mova redukuota vidus/vidus 5240

NG: K5E



11524003	AAD688	10×8		vnt.	1,86 *
11524005	AAD689	12×8		vnt.	1,73 *
11524006	AAD690	12×10		vnt.	0,96 *
11524008	AAD691	15×10		vnt.	1,36 *
11524009	AAD692	15×12		vnt.	0,51 *
11524010	AAD693	18×10		vnt.	1,29 *
11524011	AAD694	18×12		vnt.	1,24 *
11524012	AAD695	18×15		vnt.	0,46 *
11524014	AAD696	22×12		vnt.	2,68 *
11524015	AAD697	22×15		vnt.	1,15 *
11524016	AAD698	22×18		vnt.	0,80 *
11524019	AAD699	28×18		vnt.	2,52 *
11524020	AAD700	28×22		vnt.	1,28 *
11524024	AAD701	35×28		vnt.	6,13 *
11524028	AAD702	42×35		vnt.	8,34 *
11524031	AAN878	54×35		vnt.	15,12 *
11524032	ABN250	54×42		vnt.	15,08 *
11524034	ABN251	64×54		vnt.	12,61 *

Mova redukuota vidus/išorė 5243

NG: K5E



11524302	AAN362	10×6		vnt.	1,80 *
11524303	AAD706	10×8		vnt.	1,14 *
11524306	AAD708	12×10		vnt.	0,82
11524308	AAD709	15×10		vnt.	0,92
11524309	AAD710	15×12		vnt.	0,47
11524310	AAD711	18×10		vnt.	1,87
11524311	AAD712	18×12		vnt.	1,00
11524312	AAD713	18×15		vnt.	0,37
11524314	AAD714	22×12		vnt.	2,14
11524315	AAD715	22×15		vnt.	0,62
11524316	AAD716	22×18		vnt.	0,60
11524317	AAM928	28×12		vnt.	4,33 *
11524318	AAD717	28×15		vnt.	2,24
11524319	AAD718	28×18		vnt.	3,08
11524320	AAD719	28×22		vnt.	0,96
11524322	AAD720	35×18		vnt.	5,15 *
11524323	AAD721	35×22		vnt.	4,98
11524324	AAD722	35×28		vnt.	3,31
11524326	AAD723	42×22		vnt.	8,88
11524327	AAD724	42×28		vnt.	6,97
11524328	AAD725	42×35		vnt.	5,92
11524330	AAD726	54×28		vnt.	15,33
11524331	AAD727	54×35		vnt.	13,59
11524332	AAD728	54×42		vnt.	10,94
11524335	AAM718	64×54		vnt.	27,96 *

Mova 5270

NG: K5E



11527002	AAD678	8×8		vnt.	0,65
11527003	AAD679	10×10		vnt.	0,25
11527004	AAD680	12×12		vnt.	0,22
11527005	AAD681	15×15		vnt.	0,24
11527006	AAD682	18×18		vnt.	0,31

Kodas	SAP kodas	Prekės aprašymas	Gamintojo kodas	Mato vienetas	Kaina € be PVM
11527007	AAD683	22×22		vnt.	0,51
11527008	AAD684	28×28		vnt.	0,96
11527009	AAD685	35×35		vnt.	1,84
11527010	AAD686	42×42		vnt.	3,79
11527011	AAD687	54×54		vnt.	6,06
11527012	AAM924	64×64		vnt.	19,83 *

Trišakis 5130

NG: K5E



11513001	AAD764	6		vnt.	1,33
11513002	AAD765	8		vnt.	1,61
11513003	AAD766	10		vnt.	1,19
11513004	AAD767	12		vnt.	0,60
11513005	AAD768	15		vnt.	0,64
11513006	AAD769	18		vnt.	0,96
11513007	AAD770	22		vnt.	1,80
11513008	AAD771	28		vnt.	2,54
11513009	AAD772	35		vnt.	6,74
11513010	AAD773	42		vnt.	12,75
11513011	AAD774	54		vnt.	21,18 *
11513012	AAD775	64		vnt.	60,81 *

Trišakis redukuotas 5130R

NG: K5E



11513029	AAD780	12×10		vnt.	3,21 *
11513036	AAD783	15×10		vnt.	3,17 *
11513039	AAD784	15×12		vnt.	1,17 *
11513043	AAD785	15×18		vnt.	2,43 *
11513047	AAD787	18×12		vnt.	1,66 *
11513050	AAD788	18×15		vnt.	1,07 *
11513057	AAD791	22×12		vnt.	3,57 *
11513061	AAD792	22×15		vnt.	1,33
11513064	AAD793	22×18		vnt.	1,88
11513068	AAD794	22×28		vnt.	6,46 *
11513069	AAD795	28×12		vnt.	9,14 *
11513071	AAD796	28×15		vnt.	2,77
11513074	AAD797	28×18		vnt.	4,07
11513078	AAD798	28×22		vnt.	3,19
11513081	AAD799	35×15		vnt.	11,19 *
11513082	AAD800	35×18		vnt.	14,28
11513085	AAD801	35×22		vnt.	7,44
11513088	AAD802	35×28		vnt.	10,60
11513092	AAD807	42×22		vnt.	16,43
11513094	AAD803	42×28		vnt.	12,42
11513095	AAD839	42×35×35		vnt.	29,04 *
11513096	AAD804	42×42×35		vnt.	22,42
11513097	AAD805	54×35		vnt.	38,98
11513099	AAD806	54×42		vnt.	39,28 *

Nipelis lituojamu antgaliu su išoriniu sriegiu

NG: K5E



11573118	AAE020	½"×12		vnt.	1,37
11573122	AAE021	½"×15		vnt.	1,06
11573125	AAE022	½"×18		vnt.	1,19
11573126	AAE023	¾"×18		vnt.	1,56
11573129	AAE024	¾"×22		vnt.	1,77
11573134	AAE025	1"×28		vnt.	2,89
11573138	AAE026	1¼"×35		vnt.	4,64
11573138	AAE027	1½"×42		vnt.	9,36

Mova lituojamu antgaliu su vidiniu sriegiu

NG: K5E



11573322	AAE036	½"×15		vnt.	1,30
11573325	AAE037	½"×18		vnt.	1,92
11573329	AAE038	¾"×22		vnt.	2,67
11573330	VTA146	1"×22		vnt.	4,07
11573331	VTA146	¾"×28		vnt.	5,41
11573334	AAE039	1"×28		vnt.	3,47
11573335	VTA146	1¼"×35		vnt.	7,84

Užveržiamos jungtys variniams vamzdžiams

Jungtis tiesi su išoriniu sriegiu

NG: K5J



Kodas	SAP kodas	Prekės aprašymas	Gamintojo kodas	Mato vienetas	Kaina € be PVM
11598402	ABG593	10×⅜"		vnt.	1,55
11598403	ABG592	10×½"		vnt.	1,89
11598404	ABG595	12×⅜"		vnt.	1,64 *
11598405	ABG594	12×½"		vnt.	1,89
11598407	ABG596	15×½"		vnt.	1,87
11598409	ABG599	18×½"		vnt.	2,60
11598411	ABG602	22×¾"		vnt.	3,19
11598413	ABG603	28×1"		vnt.	5,43

Jungtis tiesi su vidiniu sriegiu

NG: K5J



Kodas	SAP kodas	Prekės aprašymas	Gamintojo kodas	Mato vienetas	Kaina € be PVM
11598440	ABG581	10×⅜"		vnt.	2,12 *
11598441	ABG580	10×½"		vnt.	2,12
11598442	ABG583	12×⅜"		vnt.	2,32 *
11598443	ABG582	12×½"		vnt.	2,49
11598444	ABG586	15×⅜"		vnt.	2,21
11598445	ABG584	15×½"		vnt.	2,12
11598447	ABG587	18×½"		vnt.	3,17
11598450	ABG591	22×¾"		vnt.	3,31
11551214	AAV019	28×1"		vnt.	5,63

Mova

NG: K5J



Kodas	SAP kodas	Prekės aprašymas	Gamintojo kodas	Mato vienetas	Kaina € be PVM
11598420	ABG566	10×10		vnt.	1,81
11598421	ABG568	12×12		vnt.	1,92
11598422	ABG570	15×15		vnt.	2,52
11598423	ABG573	18×18		vnt.	3,53
11598424	ABG576	22×22		vnt.	4,13
11598425	ABG579	28×28		vnt.	6,56

Mova redukuota

NG: K5J



Kodas	SAP kodas	Prekės aprašymas	Gamintojo kodas	Mato vienetas	Kaina € be PVM
11598426	ABG567	10×8		vnt.	2,32
11598427	ABG569	12×10		vnt.	1,92
11598428	ABG571	15×10		vnt.	2,60
11598429	ABG572	15×12		vnt.	3,65
11598431	ABG575	18×15		vnt.	3,33
11598432	ABG577	22×15		vnt.	4,61 *
11598433	ABG578	22×18		vnt.	4,46

Alkūnė

NG: K5J



Kodas	SAP kodas	Prekės aprašymas	Gamintojo kodas	Mato vienetas	Kaina € be PVM
11598461	ABG535	10×10		vnt.	2,80
11598462	ABG536	12×12		vnt.	2,63
11598463	ABG537	15×15		vnt.	2,94
11598464	ABG538	18×18		vnt.	4,16
11598465	ABG539	22×22		vnt.	4,72
11598466	ABG540	28×28		vnt.	7,89

Trišakis

NG: K5J



Kodas	SAP kodas	Prekės aprašymas	Gamintojo kodas	Mato vienetas	Kaina € be PVM
11598490	ABG604	10		vnt.	3,87
11598491	ABG605	12		vnt.	3,76
11598492	ABG607	15		vnt.	5,48
11598493	ABG610	18		vnt.	6,45
11598494	ABG612	22		vnt.	7,07

Presuojamo plieno sistema

KAN-therm STEEL presuojamo plieno sistema

Presuojamas vamzdis (cinkuotas iš išorės), ilgis 6 m

NG: K5M



Kodas	SAP kodas	Prekės aprašymas	Gamintojo kodas	Mato vienetas	Kaina € be PVM
620460.5	ATO410	15×1,2 mm	1530207028	m	1,81
620461.6	ATO411	18×1,2 mm	1530207029	m	2,15
620462.7	ATO412	22×1,5 mm	1530207030	m	2,87
620463.8	HAL439	28×1,5 mm	1530207031	m	3,75
620464.9	HAL440	35×1,5 mm	1530207032	m	5,35
620465.1	HAL441	42×1,5 mm	1530207033	m	6,82
620466.0	HAL442	54×1,5 mm	1530207034	m	8,90
620483.6	HAL443	66,7×1,5 mm	1530207036	m	17,26
620480.3	HAL444	76,1×2,0 mm	1530207037	m	23,54
620481.4	HAL445	88,9×2,0 mm	1530207038	m	25,51
620482.5	HAL446	108×2,0 mm	1530207026	m	30,75

Presuojama jungtis su išoriniu sriegiu

NG: K5M



620227.3	HAK405	15×⅜"	1509045005	vnt.	5,03
620228.4	ATO522	15×½"	1509045003	vnt.	5,03
620229.5	ATO524	18×½"	1509045006	vnt.	5,22
620230.6	HAK406	18×¾"	1509045007	vnt.	6,02
6241015	ATO526	22×½"	1509045019	vnt.	5,36
6240135	HAK407	22×¾"	1509045009	vnt.	6,02
6241026	HAK408	22×1"	1509257031	vnt.	6,58
6249852	HAK409	28×¾"	1509042021	vnt.	8,22
6240146	HAK410	28×1"	1509045010	vnt.	7,67
6341247	HAK411	35×1"	1509045020	vnt.	10,70
6240157	HAK412	35×1¼"	1509045012	vnt.	9,83
6240168	HAK413	42×1½"	1509045013	vnt.	10,97
6240179	HAK414	54×2"	1509045014	vnt.	16,98
6340422	HAK415	66,7×2½"	1509042022	vnt.	55,66
6302823	HAK416	76,1×2½"	1509045016	vnt.	57,94
6302825	HAK417	88,9×3"	1509045017	vnt.	68,80

Presuojama išardoma jungtis su išoriniu sriegiu

NG: K5M



620719.0	AED953	15×½"	1509272000	vnt.	6,48
6207036	HAK372	18×½"	1509272006	vnt.	8,28
6240916	HAK373	22×¾"	1509272001	vnt.	9,30
6240927	HAK374	28×1"	1509272002	vnt.	15,11
6240938	HAK375	35×114"	1509272003	vnt.	20,61
6240949	HAK376	42×1½"	1509272004	vnt.	31,26
6240951	HAK377	54×2"	1509272005	vnt.	67,17

Presuojama jungtis su vidiniu sriegiu

NG: K5M



620237.2	ATO534	15×½"	1509044003	vnt.	5,03
620238.3	ATO535	18×½"	1509044005	vnt.	5,12
620239.4	HAK393	18×¾"	1509044006	vnt.	6,02
6302708	ATO537	22×½"	1509044008	vnt.	6,02
6240102	HAK394	22×¾"	1509044010	vnt.	6,02
6240113	HAK395	28×½"	1509044015	vnt.	9,14
6249830	HAK396	28×¾"	1509044014	vnt.	8,22
6240124	HAK397	28×1"	1509044011	vnt.	7,67
6340917	HAK398	35×½"	1509042002	vnt.	8,50
6340928	HAK399	35×¾"	1509044017	vnt.	9,07
6340939	HAK400	35×1"	1509044000	vnt.	9,07
6241004	HAK401	35×1¼"	1509044016	vnt.	8,39
6302721	HAK402	42×1½"	1509044012	vnt.	23,07
6302723	HAK403	54×2"	1509044013	vnt.	25,97

Kodas	SAP kodas	Prekės aprašymas	Gamintojo kodas	Mato vienetas	Kaina € be PVM

Presuojamas nipelis su vidiniu sriegiu

NG: K5M



620243.8	HAK359	15×½"	1509076003	vnt.	2,40 *
620244.9	HAK360	18×½"	1509076004	vnt.	2,55 *
620245.1	AED950	18×¾"	1509076005	vnt.	2,80 *
6240960	HAK361	22×½"	1509076006	vnt.	3,18 *
6240971	HAK362	22×¾"	1509076007	vnt.	3,51 *

Presuojama mova

NG: K5M



620136.0	ATO445	15×15	1509245003	vnt.	1,64
620137.1	ATO446	18×18	1509245004	vnt.	1,72
6240003	ATO447	22×22	1509245006	vnt.	2,00
6240014	HAK252	28×28	1509245007	vnt.	2,49
6240025	HAK253	35×35	1509245008	vnt.	4,12
6240036	HAK254	42×42	1509245009	vnt.	5,53
6240047	HAK255	54×54	1509245010	vnt.	6,55
6340411	HAK256	66,7×66,7	1509245000	vnt.	23,82
6206200	HAK257	76,1×76,1	1509245011	vnt.	28,17
6206211	HAK258	88,9×88,9	1509245012	vnt.	34,26
6206222	HAK259	108×108	1509245001	vnt.	47,13

Presuojama redukcinė mova

NG: K5M



620112.9	HAK268	22×15	1509052000	vnt.	2,74 *

Presuojama ilga mova

NG: K5M



620144.8	HAK311	15×15	1509080003	vnt.	1,85
620145.9	HAK312	18×18	1509080004	vnt.	2,07
6240058	HAK313	22×22	1509080005	vnt.	2,39
6240069	HAK314	28×28	1509080006	vnt.	2,98
6240071	HAK315	35×35	1509080007	vnt.	6,44
6240080	HAK316	42×42	1509080008	vnt.	7,08
6240091	HAK317	54×54	1509080009	vnt.	8,33
6341357	HAK318	66,7×66,7	1509080014	vnt.	48,18 *
6206233	HAK319	76,1×76,1	1509080011	vnt.	51,82 *
6206244	HAK320	88,9×88,9	1509080012	vnt.	58,51 *
6206255	HAK321	108×108	1509080000	vnt.	70,20 *

Presuojama 90° alkūnė

NG: K5M



620155.8	ATO417	15×15	1509068037	vnt.	2,35
620156.9	ATO418	18×18	1509068038	vnt.	2,73
6240181	ATO419	22×22	1509068039	vnt.	3,08
6240190	HAK601	28×28	1509068040	vnt.	4,21
6240201	HAK602	35×35	1509068041	vnt.	10,26
6240212	HAK603	42×42	1509068042	vnt.	16,18
6240223	HAK604	54×54	1509068043	vnt.	20,09
6340281	HAK606	66,7×66,7	1509068049	vnt.	39,56
6208004	HAK605	76,1×76,1	1509068045	vnt.	53,57
6208048	HAK607	88,9×88,9	1509068047	vnt.	67,67
6208059	HAK608	108×108	1509068036	vnt.	92,75

Presuojama 90° alkūnė-nipelis

NG: K5M



620163.5	ATO424	15×15	1509068053	vnt.	2,35
620164.6	ATO425	18×18	1509068054	vnt.	2,73
6240410	ATO426	22×22	1509068055	vnt.	3,08
6240421	HAK618	28×28	1509068056	vnt.	4,21
6240432	HAK619	35×35	1509068058	vnt.	10,26
6240443	HAK620	42×42	1509068059	vnt.	16,18
6240454	HAK621	54×54	1509068060	vnt.	20,09
6340290	HAK622	66,7×66,7	1509068066	vnt.	42,24
6208061	HAK623	76,1×76,1	1509068062	vnt.	57,05
6208070	HAK624	88,9×88,9	1509068064	vnt.	69,35
6208081	HAK625	108×108	1509068050	vnt.	94,79

SYSTEM **KAN-therm**

Inovatyvios vandentiekio ir šildymo sistemos

SYSTEM KAN-therm



∅12-168,3 mm

∅12-108 mm

SYSTEM **KAN-therm**

Inox

Privalumai:

- greitas ir patikimas sistemos montavimas be atviros ugnies naudojimo,
- platus skirtingo skersmens vamzdžių ir jungčių asortimentas – nuo 12 iki 168,3 mm,
- platus darbinės temperatūros diapazonas nuo -35°C iki 130°C,
- atsparumas aukštam slėgiui, iki 16 barų,
- mažas pasipriešinimas vamzdžiuose ir jungtyse
- galimybė naudoti su plastikinėmis sistemomis KAN-therm,
- nedidelis vamzdžių ir jungčių svoris,
- mechaninis atsparumas,
- montuojant ir eksploatuojant, nėra užsidegimo rizikos (degumo klasė A),
- neužpresuotų sujungimų signalizavimo sistema.

SYSTEM **KAN-therm**

Steel

Privalumai:

- greitas ir patikimas sistemos montavimas be atviros ugnies naudojimo,
- platus skirtingo skersmens vamzdžių ir jungčių asortimentas – nuo 12 iki 108 mm,
- platus darbinės temperatūros diapazonas nuo -35°C iki 130°C,
- atsparumas aukštam slėgiui, iki 16 barų,
- mažas pasipriešinimas vamzdžiuose ir jungtyse
- galimybė naudoti su plastikinėmis sistemomis KAN-therm,
- nedidelis vamzdžių ir jungčių svoris,
- mechaninis atsparumas,
- montuojant ir eksploatuojant, nėra užsidegimo rizikos (degumo klasė A),
- neužpresuotų sujungimų signalizavimo sistema.

SĖKMĖS TECHNOLOGIJA

www.kan-therm.com

ISO **9001**

Presuojama 45° alkūnė

NG: K5M



Kodas	SAP kodas	Prekės aprašymas	Gamintojo kodas	Mato vienetas	Kaina € be PVM
620170.1	ATO431	15×15	1509068006	vnt.	2,78
620171.2	ATO432	18×18	1509068007	vnt.	2,95
6240511	ATO433	22×22	1509068008	vnt.	3,10
6240520	HAK609	28×28	1509068009	vnt.	4,22
6240531	HAK610	35×35	1509068010	vnt.	8,29
6240542	HAK611	42×42	1509068011	vnt.	11,10
6240553	HAK612	54×54	1509068012	vnt.	14,79
6340312	HAK613	66,7×66,7	1509068018	vnt.	39,36
6208125	HAK614	76,1×76,1	1509068014	vnt.	46,90
6208136	HAK615	88,9×88,9	1509068016	vnt.	59,86
6208147	HAK616	108×108	1509068004	vnt.	85,98

Presuojama 45° alkūnė-nipelis

NG: K5M



Kodas	SAP kodas	Prekės aprašymas	Gamintojo kodas	Mato vienetas	Kaina € be PVM
620177.8	ATO438	15×15	1509068023	vnt.	2,52
620178.9	ATO439	18×18	1509068024	vnt.	2,61
6240465	ATO440	22×22	1509068025	vnt.	2,80
6240476	HAK626	28×28	1509068026	vnt.	4,22
6240487	HAK627	35×35	1509068027	vnt.	7,67
6240498	HAK628	42×42	1509068028	vnt.	11,10
6240509	HAK629	54×54	1509068029	vnt.	14,79
6340301	HAK630	66,7×66,7	1509068019	vnt.	42,01
6208092	HAK631	76,1×76,1	1509068031	vnt.	51,80
6208103	HAK632	88,9×88,9	1509068033	vnt.	61,82
6208114	HAK633	108×108	1509068021	vnt.	84,54

Presuojamas trišakis

NG: K5M



Kodas	SAP kodas	Prekės aprašymas	Gamintojo kodas	Mato vienetas	Kaina € be PVM
620249.3	ATO477	15×15×15	1509257010	vnt.	4,48
620250.4	ATO478	18×18×18	1509257011	vnt.	4,81
6240564	ATO479	22×22×22	1509257012	vnt.	5,18
6240575	HAK477	28×28×28	1509257013	vnt.	6,93
6240586	HAK478	35×35×35	1509257014	vnt.	10,82
6240597	HAK479	42×42×42	1509257015	vnt.	15,95
6240608	HAK480	54×54×54	1509257016	vnt.	19,14
6340334	HAK481	66,7×66,7×66,7	1509257025	vnt.	73,89
6206442	HAK482	76,1×76,1×76,1	1509257018	vnt.	99,26
6206453	HAK483	88,9×88,9×88,9	1509257019	vnt.	114,71
6206464	HAK484	108×108×108	1509257008	vnt.	139,65

Presuojamas redukcinis trišakis

NG: K5M



Kodas	SAP kodas	Prekės aprašymas	Gamintojo kodas	Mato vienetas	Kaina € be PVM
620277.9	HAK515	15×18×15	1509257027	vnt.	4,81
620278.1	HAK516	18×22×18	1509257028	vnt.	5,38
620258.1	ATO486	18×15×18	1509260011	vnt.	4,81
620279.0	ATO487	18×22×18	1509257029	vnt.	4,83
620260.3	ATO488	22×15×22	1509260014	vnt.	5,12
620261.4	ATO489	22×18×22	1509260015	vnt.	5,18
6240718	HAK523	22×28×22	1509257030	vnt.	6,02
620262.5	HAK524	28×15×28	1509260017	vnt.	6,87
620263.6	HAK525	28×18×28	1509260018	vnt.	7,10
6240729	HAK526	28×22×28	1509260020	vnt.	7,47
620265.8	HAK527	35×15×35	1509260021	vnt.	10,09
620266.9	HAK528	35×18×35	1509260022	vnt.	10,68
6240731	HAK529	35×22×35	1509260024	vnt.	10,88
6240740	HAK530	35×28×35	1509260025	vnt.	11,04
6240751	HAK531	42×22×42	1509260026	vnt.	14,58
6240762	HAK532	42×28×42	1509260027	vnt.	15,10
6240773	HAK533	42×35×42	1509260028	vnt.	14,76
6240784	HAK534	54×22×54	1509260029	vnt.	17,36
6240795	HAK535	54×28×54	1509260030	vnt.	17,70
6240806	HAK536	54×35×54	1509260031	vnt.	18,23
6240817	HAK537	54×42×54	1509260032	vnt.	19,13
6340345	HAK538	66,7×28×66,7	1509260054	vnt.	62,49
6340356	HAK539	66,7×35×66,7	1509260037	vnt.	64,45
6340367	HAK540	66,7×42×66,7	1509260055	vnt.	68,33
6340378	HAK541	66,7×54×66,7	1509260056	vnt.	74,21

Kodas	SAP kodas	Prekės aprašymas	Gamintojo kodas	Mato vienetas	Kaina € be PVM
6303371	HAK542	76,1×22×76,1	1509260038	vnt.	63,20
6303373	HAK543	76,1×28×76,1	1509260039	vnt.	65,74
6303375	HAK544	76,1×35×76,1	1509260040	vnt.	67,83
6303377	HAK545	76,1×42×76,1	1509260041	vnt.	71,91
6206475	HAK546	76,1×54×76,1	1509260044	vnt.	105,51
6340389	HAK547	76,1×66,7×76,1	1509260057	vnt.	88,86
6303379	HAK548	88,9×22×88,9	1509260045	vnt.	62,21
6303381	HAK549	88,9×28×88,9	1509260046	vnt.	80,91
6303383	HAK550	88,9×35×88,9	1509260047	vnt.	81,59
6303385	HAK551	88,9×42×88,9	1509260048	vnt.	82,39
6303387	HAK552	88,9×54×88,9	1509260049	vnt.	88,16
6340391	HAK553	88,9×66,7×88,9	1509260058	vnt.	91,47
6206486	HAK554	88,9×76,1×88,9	1509260052	vnt.	105,75
6303389	HAK555	108×22×108	1509260000	vnt.	93,01 *
6303391	HAK556	108×28×108	1509260001	vnt.	93,84 *
6303393	HAK557	108×35×108	1509260002	vnt.	95,46 *
6303395	HAK558	108×42×108	1509260003	vnt.	96,10 *
6303397	HAK559	108×54×108	1509260004	vnt.	96,54 *
6303399	HAK560	108×76,1×108	1509260005	vnt.	98,34 *
6206497	HAK561	108×88,9×108	1509260006	vnt.	137,81 *

Presuojamas redukcinis trišakis

NG: K5M



620673.9	HAK520	22×15×15	1509260013	vnt.	12,78
620674.1	HAK522	22×22×15	1509260016	vnt.	12,81

Presuojamas keturšakis

NG: K5M



620288.9	ATO561	15×15×15×15	1509057002	vnt.	14,04
620289.1	ABR978	18×15×18×15	1509057004	vnt.	15,41
620290.0	AIP552	22×15×22×15	1509057005	vnt.	16,18
620291.1	ALZ725	22×18×22×18	1509057006	vnt.	17,33
620713.5	ALZ726	28×15×28×15	1509057007	vnt.	16,70
620714.6	ALZ727	28×18×28×18	1509057008	vnt.	17,58
6240828	HAK293	28×22×28×22	1509057009	vnt.	18,34 *

Presuojamas redukcinis nipelis

NG: K5M



620213.0	ATO459	18×15	1509221021	vnt.	1,49
620215.2	ATO460	22×15	1509221023	vnt.	1,49
620216.3	ATO461	22×18	1509221024	vnt.	1,60
620217.4	HAK434	28×15	1509221025	vnt.	2,45
620218.5	HAK435	28×18	1509221026	vnt.	2,45
6240234	HAK436	28×22	1509221027	vnt.	2,07
6240245	HAK437	35×22	1509221028	vnt.	2,84
6240256	HAK438	35×28	1509221029	vnt.	2,45
6246651	HAK439	42×22	1509221039	vnt.	4,25
6240267	HAK440	42×28	1509221040	vnt.	4,62
6240278	HAK441	42×35	1509221030	vnt.	5,31
620667.3	HAK442	54×18	1509221031	vnt.	18,59
6240289	HAK443	54×22	1509221032	vnt.	18,78
6240291	HAK444	54×28	1509221033	vnt.	18,78
6240300	HAK445	54×35	1509221041	vnt.	9,74
6240993	HAK446	54×42	1509221034	vnt.	10,07
6340213	HAK447	66,7×28	1509221010	vnt.	35,80
6340224	HAK448	66,7×35	1509221011	vnt.	32,33
6340235	HAK449	66,7×42	1509221012	vnt.	32,52
6340246	HAK450	66,7×54	1509221013	vnt.	32,81
6206387	HAK451	76,1×42	1509221035	vnt.	33,78
6206398	HAK452	76,1×54	1509221036	vnt.	36,69
6340257	HAK453	76,1×66,7	1509221016	vnt.	37,02
6206409	HAK454	88,9×54	1509221037	vnt.	43,26
6340268	HAK455	88,9×66,7	1509221014	vnt.	41,69
6206411	HAK456	88,9×76,1	1509221038	vnt.	46,42
6340279	HAK457	108×66,7	1509221015	vnt.	48,41
6206420	HAK458	108×76,1	1509221017	vnt.	49,04
6206431	HAK459	108×88,9	1509221018	vnt.	57,59

Kodas	SAP kodas	Prekės aprašymas	Gamintojo kodas	Mato vienetas	Kaina € be PVM

Presuojama ilga alkūnė su išoriniu sriegiu

NG: K5M



620198.7	HAK635	15×⅜"	1509070003	vnt.	5,87 *
620199.8	HAK636	15×½"	1509070002	vnt.	6,13
620200.9	ATO547	18×½"	1509070004	vnt.	6,64
6240366	HAK638	22×¾"	1509070005	vnt.	8,09
6240377	HAK639	28×1"	1509070006	vnt.	9,93
6240388	HAK640	35×1¼"	1509070007	vnt.	15,06
6240399	HAK641	42×1½"	1509070008	vnt.	25,17
6240401	HAK642	54×2"	1509070009	vnt.	37,32

Presuojama alkūnė su vidiniu sriegiu

NG: K5M



620093.1	CDC471	15×⅜"	1509069005	vnt.	15,95 *
620094.2	CDC480	15×½"	1509069004	vnt.	16,18
620095.3	CDC469	18×½"	1509069006	vnt.	16,50
6249577	HAK651	22×½"	1509068000	vnt.	16,86
6240964	HAK652	22×¾"	1509068001	vnt.	17,03
6241169	HAK653	28×½"	1509069007	vnt.	17,03
6241171	HAK654	28×¾"	1509069008	vnt.	17,99
6249588	HAK655	28×1"	1509069009	vnt.	20,05
6241180	HAK656	35×½"	1509069010	vnt.	26,48
6241061	HAK657	35×¾"	1509069011	vnt.	28,43
6249599	HAK658	35×1"	1509068002	vnt.	29,42

Presuojamas trišakis su vidiniu atšakos sriegiu

NG: K5M



620281.2	HAK485	15×½"×15	1509258004	vnt.	6,40
620282.3	HAK486	18×½"×18	1509258005	vnt.	6,40
620984.1	HAK487	18×¾"×18	1509258006	vnt.	6,50
6240619	HAK488	22×½"×22	1509258008	vnt.	7,01
6240621	HAK489	22×¾"×22	1509258007	vnt.	7,35
6240630	HAK490	28×½"×28	1509258009	vnt.	8,18
6240641	HAK491	28×¾"×28	1509258010	vnt.	10,05
6249601	HAK492	28×1"×28	1509257021	vnt.	14,18
6240652	HAK493	35×½"×35	1509258011	vnt.	11,17
6240663	HAK494	35×¾"×35	1509258012	vnt.	14,38
6249610	HAK495	35×1"×35	1509257022	vnt.	15,90
6240674	HAK496	42×½"×42	1509258014	vnt.	17,36
6240685	HAK497	42×¾"×42	1509258015	vnt.	20,54
6249621	HAK498	42×1"×42	1509257023	vnt.	20,58
6240696	HAK499	54×½"×54	1509258016	vnt.	19,13
6240707	HAK500	54×¾"×54	1509258018	vnt.	22,97
6241070	HAK501	54×1"×54	1509258000	vnt.	23,16
6340400	HAK502	66,7×¾"×66,7	1509257024	vnt.	75,65
6206508	HAK503	76,1×¾"×76,1	1509258020	vnt.	84,06
6206519	HAK504	88,9×¾"×88,9	1509258021	vnt.	91,32
6206521	HAK505	108×¾"×108	1509258001	vnt.	109,89

Presuojamas apėjimas

NG: K5M



620193.2	ATO581	15×15	1509022005	vnt.	2,63
620194.3	ATO582	18×18	1509022006	vnt.	2,86
6240883	HAK354	22×22	1509022007	vnt.	3,30
6240894	HAK355	28×28	1509022008	vnt.	4,07

Presuojamas lankas 90°

NG: K5M



620185.5	HAK331	15×15	1509011002	vnt.	2,12 *
620186.6	HAK332	18×18	1509011003	vnt.	2,31 *
6240839	HAK333	22×22	1509011004	vnt.	2,32 *
6240841	HAK334	28×28	1509011005	vnt.	2,73 *
6240850	HAK335	35×35	1509011007	vnt.	6,40 *
6240861	HAK336	42×42	1509011008	vnt.	10,42 *
6240872	HAK337	54×54	1509011009	vnt.	13,15 *

Kodas	SAP kodas	Prekės aprašymas	Gamintojo kodas	Mato vienetas	Kaina € be PVM

Presuojama aklė

NG: K5M



620295.5	HAK269	15	1509250002	vnt.	2,98
620296.6	HAK270	18	1509250003	vnt.	3,18
6240311	HAK271	22	1509250004	vnt.	3,39
6240322	HAK272	28	1509250005	vnt.	5,03
6240333	HAK273	35	1509250006	vnt.	5,72
6240344	HAK274	42	1509250007	vnt.	8,99
6240355	HAK275	54	1509250008	vnt.	10,26
6340171	HAK276	66,7	1509250025	vnt.	28,75 *
6206915	HAK277	76,1	1509250010	vnt.	29,19 *
6206926	HAK278	88,9	1509250012	vnt.	36,34 *
6206937	HAK279	108	1509250001	vnt.	51,53 *

Presuojama flanšas PN16

NG: K5M



6341500	HAK343	35	1509091000	vnt.	61,33
6341511	HAK344	42	1509091001	vnt.	67,41
6341522	HAK345	54	1509091002	vnt.	73,68
6340323	HAK346	66,7	1509091005	vnt.	98,20
620659.6	HAK347	76,1	1509091003	vnt.	102,30
620660.7	HAK348	88,9	1509091004	vnt.	121,53
620661.8	HAK349	108	1509091010	vnt.	144,28

Tarpinė LBP FPMViton, -30 ... +180°C

NG: K5M



6119401	ARH929	15	1509182030	vnt.	0,62
6119410	ARH930	18	1509182029	vnt.	0,72
6119421	ARH931	22	1509182031	vnt.	0,83
6119432	ARH932	28	1509182032	vnt.	1,03
6119443	ARH933	35	1509182033	vnt.	1,35
6119454	*HAJ768*	42	1509182034	vnt.	0,83
6119465	*HAJ769*	54	1509182035	vnt.	1,03
611937.7	*HAJ771*	76,1	1609182020	vnt.	3,93
611938.8	*HAJ772*	88,9	1609182021	vnt.	4,70
611939.9	*HAJ773*	108	1609182022	vnt.	8,81

VEXVE X™ rutulinis ventilis presuojamas, PN16, T_{MAX}+120°C

NG: KGB



3755656	CGP892	18 kv=8,0	108015X	vnt.	22,76 *
3755657	CGP894	22 kv=14,0	108020X	vnt.	27,20 *
3755658	CGP893	28 kv=25,0	108025X	vnt.	32,47 *
3755659	CGP896	35 kv=41,0	108032X	vnt.	45,95 *
3755660	CGP895	42 kv=67,0	108040X	vnt.	56,80 *
3755661	CGP897	54 kv=105,0	108050X	vnt.	74,33 *

VEXVE X™ srauto reguliavimo presuojamas rutulinis ventilis, PN16, T_{MAX}+120°C

NG: KGB



4011624	CGP891	18 kv=2,61	148015X	vnt.	81,21 *
4011625	CGP890	22 kv=8,18	148020X	vnt.	101,52 *
4011626	CGP889	28 kv=13,75	148025X	vnt.	11,06 *
4011627	CGP888	35 kv=17,29	148032X	vnt.	143,73 *
4011628	CGP887	42 kv=25,14	148040X	vnt.	169,87 *
4011629	CGP886	54 kv=39,73	148050X	vnt.	194,99 *

KAN-therm INOX presuojamo nerūdijančio plieno sistema

Presuojamas nerūdijančio plieno vamzdis 1.4404, AISI316, ilgis 6 m

NG: KIN



611791.4	HAL455	15×1,0 mm	1629194001	m	6,49
611792.5	HAL456	18×1,0 mm	1629194002	m	7,69
611793.6	HAL457	22×1,2 mm	1629194003	m	10,33
611794.7	HAL458	28×1,2 mm	1629194004	m	12,80
611795.8	HAL459	35×1,5 mm	1629194005	m	18,92
611796.9	HAL460	42×1,5 mm	1629194006	m	23,32
611797.1	HAL461	54×1,5 mm	1629194007	m	29,48

Kodas	SAP kodas	Prekės aprašymas	Gamintojo kodas	Mato vienetas	Kaina € be PVM
611798.0	HAL462	76,1×2,0 mm	1629194008	m	65,30 *
611799.1	HAL463	88,9×2,0 mm	1629194009	m	74,81 *
611800.2	HAL464	108×2,0 mm	1629194000	m	89,43 *
6310100	HAL465	139,7×2,0 mm	1629194035	m	161,44 *
6310101	HAL466	168,3×2,0 mm	1629194036	m	195,16 *

Presuojamas nerūdijančio plieno vamzdis 1.4521, AISI444, ilgis 6 m

NG: KIN



6221506	HAL467	15×1,0 mm	1629194021	m	5,24
6221807	HAL468	18×1,0 mm	1629194023	m	6,27
6222207	HAL469	22×1,2 mm	1629194025	m	8,38
6222808	HFZ955	28×1,2 mm	1629194027	m	10,43
6223510	HAL470	35×1,5 mm	1629194005	m	15,35
6224212	HFZ954	42×1,5 mm	1629194031	m	19,00
6225412	HAL471	54×1,5 mm	1629194033	m	24,52
	CHE413	76,1×2,0 mm	1629194066	m	52,46 *
	CHE429	88,9×2,0 mm	1629194067	m	61,86 *
	CHE415	108×2,0 mm	1629194068	m	75,05 *

Presuojama jungtis su išoriniu sriegiu INOX, AISI316

NG: KIN



6190580	HAK960	15×½"	1609045004	vnt.	9,78
6190591	HAK961	15×¾"	1609045005	vnt.	9,78
6190602	HAK962	18×½"	1609045006	vnt.	10,78
6190613	HAK963	18×¾"	1609045007	vnt.	10,79
6190635	HAK964	22×½"	1609045009	vnt.	11,45
6190646	HAK965	22×¾"	1609045010	vnt.	11,45
6190624	HAK966	22×1"	1609045008	vnt.	11,45
6190679	HAK967	28×¾"	1609045013	vnt.	15,38
6190657	HAK968	28×1"	1609045012	vnt.	15,37
6190668	HAK969	28×1¼"	1609045011	vnt.	15,38
6190681	HAK970	35×1"	1609045015	vnt.	20,30
6190701	HAK971	35×1¼"	1609045016	vnt.	20,31
6190690	HAK972	35×1½"	1609045014	vnt.	20,32
6190723	HAK973	42×1¼"	1609045018	vnt.	29,95
6190712	HAK974	42×1½"	1609045017	vnt.	29,98
6190734	HAK975	54×1½"	1609045019	vnt.	44,48
6190745	HAK976	54×2"	1609045020	vnt.	44,48
620475.9	HAK977	76,1×2½"	1609045002	vnt.	201,74 *
620476.1	HAK978	88,9,1×3"	1609045003	vnt.	301,89 *

Presuojama išardoma jungtis su išoriniu sriegiu INOX, AISI316

NG: KIN



6192120	*HAK863*	15×½"	1609272000	vnt.	16,84
6192131	HAK864	15×¾"	1609272011	vnt.	16,83 *
6192142	*HAK865*	18×½"	1609272012	vnt.	19,29
6192153	HAK866	18×¾"	1609272003	vnt.	19,31 *
6192164	*HAK867*	22×½"	1609272005	vnt.	20,09
6192175	*HAK868*	22×¾"	1609272013	vnt.	20,09
6192186	HAK869	22×1"	1609272004	vnt.	20,49 *
6192197	*HAK870*	28×1"	1609272014	vnt.	29,76
6192208	*HAK871*	35×1¼"	1609272015	vnt.	37,30
6192219	*HAK872*	42×1½"	1609272009	vnt.	46,44
6192296	*HAK873*	54×2"	1609272016	vnt.	86,64

Presuojama jungtis su vidiniu sriegiu INOX, AISI316

NG: KIN



6190415	HAK942	15×½"	1609042000	vnt.	9,78
6190426	HAK943	15×¾"	1609042001	vnt.	9,78
6190437	HAK944	18×½"	1609042002	vnt.	10,78
6190448	HAK945	18×¾"	1609042003	vnt.	10,78
6190461	HAK947	22×½"	1609042005	vnt.	11,45
6190470	HAK948	22×¾"	1609042006	vnt.	11,45
6190459	HAK949	22×1"	1609042004	vnt.	11,69
6193308	HAK950	28×½"	1609042027	vnt.	15,41
6190503	HAK951	28×¾"	1609042009	vnt.	15,37
6190481	HAK946	28×1"	1609042007	vnt.	15,69
6190492	HAK952	28×1¼"	1609042008	vnt.	17,38
6190514	HAK953	35×1"	1609042012	vnt.	20,31
6190536	HAK955	35×1¼"	1609042011	vnt.	20,30

Kodas	SAP kodas	Prekės aprašymas	Gamintojo kodas	Mato vienetas	Kaina € be PVM
6190525	HAK954	35×1½"	1609042010	vnt.	20,31
6190558	HAK957	42×1¼"	1609042014	vnt.	29,96
6190547	HAK956	42×1½"	1609042013	vnt.	29,95
6190569	HAK958	54×1½"	1609042015	vnt.	44,48
6190571	HAK959	54×2"	1609042016	vnt.	44,47

Presuojama išardoma jungtis su vidiniu sriegiu INOX, AISI316

NG: KIN



6192021	HAK846	15×½"	1609271000	vnt.	22,24 *
6192032	HAK847	15×¾"	1609271001	vnt.	22,23 *
6192043	HAK848	18×½"	1609271002	vnt.	25,15 *
6192054	HAK849	18×¾"	1609271003	vnt.	25,15 *
6192065	HAK850	22×¾"	1609271010	vnt.	26,25 *
6192076	HAK851	22×1"	1609271004	vnt.	26,25 *
6192087	HAK852	28×1"	1609271011	vnt.	37,29 *
6192098	HAK853	35×1¼"	1609271012	vnt.	49,08 *
6192109	HAK854	42×1½"	1609271013	vnt.	63,44 *
6192111	HAK855	54×2"	1609271009	vnt.	113,83 *

Presuojama mova INOX, AISI316

NG: KIN



6190943	HAK705	15×15	1609245003	vnt.	5,18
6190954	HAK706	18×18	1609245004	vnt.	5,49
6190965	HAK707	22×22	1609245012	vnt.	6,51
6190976	HAK708	28×28	1609245003	vnt.	7,42
6190987	HAK709	35×35	1609245014	vnt.	9,09
6190998	HAK710	42×42	1609245015	vnt.	12,36
6191009	HAK711	54×54	1609245016	vnt.	14,82
620415.4	HAK712	76,1×76,1	1609245010	vnt.	71,91 *
620416.5	HAK713	88,9×88,9	1609245011	vnt.	83,70 *
620417.6	HAK714	108×108	1609245000	vnt.	107,87 *
6310001	HAK715	139,7×139,7	1609245017	vnt.	276,84 *
6310011	HAK716	168,3×168,3	1609245018	vnt.	327,18 *

Presuojama ilga mova INOX, AISI316

NG: KIN



6191284	HAK743	15×15	1609080001	vnt.	8,63
6191295	HAK744	18×18	1609080002	vnt.	9,00
6191306	HAK745	22×22	1609080003	vnt.	10,21
6191317	HAK746	28×28	1609080004	vnt.	11,90
6191328	HAK747	35×35	1609080005	vnt.	13,15
6191339	HAK748	42×42	1609080010	vnt.	15,38
6191341	HAK749	54×54	1609080007	vnt.	19,88
620428.6	HAK750	76,1×76,1	1609080008	vnt.	108,93 *
620429.7	HAK751	88,9×88,9	1609080009	vnt.	123,30 *
620430.8	HAK752	108×108	1609080000	vnt.	148,46 *

Presuojama 90° alkūnė INOX, AISI316

NG: KIN



6190206	HAL007	15×15	1609068150	vnt.	7,52
6190217	HAL008	18×18	1609068151	vnt.	8,54
6190228	HAL009	22×22	1609068152	vnt.	10,33
6190239	HAL010	28×28	1609068115	vnt.	13,01
6190241	HAL011	35×35	1609068153	vnt.	17,39
6190250	HAL012	42×42	1609068146	vnt.	28,06
6190261	HAL013	54×54	1609068155	vnt.	40,50
6230004	HAL014	76,1×76,1	1609068125	vnt.	107,91 *
6230015	HAL015	88,9×88,9	1609068128	vnt.	129,17 *
6230026	HAL016	108×108	1609068107	vnt.	177,25 *
6310002	HAL017	139,7×139,7	1609068156	vnt.	478,18 *
6310012	HAL018	168,3×168,3	1609068157	vnt.	629,19 *

Presuojama 90° alkūnė-nipelis INOX, AISI316

NG: KIN



6190349	HAL019	15×15	1609068143	vnt.	7,51
6190351	HAL020	18×18	1609068144	vnt.	8,54
6190360	HAL021	22×22	1609068133	vnt.	10,33
6190371	HAL022	28×28	1609068145	vnt.	13,01
6190382	HAL023	35×35	1609068146	vnt.	17,38
6190393	HAL024	42×42	1609068147	vnt.	27,50

Kodas	SAP kodas	Prekės aprašymas	Gamintojo kodas	Mato vienetas	Kaina € be PVM
6190404	HAL025	54×54	1609068148	vnt.	36,61
6230037	HAL026	76,1×76,1	1609068139	vnt.	107,91 *
6230048	HAL027	88,9×88,9	1609068141	vnt.	129,17 *
6230059	HAL028	108×108	1609068130	vnt.	177,25 *

Presuojama 45° alkūnė INOX, AISI316

NG: KIN



6190041	HAL029	15×15	1609068079	vnt.	7,51
6190052	HAL030	18×18	1609068080	vnt.	8,54
6190063	HAL031	22×22	1609068051	vnt.	10,33
6190074	HAL032	28×28	1609068052	vnt.	13,01
6190085	HAL033	35×35	1609068081	vnt.	17,39
6190096	HAL034	42×42	1609068082	vnt.	27,51
6190107	HAL035	54×54	1609068083	vnt.	36,61
6230061	HAL036	76,1×76,1	1609068057	vnt.	107,97 *
6230070	HAL037	88,9×88,9	1609068059	vnt.	129,17 *
6230081	HAL038	108×108	1609068048	vnt.	177,23 *
6310003	HAL039	139,7×139,7	1609068084	vnt.	478,18 *
6310013	HAL040	168,3×168,3	1609068085	vnt.	629,19 *

Presuojama 45° alkūnė-nipelis INOX, AISI316

NG: KIN



6190118	HAL041	15×15	1609068073	vnt.	7,51
6190129	HAL042	18×18	1609068074	vnt.	8,54
6190131	HAL043	22×22	1609068075	vnt.	10,33
6190140	HAL044	28×28	1609068076	vnt.	13,01
6190151	HAL045	35×35	1609068066	vnt.	17,38
6190162	HAL046	42×42	1609068077	vnt.	27,51
6190173	HAL047	54×54	1609068078	vnt.	36,63
6230092	HAL048	76,1×76,1	1609068070	vnt.	107,92 *
6230103	HAL049	88,9×88,9	1609068072	vnt.	129,19 *
6230114	HAL050	108×108	1609068061	vnt.	177,27 *

Presuojama prietaisinė alkūnė INOX, AISI316

NG: KIN



	HAK833	15×½"	1609285009	vnt.	14,49

Presuojamas trišakis INOX, AISI316

NG: KIN



6191350	HAL116	15×15×15	1609257002	vnt.	12,14
6191372	HAL117	18×18×18	1609257046	vnt.	12,46
6191405	HAL118	22×22×22	1609257005	vnt.	13,16
6191449	HAL119	28×28×28	1609257047	vnt.	15,93
6191493	HAL120	35×35×35	1609257048	vnt.	19,88
6191537	HAL121	42×42×42	1609257049	vnt.	28,76
6191581	HAL122	54×54×54	1609257050	vnt.	33,36
620431.9	HAL123	76,1×76,1×76,1	1609257010	vnt.	178,56 *
620432.1	HAL124	88,9×88,9×88,9	1609257011	vnt.	162,88 *
620433.0	HAL125	108×108×108	1609257000	vnt.	221,77 *
6310004	HAL126	139,7×139,7×139,7	1609257001	vnt.	704,69 *
6310014	HAL127	168,3×168,3×168,3	1609257003	vnt.	880,88 *

Presuojamas redukcinis trišakis INOX, AISI316

NG: KIN



6191361	HAL152	18×15×18	1609260014	vnt.	12,46
6191383	HAL153	22×15×22	1609260046	vnt.	13,16
6191394	HAL154	22×18×22	1609260047	vnt.	13,16
6191416	HAL155	28×15×28	1609260048	vnt.	15,92
6191427	HAL156	28×18×28	1609260049	vnt.	15,93
6191438	HAL157	28×22×28	1609260050	vnt.	15,93
6191451	HAL158	35×15×35	1609260020	vnt.	19,88
6191460	HAL159	35×18×35	1609260021	vnt.	19,89
6191471	HAL160	35×22×35	1609260022	vnt.	19,89
6191482	HAL161	35×28×35	1609260051	vnt.	19,89
6191504	HAL162	42×22×42	1609260024	vnt.	28,76
6191515	HAL163	42×28×42	1609260052	vnt.	28,76

Kodas	SAP kodas	Prekės aprašymas	Gamintojo kodas	Mato vienetas	Kaina € be PVM
6191526	HAL164	42×35×42	1609260053	vnt.	28,75
6191548	HAL165	54×22×54	1609260054	vnt.	33,36
6191559	HAL166	54×28×54	1609260030	vnt.	33,36
6191561	HAL167	54×35×54	1609260055	vnt.	33,36
6191570	HAL168	54×42×54	1609260032	vnt.	33,36
620434.1	HAL172	76,1×22×76,1	1609260035	vnt.	172,67 *
620435.2	HAL173	76,1×28×76,1	1609260036	vnt.	172,65 *
620436.3	HAL174	76,1×35×76,1	1609260037	vnt.	172,75 *
620437.4	HAL175	76,1×42×76,1	1609260038	vnt.	172,70 *
620438.5	HAL169	76,1×54×76,1	1609260039	vnt.	172,62 *
620439.6	HAL176	88,9×22×88,9	1609260040	vnt.	179,92 *
620440.7	HAL177	88,9×28×88,9	1609260041	vnt.	179,93 *
620441.8	HAL178	88,9×35×88,9	1609260042	vnt.	179,89 *
620442.9	HAL179	88,9×42×88,9	1609260043	vnt.	179,80 *
620443.1	HAL180	88,9×54×88,9	1609260044	vnt.	179,91 *
620444.0	HAL170	88,9×76,1×88,9	1609260045	vnt.	179,89 *
620445.1	HAL181	108×22×108	1609260000	vnt.	221,74 *
620446.2	HAL182	108×28×108	1609260001	vnt.	221,67 *
620447.3	HAL183	108×35×108	1609260002	vnt.	221,70 *
620448.4	HAL184	108×42×108	1609260003	vnt.	221,66 *
620449.5	HAL185	108×54×108	1609260004	vnt.	221,73 *
620450.6	HAL186	108×76,1×108	1609260005	vnt.	221,76 *
620451.7	HAL171	108×88,9×108	1609260006	vnt.	221,82 *
6310007	HAL187	139,7×76,1×139,7	1609260008	vnt.	609,03 *
6310006	HAL188	139,7×88,9×139,7	1609260009	vnt.	614,12 *
6310005	HAL189	139,7×108×139,7	1609260007	vnt.	624,15 *
6310018	HAL190	168,3×76,1×168,3	1609260012	vnt.	760,07 *
6310017	HAL191	168,3×88,9×168,3	1609260013	vnt.	765,09 *
6310016	HAL192	168,3×108×168,3	1609260010	vnt.	775,15 *
6310015	HAL193	168,3×139,7×168,3	1609260011	vnt.	855,70 *

Presuojamas redukcinis nipelis INOX, AISI316

NG: KIN



6191121	HAK892	18×15	1609221003	vnt.	5,49
6191130	HAK893	22×15	1609221023	vnt.	6,04
6191141	HAK894	22×18	1609221024	vnt.	6,04
6191152	HAK895	28×15	1609221025	vnt.	6,97
6191163	HAK896	28×18	1609221007	vnt.	6,97
6191174	HAK897	28×22	1609221026	vnt.	6,96
6192221	HAK898	35×15	1609221027	vnt.	10,78
6191185	HAK899	35×18	1609221028	vnt.	19,62
6191196	HAK900	35×22	1609221029	vnt.	10,79
6191207	HAK901	35×28	1609221030	vnt.	10,78
6192230	HAK902	42×15	1609221031	vnt.	13,93
6192241	HAK903	42×18	1609221032	vnt.	13,93
6191218	HAK904	42×22	1609221033	vnt.	20,85
6191229	HAK905	42×28	1609221034	vnt.	21,16
6191231	HAK906	42×35	1609221035	vnt.	13,93
6192252	HAK907	54×15	1609221036	vnt.	19,66
6192263	HAK908	54×18	1609221037	vnt.	19,66
6191240	HAK909	54×22	1609221015	vnt.	28,34
6191251	HAK910	54×28	1609221016	vnt.	23,45
6191262	HAK911	54×35	1609221038	vnt.	24,51
6191273	HAK912	54×42	1609221039	vnt.	19,66
620421.1	HAK913	76,1×42	1609221019	vnt.	53,94 *
620422.0	HAK914	76,1×54	1609221020	vnt.	63,14 *
620423.1	HAK915	88,9×54	1609221021	vnt.	68,01 *
620424.2	HAK916	88,9×76,1	1609221022	vnt.	68,06 *
620425.3	HAK917	108×54	1609221000	vnt.	71,61 *
620426.4	HAK918	108×76,1	1609221001	vnt.	71,65 *
620427.5	HAK919	108×88,9	1609221002	vnt.	77,43 *
6310009	HAK920	139,7×88,9	1609221041	vnt.	407,47 *
6310008	HAK921	139,7×108	1609221040	vnt.	402,69 *
6310021	HAK922	168,3×88,9	1609221044	vnt.	491,30 *
6310020	HAK923	168,3×108	1609221042	vnt.	483,23 *
6310019	HAK924	168,3×139,7	1609221043	vnt.	458,03 *

Kodas	SAP kodas	Prekės aprašymas	Gamintojo kodas	Mato vienetas	Kaina € be PVM

Presuojama alkūnė su išoriniu sriegiu INOX, AISI316

NG: KIN



6190877	HAL063	15×½"	1609070000	vnt.	13,93
6190888	HAL064	18×½"	1609070002	vnt.	14,82
6190899	HAL065	22×¾"	1609070004	vnt.	19,19
6190901	HAL066	28×1"	1609070005	vnt.	24,48
6190910	HAL067	35×1¼"	1609070006	vnt.	34,65
6190921	HAL068	42×1½"	1609070009	vnt.	61,15
6190932	HAL069	54×2"	1609070010	vnt.	77,86

Presuojama alkūnė su vidiniu sriegiu INOX, AISI316

NG: KIN



6190822	HAL051	15×½"	1609068000	vnt.	13,93
6190833	HAL052	18×½"	1609068001	vnt.	14,83
6198456	HAL053	22×½"	1609068003	vnt.	19,19
6190844	HAL054	22×¾"	1609068002	vnt.	19,19
6198467	HAL055	28×½"	1609068009	vnt.	23,97
6198478	HAL056	28×¾"	1609068005	vnt.	24,32
6190855	HAL057	28×1"	1609068008	vnt.	24,47
6198489	HAL058	35×½"	1609068011	vnt.	28,12
6198491	HAL060	35×¾"	1609068007	vnt.	29,93
6198500	HAL059	35×1"	1609068010	vnt.	33,60
6190866	HAL061	35×1¼"	1609068012	vnt.	34,65

Presuojamas trišakis su vidiniu atšakos sriegiu INOX, AISI316

NG: KIN



6191592	HAL128	15×½"×15	1609257014	vnt.	13,16
6191603	HAL129	18×½"×18	1609257015	vnt.	13,15
6191614	HAL130	18×¾"×18	1609257016	vnt.	13,15
6191625	HAL131	22×½"×22	1609257017	vnt.	14,48
6191636	HAL132	22×¾"×22	1609257018	vnt.	14,48
6191647	HAL133	28×½"×28	1609257038	vnt.	16,15
6191658	HAL134	28×¾"×28	1609257039	vnt.	16,16
6198599	HAL135	28×1"×28	1609257019	vnt.	19,58
6191669	HAL136	35×½"×35	1609257040	vnt.	19,65
6191671	HAL137	35×¾"×35	1609257041	vnt.	19,66
6198601	HAL138	35×1"×35	1609257022	vnt.	23,66
6191680	HAL139	42×½"×42	1609257027	vnt.	23,92
6191691	HAL140	42×¾"×42	1609257042	vnt.	23,92
6198610	HAL141	42×1"×42	1609257026	vnt.	28,08
6191702	HAL142	54×½"×54	1609257031	vnt.	28,62
6191724	HAL143	54×¾"×54	1609257044	vnt.	28,62
6198621	HAL144	54×1"×54	1609257030	vnt.	28,62
6191713	HAL145	54×2"×54	1609257043	vnt.	28,62
620452.8	HAL146	76,1×¾"×76,1	1609257035	vnt.	167,43 *
620455.0	HAL147	76,1×2"×76,1	1609257034	vnt.	182,15 *
620453.9	HAL148	88,9×3/4×88,9	1609257037	vnt.	167,40 *
620456.1	HAL149	88,9×2"88,9	1609257036	vnt.	219,10 *
620454.1	HAL150	108×¾"×108	1609257013	vnt.	182,13 *
620457.2	HAL151	108×2"×108	1609257012	vnt.	219,09 *

VEXVE X™ rutulinis ventilis presuojamas, EN1.4404/ AISI 316L, PN16, T_{MAX}+120°C

NG: LX3



3765175	CGP885	18 PN16 kv=8,0	238015X	vnt.	52,14 *
3765176	CGP884	22 PN16 kv=14,0	238020X	vnt.	61,04 *
3765177	CGP883	28 PN16 kv=25,0	238025X	vnt.	78,91 *
3765178	CGP899	35 PN16 kv=41,0	238032X	vnt.	119,95 *
3765179	CGP898	42 PN16 kv=67,0	238040X	vnt.	160,75 *
3765180	CGP906	54 PN16 kv=105,0	238050X	vnt.	201,55 *

VEXVE X™ srauto reguliavimo presuojamas rutulinis ventilis, EN1.4404/ AISI316L, PN16, T_{MAX}+120°C

NG: LX3



4011630	CGP905	18 PN16 kv=2,61	248015X	vnt.	163,47 *
4011631	CGP904	22 PN16 kv=8,18	248020X	vnt.	178,33 *
4011632	CGP903	28 PN16 kv=13,75	248025X	vnt.	211,76 *
4011633	CGP902	35 PN16 kv=17,29	248032X	vnt.	224,76 *
4011634	CGP901	42 PN16 kv=25,14	248040X	vnt.	252,63 *
4011635	CGP900	54 PN16 kv=39,73	248050X	vnt.	342,72 *

PPR vamzdžių sistema

KAN-therm PPR vamzdžių sistema

Vamzdis PN20 (S2,5/SDR6), ilgis 4 m

NG: K5P



Kodas	SAP kodas	Prekės aprašymas	Gamintojo kodas	Mato vienetas	Kaina € be PVM
04000320	HAM088	20×3,4	1229206033	m	0,92
04000325	HAM089	25×4,2	1229206035	m	1,51
04000332	HAM090	32×5,4	1229206037	m	2,41
04000340	HAM091	40×6,7	1229206039	m	4,29
04000350	HAM092	50×8,3	1229206041	m	6,67
04000363	HAM093	63×10,5	1229206043	m	10,16
04000375	*HAM094*	75×12,5	1229206045	m	14,29
04000390	*HAM095*	90×15,0	1229206047	m	21,01
04000311	*HAM096*	110×18,3	1229206029	m	31,59

Vamzdis PN20 (S2,5/SDR6) STABI AL, ilgis 4 m

NG: K5P



03900020	HAM122	20×3,4	1229205005	m	1,84
03900025	HAM123	25×4,2	1229205007	m	2,88
03900032	HAM124	32×5,4	1229205009	m	4,13
03900040	HAM125	40×6,7	1229205012	m	6,00
03900050	HAM126	50×8,3	1229205015	m	8,51
03900063	HAM127	63×10,5	1229205018	m	13,19
03900075	*HAM128*	75×12,5	1229205021	m	19,26
03900090	*HAM129*	90×15,0	1229205000	m	33,90
03900011	*HAM130*	110×18,3	1229205002	m	53,57

Vamzdis PN20 (S2,5/SDR6) GLASS, ilgis 4 m

NG: K5P



03910020	HAM105	20×3,4	1229205025	m	1,73
03910025	HAM106	25×4,2	1229205026	m	2,74
03910032	HAM107	32×5,4	1229205027	m	3,96
03910040	HAM108	40×6,7	1229205011	m	5,79
03910050	HAM109	50×8,3	1229205014	m	8,26
03910063	HAM110	63×10,5	1229205017	m	12,79
03910075	*HAM111*	75×12,5	1229205020	m	18,67
03910090	*HAM112*	90×15,0	1229205024	m	30,14
03910011	*HAM113*	110×18,3	1229205001	m	49,20

Balninė jungtis PP × PUSH

NG: K5P



04118263	HAL427	63/18×2	1209238010	vnt.	6,27 *
04118275	HAL428	75/18×2	1209238011	vnt.	6,27 *
04118290	HAL429	90/18×2	1209238012	vnt.	6,27 *
04118211	HAL430	110/18×2	1209238009	vnt.	6,27 *

Balninė jungtis PP su vidiniu sriegiu

NG: K5P



	CFP239	40×½"	1209238022	vnt.	4,47
	CFP242	50×½"	1209238023	vnt.	4,47 *
04118163	HAL431	63×½"	1209230007	vnt.	4,47 *
04118175	HAL432	75×½"	1209230009	vnt.	4,47 *
04118190	HAL433	90×½"	1209230011	vnt.	4,47 *
04118111	HAL434	110×½"	1209230003	vnt.	4,47 *

Kompensacinė kilpa

NG: K5P



04101020	HAL366	20	1209036002	vnt.	2,46
04101025	HAL367	25	1209036003	vnt.	3,57
04101032	HAL368	32	1209036004	vnt.	5,48

Apėjimas

NG: K5P



04102020	HAL370	20	1209269001	vnt.	1,10
04102025	HAL371	25	1209269002	vnt.	1,38
04102032	HAL372	32	1209269003	vnt.	2,38

Mova

NG: K5P



Kodas	SAP kodas	Prekės aprašymas	Gamintojo kodas	Mato vienetas	Kaina € be PVM
04103020	HAL254	20	1209245002	vnt.	0,16
04103025	HAL255	25	1209245003	vnt.	0,24
04103032	HAL256	32	1209245004	vnt.	0,37
04103040	HAL257	40	1209245005	vnt.	0,53
04103050	HAL258	50	1209245006	vnt.	1,02
04103063	HAL259	63	1209245007	vnt.	1,83
04103075	*HAL260*	75	1209245008	vnt.	3,27
04103090	*HAL261*	90	1209245009	vnt.	4,87
04103011	*HAL262*	110	1209245000	vnt.	8,42

Perėjimas

NG: K5P



04108026	HAL385	25×20	1209220006	vnt.	0,17
04108032	HAL386	32×20	1209220007	vnt.	0,23
04108033	HAL387	32×25	1209220008	vnt.	0,33
04108040	HAL388	40×20	1209220009	vnt.	0,40
04108041	HAL389	40×25	1209220010	vnt.	0,42
04108042	HAL390	40×32	1209220011	vnt.	0,43
04108050	HAL391	50×32	1209220000	vnt.	1,07
04108051	HAL392	50×40	1209220012	vnt.	1,07
04108063	HAL393	63×32	1209220013	vnt.	1,49
04108064	HAL394	63×40	1209220014	vnt.	1,43
04108065	HAL395	63×50	1209220015	vnt.	1,64
04108075	*HAL396*	75×50	1209220016	vnt.	2,46
04108076	*HAL397*	75×63	1209220017	vnt.	2,57
04108090	*HAL398*	90×50	1209220018	vnt.	4,18
04108091	*HAL399*	90×63	1209220019	vnt.	3,82
04108092	*HAL400*	90×75	1209220020	vnt.	3,97
04108012	*HAL401*	110×63	1209220001	vnt.	7,07
04108013	*HAL402*	110×75	1209220002	vnt.	7,72
04108011	*HAL403*	110×90	1209220003	vnt.	8,47

Mova su vidiniu sriegiu

NG: K5P



04103120	HAL264	20×½"	1209050003	vnt.	1,48
04103121	HAL265	20×¾"	1209050004	vnt.	1,83
04103125	HAL266	25×½"	1209050005	vnt.	1,86
04103126	HAL267	25×¾"	1209050006	vnt.	2,03
04103131	HGF842	32×¾"	1209050008	vnt.	3,00
04103132	HAL268	32×1"	1209050007	vnt.	6,00
04103140	HAL269	40×1¼"	1209050009	vnt.	10,00
04103150	HAL270	50×1½"	1209050011	vnt.	14,94
04103163	HAL271	63×2"	1209050012	vnt.	21,86
04103175	*HAL272*	75×2½"	1209050013	vnt.	32,23
04103190	*HAL273*	90×3"	1209050014	vnt.	51,54

Mova su išoriniu sriegiu

NG: K5P



04103220	HAL275	20×½"	1209051004	vnt.	1,72
04103221	HAL276	20×¾"	1209051005	vnt.	2,77
04103225	HAL277	25×½"	1209051006	vnt.	2,09
04103226	HAL278	25×¾"	1209051007	vnt.	2,87
04103231	HGK158	32×¾"	1209051009	vnt.	3,53
04103232	HAL279	32×1"	1209051008	vnt.	6,50
04103240	HAL280	40×1¼"	1209051010	vnt.	10,16
04103250	HAL281	50×1½"	1209051012	vnt.	15,27
04103263	HAL282	63×2"	1209051013	vnt.	22,90
04103275	*HAL283*	75×2½"	1209051014	vnt.	35,94
04103290	*HAL284*	90×3"	1209051015	vnt.	63,41

Alkūnė 90°

NG: K5P



04104020	HAL287	20	1209068011	vnt.	0,16
04104025	HAL288	25	1209068012	vnt.	0,22
04104032	HAL289	32	1209068013	vnt.	0,39
04104040	HAL290	40	1209068014	vnt.	0,78
04104050	HAL291	50	1209068015	vnt.	1,56
04104063	HAL292	63	1209068016	vnt.	2,84

Kodas	SAP kodas	Prekės aprašymas	Gamintojo kodas	Mato vienetas	Kaina € be PVM
04104075	*HAL293*	75	1209068017	vnt.	5,31
04104090	*HAL294*	90	1209068018	vnt.	9,89
04104011	*HAL285*	110	1209068009	vnt.	16,90

Alkūnė 90° su nipeliu

NG: K5P



04104220	HAL308	20	1209068023	vnt.	0,23
04104225	HAL309	25	1209068024	vnt.	0,32
04104232	HGF843	32	1209068025	vnt.	0,64

Alkūnė 45°

NG: K5P



04104320	HAL296	20	1209068001	vnt.	0,34
04104325	HAL297	25	1209068002	vnt.	0,48
04104332	HAL298	32	1209068003	vnt.	0,72
04104340	HAL299	40	1209068004	vnt.	0,92
04104350	HAL300	50	1209068005	vnt.	1,78
04104363	*HAL301*	63	1209068006	vnt.	3,18
04104375	*HAL302*	75	1209068007	vnt.	5,76
04104390	*HAL303*	90	1209068008	vnt.	9,33

Alkūnė 45° su nipeliu

NG: K5P



04104120	HAL305	20	1209068020	vnt.	0,32
04104125	HAL306	25	1209068021	vnt.	0,33

Tvirtinama alkūnė su vidiniu sriegiu

NG: K5P



04104420	HAL311	20×½"	1209069007	vnt.	1,56
04104425	HAL312	25×½"	1209069008	vnt.	2,06

Alkūnė su išoriniu sriegiu

NG: K5P



04104520	HAL314	20×½"	1209070001	vnt.	1,96
04104521	HAL315	20×¾"	1209070002	vnt.	2,90
04104525	HAL316	25×½"	1209070003	vnt.	2,42
04104526	HAL317	25×¾"	1209070004	vnt.	2,94
04104532	HAL318	32×¾"	1209070005	vnt.	3,53
04104534	HAL319	32×1"	1209070006	vnt.	5,92

Alkūnė su vidiniu sriegiu

NG: K5P



04104620	HAL321	20×½"	1209069001	vnt.	1,70
04104621	HAL322	20×¾"	1209069002	vnt.	2,36
04104625	HAL323	25×½"	1209069003	vnt.	2,09
04104626	HAL324	25×¾"	1209069004	vnt.	2,56
04104632	HAL325	32×¾"	1209069005	vnt.	3,02
04104634	HAL326	32×1"	1209069009	vnt.	5,07

Trišakis redukuotas

NG: K5P



04105026	HAL329	25×20×25	1209257013	vnt.	0,36
04105033	HAL331	32×20×32	1209257017	vnt.	0,67
04105034	HAL332	32×25×32	1209257018	vnt.	0,67
04105040	HAL333	40×20×40	1209257019	vnt.	1,17
04105041	HAL334	40×25×40	1209257020	vnt.	1,24
04105042	HAL335	40×32×40	1209257021	vnt.	1,30
04105050	HAL336	50×20×50	1209257022	vnt.	2,01
04105051	HAL337	50×25×50	1209257023	vnt.	2,17
04105052	HAL338	50×32×50	1209257024	vnt.	2,01
04105053	HAL339	50×40×50	1209257025	vnt.	2,62
04105063	HAL340	63×32×63	1209257026	vnt.	4,23
04105064	HAL341	63×40×63	1209257027	vnt.	4,43
04105065	HAL342	63×50×63	1209257028	vnt.	5,01
04105075	*HAL343*	75×40×75	1209257029	vnt.	6,08
04105090	*HAL344*	90×50×90	1209257030	vnt.	10,96

Kodas	SAP kodas	Prekės aprašymas	Gamintojo kodas	Mato vienetas	Kaina € be PVM
04105091	*HAL345*	90×63×90	1209257031	vnt.	13,30
04105092	*HAL346*	90×75×90	1209257032	vnt.	13,76

Trišakis

NG: K5P



04105120	HAL348	20	1209257002	vnt.	0,23
04105125	HAL349	25	1209257003	vnt.	0,33
04105132	HAL350	32	1209257004	vnt.	0,66
04105140	HAL351	40	1209257005	vnt.	0,98
04105150	HAL352	50	1209257006	vnt.	2,21
04105163	HAL353	63	1209257007	vnt.	3,37
04105175	*HAL354*	75	1209257008	vnt.	5,83
04105190	*HAL355*	90	1209257009	vnt.	12,81
04105111	*HAL356*	110	1209257000	vnt.	20,07

Kampinis trišakis

NG: K5P



04105416	HAL364	20	1209257010	vnt.	0,40

Keturšakis

NG: K5P



04106020	HAL374	20	1209057001	vnt.	0,41

Trišakis su išoriniu sriegiu

NG: K5P



04105316	HAL363	20×½"	1209259000	vnt.	2,33

Trišakis su vidiniu sriegiu

NG: K5P



04105220	HAL358	20×½"×20	1209258002	vnt.	1,94
04105221	HAL359	20×¾"×20	1209258003	vnt.	2,59
04105225	HAL360	25×½"×25	1209258004	vnt.	2,09
04105226	HAL361	25×¾"×25	1209258005	vnt.	2,78
04105232	HAL362	32×¾"×32	1209258006	vnt.	3,40

Išardoma jungtis su tarpine

NG: K5P



04107020	HAL426	20×¾"	1209065001	vnt.	3,71

Jungtis su laisva veržle ir tarpine

NG: K5P



04107120	HAL376	20×¾"	1209105001	vnt.	1,67
04107125	HAL377	25×1"	1209105002	vnt.	3,47

Išardoma jungtis su srieginiu nipeliu ir tarpine

NG: K5P



04107220	HAL379	20×½"	1209271001	vnt.	2,98
04107221	HAL380	20×¾"	1209271002	vnt.	3,04
04107225	HAL381	25×¾"	1209271004	vnt.	4,58
04107226	HAL382	25×1"	1209271003	vnt.	5,81

Aklė

NG: K5P



04110020	HAL405	20	1209025002	vnt.	0,14
04110025	HAL406	25	1209025003	vnt.	0,24
04110032	HAL407	32	1209025004	vnt.	0,34
04110040	HAL408	40	1209025005	vnt.	0,81
04110050	HAL409	50	1209025006	vnt.	1,48
04110063	HAL410	63	1209025007	vnt.	2,18
04110075	*HAL411*	75	1209025008	vnt.	3,89

Kodas	SAP kodas	Prekės aprašymas	Gamintojo kodas	Mato vienetas	Kaina € be PVM
04110090	*HAL412*	90	1209025009	vnt.	5,39
04110011	*HAL413*	110	1209025000	vnt.	8,87

Rutulinis ventilis

NG: K5P



04111220	HAJ746	20	1209278001	vnt.	7,53
04111225	HAJ747	25	1209278002	vnt.	10,47
04111232	HAJ748	32	1209278014	vnt.	15,00
04111240	HAJ749	40	1209278003	vnt.	19,87
04111250	HAJ750	50	1209278004	vnt.	29,81
04111263	HAJ751	63	1209278005	vnt.	46,06
04111275	*HAJ752*	75	1209278006	vnt.	75,93

Uždarymo ventilis

NG: K5P



04112220	HAJ753	20	1209280000	vnt.	7,53 *
04112225	HAJ754	25	1209280001	vnt.	8,07 *
04112232	HAJ755	32	1209280002	vnt.	8,28 *

Uždarymo ventilis potinkinis su rankenėle

NG: K5P



04113220	HAJ756	20	1209280006	vnt.	18,39 *
04113225	HAJ757	25	1209280007	vnt.	18,91 *
04113232	HAJ758	32	1209280008	vnt.	19,12 *

Uždarymo ventilis potinkinis, dengtas

NG: K5P



04114220	HAJ759	20	1209280003	vnt.	11,02 *
04114225	HAJ760	25	1209280004	vnt.	11,56 *
04114232	HAJ761	32	1209280005	vnt.	11,77 *

Apkabos vamzdžiams

NG: K5P



04111020	HAK243	20	1209107031	vnt.	0,19 *
04111025	HAK244	25	1209107032	vnt.	0,23 *
04111032	HAK245	32	1209107033	vnt.	0,30 *
04111040	HAK246	40	1209107034	vnt.	0,37 *
04111050	HAK247	50	1209107035	vnt.	0,61 *
04111063	HAK248	63	1209107036	vnt.	0,89 *
04111075	HAK249	75	1209107037	vnt.	1,21 *
04111090	HAK250	90	1209107038	vnt.	1,94 *

Daugiasluoksnių vamzdžių sistemos

COMISA daugiasluoksnių ir plastikinių vamzdžių srieginės jungtys

Žalvarinė srieginė „EURO“ jungtis

NG:K6M



12192123V	ASE922	16×2,0	88.03.116	vnt.	2,27
12192124V	ASE923	18×2,0	88.03.126	vnt.	2,47
12192125V	ASE924	20×2,0	88.03.136	vnt.	2,42

Žalvarinė srieginė jungtis

NG: K5Z



12098684	ARG255	¾" EURO ×½"	88.01.037	vnt.	1,61

Išardomas sujungimas su išoriniu sriegiu

NG: K5Z



	CDV322	16×½"	88.03.520	vnt.	3,76
	CDV324	18×½"	88.03.530	vnt.	3,76
	CDV326	20×½"	88.03.535	vnt.	3,64
	CDV327	20×¾"	88.03.555	vnt.	3,61

Kodas	SAP kodas	Prekės aprašymas	Gamintojo kodas	Mato vienetas	Kaina € be PVM	
Išardomas sujungimas su vidiniu sriegiu						NG: K5Z
	CDV320	16×½"	88.03.715	vnt.	3,70	
	CDV321	18×½"	88.03.725	vnt.	3,83	
	CDV323	20×½"	88.03.730	vnt.	3,83	
	CDV325	20×¾"	88.03.750	vnt.	3,94	
Išardomas sujungimas						NG: K5Z
	CFR834	16×16	88.03.415	vnt.	3,90	
	CFR825	18×18	88.03.430	vnt.	5,47	
	CFR822	20×20	88.03.435	vnt.	5,31	
Išardoma alkūnė su išoriniu sriegiu						NG: K5Z
	CFR832	16×½"	88.04.115	vnt.	2,90	
	CFR830	18×½"	88.04.130	vnt.	4,38	
	CFR835	20×½"	88.04.135	vnt.	4,38	
	CFR837	20×¾"	88.04.155	vnt.	4,38	
Išardoma alkūnė su vidiniu sriegiu						NG: K5Z
	CFR823	16×½"	88.04.215	vnt.	3,06	
	CFR829	18×½"	88.04.230	vnt.	4,52	
	CFR827	20×½"	88.04.235	vnt.	4,27	
	CFR828	20×¾"	88.04.255	vnt.	4,27	
Išardoma alkūnė						NG: K5Z
	CFR824	16×16	88.04.015	vnt.	4,05	
	CFR826	20×20	88.04.035	vnt.	5,80	
Išardoma prietaisinė alkūnė						NG: K5Z
	CFR836	16×½"	88.04.315	vnt.	3,78	
	CFR833	20×½"	88.04.335	vnt.	4,65	
Išardomas trišakis						NG: K5Z
	CFR831	16×16×16	88.04.515	vnt.	5,64	
	CFK394	20×20×20	88.04.535	vnt.	8,43	

UPONOR MLC daugiasluoksnių vamzdžių sistema

PE-RT/AL/PE-RT UNIPIPE PLUS daugiasluoksnis besiūlis vamzdis						NG: K65
	ATM021	16×2,0 L=200 m	1059577	m	1,20	
	ATM022	20×2,25 L=100 m	1059579	m	1,90	
	ATM023	25×2,5 L=50 m	1059581	m	3,70	
	ATM024	32×3,0 L=50 m	1059583	m	5,70	
PE-RT/AL/PE-RT daugiasluoksnis vamzdis						NG: K65
11720154	ADV115	16×2,0 L=200 m	1013371	m	1,15	
11720163	ADV117	20×2,25 L=100 m	1013388	m	1,80	
11720167	ADV118	25×2,5 L=50 m	1013398	m	3,45	
11720172	ADV119	32×3,0 L=50 m	1013401	m	5,50	
	VTA390	40×4,0 L=5 m	1013446	m	11,00 *	
	VTA390	50×4,5 L=5 m	1013449	m	16,00 *	

uponor

„Uponor“ daugiasluoksnių vamzdžių sistema

Naujos kartos besiūlių daugiasluoksnių vamzdžių ir jungčių sistema, nepaliekanti montavimo klaidų



- ☑ Iki **80 %** storesnis aliuminio sluoksnis
- ☑ Iki **40 %** mažesnis lenkimo spindulys
- ☑ Iki **60 %** mažesni slėgio nuostoliai
- ☑ Iki **25 %** greitesnis montavimas – nereikia vamzdžio kalibruoti

www.uponor.lt

Kodas	SAP kodas	Prekės aprašymas	Gamintojo kodas	Mato vienetas	Kaina € be PVM

PE-RT/AL/PE-RT UNIPIPE PLUS daugiasluoksnis vamzdis su apsaugiu šarvu, ilgis 75 m

NG: K65



	CJS589	16×2,0 raudoname 25/20 šarve	1063061	m	3,30
	CJS586	16×2,0 mėlyname 25/20 šarve	1063059	m	3,30
	CJS584	20×2,25 raudoname 28/23 šarve	1063062	m	4,20
	CJS583	20×2,25 mėlyname 28/23 šarve	1063060	m	4,20

PE-RT/AL/PE-RT daugiasluoksnis vamzdis su apsaugiu šarvu, ilgis 75 m

NG: K65



	CEB291	16×2,0 raudoname 25/20 šarve	1013679	m	2,20
	CEB290	16×2,0 mėlyname 25/20 šarve	1013675	m	2,20
	CEB293	20×2,25 raudoname 28/23 šarve	1013681	m	2,90
	CEB292	20×2,25 mėlyname 28/23 šarve	1013677	m	2,90

PE-RT/AL/PE-RT UNIPIPE PLUS daugiasluoksnis vamzdis su 6 mm izoliacija su garso barjeru

NG: K65



	CJD569	16×2,0 L=75 m	1091723	m	2,90
	CJD572	20×2,25 L=75 m	1091724	m	3,60
	CJD567	25×2,5 L=50 m	1091725	m	5,10

Presuojama alkūnė 90°

NG: K65



11721263	ADV146	16×16 PPSU	1022714	vnt.	3,60
11721265	ADV147	20×20 PPSU	1022715	vnt.	4,70
11721266	ADV148	25×25 PPSU	1022716	vnt.	7,20
11721267	ADV149	32×32 PPSU	1022717	vnt.	10,90
	VTA390	40×40 PPSU	1046386	vnt.	17,80 *
	VTA390	50×50 PPSU	1046387	vnt.	22,15 *

S-Press PLUS presuojama alkūnė 90° su išoriniu sriegiu

NG: K65



	CGT953	16×½"	1070532	vnt.	4,60
	CGT948	20×½"	1070533	vnt.	6,15
	CGT949	20×¾"	1070534	vnt.	6,80
	CGT962	25×¾"	1070535	vnt.	9,50
	CGT963	25×1"	1070536	vnt.	19,00
	CGT968	32×1"	1070537	vnt.	19,00 *
	VTA390	40×1¼"	1046909	vnt.	31,00 *

S-Press PLUS presuojama alkūnė 90° su vidiniu sriegiu

NG: K65



	CGT969	16×½"	1070539	vnt.	7,00
	CGT970	20×½"	1070540	vnt.	6,50
	CGT971	20×¾"	1070541	vnt.	9,00
	CGT964	25×¾"	1070542	vnt.	11,00
	CGT966	32×1"	1070544	vnt.	22,00 *
	VTA390	40×1½"	1046910	vnt.	39,00 *
	VTA390	50×1½"	1046912	vnt.	47,00 *

S-Press PLUS presuojama prietaisinė alkūnė

NG: K65



	CHD132	MLC FL tipo, 16×½" vidinis sriegis	1070639	vnt.	7,55
	CHD129	MLC FL tipo, 20×½" vidinis sriegis	1070640	vnt.	8,80
	CHD128	MLC FL tipo, 20×¾" vidinis sriegis	1070641	vnt.	11,00 *
	CHD124	MLC FL tipo, 16×½", prailginta	1070644	vnt.	9,70 *
	CHD118	MLC FL tipo, 20×½", prailginta	1070645	vnt.	15,00 *
	CHD992	MLC „U“ formos 16-Rp½"FT-20	1070632	vnt.	51,00 *
	CHD996	MLC „U“ formos 20-Rp½"FT-16	1070631	vnt.	51,00 *
	CHE000	MLC „U“ formos 20-Rp½"FT-20	1070630	vnt.	46,00 *
	VTA390	Prietaisinės alkūnė garso izoliacija	1057846	vnt.	7,90 *
	VTA390	„U“ formos prietaisinės alkūnės garso izoliacija	1060367	vnt.	8,50 *

Kodas	SAP kodas	Prekės aprašymas	Gamintojo kodas	Mato vienetas	Kaina € be PVM
Presuojamas trišakis					NG: K65
11722208	ADV196	16×16×16 PPSU	1022718	vnt.	4,60
11722226	ADV201	20×20×20 PPSU	1022719	vnt.	6,40
11722239	ADV208	25×25×25 PPSU	1022720	vnt.	10,00
11722247	ADV213	32×32×32 PPSU	1022721	vnt.	14,80
	VTA390	40×40×40 PPSU	1046390	vnt.	23,15 *
	VTA390	50×50×50 PPSU	1046391	vnt.	34,00 *
Presuojamas redukuotas trišakis					NG: K65
11722211	ADV197	16×20×16 PPSU	1022722	vnt.	7,00
11722218	ADV198	20×16×16 PPSU	1022723	vnt.	7,00
11722220	ADV199	20×16×20 PPSU	1022724	vnt.	7,00
11722224	ADV200	20×20×16 PPSU	1022725	vnt.	7,40
11722227	ADV202	20×25×20 PPSU	1022726	vnt.	9,00
11722228	ADV203	25×16×16 PPSU	1022727	vnt.	9,00
11722230	ADV205	25×16×25 PPSU	1022729	vnt.	9,00
11722237	ADV206	25×20×20 PPSU	1022730	vnt.	9,00
11722238	ADV207	25×20×25 PPSU	1022731	vnt.	9,00
11722243	ADV210	32×20×32 PPSU	1022733	vnt.	14,50
11722244	ADV211	32×25×25 PPSU	1022734	vnt.	15,00
11722245	ADV212	32×25×32 PPSU	1022735	vnt.	15,00
	VTA390	40×20×40 PPSU	1046392	vnt.	22,50 *
	VTA390	40×25×32 PPSU	1046393	vnt.	22,50 *
	VTA390	40×25×40 PPSU	1046394	vnt.	22,50 *
	VTA390	40×32×32 PPSU	1046395	vnt.	22,50 *
	VTA390	40×32×40 PPSU	1046396	vnt.	23,00 *
	VTA390	50×25×40 PPSU	1046397	vnt.	27,00 *
	VTA390	50×25×50 PPSU	1046398	vnt.	27,00 *
	VTA390	50×32×50 PPSU	1046399	vnt.	27,00 *
	VTA390	50×40×40 PPSU	1046400	vnt.	27,00 *
Presuojama jungtis					NG: K65
11722706	ADV246	16×16 PPSU	1022736	vnt.	3,20
11722712	ADV248	20×20 PPSU	1022737	vnt.	3,95
11722716	ADV251	25×25 PPSU	1022738	vnt.	6,50
11722719	ADV254	32×32 PPSU	1022739	vnt.	10,50
	VTA390	40×40 PPSU	1046401	vnt.	15,00 *
	VTA390	50×50 PPSU	1046402	vnt.	18,00 *
Presuojama redukuota jungtis					NG: K65
11722710	ADV247	20×16 PPSU	1022740	vnt.	4,70
11722713	ADV249	25×16 PPSU	1022741	vnt.	5,90
11722715	ADV250	25×20 PPSU	1022742	vnt.	6,20
11722718	ADV253	32×25 PPSU	1022743	vnt.	9,00
	VTA390	40×25 PPSU	1046403	vnt.	14,50 *
	VTA390	40×32 PPSU	1046404	vnt.	14,50 *
	VTA390	50×32 PPSU	1046405	vnt.	19,00 *
	VTA390	50×40 PPSU	1046406	vnt.	18,00 *
S-Press PLUS presuojama redukuota jungtis					NG: K65
	CGT979	32×20 METAL	1070555	vnt.	12,00
S-Press PLUS presuojama jungtis su išoriniu sriegiu					NG: K65
	CGT932	16×½"	1070502	vnt.	4,60
	CGT934	20×½"	1070504	vnt.	5,00
	CGT928	20×¾"	1070505	vnt.	6,40
	CGT930	25×¾"	1070507	vnt.	8,50
	CGT939	25×1"	1070508	vnt.	11,50
	CGT935	32×1"	1070509	vnt.	12,00
	CGT936	32×1¼"	1070510	vnt.	26,50 *
	VTA390	40×1¼"	1046901	vnt.	29,00 *
	VTA390	40×1½"	1046902	vnt.	32,00 *
	VTA390	50×1½"	1046905	vnt.	38,00 *
	VTA390	50×2"	1046906	vnt.	60,00 *

Kodas	SAP kodas	Prekės aprašymas	Gamintojo kodas	Mato vienetas	Kaina € be PVM

S-Press PLUS presuojama jungtis su vidiniu sriegiu

NG: K65



	CGT937	16×½"	1070515	vnt.	6,20
	CGT938	20×½"	1070516	vnt.	6,50
	CGT944	20×¾"	1070517	vnt.	8,30
	CGT946	25×¾"	1070519	vnt.	9,50
	CGT947	25×1"	1070520	vnt.	14,00
	CGT940	32×1"	1070521	vnt.	14,00
	CGT941	32×1¼"	1070522	vnt.	33,00 *
	VTA390	40×1¼"	1046903	vnt.	26,00 *
	VTA390	40×1½"	1046904	vnt.	30,00 *
	VTA390	50×1½"	1046907	vnt.	36,20 *

KAN-therm Press LBP daugiasluoksnių vamzdžių sistema

PE-RT/AL/PE-RT daugiasluoksnis vamzdis, 10 bar

NG: K5X



0.9616	HAM053	16×2,0	1029196123	m	1,55
0.9620	HAM056	20×2,0	1029196092	m	2,04
0.9625	HAM059	25×2,5	1029196081	m	3,79
0.9632	HAM063	32×3,0	1029196115	m	4,36

Presuojama alkūnė 90° PPSU su presavimo žiedu

NG: K5X



K-900400	HAL472	16×16	1009068007	vnt.	3,86
K-900401	HAL473	20×20	1009068010	vnt.	5,14
K-900402	HAL474	25×25	1009068030	vnt.	7,83
K-900403	HAL476	32×32	1009068020	vnt.	9,32

Presuojama alkūnė 90° su presavimo žiedu, su išoriniu sriegiu

NG: K5X



K-901000	HAL484	16×½"	1009068000	vnt.	5,32
K-081025	HAL485	20×½"	1009070010	vnt.	6,13

Presuojama alkūnė 90° su presavimo žiedu, su vidiniu sriegiu

NG: K5X



K-902000	HAL493	16×½"	1009069005	vnt.	5,67
K-902001	HAL494	20×½"	1009069008	vnt.	6,84

Presuojamas PPSU trišakis su presavimo žiedu

NG: K5X



K-900500	HAL508	16×16×16	1009257007	vnt.	4,86
K-900607	HAL509	16×20×16	1009260189	vnt.	7,60
K-900600	HAL510	20×16×16	1009260184	vnt.	6,72
K-900601	HAL511	20×16×20	1009260185	vnt.	6,76
K-900606	HAL512	20×20×16	1009260188	vnt.	7,92
K-900501	HAL513	20×20×20	1009257009	vnt.	6,78
K-900603	HAL517	25×16×25	1009260187	vnt.	8,30
K-070618	HAL518	25×20×16	1009257106	vnt.	7,95
K-900602	HAL516	25×16×20	1009260186	vnt.	7,83
K-900604	HAL519	25×20×20	1009260010	vnt.	7,87
K-900605	HAL520	25×20×25	1009260000	vnt.	9,22
K-070622	HAL521	25×25×20	1009260009	vnt.	9,87
K-900502	HAL522	25×25×25	1009257010	vnt.	9,25
K-900609	HAL534	32×16×32	1009260191	vnt.	13,76
K-900611	HAL537	32×20×32	1009260192	vnt.	14,13
K-900613	HAL539	32×25×32	1009260035	vnt.	12,94
K-900503	HAL545	32×32×32	1009257020	vnt.	13,20

Presuojamas trišakis su presavimo žiedu, su išoriniu sriegiu

NG: K5X



K-903000	HAL573	16×½"×16	1009259000	vnt.	8,39
K-083004	HAL574	20×½"×20	1009259027	vnt.	10,14
K-903002	HAL577	25×1"×25	1009259002	vnt.	12,38

SYSTEM **KAN-therm**

Inovatyvios vandentiekio ir šildymo sistemos

SYSTEM
KAN-therm



Ø16-63 mm

Ø16-110 mm

SYSTEM **KAN-therm**

Press LBP

- **LBP sistema**
  neužpresuotų jungčių signalizavimo funkcija
- **Universalumas**
  galimybė naudoti dviejų profilių presavimo žnyples: U ir TH
- **Saugumas**
  speciali presuojamo žiedo konstrukcija, priverčia automatiškai teisingai uždėti presavimo žnyples
- **Komfortas**
  saugus ir paprastas montavimas, nes eliminuotas vamzdžių kalibravimo ir frezavimo būtinumas
- **Suderinamumas**
  galima presuoti daugiasluoksnius vamzdžius PE-RT/Al/PE-RT, PE-X/Al/PE-X arba vienalyčius vamzdžius PE-Xc ir PE-RT
- **Identifikavimas**
  lengvas jungties skersmens nustatymas dėka spalvotų plastikinių distancinių žiedų

SYSTEM **KAN-therm**

PP

- **Patikrinta kokybė**
- **Ekologiška aukštos kokybės medžiaga**
- **Patirtis**
- **Vienas vamzdžių ir fasoninių detalių gamintojas, naudojantis šiuolaikines technologijas**
- **Idealus senų sistemų keitimui**
- **Virštinkinis montavimas**
- **Aukštas cheminis atsparumas**

SĖKMĖS TECHNOLOGIJA

www.kan-therm.com

ISO **9001**

Kodas	SAP kodas	Prekės aprašymas	Gamintojo kodas	Mato vienetas	Kaina € be PVM

Presuojamas trišakis su presavimo žiedu, su vidiniu sriegiu

NG: K5X



K-904000	HAL582	16×½"×16	1009258000	vnt.	8,83
K-904001	HAL583	20×½"×20	1009258001	vnt.	9,83
K-904002	HAL585	25×¾"×25	1009258002	vnt.	13,59

Presuojama jungtis su presavimo žiedu, su išoriniu sriegiu

NG: K5X



K-900000	HAL612	16×½"	1009045005	vnt.	3,67
K-900001	HAL629	20×½"	1009045009	vnt.	4,31
K-900002	HAL630	20×¾"	1009042128	vnt.	5,10
K-080070	HAL631	25×½"	1009042132	vnt.	6,27
K-900004	HAL632	25×1"	1009045013	vnt.	7,08
K-900003	HAL633	25×¾"	1009045014	vnt.	7,01
K-900006	HAL635	32×1¼"	1009045016	vnt.	12,67
K-900005	HAL636	32×1"	1009045017	vnt.	10,17

Presuojama jungtis su presavimo žiedu, su vidiniu sriegiu

NG: K5X



K-900100	HAL613	16×½"	1009044002	vnt.	4,50
K-900101	HAL614	20×½"	1009042120	vnt.	5,30
K-900102	HAL615	20×¾"	1009044003	vnt.	6,13
K-080125	HAL616	25×¾"	1009044024	vnt.	7,68
K-900103	HAL617	25×1"	1009044005	vnt.	9,00
K-900104	HAL622	32×1¼"	1009044008	vnt.	13,93
K-080126	HAL623	32×1"	1009044040	vnt.	10,22

Presuojama mova PPSU su presavimo žiedu

NG: K5X



K-900250	HAL642	16×16	1009042013	vnt.	2,88
K-900251	HAL643	20×20	1009042015	vnt.	4,33
K-900252	HAL644	25×25	1009042017	vnt.	5,97

Presuojama aklė

NG: K5X



	HAL695	16×2	1009250001	vnt.	3,08
	HAL696	20×2	1009250002	vnt.	4,10

Presuojama mova su presavimo žiedu

NG: K5X



K-900203	HAL646	32×32	1009042003	vnt.	10,00

Presuojama PPSU mova redukcinė su presavimo žiedu

NG: K5X



K-900350	HAL650	20×16	1009046026	vnt.	3,90
K-900351	HAL651	25×16	1009046029	vnt.	5,52
K-900352	HAL652	25×20	1009046032	vnt.	5,58

Presuojama mova redukcinė su presavimo žiedu

NG: K5X



K-900310	HAL655	32×20	1009046072	vnt.	8,13
K-900303	HAL657	32×25	1009046018	vnt.	9,53

Presuojama alkūnė su tvirtinimu maišytuvo montavimui, su trumpa plastikine akle

NG: K5X



K-905022	HAL703	16×½"	1009285059	vnt.	7,51
K-085069	HAL714	20×½"	1009285062	vnt.	9,19

Presuojama PPSU alkūnė su tvirtinimu maišytuvo montavimui, su trumpa plastikine akle

NG: K5X



K-905000	HAL705	16×½"	1009285005	vnt.	6,34
K-905001	HAL712	20×½"	1009285013	vnt.	7,11

Kodas	SAP kodas	Prekės aprašymas	Gamintojo kodas	Mato vienetas	Kaina € be PVM

Plastikinė montažinė plokštelė maišytuvo tvirtinimo detalėms

NG: K5X



6090.050	HAL719	Vienguba	1700210011	vnt.	0,85
6090.060	HAL720	Dviguba, L=150 mm	1700210006	vnt.	1,25
6090.070	HAL721	Dviguba, L=80 mm	1700210010	vnt.	1,10
6090.09	HAL723	Metalinė dviguba, L=50/80/150 mm	1700210002	vnt.	4,10
6090.10	HAL724	Metalinė dviguba, L=50 mm	1700210013	vnt.	2,75
	CFH957	Metalinė dviguba, L=50/80/150 mm	1700210025	vnt.	5,53



WAVIN TIGRIS daugiasluoksnių vamzdžių sistema

PEX-AL-PE daugiasluoksnis vamzdis

NG: K6A



12097601V	ATO884	16×2,0 L=200 m	295000029	m	1,31
WAVIN	ATP260	18×2,0 L=200 m	295000920	m	1,40
12097603V	ATO885	20×2,25 L=100 m	295000110	m	1,97
12097604V	ATO886	25×2,5 L=50 m	295000209	m	3,97
12097605V	CCA175	32×3,0 L=50 m	295000309	m	6,92

PE-RT-AL-PE daugiasluoksnis vamzdis

NG: K6A



	CDV992	16×2,0 L=200 m	3052191	m	1,15 *
	CDV991	18×2,0 L=200 m	3069777	m	1,25 *

Presuojama jungtis TIGRIS K1

NG: K6A



12097671V	ATO892	16×16	275024030	vnt.	3,52
12097673V	ATO893	20×20	275024130	vnt.	4,26
12097674V	ATO894	25×25	275024150	vnt.	6,17
12097717V	CCA172	32×32	275024210	vnt.	9,99

Presuojama alkūnė TIGRIS K1

NG: K6A



12097671V	ATO899	16×90°	275020000	vnt.	3,44
12097673V	ATO900	20×90°	275020100	vnt.	4,82
12097674V	ATO901	25×90°	275020200	vnt.	7,59
12097625V	CCA180	32×90°	275020300	vnt.	11,77

Presuojamas trišakis TIGRIS K1

NG: K6A



12097671V	ATO889	16×16×16	275022000	vnt.	4,62
12097673V	ATO890	20×20×20	275022100	vnt.	6,84
12097674V	ATO891	25×25×25	275022200	vnt.	9,99
12097718V	CCA178	32×32×32	275022300	vnt.	17,39

Presuojama jungtis TIGRIS K1 su vidiniu sriegiu

NG: K6A



12097761V	ATO895	16×½"	275012100	vnt.	5,14
12097764V	ATO896	20×½"	275012101	vnt.	5,71
12097765V	ATO897	20×¾"	275012102	vnt.	7,42
12097766V	ATO898	25×¾"	275012103	vnt.	8,79
12097767V	CCA179	32×1"	275012111	vnt.	13,58

Presuojama jungtis TIGRIS K1 su išoriniu sriegiu

NG: K6A



12097741V	ATO902	16×½"	275012000	vnt.	3,20
12097744V	ATO903	20×½"	275012001	vnt.	3,66
12097745V	ATO904	20×¾"	275012002	vnt.	4,39
12097746V	ATO905	25×¾"	275012003	vnt.	4,99
12097747V	ATO906	25×1"	275012010	vnt.	6,99
12097748V	CCA176	32×1"	275012011	vnt.	10,03
12097749V	CCA177	32×1¼"	275012012	vnt.	14,11

Kodas	SAP kodas	Prekės aprašymas	Gamintojo kodas	Mato vienetas	Kaina € be PVM

Presuojama alkūnė 90° TIGRIS K1 su vidiniu sriegiu

NG: K6A



12097651V	ATO922	16×½"	275010000	vnt.	5,68
12097654V	ATO923	20×½"	275010010	vnt.	6,54
12097655V	ATO924	20×¾"	275010020	vnt.	9,09
12097656V	ATO925	25×¾"	275010030	vnt.	9,78

Presuojama alkūnė 90° TIGRIS K1 su išoriniu sriegiu

NG: K6A



12097641V	ATO918	16×½"	275010100	vnt.	4,90
12097644V	ATO919	20×½"	275010110	vnt.	6,54
12097645V	ATO920	20×¾"	275010120	vnt.	8,25
12097646V	ATO921	25×¾"	275010130	vnt.	8,66

Presuojamas perėjimas TIGRIS K1

NG: K6A



12097711V	ATO915	20×16	275025110	vnt.	3,85
12097713V	ATO916	25×16	275025120	vnt.	6,54
12097714V	ATO917	25×20	275025121	vnt.	6,17
12097927V	CCA183	32×20	275025231	vnt.	9,51
12097926V	CCA174	32×25	275025232	vnt.	9,72

Presuojamas redukuotas trišakis TIGRIS K1

NG: K6A



12097683V	ATO907	16×20×16	275023100	vnt.	6,12
12097687V	ATO908	20×16×16	275023000	vnt.	6,12
12097688V	ATO909	20×16×20	275023010	vnt.	6,12
12097691V	ATO910	20×20×16	275023110	vnt.	6,67
12097693V	ATO911	20×25×20	275023200	vnt.	9,56
12097697V	ATO912	25×16×25	275023030	vnt.	8,70
12097698V	ATO913	25×20×20	275023120	vnt.	8,70
12097699V	ATO914	25×20×25	275023130	vnt.	8,88
12097892V	CCA182	32×20×32	275023140	vnt.	15,18
12097894V	CCA173	32×25×25	275023210	vnt.	15,18
12097893V	CCA181	32×25×32	275023220	vnt.	15,18

Presuojamas trišakis TIGRIS K1 su vidiniu sriegiu

NG: K6A



12097680V	ATO926	16×½"×16	275011000	vnt.	8,77
12097681V	ATO927	20×½"×20	275011030	vnt.	11,40

Presuojama prietaisinė alkūnė TIGRIS K1

NG: K6A



12097661V	ATO887	16×½"×90°	275010200	vnt.	5,83
12097664V	ATO888	20×½"×90°	275010210	vnt.	8,89

Presuojama aklė TIGRIS K1

NG: K6A



WAVIN	ATP171	D16	275032116	vnt.	5,63

Montažinė plokštelė ilga

NG: K6A



12097660V	ATO928	423×50×50	285733100	vnt.	10,15

COMISA daugiasluoksnių vamzdžių sistema

PE-RT-AL-PE-RT vamzdis

NG: K6M



Kodas	SAP kodas	Prekės aprašymas	Gamintojo kodas	Mato vienetas	Kaina € be PVM
12192010V	ASE809	16×2,0 L=200 m	87.80.010	m	1,11
12192011V	ASE810	18×2,0 L=200 m	87.80.015	m	1,72
12192012V	ASE811	20×2,0 L=100 m	87.80.020	m	1,77
12192013V	ASE812	26×3,0 L=100 m	87.80.035	m	3,10
12192014V	ASE813	32×3,0 L=50 m	87.80.040	m	5,10

PE-RT izoliuotas vamzdis su 6 mm izoliacija, ilgis 50 m

NG: K6M



	ATP348	16×2,0	87.80.360	m	1,83
	ATP349	18×2,0	87.80.365	m	2,73
	ATP350	20×2,0	87.80.370	m	2,63
	ATP351	26×3,0	87.80.375	m	4,44

PE-RT izoliuotas vamzdis, dvigubas su 6 mm izoliacija, ilgis 50 m

NG: K6M



	CDO215	16×2,0×2	87.80.330	m	4,48
	CDO216	20×2,0×2	87.80.335	m	6,06

Presuojama žalvarinė mova

NG: K6M



12192025V	ASE824	16×16	87.10.160	vnt.	3,35
12192026V	ASE825	18×18	87.10.180	vnt.	4,23
12192027V	ASE826	20×20	87.10.200	vnt.	4,21
12192028V	ASE827	26×26	87.10.260	vnt.	6,29
12192029V	ASE828	32×32	87.10.320	vnt.	9,58 *

Presuojama žalvarinė redukcinė mova

NG: K6M



12192030V	ASE829	18×16	87.11.181	vnt.	4,42 *
12192031V	ASE830	20×16	87.11.201	vnt.	4,47
12192033V	ASE832	26×16	87.11.260	vnt.	5,89
12192034V	ASE833	26×18	87.11.262	vnt.	6,83 *
12192035V	ASE834	26×20	87.11.263	vnt.	6,01

Presuojama žalvarinė alkūnė 90°

NG: K6M



12192039V	ASE838	16×16	87.14.160	vnt.	4,15
12192040V	ASE839	18×18	87.14.180	vnt.	5,88
12192041V	ASE840	20×20	87.14.200	vnt.	5,01
12192042V	ASE841	26×26	87.14.260	vnt.	7,57
12192043V	ASE842	32×32	87.14.320	vnt.	10,58

Presuojamas žalvarinis trišakis

NG: K6M



12192044V	ASE843	16×16×16	87.18.160	vnt.	5,19
12192045V	ASE844	18×18×18	87.18.180	vnt.	7,24
12192046V	ASE845	20×20×20	87.18.200	vnt.	6,60
12192047V	ASE846	26×26×26	87.18.260	vnt.	10,23
12192048V	ASE847	32×32×32	87.18.320	vnt.	15,40

Presuojamas žalvarinis redukcinis trišakis

NG: K6M



12192049V	ASE848	16×18×16	87.21.160	vnt.	7,68 *
12192051V	ASE850	18×16×18	87.19.181	vnt.	7,95 *
12192054V	ASE853	20×16×16	87.20.202	vnt.	6,54
12192055V	ASE854	20×16×20	87.19.201	vnt.	7,15
12192062V	ASE861	26×16×20	87.20.260	vnt.	10,19
12192063V	ASE862	26×16×26	87.19.261	vnt.	10,80
12192064V	ASE863	26×20×16	87.20.264	vnt.	10,19
12192065V	ASE864	26×20×20	87.20.265	vnt.	10,33
12192066V	ASE865	26×20×26	87.19.263	vnt.	11,41
12192067V	ASE866	26×26×16	87.20.269	vnt.	10,40
12192068V	ASE867	26×26×20	87.20.270	vnt.	10,80
12192076V	ASE875	32×26×26	87.20.325	vnt.	16,44
12192069V	ASE868	26×32×26	87.21.260	vnt.	15,56
12192073V	ASE872	32×20×26	87.20.320	vnt.	15,07

Kodas	SAP kodas	Prekės aprašymas	Gamintojo kodas	Mato vienetas	Kaina € be PVM
12192079V	ASE878	32×32×20	87.20.326	vnt.	15,07
12192080V	ASE879	32×32×26	87.20.329	vnt.	15,37
12192077V	ASE876	32×26×32	87.19.326	vnt.	15,07

Presuojama žalvarinė jungtis su išoriniu sriegiu

NG: K6M



12192081V	ASE880	16×½"	87.12.160	vnt.	2,12
12192082V	ASE881	18×½"	87.12.180	vnt.	3,06
12192083V	ASE882	20×½"	87.12.200	vnt.	2,65
12192084V	ASE883	20×¾"	87.12.201	vnt.	3,64
12192085V	ASE884	26×¾"	87.12.260	vnt.	5,19
12192086V	ASE885	26×1"	87.12.261	vnt.	6,51
12192087V	ASE886	32×1"	87.12.320	vnt.	7,23

Presuojama žalvarinė jungtis su vidiniu sriegiu

NG: K6M



12192088V	ASE887	16×½"	87.13.160	vnt.	2,60
12192089V	ASE888	18×½"	87.13.180	vnt.	3,71
12192090V	ASE889	20×½"	87.13.200	vnt.	3,30
12192091V	ASE890	20×¾"	87.13.201	vnt.	4,29
12192092V	ASE891	26×¾"	87.13.260	vnt.	5,60
12192093V	ASE892	26×1"	87.13.261	vnt.	7,13
12192094V	ASE893	32×1"	87.13.320	vnt.	7,98

Presuojama žalvarinė alkūnė 90° su išoriniu sriegiu

NG: K6M



12192095V	ASE894	16×½"	87.16.160	vnt.	4,07
12192096V	ASE895	18×½"	87.16.180	vnt.	4,68
12192097V	ASE896	20×½"	87.16.200	vnt.	4,67
12192099V	ASE898	26×¾"	87.16.260	vnt.	6,68
12192100V	ASE899	32×1"	87.16.320	vnt.	8,92

Presuojama žalvarinė alkūnė 90° su vidiniu sriegiu

NG: K6M



12192101V	ASE900	16×½"	87.17.160	vnt.	3,32
12192102V	ASE901	18×½"	87.17.180	vnt.	4,93
12192103V	ASE902	20×½"	87.17.200	vnt.	4,47
12192105V	ASE904	26×¾"	87.17.260	vnt.	6,93

Presuojamas žalvarinis trišakis su vidiniu sriegiu

NG: K6M



12192111V	ASE910	16×½"	87.23.160	vnt.	6,26
12192113V	ASE912	18×½"	87.23.180	vnt.	6,93 *
12192115V	ASE914	20×½"	87.23.200	vnt.	6,82

Presuojama žalvarinė prietaisinė alkūnė

NG: K6M



12192120V	ASE919	16×½"	87.24.160	vnt.	4,67
12192121V	ASE920	18×½"	87.24.180	vnt.	6,06
12192122V	ASE921	20×½"	87.24.200	vnt.	5,61

Grindų šildymo sistemos

UPONOR vandentiekio ir grindų šildymo sistema

AQUA PIPE PEXa vamzdis vandentiekiui PN10

NG: K66



1W0160007	AFE348	16×2,2 L=100 m	1022682	m	2,30
1W0200011	AFE349	20×2,8 L=50 m	1001201	m	3,60
1W0250015	AFE350	25×3,5 L=50 m	1001202	m	5,30

Presuojama sistema

Presuojamos jungtys
daugiasluoksniam vamzdžiui

COMISA PRESUOJAMOS jungtys COMISA daugiasluoksnis vamzdis TH PROFILIO Presavimo Replės

COMISA PRESUOJAMA SISTEMA

DVGW *

COMISA presuojama Sistema sertifikuota DVGW patvirtinant jos efektyvumą

DVGW CERT

10 METŲ GARANTIJA

60 SKIRTINGŲ **JUNGČIŲ** MODELIŲ

Platus asortimentas

ĮVAIRŪS **IŠMATAVIMAI**

Dydžių diapazonas sertifikuotas DVGW nuo Ø14 iki Ø75 mm



TH PROFILIS

Presavimo įrankis padeda sujungti vamzdį su jungtimi paprastu ir efektyviu būdu

COMISA
QUALITY COMES FIRST

Presavimo kontrolė

Testuojant sistemą dėka PRESS CONTROL technologijos įmanoma identifikuoti neteisingai užpresuotas jungtis



Jungtis neužpresuota.



Jungtis neužpresuota, taigi tarp 1 ir 4,5 bar. **TEKA VANDUO**



Jungtis užpresuota. **VANDUO NETEKA**

* DVGW sertifikatas galioja tik naudojant Comisa produktus.
Jeigu yra naudojami kitų gamintojų vamzdžiai ar jungtys, DVGW Sistema neatitinka DVGW nuostatų.

Rutuliniai kranai

Iš **„Comisa"** patirties gimė rutulinio ventilio koncepcija, leidžianti išvengti sveikatai kenksmingo nikelio. Dabar nikeliavimas yra vykdomas ant karštai štampuojamų produktų, tad apdirbimo metu išvengiame dangos, kuri galėtų patekti į vandenį. Tuo būdu „Comisa" siūlo produktą be nikelio pėdsakų dalyse, kurios kontaktuoja su vandeniu, ir kartu išlaiko gražią produkto išvaizdą.

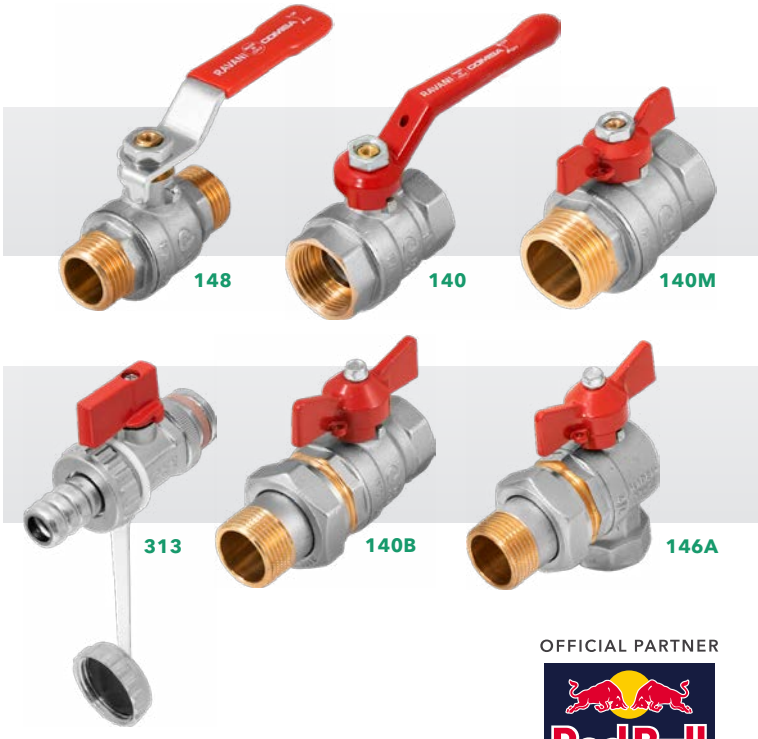

- **Oras**
- **Hidraulika**
- **Geriamas vanduo**
- **Kolektoriai**

Žalvaris
UNI EN 12164/12165 CW 617N
DIN 50930-6

120° C
– 20° C

Darbinė temperatūra
(Jeigu nenurodyta kitaip)

OFFICIAL PARTNER
Red Bull KTM FACTORY RACING

Comisa S.p.A. · Via Neziole, 27 · 25055 · Pisogne (BS) · ITALY
tel. +39 0364 896811 · info@comisa.it

www.comisa.it

Kodas	SAP kodas	Prekės aprašymas	Gamintojo kodas	Mato vienetas	Kaina € be PVM

AQUA PIPE PEXa vamzdis vandentiekiui PN6, ilgis 100 m

NG: K66

	AME333	16×2,0	1008386	m	2,10
	AME334	20×2,0	1008408	m	2,40
	VTA390	25×2,3	1017870	m	3,50 *

RADI PIPE PEXa vamzdis šildymui PN6

NG: K66

1R0160013	AFE278	16×2,0 L=120 m	1047610	m	2,20
1R0200023	AFE971	20×2,0 L=120 m	1022518	m	2,80
1R0250005	AFE279	25×2,3 L=50 m	1022689	m	4,80
2060254R	ARB712	32×2,9 L=50 m	1001220	m	5,80



Apsauginis šarvas

NG: K66

1W0200025	ARH062	25/20 (16×2,0 vamzdžiui), L=50 m	1012860	m	0,80
1W0230028	ARH063	28/23 (18×2,0 ir 20×2,25 vamzdžiams), L=50 m	1012864	m	1,00
12013534	ARG191	34/29 (25×2,5 vamzdžiui), L=50 m	1012869	m	1,30
1W0360042	ARH615	42/36 (32×3,0 vamzdžiui), L=25 m	1012872	m	2,40



Q&E žalvarinė alkūnė su tvirtinimu

NG: K66

1W4056232	AFE369	16×½" 90°, vidinis sriegis	1023034	vnt.	6,20
1W4056242	AFE370	20×½" 90°, vidinis sriegis	1023035	vnt.	9,00
	ASD533	16×½" FL, vidinis sriegis (3 tvirtinimo taškai)	1059822	vnt.	7,00
	ASD534	20×½" FL, vidinis sriegis (3 tvirtinimo taškai)	1059823	vnt.	12,00
	HGF840	Prietaisinių alkūnių tvirtinimo plokštelė 75/150 mm	1057842	vnt.	6,70
	HGF841	Prietaisinių alkūnių tvirtinimo kampas	1057843	vnt.	5,50







Q&E žalvarinė jungtis su išoriniu sriegiu

NG: K66

12902220	AFE339	16×½"	1033435	vnt.	3,50
12904220	AFF063	20×½"	1033437	vnt.	3,60
12904230	AFE341	20×¾"	1033438	vnt.	4,10
12905210T	AFE343	25×¾"	1047862	vnt.	6,00
12905240T	AFE342	25×1"	1047863	vnt.	8,70
1W4151374	AFG700	32×1"	1008730	vnt.	16,00



Q&E žalvarinė jungtis su vidiniu sriegiu

NG: K66

12902320	AFG746	16×½"	1023009	vnt.	4,90
12904320	AFG745	20×½"	1023010	vnt.	4,90
12904330	AFG744	20×¾"	1023011	vnt.	7,90
12905310T	AFG743	25×¾"	1023012	vnt.	7,90
12905340T	ARH235	25×1"	1023013	vnt.	11,90
2710335R	ARB991	32×1"	1047866	vnt.	15,00



Q&E žalvarinė jungtis su vidiniu sriegiu ir laisva veržle

NG: K66

1W4051432	AFE335	16×½"	1023014	vnt.	4,50
1W4051442	AFE984	20×½"	1023015	vnt.	5,50
1W4051443	AFE336	20×¾"	1023016	vnt.	5,50
1W4051453	AFE338	25×¾"	1023017	vnt.	10,50



Q&E plastikinė jungtis

NG: K66

W4012030	AFE822	16×16 PPSU	1008669	vnt.	1,90
W4012040	AFE838	20×20 PPSU	1008932	vnt.	2,50
W4012050	AFE837	25×25 PPSU	1008671	vnt.	3,50
W4112070	AFG692	32×32 PPSU	1001235	vnt.	6,70
1720213V	ASO986	18×18, žalvarinė, Q&E PE-Xa vamzdžiui d17	1025883	vnt.	16,00





Q&E plastikinė redukuota PPSU jungtis

NG: K66



Kodas	SAP kodas	Prekės aprašymas	Gamintojo kodas	Mato vienetas	Kaina € be PVM
W4012143	AFE836	20×16	1008674	vnt.	2,50
W4012153	AFE835	25×16	1008675	vnt.	3,50
W4012154	AFE834	25×20	1008676	vnt.	3,50
W4752175	AFG691	32×25	1001240	vnt.	6,70

Q&E alkūnės 90° PPSU

NG: K66



W4013530	AFE823	16×16	1008679	vnt.	1,90
W4013540	AFE824	20×20	1008680	vnt.	2,90
W4013550	AFE825	25×25	1008681	vnt.	3,90
W4113570	AFG688	32×32	1001245	vnt.	6,70

Q&E žalvarinė alkūnė 90° su išoriniu sriegiu

NG: K66



12912220	AFE985	16×½"	1023019	vnt.	6,90
12914230	ARH236	20×½"	1023020	vnt.	7,50
12914331V	AFE986	20×¾"	1023021	vnt.	10,00
12915230T	AFE345	25×¾"	1023022	vnt.	11,00

Q&E žalvarinė alkūnė 90° su vidiniu sriegiu

NG: K66



12912320	ARH237	16×½"	1023023	vnt.	4,30
12914330	ARH238	20×½"	1023024	vnt.	6,95
12914530T	ARH239	20×¾"	1023025	vnt.	7,90
12915330T	ARH240	25×¾"	1023026	vnt.	8,70

Q&E plastikinis PPSU trišakis

NG: K66



W4014430	AFE827	16×16×16	1008684	vnt.	2,50
W4014440	AFE826	20×20×20	1008685	vnt.	3,50
W4014450	AFE828	25×25×25	1008686	vnt.	5,00
W4114470	AFG690	32×32×32	1001250	vnt.	10,50

Q&E plastikinis redukuotas PPSU trišakis

NG: K66



W4014533T	ARH241	16×20×16	1008710	vnt.	3,50
W4014743	AFE830	20×16×16	1008700	vnt.	3,50
W4014543	AFE829	20×16×20	1008689	vnt.	3,50
W4014643	AFE831	20×20×16	1008697	vnt.	3,50
2710284R	ARB954	25×16×16	1008702	vnt.	5,00
W4014553	AFE833	25×16×25	1008690	vnt.	5,00
W4014563T	ARH285	25×20×20	1008703	vnt.	5,00
W4014554	AFE832	25×20×25	1008691	vnt.	5,00
1001420	ASD727	25×25×20	1001420	vnt.	5,00
2710292R	ARB962	32×20×32	1001424	vnt.	10,50
2710293R	ARB963	32×25×25	1001426	vnt.	10,50
2710290R	ARB960	32×25×32	1001428	vnt.	10,50

Q&E Evolution žiedas

NG: K66



1W0160011	AFE363	D16, spalva – mėlyna	1058013	vnt.	0,30
1W0160021	AFE360	D16, spalva – raudona	1058010	vnt.	0,30
1W0200012	AFE364	D20, spalva – mėlyna	1058014	vnt.	0,40
1W0200021	AFE361	D20, spalva – raudona	1058011	vnt.	0,40
1W0250011	AFE365	D25, spalva – mėlyna	1058015	vnt.	0,60
1W0250021	AFE362	D25, spalva – raudona	1058012	vnt.	0,60
1R0160051	AFE970	D16, spalva – balta	1057453	vnt.	0,30
1R0200051	AFE972	D20, spalva – balta	1057454	vnt.	0,40
1R0250051	AFE973	D25, spalva – balta	1057455	vnt.	0,60
1W0320032	AFG685	D32, spalva – balta	1057456	vnt.	0,95

COMFORT PIPE PLUS PEXa vamzdis grindų šildymui PN6

NG: K66

1W0160005V	ARI166	16×2,0 L=240 m	1062045	m	1,50
1W0160006V	ARI164	16×2,0 L=640 m	1062046	m	1,50
1720211V	ASO984	17×2,0 L=240 m	1009226	m	1,80
	ABV192	17×2,0 L=640 m	1009227	m	1,80

Kodas	SAP kodas	Prekės aprašymas	Gamintojo kodas	Mato vienetas	Kaina € be PVM
1W0200006	AFE979	20×2,0 L=120 m	1009228	m	1,90
1W0200007	AFE980	20×2,0 L=240 m	1009230	m	1,90
1W0200009	AFE982	20×2,0 L=480 m	1009231	m	1,90
	VTA390	25×2,3 L=220 m	1062888	m	3,50 *
	VTA390	25×2,3 L=300 m	1062889	m	3,50 *
	VTA390	25×2,3 L=640 m	1063907	m	3,30 *



CLASSIC rišimo viela 250 vnt./pak.

NG: K66

2023620	AAF121	150×1,25 mm	1009222	pak.	7,50

Grindų šildymo moduliniai kolektoriai ir priedai

NG: K66



12024931	ARH280	VARIO PLUS EURO kolektorius 1+1, su balansinais ventiliais	1042420	vnt.	36,00
12024933	ARH281	VARIO PLUS EURO kolektorius 3+3, su balansinais ventiliais	1030580	vnt.	97,00
12024934	ARH282	VARIO PLUS EURO kolektorius 4+4, su balansinais ventiliais	1030581	vnt.	125,00
12024936	ARH283	VARIO PLUS EURO kolektorius 6+6, su balansinais ventiliais	1030582	vnt.	170,00
	AEE430	VARIO PLUS Q&E 20 kolektorius 1+1, su balansinais ventiliais	1034514	vnt.	30,00
	AEE431	VARIO PLUS Q&E 20 kolektorius 3+3, su balansinais ventiliais	1032703	vnt.	90,00
	AEE432	VARIO PLUS Q&E 20 kolektorius 4+4, su balansinais ventiliais	1032704	vnt.	115,00
	AEE433	VARIO PLUS Q&E 20 kolektorius 6+6, su balansinais ventiliais	1032705	vnt.	170,00
	AFA151	VARIO PLUS Q&E 17 kolektorius 1+1, su balansinais ventiliais	1044710	vnt.	30,00
	AFA152	VARIO PLUS Q&E 17 kolektorius 3+3, su balansinais ventiliais	1044711	vnt.	90,00
	AFA153	VARIO PLUS Q&E 17 kolektorius 4+4, su balansinais ventiliais	1044712	vnt.	115,00
	AFA154	VARIO PLUS Q&E 17 kolektorius 6+6, su balansinais ventiliais	1044713	vnt.	170,00
12026801	AEE429	PRO bazinis rinkinys	1009209	vnt.	95,00
12026802	AEE434	PRO alkūnė	1032702	por.	22,00
1720212V	ASO985	PEXa „EURO“ jungtis 17×¾"	1065286	vnt.	5,50
11723268V	ARH614	PEXa „EURO“ jungtis 20×¾"	1065290	vnt.	5,60
	CCD754	Kampo fiksatorius 14-17 mm, plastikinis	1000118	vnt.	1,30
12014320T	AFF020	Kampo fiksatorius 20 mm	1009233	vnt.	2,20



SMATRIX PULSE belaidė patalpų temperatūros kontrolės sistema

NG: K66



	CHC405	Valdiklis X-265 6X	1093021	vnt.	330,00



	CHC407	Pavaldusis modulis M-262 6X	1093133	vnt.	77,00



	CHC401	Internetinis modulis COM R-208	1093030	vnt.	650,00



	CHC396	Valdiklis su internetiniu moduliu X-265+R-208 6X	1093024	kmpl	900,00

SMATRIX WAVE PLUS belaidė patalpų temperatūros kontrolės sistema

NG: K66



	CBY259	Valdiklis X-165 ir vartotojo sąsaja I-167	1071652	vnt.	650,00



	CBY251	Pavaldusis modulis M-160	1071659	vnt.	80,00



	AEE442	Pavara 24 V, M30×1,5 išorinis sriegis	1090262	vnt.	26,00
	AJJ952	Pavara 24 V, M30×1,5 vidinis sriegis	1087778	vnt.	27,00
	CBY275	Skaitmeninis termostatas T-166, spalva – balta	1086982	vnt.	80,00
	CFL522	Skaitmeninis termostatas T-168, programuojamas, su drėgmės jutikliu, spalva – balta	1086984	vnt.	90,00
	CDQ898	Skaitmeninis termostatas STYLE T-169, programuojamas, su drėgmės jutikliu, spalva – balta	1087816	vnt.	149,00



Išmanūs sprendimai sukurti šildymo ir vėsinimo ekspertų

- ☑ Su „Uponor Smatrix Pulse“ mobiliąją programėle galėsite valdyti namų kambario temperatūrą iš bet kurios pasaulio vietos telefonu ar kompiuteriu.
- ☑ Sukursite jaukius namus net reikliausiai asmenybei.
- ☑ „Uponor Smatrix Pulse“ sumažins energijos vartojimą ir užtikrins optimaliausią kambarių temperatūrą.

Uponor debesis

API

Veikia su „Google Assistant“

Tiesiog paklauskite „amazon alexa“

Internetas

Wi-Fi



4 Smatrix Pulse mobilioji programėlė



3 Uponor Smatrix Wave termostatas D+RH Style T-169



Uponor Smatrix Wave patalpų jutiklis + RH Style T-161

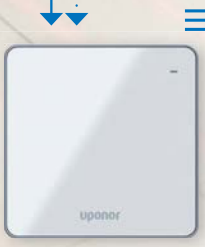

2 Uponor Smatrix Pulse internetinis modulis R-208

1 Uponor Smatrix Wave valdiklis Pulse X-265 6X



www.uponor.lt

Kodas	SAP kodas	Prekės aprašymas	Gamintojo kodas	Mato vienetas	Kaina € be PVM	
	HGU940	Standartinis termostatas T-165, spalva – balta	1086981	vnt.	56,00	
	CBY261	Rėmelis termostatui, spalva – balta	1086986	vnt.	4,00 *	

SMATRIX BASE 24 V laidinė patalpų temperatūros kontrolės sistema

NG: K66

	CBY314	Valdiklis X-145	1071690	vnt.	210,00 *	
	CBY307	Pavaldusis modulis M-140	1071686	vnt.	75,00 *	
	CBY320	Magistralės kabelis A-145 50 m	1071670	m	130,00 *	
	CCQ803	Programuojamas termostatas T-148	1086977	vnt.	85,00 *	
	CCQ809	Termostatas viešoms patalpoms T-143	1086972	vnt.	40,00 *	
	HGU937	Termostatas T-145, spalva – balta	1086975	vnt.	38,00 *	
	CCQ802	Termostatas T-146	1086976	vnt.	60,00 *	
	CBY261	Rėmelis termostatui, spalva – balta	1086986	vnt.	4,00 *	

BASE 230 V laidinė patalpų temperatūros kontrolės sistema

NG: K66

	CEX144	FLEXIBOARD 6 kanalų valdiklis X-24 6X	1088331	vnt.	130,00 *	
	CFL559	FLEXIBOARD 6 kanalų valdiklis su atjungimo rele X-25 6X	1089086	vnt.	155,00 *	
	CFL568	FLEXIBOARD 8 kanalų valdiklis X-26 6×230 V	1089087	vnt.	155,00 *	
	HGU972	Pavara 230 V, M30×1,5 vidinis sriegis	1087763	vnt.	28,00	
	CFL516	Pavara 230 V, M30×1,5 išorinis sriegis	1090263	vnt.	27,00	
	HGV046	Programuojamas termostatas T-26	1058425	vnt.	115,00 *	
	HGV043	Standartinis termostatas T-23	1058422	vnt.	32,00	
	HGV044	Potinkinis termostatas T-24	1058423	vnt.	71,00 *	

KLIMATO KONTROLĖS SISTEMA
GRINDINIS ŠILDYMAS IR VĖSINIMAS

1. PAJUNK
2. NUSTATYK
3. VALDYK



Sentio

Mexichem
Building & Infrastructure

wavin
CONNECT TO BETTER

WAVIN grindų šildymo sistema

WAVIN SENTIO grindų šildymo automatika

NG: K6T

Kodas	SAP kodas	Prekės aprašymas	Gamintojo kodas	Mato vienetas	Kaina € be PVM
	CHO156	Centrinis valdymo blokas 8 kanalai/16 išėjimų	4063797	vnt.	338,59
	CHO145	LCD jutiklinis ekranas	4063802	vnt.	154,91
	CHO147	Belaidis termostatas	3077001	vnt.	112,95
	ASD342	Terminė pavara grindų šildymui 24 V NC VA500	285002103	vnt.	30,99
	ASD339	Kompozitinio kolektorius bazinis komplektas	285009800	vnt.	106,44
	ASD340	Kompozitinio 1 šakos kolektoriaus su srauto matuokliais komplektas	285009801	vnt.	40,55
	ASD341	Kompozitinio 3 šakų kolektoriaus su srauto matuokliais komplektas	285009803	vnt.	110,06



Vamzdis grindų šildymui ir priedai

NG: K6T

	CCB089	PB16×1,8 L=200 m	255016200	m	1,38
	CCB087	„EURO“ jungtis PB 16×1,8	255816180	vnt.	3,43

KAN-therm grindų šildymo sistema

PE-RT grindų šildymo vamzdis

NG: K6K

0.2176C	CHQ834	16×2,0 L=200 m, spalva – raudona	1829198046	m	0,81
0.2176C	CHT364	16×2,0 L=600 m, spalva – raudona	1829198047	m	0,81
0.2178C	CCS706	18×2,0 L=200 m, spalva – raudona	1129198031	m	0,89
0.2178C	CCI332	18×2,0 L=600 m, spalva – raudona	1829198032	m	0,89



Priedai

NG: K6K

9019.24	HAL906	Mova PPSU Push 18×2/18×2	1109042004	m	3,21
9001.80	HAL985	Užtraukiamas žalvarinis žiedas PUSH 18×2 A/18×2,5 A	1109226006	m	0,82

KAN grindų šildymo automatika

NG:K6K

	CCP077	Elektrinė jungimo plokštė BASIC+ šildymas/šaldymas 6 termostatams iki 18 pavarų, 230 V	1802212015	vnt.	94,38 *
	CDC403	Elektrinė jungimo plokštė BASIC+ šildymas/šaldymas 10 termostatų iki 18 pavarų, 230 V	1802212013	vnt.	101,57 *
	CDC443	Elektrinė jungimo plokštė BASIC+ šildymas/šaldymas 6 termostatams iki 15 pavarų, 24 V (be transformatoriaus)	1802212016	vnt.	94,38 *
	CDC449	Elektrinė jungimo plokštė BASIC+ šildymas/šaldymas 10 termostatų iki 18 pavarų, 24 V (be transformatoriaus)	1802212014	vnt.	101,57 *
	CDC409	Įtampos transformatorius 24 V BASIC+ (el. plokštėms BASIC+ 24 V)	1802265040	vnt.	42,53 *
	CDC413	Kambario termostatas BASIC+, 230 V	1802265024	vnt.	19,77 *
	CDC406	Kambario termostatas BASIC+, 24 V	1802265025	vnt.	19,77 *
	CDC437	Kambario termostatas su LCD ekranu BASIC+ 230 V, Standard (ne programuojamas, laidinis)	1802265020	vnt.	39,61 *
	CDC430	Kambario termostatas su LCD ekranu BASIC+ 24 V, Standard (ne programuojamas, laidinis)	1802265021	vnt.	39,61 *
	HGK137	Elektroninis kambario termostatas su LCD ekranu 230 V, Control (progromuojamas, laidinis)	1802012004	vnt.	76,19 *
	HGK138	Elektroninis kambario termostatas su LCD ekranu 24 V, Control (programuojamas, laidinis)	1802012005	vnt.	76,19 *







Kodas	SAP kodas	Prekės aprašymas	Gamintojo kodas	Mato vienetas	Kaina € be PVM
	HGK139	Termostato daviklis 230 V ir 24 V, 3 m laidas (naudojamas tik su termostatais Control)	1802012006	vnt.	20,40 *
	HAK076	Elektrinė jungimo plokštė SMART 230 V su LAN 4 termostatams ir 6 el., pavaroms	1802265008	vnt.	304,49 *
	HAK078	Elektrinė jungimo plokštė SMART 230 V su LAN 8 termostams ir 12 el., pavarų	1802265009	vnt.	354,85 *
	HAK080	Elektrinė jungimo plokštė SMART 230 V su LAN 12 termostatų ir 18 el., pavarų	1802265007	vnt.	406,56 *
	HAK077	Elektrinė jungimo plokštė SMART 24 V su LAN ir transformatoriumi 4 termostatams ir 6 el., pavaroms	1802265011	vnt.	331,96 *
	HAK079	Elektrinė jungimo plokštė SMART 24 V su LAN ir transformatoriumi 8 termostatams ir 12 el., pavarų	1802265012	vnt.	382,33 *
	HAK081	Elektrinė jungimo plokštė SMART 24 V su LAN ir transformatoriumi 12 termostatų ir 18 el. pavarų	1802265010	vnt.	433,83 *
	HAK091	Kambario termostatas su LCD be grindų temperatūros jutiklio	1802265019	vnt.	78,30 *
	HAK084	Kambario termostatas su LCD su grindų temperatūros jutikliu	1802265039	vnt.	97,53 *
	HAK104	Signalo stiprintuvas (repeater)	1802010002	vnt.	156,04 *
	HAK100	Išorinė antena	1802010000	vnt.	151,65 *
	HAK071	Adapteris SMART elektrinei pavarai Adapteris M28×1,5	1802003002	vnt.	1,20 *
	HAK032	Adapteris elektrinei pavarai Adapteris M30×1,5	1802003001	vnt.	1,20 *
	HAK070	Elektrinė pavara 24 V be įtampos, atidaryta (NO)	1802003005	vnt.	27,45 *
	HAK069	Elektrinė pavara 24 V be įtampos, uždaryta (NC)	1802003006	vnt.	24,98 *
	HAK068	Elektrinė pavara 230 V be įtampos, atidaryta (NO)	1802003003	vnt.	27,45 *
	HAK067	Elektrinė pavara 230 V be įtampos, uždaryta (NC)	1802003004	vnt.	24,98 *

DANFOSS grindų šildymo sistema

PEXa grindų šildymo vamzdis

NG: KA5

	CHS763	16×2,0 L=600 m	088X0953	m	1,02
	CFV250	18×2,0 L=600 m	088X0958	m	1,05
	CFV251	20×2,0 L=400 m	088X0961	m	1,15

DANFOSS reguliuojamas grindų šildymo kolektorius

NG: KA5

14320102V	ARG462	1" FHF 2+2 2 šakų	088U0502	vnt.	60,70 *
14320103V	ARG463	1" FHF 3+3 3 šakų	088U0503	vnt.	86,40 *
14320104V	ARG464	1" FHF 4+4 4 šakų	088U0504	vnt.	116,70 *
14320105V	ARG465	1" FHF 5+5 5 šakų	088U0505	vnt.	142,30 *
14320106V	ARG466	1" FHF 6+6 6 šakų	088U0506	vnt.	165,70 *
14320107V	ARG467	1" FHF 7+7 7 šakų	088U0507	vnt.	190,20 *
14320128V	ARH425	1" FHF 8+8 8 šakų	088U0508	vnt.	211,20 *
14320129V	ARH426	1" FHF 9+9 9 šakų	088U0509	vnt.	250,90 *
14320130V	ARH427	1" FHF 10+10 10 šakų	088U0510	vnt.	271,80 *
14320131V	ARH428	1" FHF 11+11 11 šakų	088U0511	vnt.	307,30 *
14320132V	ARH429	1" FHF 12+12 12 šakų	088U0512	vnt.	328,30 *

DANFOSS reguliuojamas grindų šildymo kolektorius su srauto matuokliais

NG: KA5

12029002V	ARH013	1" FHF 2+2 2 šakų	088U0522	vnt.	85,30 *
12029003V	ARH014	1" FHF 3+3 3 šakų	088U0523	vnt.	101,60 *
12029004V	ARH015	1" FHF 4+4 4 šakų	088U0524	vnt.	132,00 *
12029005V	ARH016	1" FHF 5+5 5 šakų	088U0525	vnt.	173,90 *
12029006V	ARH017	1" FHF 6+6 6 šakų	088U0526	vnt.	194,50 *
12029007V	ARH018	1" FHF 7+7 7 šakų	088U0527	vnt.	232,70 *
12029008V	ARH019	1" FHF 8+8 8 šakų	088U0528	vnt.	261,10 *
12029012V	ARH022	1" aklės FHF-E, 2 vnt.	088U0582	vnt.	5,28 *
12029013V	ARH023	Laikikliai kolektoriams FHF-MB (2 vnt.)	088U0585	kompl.	10,60 *
12029014V	ARH030	Termometras 0-60°C FHD-T	088U0029	vnt.	23,20 *
12029015V	ARH645	Rutuliniai ventiliai 1" su jungimo antgaliais FHF-BV (2 vnt.)	088U0822	kompl.	47,00 *

Kodas	SAP kodas	Prekės aprašymas	Gamintojo kodas	Mato vienetas	Kaina € be PVM

DANFOSS rankinis nuorintojas su drenažo antgaliais 1" kolektoriui

NG: KA5

12029010V	ARH020	FHD-EM	088U0786	vnt.	13,10 *



DANFOSS automatinis nuorintojas su drenažo antgaliais 1" kolektoriui

NG: KA5

12029011V	ARH021	FHD-EA	088U0785	vnt.	20,70 *



DANFOSS vamzdžio paviršiaus termostatas

NG: KA5

14364072	AAJ356	AT, 30-90°C	041E0000	vnt.	22,50



DANFOSS ICON™ grindų šildymo reguliavimo sistema

NG: KA5

088U1081	CGY559	Kambario termostatas ICON™ su ekranu, potinkinis, bevielis	088U1081	vnt.	87,98
088U1050	CGY563	Kambario termostatas ICON™ su ekranu, potinkinis 24 V	088U1050	vnt.	72,61 *
088U1010	*CFI824*	Kambario termostatas ICON™ su ekranu, potinkinis 230 V/50 Hz,	088U1010	vnt.	74,28
088U1020	*CGT887*	Kambario termostatas ICON™ su ekranu, programuojamas, potinkinis 230 V/50 Hz,	088U1020	vnt.	81,85
088U1055	CGY561	Kambario termostatas ICON™ su ekranu, virštinkinis 24 V	088U1055	vnt.	77,07 *
088U1015	*CFT843*	Kambario termostatas ICON™ su ekranu, virštinkinis 230 V/50 Hz	088U1015	vnt.	76,06
088U1025	*CGT888*	Kambario termostatas ICON™ su ekranu, programuojamas, virštinkinis 230 V/50 Hz,	088U1025	vnt.	77,85
088U1110	CGY552	Grindų jutiklis ICON™ visiems 24 V ir 230 V programuojamiems termostatams	088U1110	vnt.	37,64 *
088U1071	CGY555	Grindų šildymo valdiklis 24 V ICON™, 10 zonų, maitinimas 230 V, pavaros 24 V	088U1071	vnt.	334,10
088U1072	CGY553	Grindų šildymo valdiklis 24 V ICON™, 15 zonų, maitinimas 230 V, pavaros 24 V	088U1072	vnt.	340,78
088H0016	*ARI658*	Grindų šildymo valdiklis 230 V ICON™, 8 zonų, „bazinė versija“	088U1030	vnt.	116,17
088U1031	VTA117	Grindų šildymo valdiklis 230 V ICON™, 8/14 zonų, su šaldymo ir temperatūros pažeminimo išvykus funkcijoms	088U1031	vnt.	133,64 *
088U1101	*CGY551*	App modulis ICON™	088U1101	vnt.	131,41
088U1100	CGY549	Išplėtimo modulis ICON™	088U1100	vnt.	110,25 *
088U1102	CGY548	Signalo retransliatorius ICON™	088U1102	vnt.	158,14 *
088U1103	*CGY550*	Bevielio ryšio modulis ICON™	088U1103	vnt.	107,02







DANFOSS patalpos termostatas

NG: KA5

	CCC772	WT-P 230 programuojamas, įleidžiamas į sieną	088U0625	vnt.	61,25
	CCC776	Kambario termostatas, WT-T 230 V	088U0620	vnt.	29,29
14035750V	ARI658	Grindų šildymo valdiklis 230 V ICON™, 8 zonų, „bazinė versija“ (FH-WC 230 V jungčių dėžutė)	088H0016/088U1030	vnt.	116,17
14035735V	ARG456	FH-WS 24 V su funkcijomis, 0-30°C	088H0024	vnt.	46,11
14035738V	ARG458	FH-WT 24 V standartinis, 0-30°C	088H0022	vnt.	19,16
14035747V	ARI089	FH-WF grindų daviklis	088H0025	vnt.	19,60
14035737V	ARG457	FH-WC 10 zonų jungčių dėžute	088H0017	vnt.	129,19
14364206V	ARG472	TP 5001 A, programuojamas	087N791002	vnt.	56,29
14364220V	ARI090	Programuojamas termostatas belaidis + imtuvas TP5001-RF, RX-1	087N791402	vnt.	161,37
14364205V	ARH519	TP 4000, programuojamas	087N7919	vnt.	43,00
14364221V	ARI091	Programuojamas termostatas belaidis + imtuvas TP4000-RF, RX-1	087N7921	vnt.	125,00



DANFOSS Link šildymo reguliavimo sistema ir priedai

NG: KA5

	VTA117	Centrinis valdiklis PSU, montuojamas į potinkinę dėžutę	014G0288	vnt.	305,15 *
	VTA117	Centrinis valdiklis NSU, montuojamas ant sienos	014G0289	vnt.	285,10 *

ENGINEERING
TOMORROW

Danfoss *Icon*™

Modernūs patalpų reguliatoriai vandeniu šildomų grindų sistemoms

24V laidinė ir belaidė sistema su moderniomis funkcijomis ir papildomais moduliais



Lengva montuoti
Patogu naudoti

Danfoss Icon™ sistema skirta patogiam ir kokybiškam gyvenimui – nuo montavimo iki kasdieninio naudojimo

- Galimybė valdyti išmaniuoju telefonu iš bet kurios vietos
- Danfoss *Icon*™ patalpų termostatai idealiai tinka bet kokiam interjero dizainui
- Danfoss *Icon*™ termostatus galima integruoti į elektros jungiklių apdailos rėmelius
- Automatinis sistemos balansavimas leidžia sutaupyti iki 20% šildymo kaštų

www.danfoss.lt

Kodas	SAP kodas	Prekės aprašymas	Gamintojo kodas	Mato vienetas	Kaina € be PVM
	VTA117	LIVING CONNECT termostatas RA/M30×1,5	014G0002	vnt.	55,91 *
	VTA117	HC grindų šildymo valdiklis, 10 zonų, 230 V, pavaros 24 V	014G0100	vnt.	447,70 *
	VTA117	HC grindų šildymo valdiklis, 5 zonų, 230 V, pavaros 24 V	014G0103	vnt.	336,33 *
	VTA117	Grindų termostatas su grindų temperatūros jutikliu, ELKO rėmeliui	088L1905	vnt.	87,53 *
	VTA117	PSU maitinimo šaltinis centriniam valdikliui	014G0260	vnt.	62,92 *
	VTA117	NSU maitinimo šaltinis centriniam valdikliui	014G0261	vnt.	62,92 *
	VTA117	Baterijų maitinimo šaltinis, sistemos instaliavimui	014G0262	vnt.	62,92 *
	VTA117	SCM perdavimo modulis	014G0105	vnt.	141,77 *
	VTA117	Mobilaus telefono komunikatorius, naudojamas su SCM/HC	014G0102	vnt.	434,89 *
	VTA117	Belaidė rėlė, katilui įjungti arba išjungti	014G0272	vnt.	74,95 *
	VTA117	LIVING CONNECT & ECO RA jungties adapteris	014G0251	vnt.	4,01 *
	VTA117	LIVING CONNECT & ECO M30×1,5 jungties adapteris	014G0252	vnt.	4,01 *
	VTA117	LIVING CONNECT & ECO RTD jungties adapteris	014G0253	vnt.	4,01 *

DANFOSS terminė pavara

NG: KA5



14320110V	ARG468	TWA-A /NC/230 V, RA jungtis	088H3112	vnt.	27,00
14320111V	ARG469	TWA-A /NC/24 V, RA jungtis	088H3110	vnt.	26,10
14320118V	ARH031	TWA-K /NC/230 V, M30×1,5 jungtis	088H3142	vnt.	25,20
14320118L	ARI088	TWA-K /NC/24 V, M30×1,5 jungtis	088H3140	vnt.	25,20

DANFOSS instaliacinė dežutė grindų šildymui

NG: KA5



14320034V	ARG461	Komplekte su FHV-R ventiliu	003L1000	vnt.	81,00

DANFOSS termostatinis grąžinamos temperatūros ribotuvas

NG: KA5



14015439	AAW846	FJVR 10–50°C	003L1040	vnt.	36,80
14035732	ACH082	FTC 15–50°C	013G5081	vnt.	47,20
	HAJ555	RTL komplektas (FJVR 15 + termostatinė galvutė)	003L1080	vnt.	32,10

DANFOSS termostatinis balansinis ventilis MTCV "O" versija, vidinis sriegis

NG: KA5



14364101T	AFH316	DN15, kvs 1,5	003Z0514	vnt.	103,00
14364102T	AFH317	DN20, kvs 1,8	003Z0553	vnt.	110,30

DANFOSS termostatinis balansinis ventilis MTCV „B“ versija, su dezinfekcija, vidinis sriegis

NG: KA5



003Z1511	CFI823	DN15, kvs 1,5	003Z1511	vnt.	122,00
	CKV084	DN20, kvs 1,8	003Z1557	vnt.	128,00

DANFOSS trieigis termostatinis ventilis, 30-70°C

NG: KA5



14015581V	ARH028	DN20, kvs 1,9	003Z1120	vnt.	100,00
14015582V	ARH029	DN25, kvs 3,0	003Z1127	vnt.	105,00

IMI Hydronic Engineering grindų šildymo sistema

HEIMEIER 3WT trieigis srauto paskirstymo vožtuvas, be antgalių

NG: KA9



14018441T	AFH160	DN20, kvs 3,48	4160-03.000	vnt.	64,68
14018442T	AFH161	DN25, kvs 5,12	4160-04.000	vnt.	82,15

Kodas	SAP kodas	Prekės aprašymas	Gamintojo kodas	Mato vienetas	Kaina € be PVM	
HEIMEIER trieigis temostatinis srauto maišymo vožtuvas, be antgalių						NG: KA9
14350130T	AFH163	DN20, kvs 3,5	4170-03.000	vnt.	68,48	
14350131T	AFH164	DN25, kvs 4,6	4170-04.000	vnt.	78,75	
Srieginiai antgaliai srauto paskirstymo/maišymo vožtuvams						NG: KA9
14350133T	AFH179	DN20	4160-03.010	vnt.	4,33	
14350134T	AFH180	DN25	4160-04.010	vnt.	6,33	
14350135V	ARI719	DN32	4160-05.010	vnt.	10,56	
HEIMEIER termostatinis grąžinamos temperatūros ribotuvas RTL						NG: KA9
14015445L	ARG724	DN15, 10–50°C, tiesus	9174-02.800	vnt.	52,85	
14015446L	ARG725	DN15, 10–50°C, kampinis	9173-02.800	vnt.	51,66	
14015447L	ARG932	DN15, ¾", išorinė jungtis, 10–50°C, tiesus	9154-02.800	vnt.	53,59	
HEIMEIER instaliacinė dėžutė grindų šildymui						NG: KA9
14035745L	ARG935	MULTIBOX C/RTL	9303-00.800	vnt.	123,00	
HEIMEIER elektroterminė pavara						NG: KA9
14034530T	AFH707	EMOTEC/NC/230 V, M30×1,5 jungtis	1807-00.500	vnt.	36,40	
	HAV553	EMO T/NC/230 V, pajungimo laido ilgis 1 m	1833-00.500	vnt.	39,74	
	HAV552	EMO T/NC/24 V, pajungimo laido ilgis 1 m	1847-00.500	vnt.	39,74	
AFRISO pamaišymo mazgas						
	CET094	BTU	9050100	vnt.	214,67	

Grindų šildymo sistemos montavimo priedai

FRANKISCHE apsauginis šarvas						NG: K6S
1W0160016V	ARI646	16×2,0 L=100 m, spalva – raudona	79916200	m	0,42	
1W0160017V	ARI647	16×2,0 L=100 m, spalva – mėlyna	79916201	m	0,42	
1W0200026V	ARI648	20×2,0 L=50 m, spalva – raudona	79920200	m	0,53	
1W0200027V	ARI649	20×2,0 L=50 m, spalva – mėlyna	79920201	m	0,53	
	AAR149	25×2,3 L=50 m, spalva – juoda	79825103	m	0,69	
ONNLINE grindų šildymo sistemos montavimo priedai						NG: K6S
12023431V	ALQ535	Šilumą atspindinti 3 cm storio izoliacinė plokštė 1,0 m×5,0 m	12012470	m²	6,22	
12023433V	ALQ032	Šilumą atspindinti plėvelė 1,05 m×50 m	12012460	m	0,86	
12023434V	ARH877	Pakraščio juosta 8 mm×150 mm×50 m	12012465	m	0,33	
12023435V	ARH878	Smeigės 40 mm, 100 vnt./pak.	12012464	pak.	1,39	
12023436V	ARH879	Smeigės 60 mm, 100 vnt./pak.	F-693266	pak.	1,89	
Aklė plastikinė su sriegiu ½", ilga, su tarpine						NG: K6S
13229951V	ARH064	Spalva – mėlyna		vnt.	0,39	
	CCE703	Spalva – raudona		vnt.	0,39	

onnline®

GRINDŲ ŠILDYMO SISTEMA

Grindų šildymo sistemos montavimo priedai Onnline

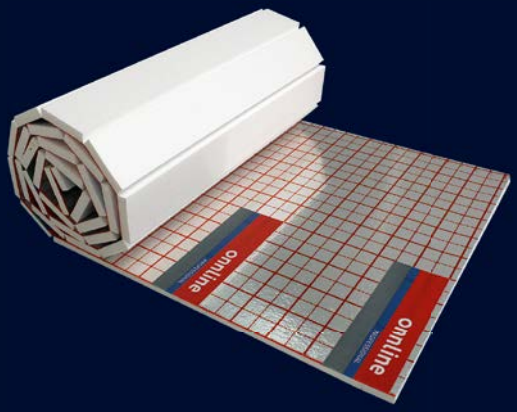

Grindų šildymo sistemos montavimo priedai Onnline

Aukštos kokybės grindų šildymo sistemos montavimo priedai Onnline

Pasiūlyme:
* Šilumą atspindinti plokštė 3cm ir 5cm storio.
* Smeigės grindų šildymo vamzdžiui tvirtinti (pakuotė ir atskirai po vieną vienetą).
* Taker –smeigių tvirtinimo įrenginys.
* Šilumą atspindinti folija.
* Pakraščio juosta 8 x 150mm, ilgis 50m.

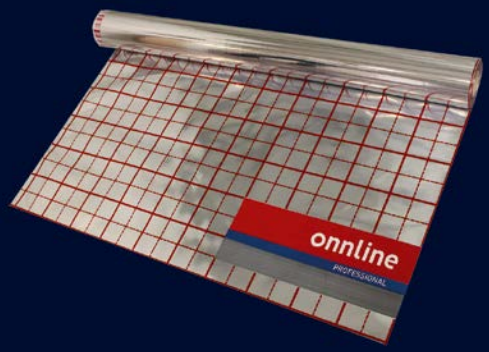





UAB Onninen | Savanorių pr. 187C| LT-02300 Vilnius

Kodas	SAP kodas	Prekės aprašymas	Gamintojo kodas	Mato vienetas	Kaina € be PVM	
Plastikinė montažinė plokštelė						NG: K6S
12454615V	ASX617	217×57×6 mm	F-693280	vnt.	0,87	
Viengubas plastikinis laikiklis su varžtu						NG: K6S
13226010	ARG126	15 mm		vnt.	0,12	
13226012	ARG127	18 mm		vnt.	0,13	
13226014	ARG128	22 mm		vnt.	0,14	
13226016	ARG129	28 mm		vnt.	0,24	
Dvigubas plastikinis laikiklis su varžtu						NG: K6S
13226110	ARG130	15 mm		vnt.	0,19	
13226112	ARG131	18 mm		vnt.	0,19	
13226114	ARG132	22 mm		vnt.	0,24	
13226116	ARG133	28 mm		vnt.	0,38	
ONNLINE plastikinis laikiklis su M6 žalvario įvore, 10 vnt./pak.						NG: KHJ
13226012T	AFI971	18 mm, viengubas		pak.	1,42	
13226014T	AFI972	22 mm, viengubas		pak.	1,47	
13226016T	AFI973	28 mm, viengubas		pak.	1,63	
13226112T	AFI977	18 mm, dvigubas		pak.	2,04	
13226114T	AFI978	22 mm, dvigubas		pak.	2,28	
ONNLINE kaištis su medsraigčiu, laikikliams su M6 žalvario įvore						NG: KHJ
11590999	ATN681	8×40 mm	FXSD1	vnt.	0,15	
Greito montavimo plastikinis vamzdžių laikiklis su kaiščiu						NG: KHJ
	CDW171	D25, viengubas		vnt.	0,19	
	CDW172	D25, dvigubas		vnt.	0,21	
HAUPA PE dirželis, spalva – balta						NG: L7L
6262502	AFF047	100×2,5 mm, 100 vnt./pak.	262502	pak.	0,49	
6262508	AFF041	142×3,2 mm, 100 vnt./pak.	262508	pak.	1,05	
6262516	AFF039	199×4,8 mm, 100 vnt./pak.	262516	pak.	2,17	
6262518	AGC158	250×4,8 mm, 100 vnt./pak.	262518	pak.	3,20	
6262520	AFF037	302×4,8 mm, 100 vnt./pak.	262520	pak.	3,45	
6262522	AFF035	371×4,8 mm, 100 vnt./pak.	262522	pak.	4,45	
6262532	AFF031	370×7,6 mm, 100 vnt./pak.	262532	pak.	9,18	
6262536	AFF029	425×8,8 mm, 50 vnt./pak.	262536	pak.	7,57	
1370746V	AGC104	550×12,7 mm, 50 vnt./pak.	262546	pak.	11,77	

Kolektoriai, kolektorinės spintelės ir revizinės durelės

Kolektoriai

KAN nereguliuojamas žalvarinis* kolektorius, serija 61						NG: KAG
61020	ATO800	1" kolektorius 2+2 2 šakų	1345158007	vnt.	29,22	
61030	ATO801	1" kolektorius 3+3 3 šakų	1345158008	vnt.	43,43	
61040	ATO802	1" kolektorius 4+4 4 šakų	1345158009	vnt.	54,67	
61050	ATO803	1" kolektorius 5+5 5 šakų	1345158010	vnt.	65,99	

Kodas	SAP kodas	Prekės aprašymas	Gamintojo kodas	Mato vienetas	Kaina € be PVM
61060	ATO804	1" kolektorius 6+6 6 šakų	1345158011	vnt.	77,50
61070	ATO805	1" kolektorius 7+7 7 šakų	1345158012	vnt.	89,20
61080	ATO806	1" kolektorius 8+8 8 šakų	1345158013	vnt.	100,40
61090	ATO807	1" kolektorius 9+9 9 šakų	1345158014	vnt.	112,38
61100	ATO808	1" kolektorius 10+10 10 šakų	1345158015	vnt.	125,58
61110	ATO809	1" kolektorius 11+11 11 šakų	1345158016	vnt.	139,84
61120	ATO810	1" kolektorius 12+12 12 šakų	1345158017	vnt.	153,27
5309	HAK150	Laikiklis kolektoriaus tvirtinimui	1700029001	vnt.	3,86





* nuo rudens keičiasi į nerūdijnčio plieno

UPONOR SMART S, FM nerūdijančio plieno reguliuojamas grindų šildymo kolektorius su srauto matuokliais

NG: K66

	CCV509	2×3/4 EURO 2 šakų	1086538	vnt.	115,00
	CCV507	3×3/4 EURO 3 šakų	1086539	vnt.	140,00
	CCV505	4×3/4 EURO 4 šakų	1086540	vnt.	160,00
	CCV504	5×3/4 EURO 5 šakų	1086541	vnt.	185,00
	CCV503	6×3/4 EURO 6 šakų	1086542	vnt.	210,00
	CCV502	7×3/4 EURO 7 šakų	1086543	vnt.	240,00
	CCV501	8×3/4 EURO 8 šakų	1086544	vnt.	260,00
	CCV500	9×3/4 EURO 9 šakų	1086545	vnt.	300,00
	CCV512	10×3/4 EURO 10 šakų	1086546	vnt.	320,00
	CCV511	11×3/4 EURO 11 šakų	1086547	vnt.	350,00
	CCV510	12×3/4 EURO 12 šakų	1086548	vnt.	380,00



ONNLINE žalvarinis kolektorius grindiniam šildymui su srauto reguliatoriais, serija E75

NG: KAG

	HAJ863	1" kolektorius 2+2 2 šakų	17299522	vnt.	77,16
	HAJ864	1" kolektorius 3+3 3 šakų	17299524	vnt.	103,06
	HAJ865	1" kolektorius 4+4 4 šakų	17299526	vnt.	127,30
	HAJ866	1" kolektorius 5+5 5 šakų	17299528	vnt.	155,29
	HAJ867	1" kolektorius 6+6 6 šakų	17299530	vnt.	179,48
	HAJ868	1" kolektorius 7+7 7 šakų	17299532	vnt.	206,37
	HAJ869	1" kolektorius 8+8 8 šakų	17299534	vnt.	230,11
	HAJ870	1" kolektorius 9+9 9 šakų	17299536	vnt.	242,58
	HAJ871	1" kolektorius 10+10 10 šakų	17299538	vnt.	263,81
	HAJ872	1" kolektorius 11+11 11 šakų	17299540	vnt.	291,12
	HAJ873	1" kolektorius 12+12 12 šakų	17299542	vnt.	316,26



Trišakis su automatiniu nuorintoju ir drenažo ventiliu

NG: KA5

R5541	HAL859	Kolektoriams su 1" profiliu	1300257002	vnt.	15,49



COMISA žalvariniai vandentiekio kolektoriai su uždarymo ventiliais

NG: KAG

	CDG290	2 šakų, ¾", 35°, spalva – mėlyna	88.20.087	vnt.	18,29
	CDG286	3 šakų, ¾", 35°, spalva – mėlyna	88.20.092	vnt.	26,04
	CDG292	4 šakų, ¾", 35°, spalva – mėlyna	88.20.066	vnt.	35,72
	CDG293	2 šakų, ¾", 35°, spalva – raudona	88.200.86	vnt.	18,29
	CDG289	3 šakų, ¾", 35°, spalva – raudona	88.200.91	vnt.	26,04
	CDG294	4 šakų, ¾", 35°, spalva – raudona	88.200.65	vnt.	35,72



Laikiklis kolektoriaus tvirtinimui

NG: KAG

5309	HAK150	Laikiklis	1700029001	vnt.	3,86



onnline®

KOLEKTORINĖ SPINTELĖ

Potinkinė kolektorinė spintelė Onnline

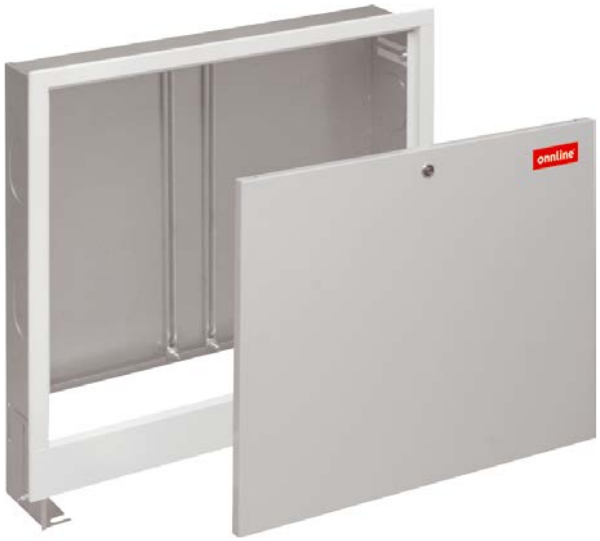

Potinkinė kolektorinė spintelė Onnline

* Kolektorinė spintelė, montuojama sienoje, skirta montuoti kolektorius su cirkuliaciniu siurbliu
* Reguliuojamas spintelių gylis 110 - 170 mm
* Reguliuojamas spintelių aukštis 575-635 mm
* Galimi kolektorinių spintelių dydžiai : 335, 435, 565, 715, 795, 965, 1140 mm
* Gylio ir aukščio reguliavimas montavimo metu palengvina spintelės įrengimą sienos angoje
* Pagaminta iš abiejų pusių cinkuoto ir korozijai atsparaus lakšto
* Apdaila - dažyta milteliniais dažais standartine RAL 9016 (balta) spalva
* Įrengta standartinė spyna su įpjova
* Tiekiama ženklintose kartoninėse pakuotėse.

Kodas	Prekės pavadinimas	Bruto masė, kg	Storis/gylis, mm	Plotis/ilgis, mm	Aukštis, mm
ANR289	Potinkinė kolektorinė spintelė, 4 žiedų.	4,7	110 - 170	335	575 - 665
ANR290	Potinkinė kolektorinė spintelė, 6 žiedų.	5,5	110 - 170	435	575 - 665
ANR291	Potinkinė kolektorinė spintelė, 8 žiedų.	6,6	110 - 170	565	575 - 665
ANR292	Potinkinė kolektorinė spintelė, 10 žiedų.	7,8	110 - 170	715	575 - 665
ANR293	Potinkinė kolektorinė spintelė, 12 žiedų.	8,5	110 - 170	795	575 - 665
ANR294	Potinkinė kolektorinė spintelė, 14 žiedų.	11,1	110 - 170	965	575 - 665
ANR295	Potinkinė kolektorinė spintelė, 16 žiedų.	14,0	110 - 170	1140	575 - 665

UAB Onninen | Savanorių pr. 187C| LT-02300 Vilnius

onnline®

KOLEKTORINĖ SPINTELĖ

Virštinkinė kolektorinė spintelė Onnline



Virštinkinė kolektorinė spintelė Onnline

* Kolektorinė spintelė, montuojama ant sienos paviršiaus, skirta montuoti kolektorius be cirkuliacinio siurblio
* Pastovus spintelių gylis 110 mm
* Pastovus spintelių aukštis 580 mm
* Galimi kolektorinių spintelių dydžiai : 385, 485, 615, 760, 845, 1015, 1150 mm
* Pagaminta iš abiejų pusių cinkuoto ir korozijai atsparaus lakšto
* Apdaila - dažyta milteliniais dažais standartine RAL 9016 (balta) spalva
* Įrengta standartinė spyna su įpjova
* Tiekiama ženklintose kartoninėse pakuotėse.

Kodas	Prekės pavadinimas	Bruto masė, kg	Storis/gylis, mm	Plotis/ilgis, mm	Aukštis, mm
ANR282	Virštinkinė kolektorinė spintelė, 4 žiedų.	4,5	110	385	580
ANR283	Virštinkinė kolektorinė spintelė, 6 žiedų.	5,4	110	485	580
ANR284	Virštinkinė kolektorinė spintelė, 8 žiedų.	6,5	110	615	580
ANR285	Virštinkinė kolektorinė spintelė, 10 žiedų.	7,7	110	760	580
ANR286	Virštinkinė kolektorinė spintelė, 12 žiedų.	8,4	110	845	580
ANR287	Virštinkinė kolektorinė spintelė, 14 žiedų.	9,9	110	1015	580
ANR288	Virštinkinė kolektorinė spintelė, 16 žiedų.	13,7	110	1150	580

UAB Onninen | Savanorių pr. 187C| LT-02300 Vilnius

Kolektorinės spintelės

ONNLINE potinkinė kolektorinė spintelė

NG: KON

Kodas	SAP kodas	Prekės aprašymas	Gamintojo kodas	Mato vienetas	Kaina € be PVM
12098727V	ANR289	4 šakų 335×575-665×110-170	17299030	vnt.	38,17
12098728V	ANR290	6 šakų 435×575-665×110-170	17299031	vnt.	42,78
12098729V	ANR291	8 šakų 565×575-665×110-170	17299032	vnt.	46,24
12098730V	ANR292	10 šakų 715×575-665×110-170	17299033	vnt.	52,26
12098731V	ANR293	12 šakų 795×575-665×110-170	17299034	vnt.	57,95
12098732V	ANR294	14 šakų 965×575-665×110-170	17299035	vnt.	65,62
12098733V	ANR295	16 šakų 1140×575-665×110-170	17299036	vnt.	89,53



ONNLINE virštinkinė kolektorinė spintelė

NG: KON

12098720V	ANR282	4 šakų 385×580×110	17298980	vnt.	39,62
12098721V	ANR283	6 šakų 485×580×110	17298981	vnt.	43,01
12098722V	ANR284	8 šakų 615×580×110	17298982	vnt.	47,06
12098723V	ANR285	10 šakų 760×580×110	17298983	vnt.	54,44
12098724V	ANR286	12 šakų 845×580×110	17298984	vnt.	61,60
12098725V	ANR287	14 šakų 1015×580×110	17298985	vnt.	72,52
12098726V	ANR288	16 šakų 1150×580×110	17298986	vnt.	91,94



KAN paaukštintos kolektorinės spintelės

NG: KON

HAK024	Virštinkinė SWN-OP 10/3 (710×580×140)	1446180000	vnt.	73,06
HAK027	Virštinkinė SWN-OP 13/7 (710×780×140)	1446180001	vnt.	87,99
HAK030	Virštinkinė SWN-OP 15/10 (710×930×140)	1446180002	vnt.	99,34
HAK038	Potinkinė SWP-PO 10/3 (750-850×580×110-160)	1446117003	vnt.	78,03
HAK041	Potinkinė SWP-PO 13/7 (750-850×780×110-160)	1446117004	vnt.	90,85
HAK045	Potinkinė SWP-PO 15/10 (750-850×930×110-160)	1446117005	vnt.	94,72



UPONOR VARIO virštinkinės spintelės

NG: K66

AJJ949	Virštinkinė NT 555×160 mm, 5 šakų	1046996	vnt.	130,00
AJJ950	Virštinkinė NT 705×160 mm, 8 šakų	1046997	vnt.	150,00
AJJ951	Virštinkinė NT 785×160 mm, 10 šakų	1046998	vnt.	175,00
AJJ946	Potinkinė IW 550×730×110 mm, 5 šakų	1093473	vnt.	135,00
AJJ947	Potinkinė IW 700×730×110 mm, 8 šakų	1093474	vnt.	160,00
AJJ948	Potinkinė IW 850×730×110 mm, 10 šakų	1093475	vnt.	180,00



Revizinės durelės

Revizinės durelės, plastikinės

NG: KL9

CEH958	150×150 mm	PL1515	vnt.	2,04
CEH956	150×200 mm	PL1520	vnt.	2,44
CEH947	200×200 mm	PL2020	vnt.	2,63
CEH945	200×250 mm	PL2025	vnt.	3,11
CEH953	200×300 mm	PL2030	vnt.	3,50
CEH951	300×300 mm	PL3030	vnt.	4,19
CEH949	400×300 mm	PL4030	vnt.	5,61
CEH975	400×400 mm	PL4040	vnt.	7,94



Revizinės durelės gipso kartonui, metalinės

NG: KL9

CEH973	200×200 mm	RLR2020	vnt.	24,46
CEH971	300×300 mm	RLR3030	vnt.	28,23
CEH980	400×400 mm	RLR4040	vnt.	29,41



Kodas	SAP kodas	Prekės aprašymas	Gamintojo kodas	Mato vienetas	Kaina € be PVM	
Revizinės durelės vidaus darbams, metalinės						NG: KL9
	CEH963	150×150 mm	RLM1515	vnt.	6,70	
	CEH961	150×150 mm, su raktu	RLMA1515	vnt.	9,33	
	CEH967	200×150 mm	RLM2015	vnt.	7,19	
	CEH966	200×200 mm	RLM2020	vnt.	7,66	
	CEH955	200×200 mm, su raktu	RLMA2020	vnt.	10,29	
	CEH960	200×250 mm	RLM2025	vnt.	8,40	
	CEH959	200×300 mm	RLM2030	vnt.	8,70	
	CEH948	300×300 mm	RLM3030	vnt.	8,87	
	CEH946	300×300 mm, su raktu	RLMA3030	vnt.	11,46	
	CEH952	300×400 mm	RLM3040	vnt.	11,71	
	CEH976	400×400 mm	RLM4040	vnt.	11,88	

Dujiniai katilai ir šilumos siurbliai

BOSCH šilumos siurbliai

BOSCH Šilumos siurbliai						NG: K8A
	CID723	3000 ODU SPLIT 4 Išorinis blokas	8738206019	vnt.	2040,00	
	VTA535	3000 ODU SPLIT 6 Išorinis blokas	8738206020	vnt.	2300,00 *	
	CID724	3000 AWMS 2-6 vidinis blokas su 190 litrų talpa	7738601214	vnt.	3700,00	
	CID725	3000 AWES 2-6 vidinis blokas, pakabinamas	7738601323	vnt.	2050,00	
	VTA535	CR10H temperatūros reguliatorius su drėgmės jutikliu kontūro valdymui	7738110081	vnt.	73,02 *	

BOSCH dujiniai katilai ir jų priedai

JUNKERS dujiniai katilai CERAPUR COMPACT						NG: K8A
	CCC993	ZSB14-1DE	7 736 900 753	vnt.	1035,00	
	CCC995	ZSB24-1DE	7 736 900 752	vnt.	1172,00	
BOSCH dujiniai katilai CONDENS 2300iW						NG: K8A
	CHP862	15P	7736901536	vnt.	1072,96	
	VTA535	15/25C	7736901535	vnt.	1212,23 *	
	CHP869	24P	7736901537	vnt.	1216,16	
	CHP866	24/25C	7736901534	vnt.	1237,73	
BOSCH dujiniai katilai CONDENS 2300iW komplektai						NG: K8A
	CHP864	15P + W65 talpykla ir NTC temperatūros jutiklis	7736900902KPL	vnt.	1409,10 *	
	CHP865	15P + WSTB120 talpykla ir NTC temperatūros jutiklis	7736900901KPL	vnt.	1355,72 *	
	CHP863	24P + WSTB120 talpykla ir NTC temperatūros jutiklis	7736900903KPL	vnt.	1478,41 *	

BOSCH

Technologija gyvenimui

Efektyvus šildymas paprastu būdu



Compress 3000 AWS

„Compress 3000 AWS“ šilumos siurblys palengvins jūsų gyvenimą. Jo įvairiapusiškumas daro įspūdį, taip pat ir puikus kainos bei galingumo santykis.

Gaminiuose yra fluorintų šiltnamio efektą sukeliančių dujų. Konkretaus gaminio duomenis, susijusius su ES F-dujų reglamentu 517/2014 galima rasti puslapyje www.junkers.lt

Kodas	SAP kodas	Prekės aprašymas	Gamintojo kodas	Mato vienetas	Kaina € be PVM	
BOSCH dujiniai katilai CONDENS GC7000iW						NG: K8A
	VTA535	14P	7 736 901 310	vnt.	1310,41 *	
	CHP868	24P	7 736 901 311	vnt.	1388,71 *	
	VTA535	24/28CB	7 736 901 312	vnt.	1518,51 *	
	CHP867	24/28C	7 736 901 313	vnt.	1518,51 *	
	VTA535	30/35C	7 736 901 314	vnt.	1885,98 *	
	VTA535	35P	7 736 901 315	vnt.	1779,17 *	
	VTA535	42P	7 736 901 316	vnt.	2065,55 *	
BOSCH dujiniai katilai CONDENS GC9000iW						NG: K8A
	VTA535	20E	7 736 701 320	vnt.	2224,60 *	
	VTA535	30E	7 736 701 321	vnt.	2395,73 *	
	VTA535	40	7 736 701 322	vnt.	2524,07 *	
	VTA535	50	7 736 701 323	vnt.	2780,78 *	
JUNKERS dujiniai katilai CERAPUR MAXX						NG: K8A
	VTA535	ZBR70-3	7 736 701 009	vnt.	3185,95 *	
	VTA535	ZBR100-3	7 736 701 010	vnt.	3773,55 *	
BOSCH dujinių katilų priedai						NG: KJ5
	CCN659	Reguliatorius su lauko temperatūros jutikliu CW100, sieninis	7 738 111 102	vnt.	130,53	
	CCN657	Reguliatorius su lauko temperatūros jutikliu CW400, universalus	7 738 111 082	vnt.	196,25 *	
	CCN660	NTC daviklis	7 735 502 290	vnt.	46,15	
	VTA535	Nuotolinis reguliatorius CT200, spalva – balta	7 736 701 341	vnt.	284,62 *	
	VTA535	Nuotolinis reguliatorius CT200, spalva – juoda	7 736 701 392	vnt.	284,62 *	
	CCC997	Profilis su liuku (trišakis) AZB609/1 D80/125	7 719 002 769	vnt.	74,29	
	CCC994	Alkūnė 90° AZB1373 D80	7 738 111 177	vnt.	31,23	
	AHA244	Prailginantis vamzdis AZB605/1 D80/125, L=1 m	7 719 002 764	vnt.	36,10	
	CCC992	Prailginantis vamzdis AZB612 D80, L=2 m	7 719 001 527	vnt.	18,00	
	CCC996	Dangtis AZB1384 D80	7 738 111 215	vnt.	70,95	
	AFI506	Kaminas horizontalus AZB600/3, 80/125, L=0,74 m, per sieną	7 719 002 759	vnt.	146,08	
	AHA558	Kaminas vertikalus AZB601/2, 80/125, L=1,35 m, per stogą	7 719 002 761	vnt.	116,86	
	AHB263	Prailginantis vanzdis AZB604/1, 80/125, L=0,5 m	7 719 002 763	vnt.	27,54	
	AHB898	Prailginantis vamzdis AZB606/1, 80/125, L=2 m	7 719 002 765	vnt.	75,12	
	AHA394	Alkūnė 90° kampu AZB607/1, 80/125, 80/125	7 719 002 766	vnt.	33,50	
	AHC270	Alkūnė 45° kampu AZB608/1, 2 vnt.	7 719 002 767	kompl.	57,20	
	CDH845	Vamzdžio tvirtinimai šachtoje, D80, 4 vnt.	7 719 001 025	kompl.	29,65	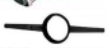
	CDH846	Alkūnė AZB619 D80, 90°	7 719 001 534	vnt.	11,69	
	CDH844	Prailginantis vamzdis AZB610 D80, L=0,5 m	7 719 001 525	vnt.	7,51	

Kodas	SAP kodas	Prekės aprašymas	Gamintojo kodas	Mato vienetas	Kaina € be PVM	
BOSCH hidraulinis indas						NG: KJ5
	VTA535	WHY 80/60, iki 2,5 m³/h, iki 58 kW	8 718 599 385	vnt.	165,82 *	
	VTA535	WHY 120/80, iki 5,0 m³/h, iki 115 kW	8 718 599 386	vnt.	178,85 *	
NTC daviklį reikia užsakyti atskirai 7735502290						
AFRISO hidraulinis indas						NG: KJ5
	CEC650	BLH 2,3L 4×1", 4×½"	9 080 100	vnt.	138,70	
NIBE-BIAWAR granuliniai katilai ir priedai						NG: K8C
	CDI781	Katilas PELLUX 200 TOUCH, 20 kW	25180	vnt.	3655,42	
	ATO989	Granulių talpa ZP350 300 litrų	634533	vnt.	596,03	
	CDL735	Granulių talpa ZP200 200 litrų	25176	vnt.	596,03	
	CDI782	Pamaišymo modulis PELLUX 200	26546	vnt.	162,06	
	CEA046	Alkūnė kaminui	089727	vnt.	35,42	
	CAP299	Kamino traukos reguliatorius, vertikalus	089864	vnt.	123,97	
	CEA048	Interneto modulis ECONET	067559	vnt.	212,52	
	CEA047	Temperatūros jutiklis CT2 A, L=0,6 m	067213	vnt.	19,48	
	CEA904	Lauko temperatūros daviklis R-200	060026	vnt.	36,17	

Vandens šildytuvai ir išsiplėtimo indai

Vandens šildytuvai

GORENJE GBK kombinuotas vertikalus vandens šildytuvas (greitaeigis)

NG: K8U



15260260V	ARI043	80LN 2 kW/0,9 m²	vnt.	297,52
15260261V	ARI044	80RN 2 kW/0,9 m²	vnt.	297,52
15260262V	ARG886	100LN 2 kW/0,9 m²	vnt.	322,31
15260263V	ARG887	100RN 2 kW/0,9 m²	vnt.	322,31
15260264V	ARG888	120LN 2 kW/0,9 m²	vnt.	338,84
15260265V	ARG889	120RN 2 kW/0,9 m²	vnt.	338,84
15260266V	ARG890	150LN 2 kW/0,9 m²	vnt.	355,37
15260267V	AFH027	150RN 2 kW/0,9 m²	vnt.	355,37
15260268V	ARG891	200LN 2 kW/0,9 m²	vnt.	413,22
15260269V	AFH028	200RN 2 kW/0,9 m²	vnt.	413,22

GORENJE GV pastatomas vandens šildytuvas (greitaeigis)

NG: K8U



CFG652	CFG652	120 litrų	vnt.	297,52
CFG654	CFG654	150 litrų	vnt.	330,58

Kodas	SAP kodas	Prekės aprašymas	Gamintojo kodas	Mato vienetas	Kaina € be PVM

GORENJE GBU elektrinis vandens šildytuvas

NG: K8U

15260275V	ARI045	50N 2 kW		vnt.	198,35 *
15260276V	ARI046	80N 2 kW		vnt.	206,61 *
15260277V	ARI047	100N 2 kW		vnt.	223,14 *
15260278V	ARI048	120N 2 kW		vnt.	256,20 *
15260279V	ARI049	150N 2 kW		vnt.	289,26 *
15260280V	ARI050	200N 2 kW		vnt.	363,64 *



BOSCH Tronic elektrinis vandens šildytuvas, 1,5 kW, 230 V

NG: KJ5

	ATO939	15 litrų, montuojamas po plautuve	7736502059	vnt.	94,49
	VTA535	10 litrų, montuojamas po plautuve	7736504743	vnt.	87,89 *
	CFL799	15 litrų, montuojamas po plautuve	7736504744	vnt.	97,15
	CFL797	10 litrų, montuojamas virš plautuvės	7736504745	vnt.	87,89
	VTA535	15 litrų, montuojamas virš plautuvės	7736504746	vnt.	97,15 *



Elektrinių vandens šildytuvų tvirtinimo varžtai

NG: KHJ

PTK-100	CDS886	10×100 mm, 2 vnt./pak.		kompl.	0,75



Išsiplėtimo indai

ONNLINE išsiplėtimo indas, priešslėgis 1,5 bar, PN_{MAX}=6 bar

NG: LX1

1341301T	ALI371	5 litrų		vnt.	22,60
1341302T	ALI372	8 litrų		vnt.	23,00
1341303T	ALI373	12 litrų		vnt.	27,24
1341304T	ALI374	18 litrų		vnt.	29,72
1341305T	ALI375	25 litrų		vnt.	33,53
1341306T	ALI377	35 litrų		vnt.	55,09



ONNLINE išsiplėtimo indas, priešslėgis 1,5 bar, PN_{MAX}=6 bar

NG: LX1

1341307T	ALI378	50 litrų		vnt.	69,28
1341308T	ALI379	80 litrų		vnt.	98,57
1341309T	ALI380	100 litrų		vnt.	137,69
1341310T	ALI381	150 litrų		vnt.	194,02
1341311T	ALI382	200 litrų		vnt.	237,79
1341312T	ALI383	250 litrų		vnt.	289,41
1341313T	ALI384	300 litrų		vnt.	341,06
1341315T	ALI376	500 litrų		vnt.	566,30
1341400V	AME146	Tvirtinimo elementas LR/LC 2-40 l	V50920	vnt.	7,18
	CFD195	Tvirtinimo elementas LR/LC 5-40 l, 210 mm	ACBRK54000WLM001	vnt.	13,69
	CFD196	Tvirtinimo elementas LR/LC 5-40 l, 270 mm	ACBRK54000WLM002	vnt.	15,08







Išsiplėtimo indams nuo 50 l talpos galima keisti membraną

ONNLINE išsiplėtimo indas geriamam vandeniui, priešslėgis 3,5 bar, PN_{MAX}=8 bar

NG: LX1

1341316T	ALI385	8 litrų		vnt.	27,62
1341317T	ALI386	12 litrų		vnt.	32,69
1341318T	ALI387	18 litrų		vnt.	36,66
R102522891	ATN592	25 litrų		vnt.	41,07
R104022891	ATN593	40 litrų		vnt.	71,69



ONNLINE išsiplėtimo indas hidroforams, priešslėgis 1,5 bar, PN_{MAX}=10 bar

NG: LX1

1341330T	ALI388	19 litrų, horizontalus (PN_{MAX}=8 bar)		vnt.	37,09
1341331T	ALI389	25 litrų, horizontalus		vnt.	38,73
1341332T	ALI390	40 litrų, vertikalus (PN_{MAX}=5 bar)		vnt.	70,93



onnline®

Išsiplėtimo indai

Onnline membraniniai išsiplėtimo indai – tai aukštos kokybės gaminiai, pagaminti Europoje. Garantinis laikotarpis – dveji metai.

Techniniai duomenys

Išsiplėtimo indai šildymo sistemai:

* priešslėgis 1,5 bar.;
* min./maks. temperatūra –10 °C- +99°C.
* keičiama membrana modeliuose nuo 50 litrų; .
* cinkuotas anglinio plieno flanšas.

Kodas	Tūris (ltr.)	Maksimalus slėgis (bar)	Srieginis pajungimas	Skersmuo (mm)	Aukštis (mm)
1341301T	5	6	3/4″	160	325
1341302T	8	6	3/4″	200	330
1341303T	12	6	3/4″	270	310
1341304T	18	6	3/4″	270	425
1341305T	25	5	3/4″	290	468



Kodas	Tūris (ltr.)	Maksimalus slėgis (bar)	Srieginis pajungimas	Skersmuo (mm)	Aukštis (mm)
1341306T	35	5	3/4″	320	525
1341307T	50	6	3/4″	380	620
1341308T	80	6	1″	450	662
1341309T	100	6	1″	450	730
1341310T	150	6	1½″	554	807
1341311T	200	6	1½″	554	988
1341312T	250	6	1½″	624	1006
1341313T	300	6	1½″	630	1160
1341315T	500	6	1½″	775	1250



UAB Onninen | Savanorių pr. 187C| LT-02300 Vilnius

onnline®

Išsiplėtimo indai karštam ir šaltam geriamajam vandeniui, šildymo sistemoms, hidraulinių smūgių slopinimui ir t.t.:

- min./maks. temperatūra –10 °C- +99°C;
- membrana nekeičiama;
- nerūdijančio plieno flanšas;
- nustatytas priešslėgis 3,5 bar.

Kodas	Tūris (ltr.)	Maksimalus slėgis (bar)	Srieginis pajungi-mas	Skersmuo (mm)	Aukštis (mm)
1341316T	8	8	3/4″	200	337
1341317T	12	8	3/4″	270	300
1341318T	18	8	3/4″	270	422



Išsiplėtimo indai vandentiekio sistemai

- nustatytas priešslėgis 2 bar, indams 19-25 l priešslėgis 1,5bar.;
- min./maks. temperatūra –10 °C- +99°C;
- keičiama membrana
- cinkuotas anglinio plieno flanšas.

Kodas	Tūris (ltr.)	Maksimalus slėgis (bar)	Srieginis pajungimas	Skersmuo (mm)	Aukštis (mm)
VERTIKALUS					
1341332T	40	8	1″	320	587
HORIZONTALUS					
1341330T	19	8	1″	300	418
1341331T	25	10	1″	274	497



Kodas	Tūris (ltr.)	Maksimalus slėgis (bar)	Srieginis pajungimas	Skersmuo (mm)	Aukštis (mm)
VERTIKALUS					
1341333T	50	10	1″	379	759
1341334T	80	10	1″	450	789
1341335T	100	10	1″	450	910
1341336T	150	10	1½″	554	1020
1341337T	200	10	1½″	554	1213
1341338T	300	10	1½″	624	1373
1341339T	500	10	1½″	775	1460
HORIZONTALUS					
1341340T	50	10	1″	412	601
1341341T	80	10	1″	479	637
1341342T	100	10	1″	484	756



UAB Onninen | Savanorių pr. 187C| LT-02300 Vilnius

Kodas	SAP kodas	Prekės aprašymas	Gamintojo kodas	Mato vienetas	Kaina € be PVM
1341340T	ALI398	50 litrų, horizontalus		vnt.	102,11
1341333T	ALI391	50 litrų, vertikalus		vnt.	101,95
1341341T	ALI399	80 litrų, horizontalus		vnt.	166,48
1341334T	ALI392	80 litrų, vertikalus		vnt.	163,82
1341342T	ALI400	100 litrų, horizontalus		vnt.	212,38
1341335T	ALI393	100 litrų, vertikalus		vnt.	207,26
1341336T	ALI394	150 litrų, vertikalus		vnt.	286,85
1341337T	ALI395	200 litrų, vertikalus		vnt.	361,20
1341338T	ALI396	300 litrų, vertikalus		vnt.	451,10
1341339T	ALI397	500 litrų, vertikalus		vnt.	747,81



ONNLINE išsiplėtimo indas saulės kolektorių sistemoms, priešslėgis 2,5 bar, PN_{MAX}=8 bar

NG: LX1

1341356V	ANG817	12 litrų		vnt.	36,05
1341357V	ANG818	18 litrų		vnt.	39,68
1341358V	ANG819	25 litrų		vnt.	45,56



CALEFFI serviso jungtis išsiplėtimo indams

NG: K7V

13410005V	ARH894	Dvigubas atbulinis vožtuvas + išardoma jungtis ¾"	558500	vnt.	18,09



AFRISO jungtis su ventiliu išsiplėtimo indams

NG: K7V

	HAV668	¾"×¾" 10 bar, 120°C	77924	vnt	14,88
	HAV669	1"×1" 10 bar, 120°C	77934	vnt	18,59



Šildymo automatika ir priedai

Termostatiniai vožtuvai, reguliatoriai, pavaros

DANFOSS termostatinis vožtuvas +20 ... +60°C

NG: K96

14015313L	ARG593	AVTB20, kvs 3,4 PN16	003N5112	vnt.	490,00
14015323L	ARG594	AVTB25, kvs 5,5 PN16	003N5113	vnt.	554,00
14015388	AAJ101	Gilzė jutikliui ¾" žalvarinė	003N0050	vnt.	54,00



DANFOSS slėgio perkričio reguliatorius, tiekimo linijoje 0,2-1,0

NG: K96

14132583V	ARH039	AVP20, kvs 6,3 PN16 0,2-1,0 srieginis	003H6247	vnt.	505,00 *
14132584V	ARH040	AVP25, kvs 8,0 PN16 0,2-1,0 srieginis	003H6248	vnt.	538,00
14132600V	ARI061	Privirinami antgaliai PN25 DN32 (2 vnt.)	003H6911	kompl.	79,20 *
14132558V	ARH044	AVP impulsinis vamdelis, ½"	003H6929	vnt.	64,80



DANFOSS dvieigis reguliavimo vožtuvas

NG: K96

14320370L	AGC172	VS2 DN15, kvs 1,6 4 mm eiga	065F2115	vnt.	128,00
14320371L	AFG264	VS2 DN20, kvs 2,5 5 mm eiga	065F2120	vnt.	142,00
14320372L	AFG265	VS2 DN25, kvs 4,0 5 mm eiga	065F2125	vnt.	180,00
14320381L	ARG592	VM2 DN20, kvs 4,0 5 mm eiga	065B2016	vnt.	334,00
14320382L	AFG266	VM2 DN25, kvs 6,3 7 mm eiga	065B2017	vnt.	358,00
14320383L	AFG267	VM2 DN32, kvs 10,0 10 mm eiga	065B2018	vnt.	400,00



Kodas	SAP kodas	Prekės aprašymas	Gamintojo kodas	Mato vienetas	Kaina € be PVM	
DANFOSS trieigis reguliavimo vožtuvas VRG (gaminami nuo 2010 m.)						NG: K96
14320394L	AGC743	DN15, kvs 4,0 15 mm eiga	065Z0115	vnt.	153,00	
14320395L	AFZ053	DN20, kvs 6,3 15 mm eiga	065Z0116	vnt.	220,00	
14320396L	AGC744	DN25, kvs 10,0 15 mm eiga	065Z0117	vnt.	274,00	
14320398L	AGC745	DN32, kvs 16,0 15 mm eiga	065Z0118	vnt.	347,00	
14320415L	ARI063	Privirinami antgaliai VRG/VRB DN50 (2 atvamzdžiai su veržlėmis)	065Z7036	kompl.	120,48	
DANFOSS trieigis reguliavimo vožtuvas VZ3						NG: K96
	AOC964	DN15, kvs 1,6	065Z5414	vnt.	140,00	
	AOC965	DN15, kvs 2,5	065Z5415	vnt.	140,00	
	AOC967	DN20, kvs 4,0	065Z5421	vnt.	157,00	
DANFOSS trieigis reguliavimo vožtuvas VRB3						NG: K96
	AOC840	DN20, kvs 6,3	065Z0216	vnt.	255,00	
	AOC841	DN25, kvs 10,0	065Z0217	vnt.	323,00	
	AOC842	DN32, kvs 16,0	065Z0218	vnt.	404,00	
	ANT797	DN40, kvs 25,0	065Z0219	vnt.	474,00	
DANFOSS pavaros dvieigiams ir trieigiams vožtuvams 230 V						NG:K96
14320227L	ARI095	AMV150 24 s/mm 250 N 5 mm eiga, VS/VM DN15	082G3090	vnt.	250,00	
14320222L	AFF161	AMV10 14 s/mm 300 N 5 mm eiga, VS/VM vožtuvams	082G3001	vnt.	428,00	
14320223L	ARG591	AMV11 7 s/mm 300 N 5 mm eiga, VS/VM vožtuvams	082G3032	vnt.	554,70	
14320225L	AFG263	AMV20 15 s/mm 450 N 10 mm eiga, VS/VM vožtuvams	082G3007	vnt.	599,00	
14320232	AFF113	AMV30 3 s/mm 450 N 10 mm eiga, VS/VM vožtuvams	082G3011	vnt.	639,00	
	AOD218	AMV140 12 s/mm 200 N 230 V	082H8043	vnt.	221,00	
	AOD220	AME140 12 s/mm 200 N 24 V	082H8045	vnt.	323,00	
14320228V	ARH949	AMV435 400 N 20 mm eiga, VRG/B vožtuvams	082H0163	vnt.	300,00	
DANFOSS moduliacinė pavara vožtuvams 24 V, 0-10 V						NG:K96
14320229V	ARH948	AME435 300 N 20 mm eiga, VRG/B vožtuvams	082H0161	vnt.	364,00	
Adapteris VRG/VRB vožtuvams						NG: K96
14320230V	ARH939	Adapteris VRG/B vožtuvui NV+SP	065Z0311	vnt.	44,80	
14320231V	ARH950	Adapteris VRG/B vožtuvui SV+NP	065Z0313	vnt.	65,30	
DANFOSS AMZ112 rutulinis vožtuvas su pavara 230 V, 30 s/90°, PN40						NG: K96
14132516R	ARH035	DN15, kvs 17,0	082G5406	vnt.	170,00	
14132518R	ARH036	DN20, kvs 41,0	082G5407	vnt.	177,00	
14132520R	ARH037	DN25, kvs 70,0	082G5408	vnt.	188,00	
	CHT368	DN32, kvs 121,0	082G5409	vnt.	202,00	
DANFOSS AMZ113 trieigis rutulinis vožtuvas su pavara 230 V, 30 s/90°, PN40						NG: K96
14132522V	ARH033	DN20, kvs 41,0	082G5419	vnt.	269,00	
14132523V	ARH034	DN25, kvs 70,0	082G5420	vnt.	329,00	
DANFOSS ECL 110 automatikos paketas šildymo sistemoms						NG: K96
14320099L	AFI187	ECL 110 šildymo reguliatorius su montažine dėžute AMB 162 pavara 230 V ESMT lauko oro temperatūros jutiklis ESM-11 paviršinis jutiklis	087B1721	kompl.	553,00	

Kodas	SAP kodas	Prekės aprašymas	Gamintojo kodas	Mato vienetas	Kaina € be PVM

DANFOSS elektroniniai valdikliai ir jų priedai

NG: K96



14320100V	ARI064	ECL210 skaitmeninis valdiklis 230 V	087H3020	vnt.	601,00
14320101V	ARI065	ECL310 skaitmeninis valdiklis 230 V	087H3040	vnt.	841,00
14320119V	ARI066	Montažinė dėžutė ECL COMFORT 210/310	087H3230	vnt.	72,70
14320120V	ARI067	Programavimo raktas A266	087H3800	vnt.	264,00
14320121V	ARI068	Programavimo raktas A376	087H3810	vnt.	392,00
14320089	AFF112	ESMT lauko temperatūros jutiklis -30–+50°C IP54	084N1012	vnt.	55,40
14320084L	AFF962	ESM-11 jutiklis paviršinis, 0–+100°C, IP54	087B1165	vnt.	55,40
14320082	AFE566	ESMU100 panardinamas jutiklis, L=100 mm, varinis	087B1180	vnt.	81,90
14320086L	ARG597	ESMU100 panardinamas jutiklis, L=100 mm, plieninis	087B1182	vnt.	124,00
14320085L	ARG590	ESMU250 panardinamas jutiklis, L=250 mm, varinis	087B1181	vnt.	95,50



IMI Hydronic Engineering slėgio perkričio reguliatorius TA-DA616 PN25

NG: K9A



14132571V	ARG919	DN20, p=30-210kPa, kvs 8,0	52861020	vnt.	486,02
14132573V	ARG921	DN32, p=40-220kPa, kvs 15,0	52861032	vnt.	596,25
14132574V	ARG922	DN40, p=40-220kPa, kvs 21,0	52861040	vnt.	746,57

IMI Hydronic Engineering dvieigis valdymo vožtuvas CV 216 MZ

NG: K9A



14320310V	ARI724	DN15, kvs 0,63	60281315	vnt.	71,44
14320311V	ARI724	DN15, kvs 1,0	60281415	vnt.	71,44
14320312V	ARI726	DN15, kvs 1,6	60281515	vnt.	71,44
14320314V	ARI728	DN20, kvs 4,0	60281120	vnt.	79,50
14320315V	ARI729	DN25, kvs 6,3	60281125	vnt.	140,58
14320316V	ARI730	DN25, kvs 8,0	60281225	vnt.	140,58

IMI Hydronic Engineering dvieigis valdymo vožtuvas CV 216 RGA, PN16, bronzinis

NG: K9A



14320349V	ARI738	DN15, kvs 2,5	60230415	vnt.	183,03
14320351V	ARG924	DN20, kvs 6,3	60230220	vnt.	187,84

IMI Hydronic Engineering trieigis valdymo vožtuvas CV 316 MZ

NG: K9A



14320320V	ARI731	DN15, kvs 0,63	60381315	vnt.	95,64
14320321V	ARI732	DN15, kvs 1,0	60381415	vnt.	95,64
14320322V	ARI733	DN15, kvs 1,6	60381515	vnt.	95,64
14320323V	ARI734	DN15, kvs 2,5	60381615	vnt.	95,64
14320324V	ARI735	DN20, kvs 4,0	60381120	vnt.	112,92
14320326V	ARI737	DN25, kvs 8,0	60381225	vnt.	167,07

Rotaciniai ventiliai

DANFOSS trieigis rotacinis ventilis

NG: K96



14018416	ARG144	HRB3 DN20, kvs 6,3 žalvarinis	065Z0405	vnt.	72,80
14018510	ARG145	HRB3 DN25, kvs 10,0 žalvarinis	065Z0406	vnt.	78,00
14018420V	ARG448	HRB3 DN32, kvs 16,0 žalvarinis	065Z0408	vnt.	101,00
14018436V	ARG449	HRB3 DN40, kvs 25,0 žalvarinis	065Z0409	vnt.	126,00
14018438V	ARG450	HRB3 DN50, kvs 40,0 žalvarinis	065Z0410	vnt.	180,00

DANFOSS ketureigis rotacinis ventilis

NG: K96



14018828V	ARG453	HRB4 DN25, kvs 10,0 žalvarinis	065Z0414	vnt.	82,80

Kodas	SAP kodas	Prekės aprašymas	Gamintojo kodas	Mato vienetas	Kaina € be PVM

DANFOSS pavara rotaciniams ventiliams

NG: K96



14320010V	ARG790	AMB162 24 V 5NM 0-10 V	082H0230	vnt.	250,00
14320008V	ARG460	AMB162 230 V 5NM 60S	082H0222	vnt.	175,00

Balansiniai ventiliai

DANFOSS balansinis ventilis USV-I su matavimo antgaliais

NG: K96



14015513V	ALO596	DN15, kvs 1,6	003Z2131	vnt.	31,40
14015514V	ALO597	DN20, kvs 2,5	003Z2132	vnt.	32,50
14015515V	ALO598	DN25, kvs 4,0	003Z2133	vnt.	50,90
14015516V	ALO599	DN32, kvs 6,3	003Z2134	vnt.	68,20

DANFOSS balansinis ventilis MSV-BD su matavimo/drenavimo antgaliais

NG: K96



14015576	AHC241	DN15LF, kvs 2,5	003Z4000	vnt.	56,40 *
14015577	AHB526	DN15, kvs 3,0	003Z4001	vnt.	56,40 *
14015578	AHA714	DN20, kvs 6,6	003Z4002	vnt.	63,90 *
14015579	AHC229	DN25, kvs 9,5	003Z4003	vnt.	73,30 *
14015580	AHB711	DN32, kvs 18,0	003Z4004	vnt.	98,70
14015581	AHA016	DN40, kvs 26,0	003Z4005	vnt.	118,00
14015582	AHB524	DN50, kvs 40,0	003Z4006	vnt.	145,00

DANFOSS balansinis ventilis MSV-B su matavimo/drenavimo antgaliais

NG: K96

	ANR448	DN15, kvs 3,0	003Z4031	vnt.	48,00
	ANR449	DN20, kvs 6,6	003Z4032	vnt.	56,00
	ANR450	DN25, kvs 9,5	003Z4033	vnt.	65,00

DANFOSS balansinis flanšinis ventilis MSV-F2 su matavimo antgaliais

NG: K96



14015609V	AFG069	DN65, kvs 93,4 PN16	003Z1062	vnt.	313,00
14015610V	AGC039	DN80, kvs 122,3 PN16	003Z1063	vnt.	451,00

DANFOSS grįžtamo srauto balansinis ventilis RLV-S

NG: K96



14031024	ARG146	DN15, tiesus, kvs 2,2	003L0124	vnt.	5,90
14031054	ARG148	DN15, kampinis, kvs 2,2	003L0123	vnt.	5,90
14031026	ARG147	DN20, tiesus, kvs 3,0	003L0126	vnt.	9,60
14031056	ARG149	DN20, kampinis, kvs 3,0	003L0125	vnt.	9,60 *
	CIJ794	DN15 tiesus RLV-K R1/2-G3/4	003L0280	vnt.	24,28

DANFOSS automatinis balansavimo ventilis AB-QM

NG: K96



14015570V	ARH582	DN10LF, Qmax 0,15	003Z1261	vnt.	76,77
14015569V	ARI075	DN10, Qmax 0,28	003Z1211	vnt.	76,77
14015571V	ARH583	DN15LF, Qmax 0,27	003Z1262	vnt.	97,20
14015572V	ARH024	DN15, Qmax 0,45	003Z1212	vnt.	97,20
14015573V	ARH025	DN20, Qmax 0,90	003Z1213	vnt.	107,42
14015574V	ARH026	DN25, Qmax 1,70	003Z1214	vnt.	122,11
14015575V	ARH027	DN32, Qmax 3,20	003Z1215	vnt.	255,00

Srieginiai pajungimo antgaliai balansavimo ventiliams AB-QM

NG: K96



	AOA775	DN10	003Z0231	vnt.	3,50
	AOA776	DN15	003Z0232	vnt.	4,00
	AOA777	DN20	003Z0233	vnt.	5,00
	AOA778	DN25	003Z0234	vnt.	8,00
	AOA779	DN32	003Z0235	vnt.	11,50

Kodas	SAP kodas	Prekės aprašymas	Gamintojo kodas	Mato vienetas	Kaina € be PVM

DANFOSS pavara AB-QM DN10-DN32 reguliuojamiems debito ribotuvams

NG: K96



	AOD025	TWA-Z 24 V NC	082F1262	vnt.	31,00
14320114V	ARG786	TWA-Z /NC/230 V, AB-QM ventilio jungtis	082F1266	vnt.	28,00
	AOD229	AME120 NL 24 V 0(2)-10 V, 12 s/mm	082H8059	vnt.	130,00

DANFOSS automatinis balansavimo ventilis ASV-PV 5-25 kPa, 1,5 m vamzdelis be izoliacijos

NG: K96



14015714V	ARI076	DN15, kvs 1,6	003Z5501	vnt.	108,00
14015715V	ARI077	DN20, kvs 2,5	003Z5502	vnt.	123,00
14015716V	ARI078	DN25, kvs 4,0	003Z5503	vnt.	158,00
14015717V	ARI079	DN32, kvs 6,3	003Z5504	vnt.	216,00
14015718V	ARI080	DN40, kvs 10,0	003Z5505	vnt.	296,00 *
14015719V	ARI081	DN50, kvs 20,0	003Z5506	vnt.	466,40 *

DANFOSS balansavimo ventilis ASV-I

NG: K96



14015730V	ARI082	DN15, kvs 1,6	003L7641	vnt.	45,00
14015731V	ARI083	DN20, kvs 2,5	003L7642	vnt.	54,00
14015732V	ARI084	DN25, kvs 4,0	003L7643	vnt.	65,00
14015733V	ARI085	DN32, kvs 6,3	003L7644	vnt.	90,00
14015734V	ARI086	DN40, kvs 10,0	003L7645	vnt.	120,00 *
14015735V	ARI087	DN50, kvs 16,0	003L7652	vnt.	150,00 *

TA balansinis ventilis STAD PN25 (be antgalio drenažui)

NG: K9A



	CGA550	DN15, kvs 2,56	52851015	vnt.	67,27
	CGA539	DN20, kvs 5,39	52851020	vnt.	76,63
	CGA545	DN25, kvs 8,59	52851025	vnt.	80,97
	CGA548	DN32, kvs 14,2	52851032	vnt.	102,85
	CGA540	DN40, kvs 19,3	52851040	vnt.	130,91
	CGA542	DN50, kvs 32,3	52851050	vnt.	160,68

TA atvamzdis drenažui

NG: K9A



14014480	ARI741	½". Tinka STS, STA, STAD, STADA tipo ventiliams	52-179-990	vnt.	18,18

TA balansinis srieginis ventilis TBV, PN_{MAX}=16 bar

NG: K9A

14014215V	ARG803	DN15, kvs 1,8	52-138-115	vnt.	41,90
14014216V	ARG804	DN20, kvs 3,6	52-138-120	vnt.	42,85

TA balansinis vožtuvas su užsisandarinančiu matavimo atvamzdžiu TBV-C NF, vidinis sriegis

NG: K9A



14014234T	ARI104	DN15, kvs 1,8	52-134-115	vnt.	53,58
14014236T	ARI105	DN20, kvs 3,4	52-134-120	vnt.	60,25
14014238V	ARI720	DN25, kvs 7,2	52-134-125	vnt.	112,53

TA nuo slėgio nepriklausomas reguliavimo ir balansavimo vožtuvas TBV-CMP NF

NG: K9A



14014231V	ARI721	DN15, 77-375 l/h	52-154-115	vnt.	114,45
14014232V	ARI722	DN20, 160-660 l/h	52-154-120	vnt.	125,18

TA nuo slėgio nepriklausomas reguliavimo ir balansavimo vožtuvas COMPACT-P su matavimo antgaliais

NG: K9A

	CCE267	DN15, LF, Q_{MAX}. 245 l/h, PN16	52-164-115	vnt.	77,84
	HGA115	DN15, IF, Q_{MAX}. 470 l/h, PN16	52-164-015	vnt.	70,92
	CCE272	DN20, IF, Q_{MAX}. 1150 l/h, PN16	52-164-020	vnt.	78,17

Kodas	SAP kodas	Prekės aprašymas	Gamintojo kodas	Mato vienetas	Kaina € be PVM

TA termostatinis cirkuliacinis vožtuvas TA-THERM, – 35-80°C, be termometro

NG: K9A

14014714	ARI740	DN20	52-720-120	vnt.	112,83



Termostatiniai ventiliai, galvutės

DANFOSS termostatinė galvutė

NG: K96

	AHA511	RA2990	013G2990	vnt.	22,00
4035723R	AGC176	RAS-C 5023	013G5023	vnt.	7,01
013G5025L	AMY907	RAS-CK 5025	013G5025	vnt.	10,14
14035725L	AHC157	RAW-K 5030	013G5030	vnt.	13,60
14035726L	AHB413	RAW 5010	013G5010	vnt.	11,00
14035727V	ARH859	RA 2920, antivandalinė	013G2920	vnt.	35,70
14035721	ARG279	RAX 6070, spalva – balta	013G6070	vnt.	17,80
14035267T	ANR602	RAW 5116, su fiksuotu temperatūriniu apribojimu RA jungčiai, apsauga nuo nuėmimo	013G5116	vnt.	13,00









DANFOSS termostatas su kapiliaru

NG: K96

14035352	AAO252	RA 5062, +6 ... +28°C, kapiliaro ilgis 2 m	013G5062	vnt.	72,20



DANFOSS termostatinis ventilis

NG: K96

14035707	AHB276	RA-N15 kampinis, kvs 0,9	013G0013	vnt.	15,70
14035702	AHA817	RA-N15 tiesus, kvs 0,9	013G0014	vnt.	15,70
14035707V	ARG455	RA-N15 ašinis UK, kvs 0,9	013G0153	vnt.	15,70
013G3238	AOB796	RA-N15 tiesus, presuojamas kvs 0,9	013G3238	vnt.	16,70
14035703T	AHA969	RA-N20 tiesus, kvs 1,4	013G0016	vnt.	20,50
14035739L	ARG600	RA-C20 tiesus, kvs 3,3	013G3096	vnt.	52,80
14035753V	ATE763	RA-DV15 tiesus, DN15, Qmax 135 l/h	013G7714	vnt.	22,00
14035752	ARH008	RA-G15 tiesus, kvs 2,3	013G1675	vnt.	24,30
14035753	ARH009	RA-G20 tiesus, kvs 3,81	013G1677	vnt.	26,80



DANFOSS H tipo uždarymo ventilis

NG: K9A

14035061V	AFG071	RLV-KS tiesus, ½"×¾"	003L0220	vnt.	11,90
14035081V	AFG072	RLV-KS kampinis, ½"×¾"	003L0222	vnt.	11,90



HEIMEIER termostatinė galvutė

NG: K9A

14035730L	ARG726	K 6-28 standartinė, su įmontuotu davikliu	6000-09.500	vnt.	16,22
14034760T	AFG665	DX standartinė, spalva – balta (RAL 9016)	6700-00.500	vnt.	14,48
	CCB075	D-U 6-28C M30×1,5 jungtimi	6852-00.500	vnt.	10,91



HEIMEIER termostatinė galvutė su kapiliaru

NG: K9A

14034771V	AFH327	K 20-50 su kontaktinis davikliu, kapiliaro ilgis 2 m	6402-00.500	vnt.	52,41
14034772V	ARG931	K 40-70 su kontaktinis davikliu, kapiliaro ilgis 2 m	6602-00.500	vnt.	49,17



Kodas	SAP kodas	Prekės aprašymas	Gamintojo kodas	Mato vienetas	Kaina € be PVM

HEIMEIER termostatinis vožtuvas

NG: K9A



14035715R	ARD117	DT15 ½" tiesus, nikeliuotas	2202-02.000	vnt.	18,59
14035716R	ARD118	DT20 ¾" tiesus, nikeliuotas	2202-03.000	vnt.	25,44
	AFH706	DT25 1" tiesus nikeliuotas	2202-04.000	vnt.	46,09
	HAV160	DT32 1¼" tiesus nikeliuotas	2202-05.000	vnt.	72,98
14035752R	ARD126	DT15 ½" tiesus, ypač mažo pasipriešinimo, nikeliuotas	2242-02.000	vnt.	20,09
14035753R	ARD128	DT20 ¾" tiesus, ypač mažo pasipriešinimo, nikeliuotas	2242-03.000	vnt.	34,61

HEIMEIER CALYPSO termostatinis vožtuvas be išankstinio nustatymo, tiesus

NG: K9A

	HAV245	DN15, kvs 2,0	3442-02.000	vnt.	19,83

HEIMEIER V-EXACT termostatinis vožtuvas su išankstiniu nustatymu, nikeliuotas

NG: K9A



14035715L	AFG715	DT15 ½", tiesus	3712-02.000	vnt.	18,64
14035716L	ARG723	DT20 ¾", tiesus	3712-03.000	vnt.	26,92
14035719L	AFG716	AT15 ½", ašinis	3730-02.000	vnt.	18,91

HEIMEIER CALYPSO termostatinis vožtuvas su išankstiniu nustatymu

NG: K9A

	HAV232	DN15 (Rp1/2), kvs 0,86, tiesioginis	3452-02.000	vnt.	19,62

HEIMEIER termostatinis vožtuvas ECLIPSE F su ASR (automatinio srauto reguliavimo) technologija, nikeliuotas

NG: K9A

	CCB076	DN15 (Rp1/2), 10-150 l/h, tiesus, išankstinis nustatymas	3462-02.000	vnt.	33,14
	HAV253	Grįžtamo srauto vožtuvas RADITEC, tiesioginis, DN15 (Rp 1/2), kvs 1,36, PN10, nikeliuotas žalvaris	0382-02.000	vnt.	6,43

DANFOSS plokšteliniai šilumokaičiai

Vienos pakopos šilumokaitis

NG: K9E



15321030V	ARI069	XB37M-1 16	004B1691	vnt.	301,00 *
15321031V	ARI070	XB37M-1 20	004B1692	vnt.	323,00 *
15321074L	VTA121	XB51L-1 40	004B1196	vnt.	1085,00 *
15321076L	VTA121	XB51L-1 60	004B1198	vnt.	1310,00 *

Vienos pakopos šilumokaitis

NG: K9E



	VTA121	XB12L-1-20 G5/4	004H7527	vnt.	192,00 *
	VTA121	XB12L-1-26 G5/4	004H7528	vnt.	224,00 *
	VTA121	XB12L-1-30 G5/4	004H7529	vnt.	261,00 *
	VTA121	XB12L-1-36 G5/4	004H7530	vnt.	278,00 *
	VTA121	XB12L-1-40 G5/4	004H7531	vnt.	319,00 *
	VTA121	XB12L-1-50 G5/4	004H7532	vnt.	353,00 *
	VTA121	XB12L-1-60 G5/4	004H7533	vnt.	412,00 *
	VTA121	XB12L-1-70 G5/4	004H7534	vnt.	470,00 *

Dviejų pakopų šilumokaitis

NG: K9E



	VTA121	XB12L-2-30/30 G5/4	004H7574	vnt.	477,00 *
	VTA121	XB12L-2-36/36 G5/4	004H7575	vnt.	547,00 *
	VTA121	XB12L-2-40/40 G5/4	004H7576	vnt.	621,00 *
	VTA121	XB12L-2-46/46 G5/4	004H7577	vnt.	690,00 *
	VTA121	XB12L-2-50/50 G5/4	004H7578	vnt.	722,00 *
	VTA121	XB12L-2-56/56 G5/4	004H7579	vnt.	771,00 *
	VTA121	XB12L-2-60/60 G5/4	004H7580	vnt.	805,00 *

Kodas	SAP kodas	Prekės aprašymas	Gamintojo kodas	Mato vienetas	Kaina € be PVM

Vienos pakopos šilumokaitis

NG: K9E



	VTA121	XB37L-1 20 PN25 G1 A×20 mm	004H7272	vnt.	284,00 *
	VTA121	XB37L-1 26 PN25 G1 A×20 mm	004H7273	vnt.	317,00 *
	VTA121	XB37L-1 30 PN25 G1 A×20 mm	004H7274	vnt.	340,00 *
	VTA121	XB37L-1 36 PN25 G1 A×20 mm	004H7275	vnt.	371,00 *
	VTA121	XB37L-1 40 PN25 G1 A×20 mm	004H7276	vnt.	395,00 *

Dviejų pakopų šilumokaitis

NG: K9E



	VTA121	XB52M-2-26/26	004H4541	vnt.	1255,00 *
	VTA121	XB52M-2-30/30	004H4542	vnt.	1330,00 *
	VTA121	XB52M-2-36/36	004H4543	vnt.	1451,00 *

Dėl kitų modelių ir šilumokaičių izoliacijos prašome skambinti.

Elektromagnetiniai vožtuvai, slėgio relės, jutikliai

DANFOSS elektromagnetinis vožtuvas EV250B NC su rite, 230 V, IP65, -30 ... +120°C

NG: K96



14122108	AAO258	½", kvs 4,0	032U158031	vnt.	115,00
14122110	AAO259	¾", kvs 6,0	032U161431	vnt.	149,00
14122112	AAO260	1", kvs 7,0	032U162431	vnt.	176,00

DANFOSS elektromagnetinis vožtuvas EV220B NC be ritės, -30 ... +120°C

NG: K96



14122019	ARG280	½", kvs 4,0	032U7115	vnt.	76,00
14122020	ARG281	¾", kvs 8,0	032U7120	vnt.	132,00
14122022	ARG282	1", kvs 11,0	032U7125	vnt.	202,00

Ritės

NG: K96



14122041	ARG228	24 V, DC, 18 W	018F7397	vnt.	33,70
14122042	ABZ784	24 V, AC, 10 W	018F7358	vnt.	33,70
14122052	ARG283	230 V, 10 W	018F7351	vnt.	33,70
14122060	AAJ063	Kontaktinė dėžutė IP65	042N0156	vnt.	7,30

DANFOSS slėgio relė, IP30

NG: K96



14562102V	ARG473	KP35 ¼", -0,2–7,5 bar, dif. 0,7-4	060-113366	vnt.	89,00
14562104W	ARG475	KP36 ¼", 2–14 bar, dif. 0,7-4	060-110866	vnt.	89,00

Vandens siurbliai

OPAL siurbliai

OPAL vandens siurbliai

NG: LX1



IPPE089035	AEH919	Automatinė vandens tiekimo sistema	JGP8001-C-INOX	vnt.	148,92
IPPE089055	AEH923	Drenažinis vandens siurblys	Q2007	vnt.	50,06



Išplėstos galimybės

Wilo – Yonos MAXO su jungčių išplėtimo moduliu

Nuo šiol Wilo – Yonos MAXO siurblį galėsite montuoti ir sistemose, kurios bus jungiamos prie paprastų pastato valdymo sistemų. *Wilo-Connect* – Yonos MAXO siurblio jungčių galimybes išplečia pakankamai plačiai. Su juo Jūs turėsite tiek siurblio klaidos (SSM), tiek siurblio veikimo (SBM), tiek išorinio atjungimo (Ext. Off) kontaktus. Tuo pačiu *Wilo-Connect* modulis leidžia dvigalvius ar du lygiagrečiai sumontuotus siurblius sujungti tarpusavyje ir taip apjungti jų veikimo valdymą. *Wilo-Connect* modulis turi LED indikaciją, t.y. Jūs visada matysite kokios jungtys yra aktyvuotos, o kokios ne.



Wilo–Connect

- Veikimo (SBM) jungtis
- Sutrikimo (SSM) jungtis
- Išorinio atjungimo (Ext. Off) jungtis
- Dvigubo siurblio valdymo jungtis
- LED indikacija, kokios funkcijos aktyvuotos
- Paprastas prijungimas
- Galima jungti prie senesnių Wilo–Yonos MAXO siurblio modelių

Pioneering for You



Pastatams

Wilo-DrainLift SANI – nuotekų kėlimo stotys

Wilo-DrainLift Sani yra visiškai atnaujintos Wilo nuotekų kėlimo stotys. Didelis modelių ir dydžių pasirinkimas (nuo pačios mažiausios *Wilo-DrainLift Sani-S* iki pačios didžiausios *Wilo-DrainLift Sani-XL*) leidžia aprėpti įvairiausio dydžio nuotekų sistemas. Nuo nedidelių individualių namų nuotekų sistemų iki didžiulių komercinių ar daugiabučių pastatų nuotekų sistemų. Hermetiška konstrukcija leidžia stotis montuoti patalpose nebijant nei kvapų nei skysčio nutekėjimo pavojaus. Kompaktiškas dizainas, lengvas aptarnavimas, hermetiška konstrukcija – visa tai yra naujos Wilo nuotekų kėlimo stotys *Wilo-DrainLift Sani*.



DrainLift SANI-XL
Maks. debitas 36 m^3/h
Maks. slėgis 21 m



DrainLift SANI-L
Maks. debitas 31 m^3/h
Maks. slėgis 16 m



DrainLift SANI-M
Maks. debitas 29 m^3/h
Maks. slėgis 12 m



DrainLift SANI-S
Maks. debitas 28 m^3/h
Maks. slėgis 11 m

Kodas	SAP kodas	Prekės aprašymas	Gamintojo kodas	Mato vienetas	Kaina € be PVM

OPAL ritė

NG: LX1

IPPE078480	ADQ012	Automatinė ritė su laistymo žarna 12 mm, L=20 m		vnt.	83,59



WILO siurbliai

WILO aukšto efektyvumo „Premium“ klasės siurbliai

NG: K9J

14623113V	ALJ101	STRATOS PICO 25/1-4 ~1 180	4216612	vnt.	220,00



WILO aukšto efektyvumo siurbliai

NG: K9J

14623117V	AML748	YONOS PICO 25/1-4 ~1 180	4215513	vnt.	181,00
14623119V	ANB922	YONOS PICO 25/1-4 ~1 130	4215514	vnt.	181,00
14623118V	AML749	YONOS PICO 25/1-6 ~1 180	4215515	vnt.	209,00
14623120V	ANB923	YONOS PICO 25/1-6 ~1 130	4215516	vnt.	209,00
14623121V	ANB924	YONOS PICO 25/1-8 ~1 180	4215517	vnt.	308,00
14732590V	AST401	YONOS PICO I 25/1-6 ~1 130	4198189	vnt.	224,59



WILO aukšto efektyvumo siurbliai

NG: K9J

14623639V	ANI294	YONOS MAXO 25/0,5-7 PN10	2120639	vnt.	655,00
14623640V	ANI295	YONOS MAXO 25/0,5-10 PN10	2120640	vnt.	717,00
14623641V	ANI296	YONOS MAXO 25/0,5-12 PN10	2120641	vnt.	922,00
14623642V	ANI297	YONOS MAXO 30/0,5-7 PN10	2120642	vnt.	710,00
14623643V	ANI298	YONOS MAXO 30/0,5-10 PN10	2120643	vnt.	775,00
14623644V	ANI299	YONOS MAXO 30/0,5-12 PN10	2120644	vnt.	1003,00
14623645V	ANI300	YONOS MAXO 40/0,5-4 PN6/10	2120645	vnt.	765,00
14623646V	ANI301	YONOS MAXO 40/0,5-8 PN6/10	2120646	vnt.	1176,00
14623647V	ANI302	YONOS MAXO 40/0,5-12 PN6/10	2120647	vnt.	1392,00



WILO aukšto efektyvumo karšto vandens recirkuliacijos siurbliai

NG: K9J

14624408V	AJJ366	STAR-Z NOVA (ROW)	4132760	vnt.	147,00



WILO karšto vandens recirkuliacijos siurbliai

NG: K9J

14624407V	ANB926	STAR-Z NOVA T, su laikmačiu ir termostatu	4222650	vnt.	222,00
14624412	ABF426	STAR Z 25/6 ~1 180	4047573	vnt.	351,00



WILO kondensato perpumpavimo įrenginiai

NG: K9T

	CBD455	PLAVIS 011-C	2548593	vnt.	91,00



WILO buitiniai savisiurbiai vandens tiekimo siurbliai

NG: K9T

14732570V	ANB938	WJ-202-EM su rankena siurblio pernešimui	4081224	vnt.	215,00



Kodas	SAP kodas	Prekės aprašymas	Gamintojo kodas	Mato vienetas	Kaina € be PVM

WILO buitiniai savisiurbiai vandens tiekimo siurbliai su hidroforu

NG: K9T



14732586V	ASO857	HWJ 203 FM 2 20l	2549380	vnt.	390,00 *
14732587V	ASO858	HWJ 203 X EM 50 BG	2951120	vnt.	354,00

WILO buitiniai nesavisiurbiai vandens tiekimo ekonominės klasės siurbliai

NG: K9T



	CCI578	HIPERI 1-4 (nesavisiurbis siurblys)	4186197	vnt.	166,00

WILO buitiniai nesavisiurbiai vandens tiekimo ekonominės klasės siurbliai su srauto jutikliu

NG: K9T



14732589V	ASO860	PB 200 ~1	4081896	vnt.	166,70

WILO panardinami drenažiniai buitiniai siurbliai

NG: K9T

14732551V	ANB933	TM 32/7-A ~1 su plūde (drenažui)	4048412	vnt.	189,00
4623819T	AMP335	TC 40/8-A~1 su 5 m kabeliu ir plūde	4050131	vnt.	403,00 *

WILO buitinių drenažinių nuotekų perpumpavimo bakeliai

NG: K9T



	HAC151	HIDRAINLIFT 3-24	4191678	vnt.	405,00
	HAC152	HIDRAINLIFT 3-35	4191679	vnt.	475,00

WILO buitinių fekalinių nuotekų perpumpavimo bakeliai

NG: K9T



	ATN970	HISEWLIFT 3-35	4191677	vnt.	526,00
4623819T	HAC156	HISEWLIFT 3-I35, įmontuojamas	4191674	vnt.	676,00

Adapteris vandens siurblio pajungimui

NG: K9T



	CCI377	1" adapteris prijungti prie D32 PE vamzdžio		vnt.	42,79

GRUNDFOS siurbliai

GRUNDFOS cirkuliaciniai siurbliai

NG: K9X



14615237	AMT108	ALPHA2 25-40 180 1×230 V	99411165	vnt.	285,60
14615239	AMT116	ALPHA2 25-60 180 1×230 V	99411175	vnt.	328,40
	ATP205	ALPHA2 25-80 180 1×230 V	99411178	vnt.	408,90
	AMT117	ALPHA2 32-40 180 1×230 V	99411207	vnt.	314,10
	AMT119	ALPHA2 32-60 180 1×230 V	99411221	vnt.	361,20
	CEC910	ALPHA1L 25-40 130 1×230 V	99160578	vnt.	198,50
	CEC911	ALPHA1L 25-60 130 1×230 V	99160583	vnt.	228,30
	CDW023	ALPHA1L 25-40 180 1×230 V	99160579	vnt.	198,50
	CDW012	ALPHA1L 25-60 180 1×230 V	99160584	vnt.	228,30

Pasirink Tinkamą Magna siurblį



	MAGNA1 PATIKIMAS PASIRINKIMAS	MAGNA3 IŠMANUS PASIRINKIMAS
BMS komunikacija (Bacnet MS/TP, Modbus RTU, LONWorks, Ethernet)		●
Šiluminės energijos naudojimo indikacija, siurblio veikimo tendencijų grafikai ir gyvavimo kaupiamieji duomenys		●
Relinis veikimo/budėjimo signalas, MIN/MAX nustatymas išoriniu signalu, valdymas 0-10 V/4-20 mA analoginiu signalu		●
Belaidė dvigalvių siurblių komunikacija (darbas pakaitomis)	● (tik darbas pakaitomis)	●
Grundfos GO komunikacija (IR arba radijo ryšiu)	● (tik IR)	● (tik radijo ryšiu)
Relinis įspėjimo signalas ir išorinis paleidimas/stabdymas BMS komunikacijai	●	●

Sužinok daugiau www.grundfos.com/lt

be
think
innovate

GRUNDFOS

Trademarks displayed in this material, including but not limited to Grundfos, the Grundfos logo and "be think innovate" are registered trademarks owned by The Grundfos Group. All rights reserved. © 2020 Grundfos Holding A/S. All rights reserved.

GRUNDFOS SIURBLIAI GERIAUSIEMS NAMAMS

AUKŠČIAUSIOS KLASĖS SPRENDIMAI NAMUI IR SODUI

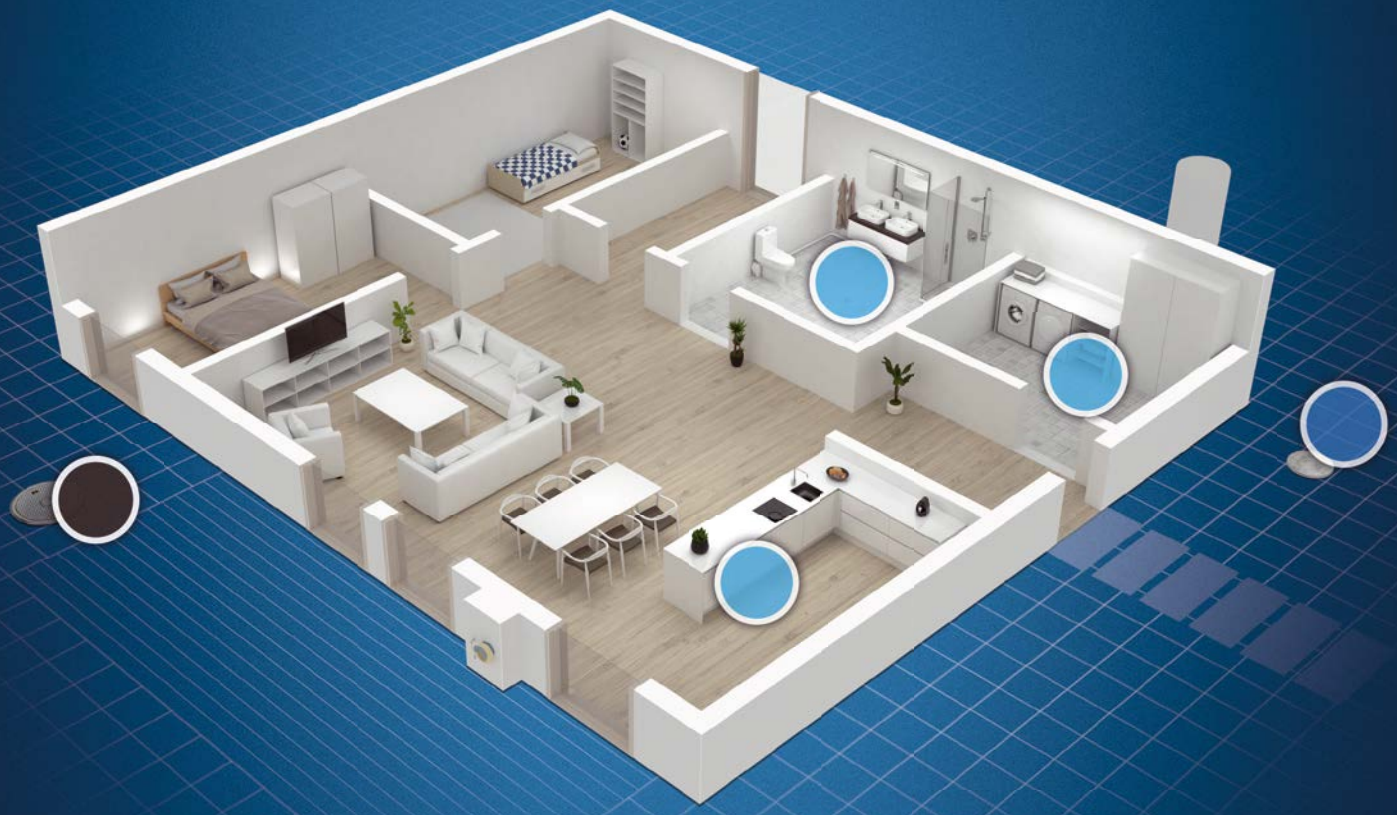

GRUNDFOS PASIŪLYS VISKĄ, KO JUMS REIKIA

Jūsų klientai nusipelno geriausio ir mes galime padėti jums įsitikinti, kad jie tai gauna. Mūsų sprendimai yra sukurti taip, kad būtų lengvai montuojami ir tinkantys visoms buitinėms reikmėms - nuo vandens tiekimo iki nuotekų šalinimo.

SLĖGIO KĖLIMAS			VANDUO IŠ GRĘŽINIO	DRENAŽAS
				
SCALA2 Tobulas vandens slėgis – iki 3 aukštų ir 8 maišytuvų	**CMBE TWIN** Tobulas vandens slėgis didelėms sistemoms	**SBA** Vandens tiekimui iš šulinio su automatika	**SQE** Vandens tiekimui iš gręžinio lengvai montuojamas	**UNILIFT CC** Lengvas ir patikimas sy dvigubu išleidimu

be
think
innovate

GRUNDFOS

Kodas	SAP kodas	Prekės aprašymas	Gamintojo kodas	Mato vienetas	Kaina € be PVM
	CCJ088	ALPHA3 25-40 180 1×230 V	99371956	vnt.	337,30
	CCJ085	ALPHA3 25-60 180 1×230 V	99371959	vnt.	387,90
	CCJ086	ALPHA READER MI401, bevielis valdiklis	98916967	vnt.	176,46
	AMX541	MAGNA1 25-60 180 1×230 V PN6/10	99221217	vnt.	598,30
	AMX539	MAGNA1 25-80 180 1×230 V PN6/10	99221213	vnt.	682,20
	ANO932	MAGNA1 32-80 180 1×230 V PN6/10	99221235	vnt.	755,70
	CEY391	MAGNA1 32-120F 220 1×230 V PN6/10	99221285	vnt.	1144,10
	CEY390	MAGNA1 40-120F 250 1×230 V PN6/10	99221305	vnt.	1387,70
	ASJ550	MAGNA3 25-80 180 1×230 V PN6/10	97924246	vnt.	843,10



GRUNDFOS siurbliai karštam vandeniui

NG: K9X

14615602V	AME691	UP15-14B PM 1×230 V, 80 ½"	97916771	vnt.	175,20
14615601R	ARD771	UP15-14BA PM 1×230 V, 80 ½" (su termostatu ir „Autoadapt" funkcija)	97916757	vnt.	288,10



GRUNDFOS siurbliai vandentiekiui

NG: K9X

14732512	ABP966	MQ 3-35 1×230 V, DN25	96515412	vnt.	606,90
	CDC763	SCALA2 3-45 AKCCDE 1×200-240 V 50/60 Hz	98562862	vnt.	644,00



GRUNDFOS šulinio siurblys vandens tiekimui

NG: K9X

	ANO916	SBA 3-45 A 1×220-240 V, 50 Hz, pajungimo laido ilgis 15 m	97896290	vnt.	580,80

GRUNDFOS siurbliai buitinėms nuotekoms

NG: K9X

14965310R	AGC523	SOLOLIFT2 WC-1	97775314	vnt.	473,60
14965309V	ALS470	SOLOLIFT2 WC-3	97775315	vnt.	574,50 *
	ALS471	SOLOLIFT2 CWC-3	97775316	vnt.	595,20 *
14965317R	AGC524	SOLOLIFT2 C-3	97775317	vnt.	535,70 *
	ALS473	SOLOLIFT2 D-2	97775318	vnt.	424,40 *



GRUNDFOS giluminiai siurbliai

NG: K9X

14762615	ANF431	SQE 2-55 0,70 kW, 200-240 V, 50/60 Hz	96510151	vnt.	1042,80 *
	ARG002	SQE 2-70 1,15 kW, 200-240 V, 50/60 Hz	96510152	vnt.	1154,10 *
14762616R	HAC041	SQE 3-65 1,05 kW, 200-240 V, 50/60 Hz	96510159	vnt.	1290,40 *
14762623V	ANF430	Pastovaus slėgio komplektas SQE siurbliams	96524504	vnt.	580,20 *



GRUNDFOS ALPHA kištukas

NG: K9X

4772015	AOF363	Kištukas siurbliams	97928845	vnt.	25,53



NIRA rankinis siurblys vandeniui ir tepalui

NG: LX1

14713504	AAJ857	NIRA 6B 40 l/min, 1"		vnt.	250,92



Ketaus jungtys siurbliams, 2 vnt.

NG: K52

14615904	ARG195	1"×1½"		kompl.	4,08
14615905	ARG196	1¼"×2"		kompl.	5,71



Kodas	SAP kodas	Prekės aprašymas	Gamintojo kodas	Mato vienetas	Kaina € be PVM

Žalvarinė penkių šakų jungtis vandens siurbliams

NG: K9T



	AFG533	1"×1½"		vnt.	6,42

Plieniniai radiatoriai ir jų priedai

Apatinio pajungimo radiatoriai

PURMO apatinio pajungimo radiatoriai, CV

NG: KAK

15418002T	ALY500	10-300-400	3410300040	vnt.	44,33 *
15418003T	ALY501	10-300-500	3410300050	vnt.	46,83 *
15418004T	ALY502	10-300-600	3410300060	vnt.	49,34 *
15418005T	ALY503	10-300-700	3410300070	vnt.	51,25 *
15418006T	ALY504	10-300-800	3410300080	vnt.	53,32 *
15418007T	ALY505	10-300-900	3410300090	vnt.	56,03 *
15418008T	ALY506	10-300-1000	3410300100	vnt.	58,11 *
15418009T	ALY507	10-300-1100	3410300110	vnt.	61,85 *
15418010T	ALY508	10-300-1200	3410300120	vnt.	64,52 *
15418012T	ALY509	10-300-1400	3410300140	vnt.	74,47 *
15418013T	ALY510	10-300-1600	3410300160	vnt.	79,67 *
15418014T	ALY511	10-300-1800	3410300180	vnt.	87,72 *
15418015T	ALY512	10-300-2000	3410300200	vnt.	92,81 *
15418016T	ALY513	10-300-2300	3410300230	vnt.	98,32 *
15418017T	ALY514	10-300-2600	3410300260	vnt.	106,29 *
15418018T	ALY515	10-300-3000	3410300300	vnt.	120,53 *
15418022T	ALY516	10-400-400	3410400040	vnt.	47,18 *
15418023T	ALY517	10-400-500	3410400050	vnt.	49,74 *
15418024T	ALY518	10-400-600	3410400060	vnt.	52,81 *
15418025T	ALY519	10-400-700	3410400070	vnt.	55,61 *
15418026T	ALY520	10-400-800	3410400080	vnt.	57,83 *
15418027T	ALY521	10-400-900	3410400090	vnt.	61,20 *
15418028T	ALY522	10-400-1000	3410400100	vnt.	63,72 *
15418029T	ALY523	10-400-1100	3410400110	vnt.	67,96 *
15418030T	ALY524	10-400-1200	3410400120	vnt.	71,23 *
15418032T	ALY525	10-400-1400	3410400140	vnt.	82,37 *
15418033T	ALY526	10-400-1600	3410400160	vnt.	88,60 *
15418034T	ALY527	10-400-1800	3410400180	vnt.	97,47 *
15418035T	ALY528	10-400-2000	3410400200	vnt.	99,91 *
15418036T	ALY529	10-400-2300	3410400230	vnt.	110,77 *
15418037T	ALY530	10-400-2600	3410400260	vnt.	121,69 *
15418038T	ALY531	10-400-3000	3410400300	vnt.	133,20 *
15418062T	ALY532	10-500-400	3410500040	vnt.	48,47 *
15418063T	ALY533	10-500-500	3410500050	vnt.	50,98 *
15418064T	ALY534	10-500-600	3410500060	vnt.	54,20 *
15418065T	ALY535	10-500-700	3410500070	vnt.	57,47 *
15418066T	ALY536	10-500-800	3410500080	vnt.	60,12 *
15418067T	ALY537	10-500-900	3410500090	vnt.	63,60 *
15418068T	ALY538	10-500-1000	3410500100	vnt.	66,96 *
15418069T	ALY539	10-500-1100	3410500110	vnt.	70,99 *
15418070T	ALY540	10-500-1200	3410500120	vnt.	74,46 *
15418072T	ALY541	10-500-1400	3410500140	vnt.	84,01 *
15418073T	ALY542	10-500-1600	3410500160	vnt.	91,11 *
15418074T	ALY543	10-500-1800	3410500180	vnt.	99,63 *
15418075T	ALY544	10-500-2000	3410500200	vnt.	103,71 *
15418076T	ALY545	10-500-2300	3410500230	vnt.	115,02 *
15418077T	ALY546	10-500-2600	3410500260	vnt.	126,54 *
15418078T	ALY547	10-500-3000	3410500300	vnt.	139,07 *
15418082T	ALY548	10-600-400	3410600040	vnt.	54,61 *
15418083T	ALY549	10-600-500	3410600050	vnt.	56,31 *
15418084T	ALY550	10-600-600	3410600060	vnt.	60,02 *
15418085T	ALY551	10-600-700	3410600070	vnt.	63,74 *

PURMO

PURMO radiatorių šiluminė galia (W) pagal normą EN442

Parametrai

t_1	t_2	$t_{patalpos}$
75°C	65°C	20°C

Aukštis, mm	200				300				400				450			
	Tipas				Tipas				Tipas				Tipas			
Ilgis, mm	21	22	33	44	11	21	22	33	11	21	22	33	11	21	22	33
400	220	280	400	540	218	304	384	539	284	385	488	680	316	424	539	748
500	275	350	500	675	273	380	480	673	355	481	610	849	395	530	673	934
600	330	420	600	810	328	457	577	808	427	578	733	1019	474	636	808	1121
700	385	490	700	945	382	533	673	943	498	674	855	1189	553	742	943	1308
800	440	560	800	1080	437	609	769	1078	569	770	977	1359	632	848	1078	1495
900	495	630	900	1215	491	685	865	1212	640	867	1099	1529	711	954	1212	1682
1000	550	700	1000	1350	546	761	961	1347	711	963	1221	1699	790	1060	1347	1869
1100	605	770	1100	1485	601	837	1057	1482	782	1059	1343	1869	869	1166	1482	2056
1200	660	840	1200	1620	655	913	1153	1616	853	1156	1465	2039	948	1272	1616	2243
1400	770	980	1400	1890	764	1065	1345	1886	995	1348	1709	2379	1106	1484	1886	2617
1600	880	1120	1600	2160	874	1218	1538	2155	1138	1541	1954	2718	1264	1696	2155	2990
1800	990	1260	1800	2430	983	1370	1730	2425	1280	1733	2198	3058	1422	1908	2425	3364
2000	1100	1400	2000	2700	1092	1522	1922	2694	1422	1926	2442	3398	1580	2120	2694	3738
2300	1265	1610	2300	3105	1256	1750	2210	3098	1635	2215	2808	3908	1817	2438	3098	4299
2600	1430	1820	2600	3510	1420	1979	2499	3502	1849	2504	3175	4417	2054	2756	3502	4859
3000	1650	2100	3000	4050	1638	2283	2883	4041	2133	2889	3663	5097	2370	3180	4041	5607

Aukštis, mm	500				550				600				900			
	Tipas				Tipas				Tipas				Tipas			
Ilgis, mm	11	21	22	33	11	21	22	33	11	21	22	33	11	21	22	33
400	347	462	588	814	378	500	636	879	407	536	684	942	571	744	955	1304
500	434	578	735	1017	472	625	796	1099	509	670	854	1178	713	930	1194	1630
600	521	694	882	1221	566	749	955	1318	611	804	1025	1414	856	1117	1433	1956
700	608	809	1029	1424	661	874	1114	1538	713	938	1196	1649	999	1303	1672	2282
800	694	925	1176	1628	755	999	1273	1758	814	1072	1367	1885	1142	1489	1910	2608
900	781	1040	1323	1831	850	1124	1432	1977	916	1206	1538	2120	1284	1675	2149	2934
1000	868	1156	1470	2035	944	1249	1591	2197	1018	1340	1709	2356	1427	1861	2388	3260
1100	955	1272	1617	2238	1038	1374	1750	2417	1120	1474	1880	2592	1570	2047	2627	3586
1200	1042	1387	1764	2442	1133	1499	1909	2636	1222	1608	2051	2827	1712	2233	2866	3912
1400	1215	1618	2058	2849	1322	1749	2227	3076	1425	1876	2393	3298	1998	2605	3343	4564
1600	1389	1850	2352	3256	1510	1998	2546	3515	1629	2144	2734	3770	2283	2978	3821	5216
1800	1562	2081	2646	3663	1699	2248	2864	3955	1832	2412	3076	4241	2569	3350	4298	5868
2000	1736	2312	2940	4070	1888	2498	3182	4394	2036	2680	3418	4712	2854	3722	4776	6520
2300	1996	2659	3381	4680	2171	2873	3659	5053	2341	3082	3931	5419	3282	4280	5492	7498
2600	2257	3006	3822	5291	2454	3247	4137	5712	2647	3484	4443	6126	3710	4839	6209	8476
3000	2604	3468	4410	6105	2832	3747	4773	6591	3054	4020	5127	7068	4281	5583	7164	9780

Kodas	SAP kodas	Prekės aprašymas	Gamintojo kodas	Mato vienetas	Kaina € be PVM
15418086T	ALY552	10-600-800	3410600080	vnt.	67,35 *
15418087T	ALY553	10-600-900	3410600090	vnt.	71,08 *
15418088T	ALY554	10-600-1000	3410600100	vnt.	74,85 *
15418089T	ALY555	10-600-1100	3410600110	vnt.	79,15 *
15418090T	ALY556	10-600-1200	3410600120	vnt.	83,58 *
15418092T	ALY557	10-600-1400	3410600140	vnt.	92,44 *
15418093T	ALY558	10-600-1600	3410600160	vnt.	103,72 *
15418094T	ALY559	10-600-1800	3410600180	vnt.	114,76 *
15418095T	ALY560	10-600-2000	3410600200	vnt.	119,63 *
15418096T	ALY561	10-600-2300	3410600230	vnt.	133,33 *
15418097T	ALY562	10-600-2600	3410600260	vnt.	149,48 *
15418098T	ALY563	10-600-3000	3410600300	vnt.	162,74 *
15418099T	ALY564	10-900-400	3410900040	vnt.	61,90 *
15418100T	ALY565	10-900-500	3410900050	vnt.	67,27 *
15418101T	ALY566	10-900-600	3410900060	vnt.	73,02 *
15418102T	ALY567	10-900-700	3410900070	vnt.	78,39 *
15418103T	ALY568	10-900-800	3410900080	vnt.	83,63 *
15418104T	ALY569	10-900-900	3410900090	vnt.	88,71 *
15418105T	ALY570	10-900-1000	3410900100	vnt.	95,34 *
15418106T	ALY571	10-900-1100	3410900110	vnt.	102,01 *
15418107T	ALY572	10-900-1200	3410900120	vnt.	108,63 *
15418108T	ALY573	10-900-1400	3410900140	vnt.	122,50 *
15418109T	ALY574	10-900-1600	3410900160	vnt.	133,06 *
15418110T	ALY575	10-900-1800	3410900180	vnt.	147,12 *
15418111T	ALY576	10-900-2000	3410900200	vnt.	160,55 *
15418112T	ALY577	10-900-2300	3410900230	vnt.	177,36 *
15418113T	ALY578	10-900-2600	3410900260	vnt.	192,88 *
15418114T	ALY579	10-900-3000	3410900300	vnt.	217,46 *
15418202T	ALY580	11-300-400	3411300040	vnt.	53,37
15418203T	ALY581	11-300-500	3411300050	vnt.	55,32 *
15418204T	ALY582	11-300-600	3411300060	vnt.	57,47
15418205T	ALY583	11-300-700	3411300070	vnt.	59,09 *
15418206T	ALY584	11-300-800	3411300080	vnt.	60,91
15418207T	ALY585	11-300-900	3411300090	vnt.	63,52 *
15418208T	ALY586	11-300-1000	3411300100	vnt.	65,41
15418209T	ALY587	11-300-1100	3411300110	vnt.	69,19 *
15418210T	ALY588	11-300-1200	3411300120	vnt.	71,79 *
15418212T	ALY589	11-300-1400	3411300140	vnt.	82,06 *
15418213T	ALY590	11-300-1600	3411300160	vnt.	87,08 *
15418214T	ALY591	11-300-1800	3411300180	vnt.	95,21 *
15418215T	ALY592	11-300-2000	3411300200	vnt.	100,15 *
15418216T	ALY593	11-300-2300	3411300230	vnt.	109,21 *
15418217T	ALY594	11-300-2600	3411300260	vnt.	116,95 *
15418218T	ALY595	11-300-3000	3411300300	vnt.	131,26 *
15418222T	ALY596	11-400-400	3411400040	vnt.	55,96 *
15418223T	ALY597	11-400-500	3411400050	vnt.	58,12 *
15418224T	ALY598	11-400-600	3411400060	vnt.	60,91 *
15418225T	ALY599	11-400-700	3411400070	vnt.	63,46 *
15418226T	ALY600	11-400-800	3411400080	vnt.	65,41 *
15418227T	ALY601	11-400-900	3411400090	vnt.	68,66 *
15418228T	ALY602	11-400-1000	3411400100	vnt.	70,99 *
15418229T	ALY603	11-400-1100	3411400110	vnt.	75,23 *
15418230T	ALY604	11-400-1200	3411400120	vnt.	78,42 *
15418232T	ALY605	11-400-1400	3411400140	vnt.	89,82 *
15418233T	ALY606	11-400-1600	3411400160	vnt.	95,86 *
15418234T	ALY607	11-400-1800	3411400180	vnt.	104,78 *
15418235T	ALY608	11-400-2000	3411400200	vnt.	110,63 *
15418236T	ALY609	11-400-2300	3411400230	vnt.	121,37 *
15418237T	ALY610	11-400-2600	3411400260	vnt.	132,17 *
15418238T	ALY611	11-400-3000	3411400300	vnt.	147,07 *
15418262T	ALY612	11-500-400	3411500040	vnt.	56,62
15418263T	ALY613	11-500-500	3411500050	vnt.	59,75
15418264T	ALY614	11-500-600	3411500060	vnt.	63,06
15418265T	ALY615	11-500-700	3411500070	vnt.	66,98
15418266T	ALY616	11-500-800	3411500080	vnt.	69,63
15418267T	ALY617	11-500-900	3411500090	vnt.	73,28
15418268T	ALY618	11-500-1000	3411500100	vnt.	77,38
15418269T	ALY619	11-500-1100	3411500110	vnt.	81,35
15418270T	ALY620	11-500-1200	3411500120	vnt.	85,18

Kodas	SAP kodas	Prekės aprašymas	Gamintojo kodas	Mato vienetas	Kaina € be PVM
15418272T	ALY621	11-500-1400	3411500140	vnt.	93,38
15418273T	ALY622	11-500-1600	3411500160	vnt.	101,59
15418274T	ALY623	11-500-1800	3411500180	vnt.	109,66 *
15418275T	ALY624	11-500-2000	3411500200	vnt.	118,25 *
15418276T	ALY625	11-500-2300	3411500230	vnt.	130,41 *
15418277T	ALY626	11-500-2600	3411500260	vnt.	142,79 *
15418278T	ALY627	11-500-3000	3411500300	vnt.	159,38 *
15418282T	ALY628	11-600-400	3411600040	vnt.	62,94
15418283T	ALY629	11-600-500	3411600050	vnt.	64,06 *
15418284T	ALY630	11-600-600	3411600060	vnt.	67,50
15418285T	ALY631	11-600-700	3411600070	vnt.	71,00 *
15418286T	ALY632	11-600-800	3411600080	vnt.	74,39
15418287T	ALY633	11-600-900	3411600090	vnt.	77,97 *
15418288T	ALY634	11-600-1000	3411600100	vnt.	81,59
15418289T	ALY635	11-600-1100	3411600110	vnt.	85,84 *
15418290T	ALY636	11-600-1200	3411600120	vnt.	90,19
15418292T	ALY637	11-600-1400	3411600140	vnt.	98,96
15418293T	ALY638	11-600-1600	3411600160	vnt.	110,33
15418294T	ALY639	11-600-1800	3411600180	vnt.	121,42 *
15418295T	ALY640	11-600-2000	3411600200	vnt.	129,45 *
15418296T	ALY641	11-600-2300	3411600230	vnt.	143,04 *
15418297T	ALY642	11-600-2600	3411600260	vnt.	159,26 *
15418298T	ALY643	11-600-3000	3411600300	vnt.	175,50 *
15418302T	ALY644	11-900-400	3411900040	vnt.	68,86 *
15418303T	ALY645	11-900-500	3411900050	vnt.	74,06 *
15418304T	ALY646	11-900-600	3411900060	vnt.	79,73 *
15418305T	ALY647	11-900-700	3411900070	vnt.	84,81 *
15418306T	ALY648	11-900-800	3411900080	vnt.	89,85 *
15418307T	ALY649	11-900-900	3411900090	vnt.	94,71 *
15418308T	ALY650	11-900-1000	3411900100	vnt.	101,27 *
15418309T	ALY651	11-900-1100	3411900110	vnt.	107,89 *
15418310T	ALY652	11-900-1200	3411900120	vnt.	114,45 *
15418312T	ALY653	11-900-1400	3411900140	vnt.	128,27 *
15418313T	ALY654	11-900-1600	3411900160	vnt.	141,62 *
15418314T	ALY655	11-900-1800	3411900180	vnt.	155,64 *
15418315T	ALY656	11-900-2000	3411900200	vnt.	169,00 *
15418316T	ALY657	11-900-2300	3411900230	vnt.	185,63 *
15418317T	ALY658	11-900-2600	3411900260	vnt.	203,85 *
15418318T	ALY659	11-900-3000	3411900300	vnt.	228,36 *
15418388T	ALY660	21-200-600	3421200060	vnt.	58,86 *
15418389T	ALY661	21-200-700	3421200070	vnt.	63,21 *
15418390T	ALY662	21-200-800	3421200080	vnt.	67,72 *
15418391T	ALY663	21-200-900	3421200090	vnt.	71,84 *
15418392T	ALY664	21-200-1000	3421200100	vnt.	75,95 *
15418393T	ALY665	21-200-1100	3421200110	vnt.	80,08 *
15418394T	ALY666	21-200-1200	3421200120	vnt.	84,03 *
15418395T	ALY667	21-200-1400	3421200140	vnt.	92,21 *
15418396T	ALY668	21-200-1600	3421200160	vnt.	100,55 *
15418397T	ALY669	21-200-1800	3421200180	vnt.	109,30 *
15418398T	ALY670	21-200-2000	3421200200	vnt.	117,17 *
15418399T	ALY671	21-200-2300	3421200230	vnt.	129,73 *
15418400T	ALY672	21-200-2600	3421200260	vnt.	144,29 *
15418401T	ALY673	21-200-3000	3421200300	vnt.	158,75 *
15418402T	ALY674	21-300-400	3421300040	vnt.	62,23 *
15418403T	ALY675	21-300-500	3421300050	vnt.	68,68 *
15418404T	ALY676	21-300-600	3421300060	vnt.	74,06 *
15418405T	ALY677	21-300-700	3421300070	vnt.	79,21 *
15418406T	ALY678	21-300-800	3421300080	vnt.	84,42 *
15418407T	ALY679	21-300-900	3421300090	vnt.	89,28 *
15418408T	ALY680	21-300-1000	3421300100	vnt.	94,03 *
15418409T	ALY681	21-300-1100	3421300110	vnt.	98,79 *
15418410T	ALY682	21-300-1200	3421300120	vnt.	103,47 *
15418412T	ALY683	21-300-1400	3421300140	vnt.	112,98 *
15418413T	ALY684	21-300-1600	3421300160	vnt.	122,71 *
15418414T	ALY685	21-300-1800	3421300180	vnt.	132,96 *
15418415T	ALY686	21-300-2000	3421300200	vnt.	142,07 *
15418416T	ALY687	21-300-2300	3421300230	vnt.	156,78 *
15418417T	ALY688	21-300-2600	3421300260	vnt.	173,70 *
15418418T	ALY689	21-300-3000	3421300300	vnt.	190,61 *

Kodas	SAP kodas	Prekės aprašymas	Gamintojo kodas	Mato vienetas	Kaina € be PVM
15418422T	ALY690	21-400-400	3421400040	vnt.	67,04 *
15418423T	ALY691	21-400-500	3421400050	vnt.	73,04 *
15418424T	ALY692	21-400-600	3421400060	vnt.	78,76 *
15418425T	ALY693	21-400-700	3421400070	vnt.	84,92 *
15418426T	ALY694	21-400-800	3421400080	vnt.	90,81 *
15418427T	ALY695	21-400-900	3421400090	vnt.	96,58 *
15418428T	ALY696	21-400-1000	3421400100	vnt.	102,30 *
15418429T	ALY697	21-400-1100	3421400110	vnt.	108,63 *
15418430T	ALY698	21-400-1200	3421400120	vnt.	114,35 *
15418432T	ALY699	21-400-1400	3421400140	vnt.	126,00 *
15418433T	ALY700	21-400-1600	3421400160	vnt.	137,71 *
15418434T	ALY701	21-400-1800	3421400180	vnt.	149,76 *
15418435T	ALY702	21-400-2000	3421400200	vnt.	161,25 *
15418436T	ALY703	21-400-2300	3421400230	vnt.	179,07 *
15418437T	ALY704	21-400-2600	3421400260	vnt.	196,78 *
15418438T	ALY705	21-400-3000	3421400300	vnt.	220,43 *
15418462T	ALY706	21-500-400	3421500040	vnt.	75,36 *
15418463T	ALY707	21-500-500	3421500050	vnt.	82,49 *
15418464T	ALY708	21-500-600	3421500060	vnt.	89,51 *
15418465T	ALY709	21-500-700	3421500070	vnt.	96,75 *
15418466T	ALY710	21-500-800	3421500080	vnt.	104,00 *
15418467T	ALY711	21-500-900	3421500090	vnt.	111,23 *
15418468T	ALY712	21-500-1000	3421500100	vnt.	118,36 *
15418469T	ALY713	21-500-1100	3421500110	vnt.	125,50 *
15418470T	ALY714	21-500-1200	3421500120	vnt.	132,68 *
15418471T	ALY715	21-500-1400	3421500140	vnt.	146,82 *
15418473T	ALY716	21-500-1600	3421500160	vnt.	161,54 *
15418474T	ALY717	21-500-1800	3421500180	vnt.	175,33 *
15418475T	ALY718	21-500-2000	3421500200	vnt.	189,99 *
15418476T	ALY719	21-500-2300	3421500230	vnt.	209,91 *
15418477T	ALY720	21-500-2600	3421500260	vnt.	232,82 *
15418478T	ALY721	21-500-3000	3421500300	vnt.	261,45 *
15418482T	ALY722	21-600-400	3421600040	vnt.	79,32 *
15418483T	ALY723	21-600-500	3421600050	vnt.	86,85 *
15418484T	ALY724	21-600-600	3421600060	vnt.	94,55 *
15418485T	ALY725	21-600-700	3421600070	vnt.	102,35 *
15418486T	ALY726	21-600-800	3421600080	vnt.	110,33 *
15418487T	ALY727	21-600-900	3421600090	vnt.	118,30 *
15418488T	ALY728	21-600-1000	3421600100	vnt.	126,29 *
15418489T	ALY729	21-600-1100	3421600110	vnt.	134,26 *
15418490T	ALY730	21-600-1200	3421600120	vnt.	142,02 *
15418492T	ALY731	21-600-1400	3421600140	vnt.	157,91 *
15418493T	ALY732	21-600-1600	3421600160	vnt.	173,81 *
15418494T	ALY733	21-600-1800	3421600180	vnt.	189,64 *
15418495T	ALY734	21-600-2000	3421600200	vnt.	205,44 *
15418496T	ALY735	21-600-2300	3421600230	vnt.	229,48 *
15418497T	ALY736	21-600-2600	3421600260	vnt.	253,01 *
15418498T	ALY737	21-600-3000	3421600300	vnt.	284,64 *
15418502T	ALY738	21-900-400	3421900040	vnt.	103,71 *
15418503T	ALY739	21-900-500	3421900050	vnt.	113,78 *
15418504T	ALY740	21-900-600	3421900060	vnt.	124,19 *
15418505T	ALY741	21-900-700	3421900070	vnt.	137,71 *
15418506T	ALY742	21-900-800	3421900080	vnt.	151,13 *
15418507T	ALY743	21-900-900	3421900090	vnt.	164,42 *
15418508T	ALY744	21-900-1000	3421900100	vnt.	177,72 *
15418509T	ALY745	21-900-1100	3421900110	vnt.	191,40 *
15418510T	ALY746	21-900-1200	3421900120	vnt.	204,41 *
15418512T	ALY747	21-900-1400	3421900140	vnt.	230,79 *
15418513T	ALY748	21-900-1600	3421900160	vnt.	257,43 *
15418514T	ALY749	21-900-1800	3421900180	vnt.	283,91 *
15418515T	ALY750	21-900-2000	3421900200	vnt.	311,18 *
15418516T	ALY751	21-900-2300	3421900230	vnt.	348,18 *
15418517T	ALY752	21-900-2600	3421900260	vnt.	384,62 *
15418518T	ALY753	21-900-3000	3421900300	vnt.	433,50 *
15418588T	ALY754	22-200-600	3422200060	vnt.	62,37 *
15418589T	ALY755	22-200-700	3422200070	vnt.	66,69 *
15418590T	ALY756	22-200-800	3422200080	vnt.	71,38 *
15418591T	ALY757	22-200-900	3422200090	vnt.	75,75 *
15418592T	ALY758	22-200-1000	3422200100	vnt.	80,27 *

Kodas	SAP kodas	Prekės aprašymas	Gamintojo kodas	Mato vienetas	Kaina € be PVM
15418593T	ALY759	22-200-1100	3422200110	vnt.	84,64 *
15418594T	ALY760	22-200-1200	3422200120	vnt.	88,81 *
15418595T	ALY761	22-200-1400	3422200140	vnt.	97,83 *
15418596T	ALY762	22-200-1600	3422200160	vnt.	106,68 *
15418597T	ALY763	22-200-1800	3422200180	vnt.	115,73 *
15418598T	ALY764	22-200-2000	3422200200	vnt.	124,54 *
15418599T	ALY765	22-200-2300	3422200230	vnt.	137,91 *
15418600T	ALY766	22-200-2600	3422200260	vnt.	151,18 *
15418601T	ALY767	22-200-3000	3422200300	vnt.	168,93 *
15418602T	ALY768	22-300-400	3422300040	vnt.	65,24
15418603T	ALY769	22-300-500	3422300050	vnt.	72,02 *
15418604T	ALY770	22-300-600	3422300060	vnt.	78,13
15418605T	ALY771	22-300-700	3422300070	vnt.	83,29 *
15418606T	ALY772	22-300-800	3422300080	vnt.	78,23
15418607T	ALY773	22-300-900	3422300090	vnt.	93,81 *
15418608T	ALY774	22-300-1000	3422300100	vnt.	99,06
15418609T	ALY775	22-300-1100	3422300110	vnt.	104,16 *
15418610T	ALY776	22-300-1200	3422300120	vnt.	109,14
15418612T	ALY777	22-300-1400	3422300140	vnt.	119,49
15418613T	ALY778	22-300-1600	3422300160	vnt.	129,85 *
15418614T	ALY779	22-300-1800	3422300180	vnt.	140,42 *
15418615T	ALY780	22-300-2000	3422300200	vnt.	150,73 *
15418616T	ALY781	22-300-2300	3422300230	vnt.	166,28 *
15418617T	ALY782	22-300-2600	3422300260	vnt.	181,79 *
15418618T	ALY783	22-300-3000	3422300300	vnt.	202,55 *
15418622T	ALY784	22-400-400	3422400040	vnt.	70,44 *
15418623T	ALY785	22-400-500	3422400050	vnt.	76,67 *
15418624T	ALY786	22-400-600	3422400060	vnt.	83,05 *
15418625T	ALY787	22-400-700	3422400070	vnt.	89,34 *
15418626T	ALY788	22-400-800	3422400080	vnt.	95,45 *
15418627T	ALY789	22-400-900	3422400090	vnt.	101,67 *
15418628T	ALY790	22-400-1000	3422400100	vnt.	107,84 *
15418629T	ALY791	22-400-1100	3422400110	vnt.	114,35 *
15418630T	ALY792	22-400-1200	3422400120	vnt.	120,63 *
15418632T	ALY793	22-400-1400	3422400140	vnt.	133,24 *
15418633T	ALY794	22-400-1600	3422400160	vnt.	145,74 *
15418634T	ALY795	22-400-1800	3422400180	vnt.	158,19 *
15418635T	ALY796	22-400-2000	3422400200	vnt.	171,15 *
15418636T	ALY797	22-400-2300	3422400230	vnt.	189,94 *
15418637T	ALY798	22-400-2600	3422400260	vnt.	208,95 *
15418638T	ALY799	22-400-3000	3422400300	vnt.	234,23 *
15418662T	ALY800	22-500-400	3422500040	vnt.	67,51 *
15418663T	ALY801	22-500-500	3422500050	vnt.	86,74
15418664T	ALY802	22-500-600	3422500060	vnt.	94,26
15418665T	ALY803	22-500-700	3422500070	vnt.	101,89
15418666T	ALY804	22-500-800	3422500080	vnt.	109,76
15418667T	ALY805	22-500-900	3422500090	vnt.	117,34
15418668T	ALY806	22-500-1000	3422500100	vnt.	124,93
15418669T	ALY807	22-500-1100	3422500110	vnt.	132,51
15418670T	ALY808	22-500-1200	3422500120	vnt.	140,15
15418671T	ALY809	22-500-1400	3422500140	vnt.	155,59
15418672T	ALY810	22-500-1600	3422500160	vnt.	170,92 *
15418673T	ALY811	22-500-1800	3422500180	vnt.	186,37
15418674T	ALY812	22-500-2000	3422500200	vnt.	201,71 *
15418676T	ALY813	22-500-2300	3422500230	vnt.	224,90 *
15418677T	ALY814	22-500-2600	3422500260	vnt.	247,97 *
15418678T	ALY815	22-500-3000	3422500300	vnt.	278,64 *
15418682T	ALY816	22-600-400	3422600040	vnt.	83,57
15418683T	ALY817	22-600-500	3422600050	vnt.	91,37
15418684T	ALY818	22-600-600	3422600060	vnt.	99,68
15418685T	ALY819	22-600-700	3422600070	vnt.	107,89 *
15418686T	ALY820	22-600-800	3422600080	vnt.	116,73
15418687T	ALY821	22-600-900	3422600090	vnt.	125,10
15418688T	ALY822	22-600-1000	3422600100	vnt.	133,69
15418689T	ALY823	22-600-1100	3422600110	vnt.	141,90
15418690T	ALY824	22-600-1200	3422600120	vnt.	150,60
15418692T	ALY825	22-600-1400	3422600140	vnt.	167,76
15418693T	ALY826	22-600-1600	3422600160	vnt.	184,61
15418694T	ALY827	22-600-1800	3422600180	vnt.	201,71 *

Kodas	SAP kodas	Prekės aprašymas	Gamintojo kodas	Mato vienetas	Kaina € be PVM
15418695T	ALY828	22-600-2000	3422600200	vnt.	218,67 *
15418696T	ALY829	22-600-2300	3422600230	vnt.	244,41 *
15418697T	ALY830	22-600-2600	3422600260	vnt.	269,99 *
15418698T	ALY831	22-600-3000	3422600300	vnt.	303,93 *
15418702T	ALY832	22-900-400	3422900040	vnt.	109,42 *
15418703T	ALY833	22-900-500	3422900050	vnt.	120,46 *
15418704T	ALY834	22-900-600	3422900060	vnt.	131,44 *
15418705T	ALY835	22-900-700	3422900070	vnt.	145,97 *
15418706T	ALY836	22-900-800	3422900080	vnt.	159,89 *
15418707T	ALY837	22-900-900	3422900090	vnt.	174,42 *
15418708T	ALY838	22-900-1000	3422900100	vnt.	188,63 *
15418709T	ALY839	22-900-1100	3422900110	vnt.	202,78 *
15418710T	ALY840	22-900-1200	3422900120	vnt.	198,09 *
15418712T	ALY841	22-900-1400	3422900140	vnt.	245,77 *
15418713T	ALY842	22-900-1600	3422900160	vnt.	274,29 *
15418714T	ALY843	22-900-1800	3422900180	vnt.	302,75 *
15418715T	ALY844	22-900-2000	3422900200	vnt.	331,67 *
15418716T	ALY845	22-900-2300	3422900230	vnt.	371,89 *
15418717T	ALY846	22-900-2600	3422900260	vnt.	410,59 *
15418718T	ALY847	22-900-3000	3422900300	vnt.	463,26 *
15418788T	ALY848	33-200-600	3433200060	vnt.	101,58 *
15418789T	ALY849	33-200-700	3433200070	vnt.	107,39 *
15418790T	ALY850	33-200-800	3433200080	vnt.	113,78 *
15418791T	ALY851	33-200-900	3433200090	vnt.	119,80 *
15418792T	ALY852	33-200-1000	3433200100	vnt.	125,87 *
15418793T	ALY853	33-200-1100	3433200110	vnt.	132,36 *
15418794T	ALY854	33-200-1200	3433200120	vnt.	138,57 *
15418795T	ALY855	33-200-1400	3433200140	vnt.	151,18 *
15418796T	ALY856	33-200-1600	3433200160	vnt.	163,74 *
15418797T	ALY857	33-200-1800	3433200180	vnt.	172,48 *
15418798T	ALY858	33-200-2000	3433200200	vnt.	188,70 *
15418799T	ALY859	33-200-2300	3433200230	vnt.	207,70 *
15418800T	ALY860	33-200-2600	3433200260	vnt.	226,41 *
15418801T	ALY861	33-200-3000	3433200300	vnt.	245,88 *
15418802T	ALY862	33-300-400	3433300040	vnt.	111,74 *
15418803T	ALY863	33-300-500	3433300050	vnt.	117,68 *
15418804T	ALY864	33-300-600	3433300060	vnt.	123,91 *
15418805T	ALY865	33-300-700	3433300070	vnt.	130,70 *
15418806T	ALY866	33-300-800	3433300080	vnt.	138,11 *
15418807T	ALY867	33-300-900	3433300090	vnt.	145,18 *
15418808T	ALY868	33-300-1000	3433300100	vnt.	152,26 *
15418809T	ALY869	33-300-1100	3433300110	vnt.	159,78 *
15418810T	ALY870	33-300-1200	3433300120	vnt.	167,07 *
15418812T	ALY871	33-300-1400	3433300140	vnt.	181,79 *
15418813T	ALY872	33-300-1600	3433300160	vnt.	196,38 *
15418814T	ALY873	33-300-1800	3433300180	vnt.	206,56 *
15418815T	ALY874	33-300-2000	3433300200	vnt.	225,52 *
15418816T	ALY875	33-300-2300	3433300230	vnt.	247,52 *
15418817T	ALY876	33-300-2600	3433300260	vnt.	269,48 *
15418818T	ALY877	33-300-3000	3433300300	vnt.	292,17 *
15418822T	ALY878	33-400-400	3433400040	vnt.	116,32 *
15418823T	ALY879	33-400-500	3433400050	vnt.	123,11 *
15418824T	ALY880	33-400-600	3433400060	vnt.	130,52 *
15418825T	ALY881	33-400-700	3433400070	vnt.	138,44 *
15418826T	ALY882	33-400-800	3433400080	vnt.	146,71 *
15418827T	ALY883	33-400-900	3433400090	vnt.	155,64 *
15418828T	ALY884	33-400-1000	3433400100	vnt.	164,47 *
15418829T	ALY885	33-400-1100	3433400110	vnt.	173,63 *
15418830T	ALY886	33-400-1200	3433400120	vnt.	182,92 *
15418832T	ALY887	33-400-1400	3433400140	vnt.	200,75 *
15418833T	ALY888	33-400-1600	3433400160	vnt.	218,62 *
15418834T	ALY889	33-400-1800	3433400180	vnt.	236,78 *
15418835T	ALY890	33-400-2000	3433400200	vnt.	254,72 *
15418836T	ALY891	33-400-2300	3433400230	vnt.	281,93 *
15418837T	ALY892	33-400-2600	3433400260	vnt.	308,75 *
15418838T	ALY893	33-400-3000	3433400300	vnt.	337,83 *
15418862T	ALY894	33-500-400	3433500040	vnt.	130,52 *
15418863T	ALY895	33-500-500	3433500050	vnt.	139,13 *
15418864T	ALY896	33-500-600	3433500060	vnt.	148,40 *

Kodas	SAP kodas	Prekės aprašymas	Gamintojo kodas	Mato vienetas	Kaina € be PVM
15418865T	ALY897	33-500-700	3433500070	vnt.	157,96 *
15418866T	ALY898	33-500-800	3433500080	vnt.	168,21 *
15418867T	ALY899	33-500-900	3433500090	vnt.	179,58 *
15418868T	ALY900	33-500-1000	3433500100	vnt.	190,50 *
15418869T	ALY901	33-500-1100	3433500110	vnt.	201,59 *
15418870T	ALY902	33-500-1200	3433500120	vnt.	212,73 *
15418872T	ALY903	33-500-1400	3433500140	vnt.	234,58 *
15418873T	ALY904	33-500-1600	3433500160	vnt.	256,75 *
15418874T	ALY905	33-500-1800	3433500180	vnt.	278,64 *
15418875T	ALY906	33-500-2000	3433500200	vnt.	300,59 *
15418876T	ALY907	33-500-2300	3433500230	vnt.	333,98 *
15418877T	ALY908	33-500-2600	3433500260	vnt.	367,02 *
15418878T	ALY909	33-500-3000	3433500300	vnt.	403,23 *
15418882T	ALY910	33-600-400	3433600040	vnt.	137,49 *
15418883T	ALY911	33-600-500	3433600050	vnt.	146,48 *
15418884T	ALY912	33-600-600	3433600060	vnt.	156,55 *
15418885T	ALY913	33-600-700	3433600070	vnt.	167,30 *
15418886T	ALY914	33-600-800	3433600080	vnt.	178,83 *
15418887T	ALY915	33-600-900	3433600090	vnt.	191,01 *
15418888T	ALY916	33-600-1000	3433600100	vnt.	203,23 *
15418889T	ALY917	33-600-1100	3433600110	vnt.	215,51 *
15418890T	ALY918	33-600-1200	3433600120	vnt.	227,72 *
15418892T	ALY919	33-600-1400	3433600140	vnt.	252,06 *
15418893T	ALY920	33-600-1600	3433600160	vnt.	276,79 *
15418894T	ALY921	33-600-1800	3433600180	vnt.	301,11 *
15418895T	ALY922	33-600-2000	3433600200	vnt.	325,96 *
15418896T	ALY923	33-600-2300	3433600230	vnt.	362,56 *
15418897T	ALY924	33-600-2600	3433600260	vnt.	399,61 *
15418898T	ALY925	33-600-3000	3433600300	vnt.	440,13 *
15418902T	ALY926	33-900-400	3433900040	vnt.	142,97 *
15418903T	ALY927	33-900-500	3433900050	vnt.	158,93 *
15418904T	ALY928	33-900-600	3433900060	vnt.	176,87 *
15418905T	ALY929	33-900-700	3433900070	vnt.	197,35 *
15418906T	ALY930	33-900-800	3433900080	vnt.	220,26 *
15418907T	ALY931	33-900-900	3433900090	vnt.	233,89 *
15418908T	ALY932	33-900-1000	3433900100	vnt.	249,01 *
15418909T	ALY933	33-900-1100	3433900110	vnt.	265,01 *
15418910T	ALY934	33-900-1200	3433900120	vnt.	282,10 *
15418912T	ALY935	33-900-1400	3433900140	vnt.	312,14 *
15418913T	ALY936	33-900-1600	3433900160	vnt.	341,28 *
15418914T	ALY937	33-900-1800	3433900180	vnt.	373,19 *
15418915T	ALY938	33-900-2000	3433900200	vnt.	401,53 *
15418916T	ALY939	33-900-2300	3433900230	vnt.	431,75 *
15418917T	ALY940	33-900-2600	3433900260	vnt.	475,93 *
15418918T	ALY941	33-900-3000	3433900300	vnt.	524,87 *
15418919T	ALY942	44-200-600	3444200060	vnt.	120,93 *
15418920T	ALY943	44-200-700	3444200070	vnt.	129,68 *
15418921T	ALY944	44-200-800	3444200080	vnt.	138,99 *
15418922T	ALY945	44-200-900	3444200090	vnt.	147,69 *
15418923T	ALY946	44-200-1000	3444200100	vnt.	156,79 *
15418924T	ALY947	44-200-1100	3444200110	vnt.	165,65 *
15418925T	ALY948	44-200-1200	3444200120	vnt.	174,04 *
15418926T	ALY949	44-200-1400	3444200140	vnt.	191,84 *
15418927T	ALY950	44-200-1600	3444200160	vnt.	209,59 *
15418928T	ALY951	44-200-1800	3444200180	vnt.	227,71 *
15418929T	ALY952	44-200-2000	3444200200	vnt.	245,36 *
15418930T	ALY953	44-200-2300	3444200230	vnt.	272,12 *
15418931T	ALY954	44-200-2600	3444200260	vnt.	298,62 *
15418932T	ALY955	44-200-3000	3444200300	vnt.	334,17 *

Šoninio pajungimo radiatoriai

PURMO šoninio pajungimo radiatoriai

NG: KAK

15418202	ABF607	C11-300-400	1311300040	vnt.	35,03
15418203	ABF608	C11-300-500	1311300050	vnt.	36,98 *

Kodas	SAP kodas	Prekės aprašymas	Gamintojo kodas	Mato vienetas	Kaina € be PVM
15418204	AAO759	C11-300-600	1311300060	vnt.	39,01
15418205	ABF609	C11-300-700	1311300070	vnt.	40,88 *
15418206	AAO760	C11-300-800	1311300080	vnt.	42,57
15418207	ABF610	C11-300-900	1311300090	vnt.	45,20 *
15418208	AAO762	C11-300-1000	1311300100	vnt.	47,43
15418209	ABF611	C11-300-1100	1311300110	vnt.	51,05 *
15418210	AAO763	C11-300-1200	1311300120	vnt.	53,75 *
15418212	AAO764	C11-300-1400	1311300140	vnt.	64,12 *
15418213	AAO765	C11-300-1600	1311300160	vnt.	69,52 *
15418214	AAO766	C11-300-1800	1311300180	vnt.	77,18 *
15418215	AAO767	C11-300-2000	1311300200	vnt.	82,57 *
15418216	AAO768	C11-300-2300	1311300230	vnt.	91,74 *
15418217	AAO769	C11-300-2600	1311300260	vnt.	99,49 *
15418218	AAO770	C11-300-3000	1311300300	vnt.	114,03 *
15418222	ABF649	C11-400-400	1311400040	vnt.	37,86 *
15418223	ABF650	C11-400-500	1311400050	vnt.	39,88 *
15418224	ABF651	C11-400-600	1311400060	vnt.	42,57 *
15418225	ABF652	C11-400-700	1311400070	vnt.	45,05 *
15418226	ABF653	C11-400-800	1311400080	vnt.	47,43 *
15418227	ABF654	C11-400-900	1311400090	vnt.	50,60 *
15418228	ABF655	C11-400-1000	1311400100	vnt.	52,93 *
15418229	ABF656	C11-400-1100	1311400110	vnt.	57,25 *
15418230	ABF657	C11-400-1200	1311400120	vnt.	60,48 *
15418232	ABF658	C11-400-1400	1311400140	vnt.	72,00 *
15418233	ABF659	C11-400-1600	1311400160	vnt.	78,19 *
15418234	ABF660	C11-400-1800	1311400180	vnt.	87,11 *
15418235	ABF661	C11-400-2000	1311400200	vnt.	93,30 *
15418236	ABF662	C11-400-2300	1311400230	vnt.	104,13 *
15418237	ABF663	C11-400-2600	1311400260	vnt.	115,04 *
15418238	ABF664	C11-400-3000	1311400300	vnt.	130,14 *
15418242	AAO771	C11-450-400	1311450040	vnt.	39,20 *
15418243	ABF718	C11-450-500	1311450050	vnt.	41,90 *
15418244	AAO772	C11-450-600	1311450060	vnt.	44,74 *
15418245	ABF719	C11-450-700	1311450070	vnt.	47,54 *
15418246	AAO773	C11-450-800	1311450080	vnt.	50,24 *
15418247	ABF720	C11-450-900	1311450090	vnt.	53,61 *
15418248	AAO774	C11-450-1000	1311450100	vnt.	56,44 *
15418249	ABF721	C11-450-1100	1311450110	vnt.	60,83 *
15418250	AAO775	C11-450-1200	1311450120	vnt.	64,12 *
15418252	AAO776	C11-450-1400	1311450140	vnt.	76,51 *
15418253	AAO777	C11-450-1600	1311450160	vnt.	83,25 *
15418254	AAO778	C11-450-1800	1311450180	vnt.	92,94 *
15418255	AAO779	C11-450-2000	1311450200	vnt.	99,62 *
15418256	AAO780	C11-450-2300	1311450230	vnt.	111,35 *
15418257	AAO781	C11-450-2600	1311450260	vnt.	122,94 *
15418258	AAO782	C11-450-3000	1311450300	vnt.	139,35 *
15418262	ABF753	C11-500-400	1311500040	vnt.	38,18
15418263	ABF754	C11-500-500	1311500050	vnt.	41,37
15418264	ABF755	C11-500-600	1311500060	vnt.	44,86
15418265	ABF756	C11-500-700	1311500070	vnt.	48,56
15418266	ABF757	C11-500-800	1311500080	vnt.	51,40
15418267	ABF758	C11-500-900	1311500090	vnt.	55,23
15418268	ABF759	C11-500-1000	1311500100	vnt.	59,27
15418269	ABF760	C11-500-1100	1311500110	vnt.	63,47
15418270	ABF761	C11-500-1200	1311500120	vnt.	67,50
15418272	ABF762	C11-500-1400	1311500140	vnt.	75,70
15418273	ABF763	C11-500-1600	1311500160	vnt.	84,06
15418274	ABF764	C11-500-1800	1311500180	vnt.	92,28 *
15418275	ABF765	C11-500-2000	1311500200	vnt.	100,98 *
15418276	ABF766	C11-500-2300	1311500230	vnt.	113,22 *
15418277	ABF767	C11-500-2600	1311500260	vnt.	126,11 *
15418278	ABF768	C11-500-3000	1311500300	vnt.	142,87 *
15418320V	ATE180	C11-550-400	1311550040	vnt.	41,65
15418321V	ATE181	C11-550-500	1311550050	vnt.	43,91
15418920V	ARH838	C11-550-600	1311550060	vnt.	47,44
15418323V	ATE182	C11-550-700	1311550070	vnt.	51,09
15418921V	ARH839	C11-550-800	1311550080	vnt.	54,20
15418325V	ATE183	C11-550-900	1311550090	vnt.	57,87
15418922V	ARH840	C11-550-1000	1311550100	vnt.	61,80

Kodas	SAP kodas	Prekės aprašymas	Gamintojo kodas	Mato vienetas	Kaina € be PVM
15418327V	ATE184	C11-550-1100	1311550110	vnt.	66,03
15418923V	ARH841	C11-550-1200	1311550120	vnt.	70,43
15418924V	ARH842	C11-550-1400	1311550140	vnt.	79,12 *
15418925V	ARH843	C11-550-1600	1311550160	vnt.	89,00
15418926V	ARH844	C11-550-1800	1311550180	vnt.	98,81 *
15418282	ABF828	C11-600-400	1311600040	vnt.	44,74
15418283	ABF829	C11-600-500	1311600050	vnt.	45,88 *
15418284	AAO783	C11-600-600	1311600060	vnt.	49,38
15418285	ABF830	C11-600-700	1311600070	vnt.	52,93 *
15418286	AAO784	C11-600-800	1311600080	vnt.	56,44
15418287	ABF831	C11-600-900	1311600090	vnt.	59,81 *
15418288	AAO785	C11-600-1000	1311600100	vnt.	63,66 *
15418289	ABF832	C11-600-1100	1311600110	vnt.	67,82 *
15418290	AAO786	C11-600-1200	1311600120	vnt.	72,53 *
15418292	AAO787	C11-600-1400	1311600140	vnt.	81,36
15418293	AAO788	C11-600-1600	1311600160	vnt.	93,09 *
15418294	AAO789	C11-600-1800	1311600180	vnt.	104,13 *
15418295	AAO790	C11-600-2000	1311600200	vnt.	112,35 *
15418296	AAO791	C11-600-2300	1311600230	vnt.	126,30 *
15418297	AAO792	C11-600-2600	1311600260	vnt.	142,66 *
15418298	AAO793	C11-600-3000	1311600300	vnt.	159,24 *
15418302	ABF854	C11-900-400	1311900040	vnt.	50,91 *
15418303	ABF855	C11-900-500	1311900050	vnt.	56,25 *
15418304	ABF856	C11-900-600	1311900060	vnt.	61,64 *
15418305	ABF857	C11-900-700	1311900070	vnt.	67,03 *
15418306	ABF858	C11-900-800	1311900080	vnt.	72,20 *
15418307	ABF859	C11-900-900	1311900090	vnt.	77,07 *
15418308	ABF860	C11-900-1000	1311900100	vnt.	83,74 *
15418309	ABF861	C11-900-1100	1311900110	vnt.	90,46 *
15418310	ABI758	C11-900-1200	1311900120	vnt.	97,13 *
15418312	ABI759	C11-900-1400	1311900140	vnt.	111,01 *
15418313	ABI760	C11-900-1600	1311900160	vnt.	124,75 *
15418314	ABI761	C11-900-1800	1311900180	vnt.	139,15 *
15418315	ABI762	C11-900-2000	1311900200	vnt.	152,56 *
15418316	ABI763	C11-900-2300	1311900230	vnt.	169,14 *
15418317	ABI764	C11-900-2600	1311900260	vnt.	188,06 *
15418318	ABI765	C11-900-3000	1311900300	vnt.	212,84 *
15418402	ABF612	C21-300-400	1321300040	vnt.	43,39 *
15418403	ABF613	C21-300-500	1321300050	vnt.	49,02 *
15418404	AAO794	C21-300-600	1321300060	vnt.	53,61 *
15418405	ABF614	C21-300-700	1321300070	vnt.	58,61 *
15418406	AAO795	C21-300-800	1321300080	vnt.	63,66 *
15418407	ABF615	C21-300-900	1321300090	vnt.	68,63 *
15418408	AAO796	C21-300-1000	1321300100	vnt.	73,69 *
15418409	ABF616	C21-300-1100	1321300110	vnt.	78,53 *
15418410	AAO797	C21-300-1200	1321300120	vnt.	83,58 *
15418412	AAO798	C21-300-1400	1321300140	vnt.	93,41 *
15418413	AAO799	C21-300-1600	1321300160	vnt.	103,32 *
15418414	AAO800	C21-300-1800	1321300180	vnt.	113,22 *
15418415	AAO801	C21-300-2000	1321300200	vnt.	122,94 *
15418416	AAO802	C21-300-2300	1321300230	vnt.	138,02 *
15418417	AAO803	C21-300-2600	1321300260	vnt.	152,90 *
15418418	AAO804	C21-300-3000	1321300300	vnt.	172,64 *
15418422	ABF665	C21-400-400	1321400040	vnt.	45,51 *
15418423	ABF666	C21-400-500	1321400050	vnt.	51,60 *
15418424	ABF667	C21-400-600	1321400060	vnt.	57,46 *
15418425	ABW215	C21-400-700	1321400070	vnt.	63,66 *
15418426	ABF668	C21-400-800	1321400080	vnt.	69,66 *
15418427	ABF669	C21-400-900	1321400090	vnt.	75,51 *
15418428	ABF670	C21-400-1000	1321400100	vnt.	81,36 *
15418429	ABF671	C21-400-1100	1321400110	vnt.	87,78 *
15418430	ABG148	C21-400-1200	1321400120	vnt.	93,64 *
15418432	ABF672	C21-400-1400	1321400140	vnt.	105,48 *
15418433	ABF673	C21-400-1600	1321400160	vnt.	117,41 *
15418434	ABF674	C21-400-1800	1321400180	vnt.	129,61 *
15418435	ABG214	C21-400-2000	1321400200	vnt.	141,30 *
15418436	ABF675	C21-400-2300	1321400230	vnt.	159,43 *
15418437	ABF676	C21-400-2600	1321400260	vnt.	177,34 *
15418438	ABF677	C21-400-3000	1321400300	vnt.	201,46 *

Kodas	SAP kodas	Prekės aprašymas	Gamintojo kodas	Mato vienetas	Kaina € be PVM
15418442	AAO805	C21-450-400	1321450040	vnt.	50,04 *
15418443	ABF722	C21-450-500	1321450050	vnt.	56,44 *
15418444	AAO806	C21-450-600	1321450060	vnt.	63,00 *
15418445	ABF723	C21-450-700	1321450070	vnt.	69,52 *
15418446	AAO807	C21-450-800	1321450080	vnt.	76,04 *
15418447	ABF724	C21-450-900	1321450090	vnt.	82,57 *
15418448	AAO808	C21-450-1000	1321450100	vnt.	88,91 *
15418449	ABF725	C21-450-1100	1321450110	vnt.	95,79 *
15418450	AAO809	C21-450-1200	1321450120	vnt.	102,17 *
15418452	AAO810	C21-450-1400	1321450140	vnt.	115,04 *
15418453	AAO811	C21-450-1600	1321450160	vnt.	128,12 *
15418454	AAO812	C21-450-1800	1321450180	vnt.	141,17 *
15418455	AAO813	C21-450-2000	1321450200	vnt.	154,04 *
15418456	AAO814	C21-450-2300	1321450230	vnt.	173,65 *
15418457	AAO815	C21-450-2600	1321450260	vnt.	193,26 *
15418458	AAO816	C21-450-3000	1321450300	vnt.	219,25 *
15418462	ABF769	C21-500-400	1321500040	vnt.	53,28 *
15418463	ABF770	C21-500-500	1321500050	vnt.	60,62 *
15418464	ABF771	C21-500-600	1321500060	vnt.	67,63 *
15418465	ABF772	C21-500-700	1321500070	vnt.	74,84 *
15418466	ABF773	C21-500-800	1321500080	vnt.	82,38 *
15418467	ABF774	C21-500-900	1321500090	vnt.	89,79 *
15418468	ABF775	C21-500-1000	1321500100	vnt.	96,78 *
15418469	ABF776	C21-500-1100	1321500110	vnt.	104,13 *
15418470	ABF777	C21-500-1200	1321500120	vnt.	111,35 *
15418472	ABF778	C21-500-1400	1321500140	vnt.	126,11 *
15418473	ABF779	C21-500-1600	1321500160	vnt.	140,50
15418474	ABF780	C21-500-1800	1321500180	vnt.	155,06 *
15418475	ABF781	C21-500-2000	1321500200	vnt.	169,46 *
15418476	ABF782	C21-500-2300	1321500230	vnt.	191,77 *
15418477	ABF783	C21-500-2600	1321500260	vnt.	213,52 *
15418478	ABF784	C21-500-3000	1321500300	vnt.	242,48 *
15418482V	ASC422	C21-550-400	1321550040	vnt.	55,49 *
15418483V	ASC423	C21-550-500	1321550050	vnt.	62,89 *
15418484T	ALL123	C21-550-600	1321550060	vnt.	70,32 *
15418485V	ASC424	C21-550-700	1321550070	vnt.	78,09 *
15418486T	ALL124	C21-550-800	1321550080	vnt.	86,01 *
15418487V	ASC425	C21-550-900	1321550090	vnt.	93,69 *
15418488T	ALL125	C21-550-1000	1321550100	vnt.	101,39 *
15418490T	ALL126	C21-550-1200	1321550120	vnt.	116,75 *
15418492T	ALL127	C21-550-1400	1321550140	vnt.	132,13 *
15418493T	ALL128	C21-550-1600	1321550160	vnt.	147,64 *
15418494T	ALL129	C21-550-1800	1321550180	vnt.	163,02 *
15418495T	ALL130	C21-550-2000	1321550200	vnt.	178,44 *
15418482	ABF833	C21-600-400	1321600040	vnt.	57,11 *
15418483	ADN278	C21-600-500	1321600050	vnt.	64,47 *
15418484	AAO817	C21-600-600	1321600060	vnt.	72,34 *
15418485	ABF834	C21-600-700	1321600070	vnt.	80,36 *
15418486	AAO818	C21-600-800	1321600080	vnt.	88,44 *
15418487	ABF835	C21-600-900	1321600090	vnt.	96,67 *
15418488	AAO819	C21-600-1000	1321600100	vnt.	104,68 *
15418489	ABF836	C21-600-1100	1321600110	vnt.	112,88 *
15418490	AAO820	C21-600-1200	1321600120	vnt.	120,56 *
15418492	AAO821	C21-600-1400	1321600140	vnt.	136,80 *
15418493	AAO822	C21-600-1600	1321600160	vnt.	152,90 *
15418494	AAO823	C21-600-1800	1321600180	vnt.	168,99 *
15418495	AAO824	C21-600-2000	1321600200	vnt.	185,22 *
15418496	AAO825	C21-600-2300	1321600230	vnt.	209,34 *
15418497	AAO826	C21-600-2600	1321600260	vnt.	233,81 *
15418498	AAO827	C21-600-3000	1321600300	vnt.	265,92 *
15418502	ABF862	C21-900-400	1321900040	vnt.	80,71 *
15418503	ABF863	C21-900-500	1321900050	vnt.	91,15 *
15418504	ABF864	C21-900-600	1321900060	vnt.	101,84 *
15418505	ABF865	C21-900-700	1321900070	vnt.	115,58 *
15418506	ABF866	C21-900-800	1321900080	vnt.	128,92 *
15418507	ABF867	C21-900-900	1321900090	vnt.	142,52 *
15418508	ABF868	C21-900-1000	1321900100	vnt.	155,94 *
15418509	ABI835	C21-900-1100	1321900110	vnt.	170,02 *
15418510	ABI836	C21-900-1200	1321900120	vnt.	183,07 *

Kodas	SAP kodas	Prekės aprašymas	Gamintojo kodas	Mato vienetas	Kaina € be PVM
15418512	ABI837	C21-900-1400	1321900140	vnt.	210,15 *
15418513	ABI838	C21-900-1600	1321900160	vnt.	237,30 *
15418514	ABI839	C21-900-1800	1321900180	vnt.	264,10 *
15418515	ABI840	C21-900-2000	1321900200	vnt.	291,72 *
15418516	ABI841	C21-900-2300	1321900230	vnt.	329,45 *
15418517	ABI842	C21-900-2600	1321900260	vnt.	366,28 *
15418518	ABP113	C21-900-3000	1321900300	vnt.	415,99 *
15418602	ABF617	C22-300-400	1322300040	vnt.	43,85
15418603	ABF618	C22-300-500	1322300050	vnt.	50,91 *
15418604	AAO828	C22-300-600	1322300060	vnt.	56,92
15418605	ABF619	C22-300-700	1322300070	vnt.	62,31 *
15418606	AAO829	C22-300-800	1322300080	vnt.	67,63
15418607	ABF620	C22-300-900	1322300090	vnt.	73,03 *
15418608	AAO830	C22-300-1000	1322300100	vnt.	78,19
15418609	ABF621	C22-300-1100	1322300110	vnt.	83,58 *
15418610	AAO831	C22-300-1200	1322300120	vnt.	88,44 *
15418612	AAO832	C22-300-1400	1322300140	vnt.	99,16 *
15418613	AAO833	C22-300-1600	1322300160	vnt.	109,72 *
15418614	AAO834	C22-300-1800	1322300180	vnt.	120,10 *
15418615	AAO835	C22-300-2000	1322300200	vnt.	130,61 *
15418616	AAO836	C22-300-2300	1322300230	vnt.	146,22 *
15418617	AAO837	C22-300-2600	1322300260	vnt.	162,27 *
15418618	AAO838	C22-300-3000	1322300300	vnt.	183,21 *
15418622	ABF678	C22-400-400	1322400040	vnt.	48,54 *
15418623	ABF679	C22-400-500	1322400050	vnt.	55,23 *
15418624	ABF680	C22-400-600	1322400060	vnt.	61,64 *
15418625	ABW216	C22-400-700	1322400070	vnt.	67,98 *
15418626	ABF681	C22-400-800	1322400080	vnt.	74,16 *
15418627	ABF682	C22-400-900	1322400090	vnt.	80,71 *
15418628	ABF683	C22-400-1000	1322400100	vnt.	86,90 *
15418629	ABF684	C22-400-1100	1322400110	vnt.	93,64 *
15418630	ABG149	C22-400-1200	1322400120	vnt.	99,97 *
15418632	ABF685	C22-400-1400	1322400140	vnt.	112,88 *
15418633	ABF686	C22-400-1600	1322400160	vnt.	125,42 *
15418634	ABF687	C22-400-1800	1322400180	vnt.	138,35 *
15418635	ABG215	C22-400-2000	1322400200	vnt.	151,21 *
15418636	ABF688	C22-400-2300	1322400230	vnt.	170,47 *
15418637	ABF689	C22-400-2600	1322400260	vnt.	189,75 *
15418638	ABF690	C22-400-3000	1322400300	vnt.	215,33 *
15418642	AAO839	C22-450-400	1322450040	vnt.	53,09 *
15418643	ABF726	C22-450-500	1322450050	vnt.	60,48 *
15418644	AAO840	C22-450-600	1322450060	vnt.	67,28 *
15418645	ABF727	C22-450-700	1322450070	vnt.	74,16 *
15418646	AAO841	C22-450-800	1322450080	vnt.	80,90 *
15418647	ABF728	C22-450-900	1322450090	vnt.	88,11 *
15418648	AAO842	C22-450-1000	1322450100	vnt.	95,32 *
15418649	ABF729	C22-450-1100	1322450110	vnt.	102,17 *
15418650	AAO843	C22-450-1200	1322450120	vnt.	108,86 *
15418652	AAO844	C22-450-1400	1322450140	vnt.	122,94 *
15418653	AAO845	C22-450-1600	1322450160	vnt.	136,80 *
15418654	AAO846	C22-450-1800	1322450180	vnt.	150,73 *
15418655	AAO847	C22-450-2000	1322450200	vnt.	164,81 *
15418656	AAO848	C22-450-2300	1322450230	vnt.	185,57 *
15418657	AAO849	C22-450-2600	1322450260	vnt.	206,65 *
15418658	AAO850	C22-450-3000	1322450300	vnt.	234,47 *
15418662	ABF785	C22-500-400	1322500040	vnt.	57,25
15418663	ABF786	C22-500-500	1322500050	vnt.	64,66
15418664	ABF787	C22-500-600	1322500060	vnt.	72,53
15418665	ABF788	C22-500-700	1322500070	vnt.	80,23
15418666	ABF789	C22-500-800	1322500080	vnt.	87,91
15418667	ABF790	C22-500-900	1322500090	vnt.	95,99
15418668	ABF791	C22-500-1000	1322500100	vnt.	103,52
15418669	ABF792	C22-500-1100	1322500110	vnt.	111,35
15418670	ABF793	C22-500-1200	1322500120	vnt.	119,23
15418672	ABF794	C22-500-1400	1322500140	vnt.	134,78
15418673	ABF795	C22-500-1600	1322500160	vnt.	150,41
15418674	ABF796	C22-500-1800	1322500180	vnt.	165,97 *
15418675	ABF797	C22-500-2000	1322500200	vnt.	181,72
15418676	ABF798	C22-500-2300	1322500230	vnt.	205,17 *

Kodas	SAP kodas	Prekės aprašymas	Gamintojo kodas	Mato vienetas	Kaina € be PVM
15418677	ABF799	C22-500-2600	1322500260	vnt.	228,60 *
15418678	ABF800	C22-500-3000	1322500300	vnt.	260,06 *
1322055040	ARD917	C22-550-400	1322550040	vnt.	59,37
15418765V	ATE185	C22-550-500	1322550050	vnt.	67,46
15418684T	ALL131	C22-550-600	1322550060	vnt.	75,45 *
15418685V	ASC426	C22-550-700	1322550070	vnt.	83,56
15418686T	ALL132	C22-550-800	1322550080	vnt.	91,93
15418687V	ASC427	C22-550-900	1322550090	vnt.	100,22
15418688T	ALL133	C22-550-1000	1322550100	vnt.	108,50
15418769V	ATE186	C22-550-1100	1322550110	vnt.	116,60 *
15418690T	ALL134	C22-550-1200	1322550120	vnt.	125,01
15418692T	ALL135	C22-550-1400	1322550140	vnt.	141,67 *
15418693T	ALL136	C22-550-1600	1322550160	vnt.	158,11
15418694T	ALL137	C22-550-1800	1322550180	vnt.	174,66 *
15418695T	ALL138	C22-550-2000	1322550200	vnt.	191,30 *
15418682	ABF837	C22-600-400	1322600040	vnt.	61,16 *
15418683	ABF838	C22-600-500	1322600050	vnt.	69,30 *
15418684	AAO851	C22-600-600	1322600060	vnt.	77,39
15418685	ABF839	C22-600-700	1322600070	vnt.	86,07 *
15418686	AAO852	C22-600-800	1322600080	vnt.	94,96
15418687	ABF840	C22-600-900	1322600090	vnt.	103,52
15418688	AAO853	C22-600-1000	1322600100	vnt.	112,35
15418689	ABF841	C22-600-1100	1322600110	vnt.	120,42 *
15418690	AAO854	C22-600-1200	1322600120	vnt.	129,46
15418692	AAO855	C22-600-1400	1322600140	vnt.	146,70
15418693	AAO856	C22-600-1600	1322600160	vnt.	163,95 *
15418694	AAO857	C22-600-1800	1322600180	vnt.	181,54 *
15418695	AAO858	C22-600-2000	1322600200	vnt.	198,65 *
15418696	AAO859	C22-600-2300	1322600230	vnt.	224,91 *
15418697	AAO860	C22-600-2600	1322600260	vnt.	250,84 *
5418698	AAO861	C22-600-3000	1322600300	vnt.	285,38 *
15418702	ABF869	C22-900-400	1322900040	vnt.	86,55 *
15418703	ABF870	C22-900-500	1322900050	vnt.	97,66 *
15418704	ABF871	C22-900-600	1322900060	vnt.	109,05 *
15418705	ABF872	C22-900-700	1322900070	vnt.	123,74 *
15418706	ABF873	C22-900-800	1322900080	vnt.	138,02 *
15418707	ABF874	C22-900-900	1322900090	vnt.	152,56 *
15418708	ABF875	C22-900-1000	1322900100	vnt.	167,33 *
15418709	ABF876	C22-900-1100	1322900110	vnt.	181,54 *
15418710	ABG107	C22-900-1200	1322900120	vnt.	196,07 *
15418712	ABF877	C22-900-1400	1322900140	vnt.	225,10 *
15418713	ABF878	C22-900-1600	1322900160	vnt.	254,07 *
15418714	ABP531	C22-900-1800	1322900180	vnt.	283,17 *
15418715	ABP114	C22-900-2000	1322900200	vnt.	312,46 *
15418716	ABP115	C22-900-2300	1322900230	vnt.	353,35 *
15418717	ABP116	C22-900-2600	1322900260	vnt.	392,69 *
15418718	ABP117	C22-900-3000	1322900300	vnt.	446,51 *
15418802	ABF622	C33-300-400	1333300040	vnt.	90,92 *
15418804	ABF624	C33-300-600	1333300060	vnt.	103,52 *
15418806	ABF626	C33-300-800	1333300080	vnt.	117,54 *
15418807	ABF627	C33-300-900	1333300090	vnt.	125,07 *
15418808	ABF628	C33-300-1000	1333300100	vnt.	132,48 *
15418810	ABF630	C33-300-1200	1333300120	vnt.	147,38 *
15418812	ABF631	C33-300-1400	1333300140	vnt.	162,27 *
15418813	ABF632	C33-300-1600	1333300160	vnt.	177,22 *
15418814	ABF633	C33-300-1800	1333300180	vnt.	187,60 *
15418815	ABF634	C33-300-2000	1333300200	vnt.	206,86 *
15418816	ABF635	C33-300-2300	1333300230	vnt.	229,30 *
15418817	ABF636	C33-300-2600	1333300260	vnt.	251,37 *
15418818	ABF637	C33-300-3000	1333300300	vnt.	274,48 *
15418824	ABF693	C33-400-600	1333400060	vnt.	109,87 *
15418825	ABF694	C33-400-700	1333400070	vnt.	118,08 *
15418826	ABF695	C33-400-800	1333400080	vnt.	126,30 *
15418827	ABF696	C33-400-900	1333400090	vnt.	135,67 *
15418828	ABF697	C33-400-1000	1333400100	vnt.	144,67 *
15418829	ABF698	C33-400-1100	1333400110	vnt.	153,92 *
15418830	ABF699	C33-400-1200	1333400120	vnt.	162,94 *
15418832	ABF700	C33-400-1400	1333400140	vnt.	181,54 *
15418833	ABF701	C33-400-1600	1333400160	vnt.	199,66 *

Kodas	SAP kodas	Prekės aprašymas	Gamintojo kodas	Mato vienetas	Kaina € be PVM
15418834	ABF702	C33-400-1800	1333400180	vnt.	218,03 *
15418835	ABF703	C33-400-2000	1333400200	vnt.	236,48 *
15418836	ABF704	C33-400-2300	1333400230	vnt.	263,91 *
15418837	ABF705	C33-400-2600	1333400260	vnt.	291,26 *
15418838	ABF706	C33-400-3000	1333400300	vnt.	320,89 *
15418843	ABF731	C33-450-500	1333450050	vnt.	109,87 *
15418844	ABF732	C33-450-600	1333450060	vnt.	118,54 *
15418845	ABF733	C33-450-700	1333450070	vnt.	127,76 *
15418846	AAO862	C33-450-800	1333450080	vnt.	137,68 *
15418847	ABF734	C33-450-900	1333450090	vnt.	147,72 *
15418848	AAO863	C33-450-1000	1333450100	vnt.	157,61 *
15418849	ABF735	C33-450-1100	1333450110	vnt.	167,65 *
15418850	AAO864	C33-450-1200	1333450120	vnt.	177,68 *
15418852	AAO865	C33-450-1400	1333450140	vnt.	197,42 *
15418853	ABF736	C33-450-1600	1333450160	vnt.	217,35 *
15418854	ABF737	C33-450-1800	1333450180	vnt.	237,30 *
15418855	ABF738	C33-450-2000	1333450200	vnt.	257,38 *
15418856	ABF739	C33-450-2300	1333450230	vnt.	287,08 *
15418857	ABF740	C33-450-2600	1333450260	vnt.	316,85 *
15418858	ABF741	C33-450-3000	1333450300	vnt.	349,19 *
15418862	ABF801	C33-500-400	1333500040	vnt.	109,51 *
15418864	ABF803	C33-500-600	1333500060	vnt.	127,30 *
15418865	ABF804	C33-500-700	1333500070	vnt.	137,02 *
15418866	ABF805	C33-500-800	1333500080	vnt.	147,86 *
15418868	ABF807	C33-500-1000	1333500100	vnt.	170,14 *
15418870	ABF809	C33-500-1200	1333500120	vnt.	192,79 *
15418872	ABF810	C33-500-1400	1333500140	vnt.	214,85 *
15418873	ABF811	C33-500-1600	1333500160	vnt.	237,49 *
15418874	ABF812	C33-500-1800	1333500180	vnt.	260,06 *
15418875	ABF813	C33-500-2000	1333500200	vnt.	282,37 *
15418876	ABF814	C33-500-2300	1333500230	vnt.	316,19 *
15418884	ABF844	C33-600-600	1333600060	vnt.	135,46 *
15418885	ABF845	C33-600-700	1333600070	vnt.	146,22 *
15418886	AAO866	C33-600-800	1333600080	vnt.	157,95 *
15418887	ABF846	C33-600-900	1333600090	vnt.	170,47 *
15418888	AAO867	C33-600-1000	1333600100	vnt.	182,74 *
15418889	ABF847	C33-600-1100	1333600110	vnt.	195,27 *
15418890	AAO868	C33-600-1200	1333600120	vnt.	207,84 *
15418892	AAO869	C33-600-1400	1333600140	vnt.	232,59 *
15418893	ABF848	C33-600-1600	1333600160	vnt.	257,58 *
15418894	ABF849	C33-600-1800	1333600180	vnt.	282,69 *
15418895	ABF850	C33-600-2000	1333600200	vnt.	307,29 *
15418896	ABF851	C33-600-2300	1333600230	vnt.	345,00 *
15418897	ABF852	C33-600-2600	1333600260	vnt.	382,51 *
15418898	ABF853	C33-600-3000	1333600300	vnt.	423,87 *
15418902	ABF879	C33-900-400	1333900040	vnt.	120,56 *
15418903	ABF880	C33-900-500	1333900050	vnt.	136,80 *
15418904	ABF881	C33-900-600	1333900060	vnt.	155,27 *
15418905	ABF882	C33-900-700	1333900070	vnt.	176,02 *
15418906	ABF883	C33-900-800	1333900080	vnt.	199,10 *
15418908	ABF885	C33-900-1000	1333900100	vnt.	228,60 *
15418909	ABP118	C33-900-1100	1333900110	vnt.	244,84 *
15418910	ABP119	C33-900-1200	1333900120	vnt.	262,41 *
15418912	ABP120	C33-900-1400	1333900140	vnt.	292,73 *
15418913	ABP121	C33-900-1600	1333900160	vnt.	322,35 *
15418914	ABP122	C33-900-1800	1333900180	vnt.	355,03 *
15418915	ABP123	C33-900-2000	1333900200	vnt.	383,66 *
15418916	ABP124	C33-900-2300	1333900230	vnt.	414,64 *
15418917	ABP125	C33-900-2600	1333900260	vnt.	459,37 *
15418918	ABP126	C33-900-3000	1333900300	vnt.	509,29 *

Laikikliai radiatoriams tvirtinimui prie grindų

NG: KAK

15443565V	ARI571	Pastatoma kojelė	Z-U331/ ESA819040	vnt.	18,27
	CCJ673	Apdailos dangtelis laikikliui Z-U331	Z-U-450/ ESA819040/1	vnt.	3,87



Kodas	SAP kodas	Prekės aprašymas	Gamintojo kodas	Mato vienetas	Kaina € be PVM

FLAMCO vamzdžių apdailos dangteliai

NG: KHJ



16501766	AAL696	RKW ⅜"-18 mm, spalva – balta		vnt.	0,22
6501768	AAL697	RKW ½"-22 mm, spalva – balta		vnt.	0,22
16501824	AAL682	RVC 15 mm, chromuotas, išskiriamas		vnt.	0,79
16501988T	AFH925	HRDB 50 universalus 14,16,17,20 mm		vnt.	0,90

PROF vamzdžių apdailos dangteliai

NG: KHJ



	AMO331	15 mm, chromuotas, išskiriamas, 2 vnt		pak.	1,91
	AMO332	18 mm, chromuotas, išskiriamas, 2 vnt		pak.	1,91
	AMO333	22 mm, chromuotas, išskiriamas, 2 vnt		pak.	1,91

Vidaus nuotekų vamzdžių sistemos

PIPELIFE vidaus nuotekų vamzdžių sistema iš polipropileno

PP vamzdis su mova

NG: KAB



W0410502V	AGC048	D32×1,8×250	80001	vnt.	1,08
W0410504	AFZ503	D32×1,8×500	80002	vnt.	1,20
W0410507	AFZ504	D32×1,8×1000	80003	vnt.	1,95
W0410509	AFZ506	D32×1,8×2000	80005	vnt.	3,50
W0410002V	ARG494	D40×1,8×250	80021	vnt.	1,03
W0410004V	ARG495	D40×1,8×500	80022	vnt.	1,42
W0410007V	ARG496	D40×1,8×1000	80023	vnt.	2,26
W0410009V	ARG497	D40×1,8×2000	80025	vnt.	3,81

PP trišakis

NG: KAB



W0450400V	ABC589	D32/32-45°	180001	vnt.	1,57
W0450402V	ABC590	D32/32-88°	180081	vnt.	1,57
W0450405	AFZ531	D40/40-45°	180002	vnt.	1,45
W0450407	AFZ534	D40/40-88°	180082	vnt.	1,45

PP keturšakis

NG: KAB



W1683652V	AMI442	D110/110/110-45°	170139	vnt.	18,71
12470051	AMI443	D110/110/110-88°	170219	vnt.	29,93

PP alkūnė

NG: KAB



12440021	ABC576	D32-45°	180331	vnt.	0,87
12440041	ABC577	D32-88°	180361	vnt.	0,87
W0450307	ARG307	D40-45°	180332	vnt.	0,87
W0450308	ARG308	D40-88°	180362	vnt.	0,87

PP perėjimas

NG: KAB



W0450718V	ARG501	D40/32	180601	vnt.	0,79
12480102	ABC596	D50/32	180602	vnt.	0,75
W0450710	ARG311	D50/40	180603	vnt.	0,75

PP dviguba mova

NG: KAB



12480161	ABC598	D32	180511	vnt.	1,33
12480162V	ARH517	D40	180512	vnt.	1,41

PP kamštis

NG: KAB



12489221V	ABC599	D32	180471	vnt.	0,42
12489222T	ARH067	D40	180472	vnt.	0,42

WAVIN OPTIMA vidaus nuotekų vamzdžių sistema iš PVC

PVC vamzdis su mova

NG: KAH



Kodas	SAP kodas	Prekės aprašymas	Gamintojo kodas	Mato vienetas	Kaina € be PVM
12411103	ARG199	D50×3,0×250	106052042	vnt.	1,10
12310050V	ARG428	D50×3,0×315	106052043	vnt.	1,34
12411113	ARG201	D50×3,0×500	106052044	vnt.	1,76
12411133	ARG203	D50×3,0×1000	106052046	vnt.	2,75
12310056	ARG256	D50×3,0×1500	106052048	vnt.	4,08
12310057	ARG257	D50×3,0×2000	106052050	vnt.	5,30
12411106	ARG200	D110×3,2×250	106052222	vnt.	2,68
12310109V	ARG429	D110×3,2×315	106052223	vnt.	3,59
12411116	ARG202	D110×3,2×500	106052224	vnt.	4,11
12411136	ARG204	D110×3,2×1000	106052226	vnt.	6,81
12310114V	ARG430	D110×3,2×1500	106052228	vnt.	9,48
12411156	ARG205	D110×3,2×2000	106052230	vnt.	11,43

PVC dviguba mova

NG: KAH



12470163	ARG108	D50	206040020	vnt.	1,48
12470166	ARG109	D110	206040210	vnt.	2,69

PVC remontinė mova

NG: KAH



12470153	ARG106	D50	206042020	vnt.	1,49
12470156	ARG107	D110	206042210	vnt.	2,69

PVC perėjimas

NG: KAH



12470111	ARG105	D110/50	206032020	vnt.	1,98

PVC alkūnė

NG: KAH



12430003	ARG097	D50-15°	206010002	vnt.	1,19
12327004	ARG261	D50-22°	206010102	vnt.	1,20
12430013	ARG095	D50-30°	206010202	vnt.	1,16
12430023	ARG093	D50-45°	206010302	vnt.	0,99
12430043	ARG091	D50-88,5°	206010502	vnt.	1,06
12430006	ARG098	D110-15°	206010021	vnt.	2,35
12327012	ARG258	D110-22°	206010121	vnt.	2,31
12430016	ARG096	D110-30°	206010221	vnt.	2,33
12430026	ARG094	D110-45°	206010321	vnt.	2,51
12328012	ARG259	D110-67°	206010421	vnt.	2,81
12430046	ARG092	D110-88,5°	206010521	vnt.	2,69

PVC trišakis

NG: KAH



12450024V	ARH068	D50/40-45° PP	216020320	vnt.	2,76
12450036	ARG101	D50/50-45°	206020330	vnt.	1,72
12334056	ARG260	D50/50-67°	206020430	vnt.	1,75
12450096	ARG099	D50/50-88,5°	206020530	vnt.	1,70
12450045	ARG102	D110/50-45°	206020360	vnt.	3,57
12450105	ARG208	D110/50-88,5°	206020560	vnt.	3,63
12450048	ARG103	D110/110-45°	206020380	vnt.	4,81
12450108	ARG100	D110/110-88,5°	206020580	vnt.	4,20

PVC pravala

NG: KAH



12354006V	ARG434	D50	206030090	vnt.	5,43
12470186	ARG209	D110	206030210	vnt.	6,76

PVC kamštis

NG: KAH



12470223	ARG110	D50	206031002	vnt.	0,72
12470226	ARG111	D110	206031021	vnt.	1,45

Kodas	SAP kodas	Prekės aprašymas	Gamintojo kodas	Mato vienetas	Kaina € be PVM	
HL atbuliniai ir vakuminiai vožtuvai						NG: KAM
12470190V	ARG867	DN50	HL4	vnt.	49,38	
14162792V	ARH051	Vakuminis vožtuvas DN50/75/100	HL900N	vnt.	47,34	
Ventiliacijos stogelis						NG: KAH
	AFF427	D50	206702020	vnt.	3,33	
	AFF428	D110	206702210	vnt.	5,30	
Guminė jungtis						NG: KAH
12362052V	CCK241	D32/25		vnt.	0,44	
12362052V	ARH202	D40/32		vnt.	0,63	
	CCK240	D50/25		vnt.	0,58	
12362131	ARG113	D50/32		vnt.	0,60	
12362054V	ARH201	D50/40		vnt.	0,52	
PP/PVC perėjimas						NG: KAH
	CIC145	HL PP/PVC į ketų DN110	HL9/1	vnt.	23,22	
PVC jungtis su WC						NG: KAH
12470366	ARG112	D110	206034030	vnt.	6,54	
Jungtis su guminiu žiedu į ketaus vamzdį						NG: KAH
14162732	ARG504	D110		vnt.	1,92	
	CCT252	D50		vnt.	1,13	

WAVIN ASTO AS+ mažatriukšmė vidaus nuotekų sistema

PP vamzdis su mova						NG: KAA
	CKC517	D50×3,0×250	3080058	vnt.	7,07	
	CKC515	D50×3,0×500	3080059	vnt.	7,96	
	CKC523	D50×3,0×1000	3080060	vnt.	9,34	
	CKC521	D50×3,0×2000	3080061	vnt.	15,98	
	CKC511	D110×5,3×250	3080031	vnt.	12,14	
	CKC509	D110×5,3×500	3080032	vnt.	13,44	
	CKC507	D110×5,3×1000	3080033	vnt.	20,33	
	CKC514	D110×5,3×2000	3080034	vnt.	35,97	
	CKC513	D110×5,3×3000	3080036	vnt.	54,88	
PP remontinė mova						NG: KAA
	CKC512	D50	3080092	vnt.	5,98	
	CKC531	D110	3080088	vnt.	7,67	
PP perėjimas						NG: KAA
	CKC530	D110/50	3080078	vnt.	7,55	

Naujoji jungtis Wavin Tigris K5/M5

Jungtis, pranešanti garsu apie nesandarų sujungimą

Acoustic Leak Alert
Unikalus garsinis nesandarumo signalizavimas

Opti Flow
Iki 50% didesnis pratekėjimo srautas dėl padidinto vidinio skersmens

Multi Jaw
Tinka 5 populiariausi presavimo užspaudimo profiliai



Pirmoji pasaulyje jungtis su **garsiniu nesandarumo signalizavimu**

Wavin AS+

ABSOLIUTUS TRIUKŠMO SLOPINIMAS
SUPER LENGVAS MONTAVIMAS

NEBEREIKIA
NAUDOTI JUNGIMO LUBRIKANTŲ



<10 dB

wavin

Kodas	SAP kodas	Prekės aprašymas	Gamintojo kodas	Mato vienetas	Kaina € be PVM	
PP alkūnė						NG: KAA
	CKC534	D50×30°	3079966	vnt.	5,56	
	CKC533	D50×45°	3079967	vnt.	5,18	
	CKC532	D50×87°	3079969	vnt.	5,49	
	CKC527	D110×15°	3079950	vnt.	10,08	
	CKC526	D110×30°	3079951	vnt.	9,97	
	CKC525	D110×45°	3079952	vnt.	8,12	
	CKC529	D110×87°	3079954	vnt.	10,97	
PP trišakis						NG: KAA
	CKC528	D50/50×45°	3079996	vnt.	7,59	
	CKC519	D50/50×87°	3079997	vnt.	7,68	
	CKC518	D110/50×45°	3079982	vnt.	11,69	
	CKC516	D110/50×87°	3079983	vnt.	11,29	
	CKC524	D110/110×45°	3079981	vnt.	16,49	
	CKC522	D110/110×87° R°	3079980	vnt.	14,55	
PP keturšakis						NG: KAA
	CKC520	D110/110/110/-87°	3080010	vnt.	19,99	
PP erdvinis keturšakis						NG: KAA
	CKC510	D110/110/110/-87°	3080008	vnt.	37,90	

Kodas	SAP kodas	Prekės aprašymas	Gamintojo kodas	Mato vienetas	Kaina € be PVM	
PP pravala						NG: KAA
	CKC508	D110	3079913	vnt.	27,99	
Tepalas tarpinėms						NG: KAA
	ARH069	500 g	286720150	vnt.	3,60	
	ARG117	1000 g	286720250	vnt.	6,69	
Priešgaisrinė apkaba						NG: KAA
	CDY315	Priešgaisrinė apkaba D110, NE/COMPACT	KO-110	vnt.	28,98	

UPONOR DECIBEL mažatriukšmė vidaus nuotekų sistema

PP vamzdis su mova						NG: KDB
	CDL557	D50×500	1088228	vnt.	5,60	
	CDL558	D110×500	1088230	vnt.	13,40	
	CCB165	D50×1000	1000196	vnt.	8,00	
	CCB170	D110×1000	1000198	vnt.	18,00	
	CGV500	D110×2000	1092381	vnt.	35,00	
	CCB166	D50×3000	1000193	vnt.	18,50	
	CCB167	D110×3000	1000195	vnt.	48,00	
PP alkūnė						NG: KDB
	CCB131	D50×15°	1000199	vnt.	3,20	
	CCB129	D110×15°	1000207	vnt.	6,00	
	CCB132	D50×30°	1000200	vnt.	3,20	
	CCB127	D110×30°	1000208	vnt.	6,00	
	CCB126	D50×45°	1000201	vnt.	3,50	
	CCB134	D110×45°	1000209	vnt.	6,00	
	CCB128	D50×88,5°	1000202	vnt.	3,50	
	CCB135	D110×88,5°	1000210	vnt.	7,50	
	CCB133	D110×88,5°, suapvalinta	1000211	vnt.	7,80	
PP trišakis						NG: KDB
	CCB130	D50×50×45°	1000212	vnt.	5,80	
	CCB164	D110×50×45°	1000215	vnt.	9,50	
	CCB151	D110×110×45°	1000217	vnt.	13,00	
	CCB163	D50×50×88,5°	1000218	vnt.	5,00	
	CCB153	D110×50×88,5°	1000221	vnt.	9,50	
	CCB161	D110×110×88,5°	1000223	vnt.	11,00	
	CCB149	D110×110×88,5°, kampinis	1000224	vnt.	13,00	
PP keturšakis						NG: KDB
	CCB155	D110×110×88,5°	1000225	vnt.	15,00	

Uponor Decibel

Atraskite mūsų naują, tylią nuotekų sistemą, sujungiančią pažangias technologijas ir šiuolaikinį dizainą. Ji užtikrina, kad jūs girdėtumėte tik tai, ką norite.



- Inovatyvi daugiasluoksnė struktūra
- Puikiai garsą sugeriančios savybės
- Lengvai montuojama ir visiškai suderinama su standartizuotomis nuotekų sistemomis

Kodas	SAP kodas	Prekės aprašymas	Gamintojo kodas	Mato vienetas	Kaina € be PVM	
PP kompensacinė mova						NG: KDB
	CCB145	D50	1000226	vnt.	4,50	
	CCB143	D110	1000228	vnt.	6,00	
	CCB147	D110, ilga	1000237	vnt.	9,00	
PP remontinė mova						NG: KDB
	CCB148	D50	1000229	vnt.	4,50	
	CCB156	D110	1000231	vnt.	6,00	
PP perėjimas						NG: KDB
	CCB160	D110/50	1000233	vnt.	5,70	
PP pravala						NG: KDB
	CCB150	D110	1000236	vnt.	19,00	

ACO PIPE nerūdijančio plieno vamzdžių sistema

Vamzdis su mova, AISI 304						NG: KBV
	AJI510	D50×500	98504	vnt.	12,00	
	AJI512	D50×1000	98508	vnt.	20,00	
	AJI514	D50×2000	98512	vnt.	36,00	
	AJI564	D110×500	98536	vnt.	24,00	
	AJI566	D110×1000	98540	vnt.	41,00	
	AJI568	D110×2000	98544	vnt.	74,00	
Alkūnė, AISI 304						NG: KBV
	AJI586	D50×45°	98708	vnt.	12,00	
	ALQ936	D50×87,5°	98700	vnt.	16,00	
	AJI588	D110×45°	98712	vnt.	25,00	
	ALQ938	D110×87,5°	98704	vnt.	28,00	
Trišakis, AISI 304						NG: KBV
	AJI590	D50×50×45°	98748	vnt.	25,00	
	APT584	D50×50×87,5°	98732	vnt.	17,00	
	APT427	D110×50×87,5°	98932	vnt.	26,00	
	AJI595	D110×110×45°	98802	vnt.	41,00	
	APT596	D110×110×87,5°	98736	vnt.	32,00	
Perėjimas, AISI 304						NG: KBV
	AJH846	D50×110	98978	vnt.	52,00	
Aklė, AISI 304						NG: KBV
	AJH862	D50	98888	vnt.	9,00	
	AJH864	D100	98890	vnt.	18,00	

Trapai, sifonai, alsuokliai, įlajos

Nerūdijančio plieno pravalos, dangteliai, trapai

NG: KFV

Kodas	SAP kodas	Prekės aprašymas	Gamintojo kodas	Mato vienetas	Kaina € be PVM
	AMY905	ACO pravala-dangtelis 150×150 mm, DN100, AISI 304	414596	vnt.	85,00
	ARG994	150×150 /D110 , 1,5T, su lygiu dangteliu		vnt.	68,75
	ARH001	Lengvo tipo trapas WM150/50V1 032050, AISI 304L		vnt.	85,00
	ARH002	Lengvo tipo trapas WM150/50H1 042050, AISI 304L		vnt.	85,00



ACO ShowerDrain C latakas su nerūdijančio plieno trapu

NG: KFV

	HHA548	785×65 mm, su vertikalia junge (flanšu)	408765	vnt.	175,00
	HHA549	885×65 mm, su vertikalia junge (flanšu)	408766	vnt.	182,00
	HHA562	785×65 mm, su horizontalia junge (flanšu)	408723	vnt.	175,00
	HHA563	885×65 mm, su horizontalia junge (flanšu)	408724	vnt.	182,00



ACO ShowerDrain C grotelės ir kt.

NG: KFV

	CHP907	LANGLOCH, L=785 mm	9010.88.76	vnt.	37,00
	CHP908	LANGLOCH, L=885 mm	9010.88.77	vnt.	37,00
	CHP909	TILE (įklijuojamai plytelei), L=785 mm	9010.88.83	vnt.	37,00
	CHP910	TILE (įklijuojamai plytelei), L=885 mm	9010.88.84	vnt.	37,00
	CHP906	EasyStop kvapo užsklanda DN40	9010.79.23	vnt.	8,00



Trapai ir priedai

NG: KAM

13310371V	AGC824	HL trapas vertikalus vidaus DN50/75/100 0,5 l/s	HL310NPR	vnt.	54,69
13310375V	AGC825	HL trapas horizontalus vidaus DN40/50 0,5 l/s	HL510NPR	vnt.	45,03
	ASC619	Sifonas „PRIMUS“ trapui HL310Npr, 510Npr	HL2000	vnt.	16,06
13319548V	ARG869	Komplektas hidroizoliacijai HL310, HL510	HL83.0	vnt.	26,39
HL83.M	ASC610	Komplektas hidroizoliacijai su sandarinimo tarpine HL310, HL510	HL83.M	vnt.	39,32
12368038V	ALY300	HL trapas vertikalus renovacinis DN110	HL73PR	vnt.	81,06
	CDN927	FERRO trapas horizontalus DN50, nerūdijančio plieno grotelės	450.0	vnt.	15,50
	CDN925	FERRO trapas vertikalus DN50, nerūdijančio plieno grotelės	451.0	vnt.	15,50



Dušo latakai ir trapai







Privalumai būsto savininkui:

- pagaminta iš nerūdijančiojo plieno
- vientisas, stiprus ir higieniškas latako korpusas
- lengva ir patogu valyti

Sifonai

HL sifonai

NG: KAM

Kodas	SAP kodas	Prekės aprašymas	Gamintojo kodas	Mato vienetas	Kaina € be PVM
16502279V	ARG871	Skalbimo/plovimo mašinai DN40/50	HL440	vnt.	16,79
HL4000.0	CEM834	Korpusas skalbimo/plovimo mašinai, praustuvui potinkinis	HL4000.0	vnt.	12,77
HL4000.1	CEM833	Pajungimo komplektas 1 įrenginiui, korpusui HL4000.0	HL4000.1	vnt.	19,58
HL4000.2	CEM835	Pajungimo komplektas 2 įrenginiams, korpusui HL4000.0	HL4000.2	vnt.	30,60
HL137	CHE300	Taupantis vietą po praustuvu DN32×1¼"	HL137/30	vnt.	21,21
16502280V	ARG870	Kondensatui DN40	HL136N	vnt.	32,56
16502281V	ARH967	Kondensatui montuojamas sienoje	HL138	vnt.	31,61



VIEGA sifonai

NG: KAM

108694LV	ASC555	Praustuvui be ventilio 1¼"×32 mm VIEGA	108694	vnt.	4,75
16502135L	AFF143	Praustuvui 1¼"×32 mm VIEGA	103927	vnt.	6,64
	AFG350	Praustuvui be ventilio 1¼"×32 mm, chromuotas VIEGA	100674	vnt.	18,52
16502130L	AFZ483	Praustuvui su ventiliu 1¼"×32 mm, chromuotas VIEGA	102845	vnt.	23,39
16502136L	AFZ533	Sifonas plautuvei, vamzdelinis, 1¼"×40	113957	vnt.	14,11
102821LV	ASC553	Sifonas plautuvei, vamzdelinis, 1½"×50	102821	vnt.	6,17
101206LV	ASC554	Sifonas plautuvei su pajungimu skalbimo mašinai	101206	vnt.	6,98
285357LV	ASF760	Voniai SIMPLEX, automatinis VIEGA	285357	vnt.	35,65
16502271V	ARG627	Bidė 1¼"×32 mm be ventilio VIEGA	120337	vnt.	5,84
16502266V	ARG623	Pisuarui 50×40 mm VIEGA	112271	vnt.	13,87
111847LV	ASC551	Išleidimo ventilis su kamščiu	111847	vnt.	2,98



OPAL sifonai praustuvui

NG: KAM

16582220	ABS643	Sifonas su lanksčiu vamzdeliu	F10	vnt.	8,17
6582210	ABS642	Sifonas su standžiu vamzdeliu	P10	vnt.	8,17



Dušo kabinos



Dušo sienelę sudaro dvejos iš saugaus 5 mm grūdinto stiklo pagamintos durys.
Rankenos yra pagamintos iš nerūdijančio plieno.
90*90*195 cm, skaidrus arba tamsintas stiklas.

Prekės kodas	Charakteristikos
CBY951	90*90*195 5mm, skaidrus stiklas
CBY952	90*90*195 5mm, tamsintas stiklas

Dušo sienelės



Dušo sienelės pagamintos iš saugaus 4 mm grūdinto stiklo.
Chromuotas teleskopinis laikiklis reguliuojamas
nuo 185 iki 280 cm.
Galimi dydžiai: 40 - 80 cm, skaidrus arba tamsintas stiklas.

Prekės kodas	Charakteristikos
CBV490	40*185 4mm, skaidrus stiklas
CBV486	40*185 4mm, tamsintas stiklas
CBV483	50*185 4mm, skaidrus stiklas
CBV485	50*185 4mm, tamsintas stiklas
CBV492	60*185 4mm, skaidrus stiklas
CBV488	60*185 4mm, tamsintas stiklas
CBV489	70*185 4mm, skaidrus stiklas
CBV487	70*185 4mm, tamsintas stiklas
CBV491	80*185 4mm, skaidrus stiklas
CBV484	80*185 4mm, tamsintas stiklas

Dušo durys



Dušo durys pagamintos iš saugaus 5 mm grūdinto stiklo.
Dušo sienelės gali būti atidarytos iki pat sienos, kas vizualiai padidintų vonios kambario erdvę.
Galimi dydžiai: 70 - 90 cm, skaidrus arba tamsintas stiklas.

Prekės kodas	Charakteristikos
CBY954	70*195 5mm, skaidrus stiklas
CBY958	70*195 5mm, tamsintas stiklas
CBY957	80*195 5mm, skaidrus stiklas
CBY955	80*195 5mm, tamsintas stiklas
CBY956	90*195 5mm, skaidrus stiklas
CBY953	90*195 5mm, tamsintas stiklas

Kodas	SAP kodas	Prekės aprašymas	Gamintojo kodas	Mato vienetas	Kaina € be PVM	
FERRO sifonas dušo padėklui						NG: KAM
	CDN924	DN40, 90 mm	475.P	vnt.	28,03	
VIEGA movos ir alkūnės WC pajungimui						NG: KAM
15751502	AAL279	Alkūnė D110×90° 230 mm VIEGA	100551	vnt.	4,35	
	AFF745	Alkūnė D110×45° 135 mm VIEGA	101718	vnt.	5,10	
	AFH940	Jungtis tiesi D110×250 mm VIEGA	101312	vnt.	5,10	
15751518V	ARI177	Mova lanksti D80/110×100/120 mm FLEX 280-550 mm	A97	vnt.	9,36	
	AFF749	Apdaila D110 VIEGA	101343	vnt.	3,73	
WAVIN HEPVO nuotekų vožtuvai ir priedai						NG: KAM
	ATO856	Vožtuvas 1¼"×32 mm, spalva – balta	206732001	vnt.	10,81	
	ATO857	Adapteris 1¼"×32 mm, spalva – balta	206732003	vnt.	3,90	

Vonios kambario įranga

Santechninė keramika ir dušo sienelės

Kodas	SAP kodas	Prekės aprašymas	Gamintojo kodas	Mato vienetas	Kaina € be PVM	
OPAL dušo sienelės						NG: KAW
	CBY951	Dušo sienelė 900×900×1950 skaidrus stiklas/pilkas rėmas		vnt.	209,00	
	AIM048	Dušo durys 900×1950 skaidrus stiklas/pilkas rėmas		vnt.	125,00	
	CBY956	Dušo durys 900×1950 skaidrus stiklas/pilkas rėmas		vnt.	125,00	
KOLO dušo sienelės ir padėklai						NG: KAW
	HCL433	Dušo sienelė REKORD 900×900×1850 pusapvalė, skaidrus stiklas/pilkas rėmas	PKPG90222003	vnt.	195,20	
	HCL803	Dušo padėklas 900×900×165 pusapvalis, akrilinis	XBN1690000	vnt.	117,72	
	HCL431	Dušo sienelė REKORD 900×900×1850 kvadratinė, skaidrus stiklas/pilkas rėmas	PKDK90222003	vnt.	204,14	
	HCL801	Dušo padėklas 900×900×165 kvadratinis, akrilinis	XBK1690000	vnt.	117,72	
SPN akmens masės dušo padėklas su apdaila ir kojelėmis						NG: KAW
	CCS723	900×900×150, pusapvalis	SPN P 706 K	vnt.	179,00	
KOLO akrilinės vonios						NG: KAW
	HCL701	OPAL PLUS 1700×70 su kojelėmis	XWP1270000	vnt.	154,83	
	HCL711	REKORD 1700×70 su kojelėmis	XWP1670000	vnt.	171,28	



UŽSIRAKINK DURIS. RASK SAVO AISTRĄ. SUSIKURK ERDVĘ SAU.
Kartais mums visiems reikia pabūti vieniems: atsipalaiduoti, susikaupti, pagalvoti apie dalykus, kurie iš tikrųjų svarbūs. Kur slėptis? Gamtoje? Ifö nori padėti jums susikurti erdvę sau, kurioje galite mėgautis ramia gamtos dvasia tiesiog savo vonios kambaryje. Vos užrakinus duris ši erdvė tampa tik jūsų. Kai kuriems pasislėpti nuo pasaulio padeda gera knyga, o kokia gi jūsų aistra?
vonioskambarys.ifo.lt

Ifö
Geberit Group

Kodas	SAP kodas	Prekės aprašymas	Gamintojo kodas	Mato vienetas	Kaina € be PVM	
OPAL QUEEN veidrodžiai su apšvietimu						NG: KAW
	CCK724	600×700, LED 2×7 W, IP44, 4000 K	VP60 LED	vnt.	90,19 *	
	CCK725	900×600, LED 2×7 W, IP44, 4000 K	VP90 LED	vnt.	109,18 *	
IFO keramika						NG: KAW
15627372	AFH515	Praustuvas SIGN 700×495	7372	vnt.	242,35	
	CCQ127	Praustuvas INSPIRA 570×435	15022	vnt.	91,58	
7857006V	ATM860	Unitazas ICON RIMFREE pakabinamas	357500009	vnt.	518,85	
15613875V	ARG483	Unitazas SIGN pakabinamas	687500009	vnt.	301,64	
15626862	AFH523	Unitazas SIGN pastatomas, universalaus pajungimo	686200081	vnt.	391,63	
15626860	AFH522	Unitazas SIGN pastatomas, vertikalaus pajungimo	686000001	vnt.	410,40	
	CCC870	Unitazas SPIRA ART 6245 V RIMFREE 520/355/335	624500009	vnt.	349,67	
7857007V	ATM861	Unitazo ICON RIMFREE „soft close“ dangtis	99408	vnt.	144,01	
15699464V	ARH711	Unitazo SIGN kietas dangtis	99260	vnt.	82,17	
15699565	AFH528	Unitazo SIGN minkštas dangtis	99565	vnt.	25,89	
15699463	ARH005	Unitazo SIGN „soft close“ dangtis	99263	vnt.	153,09	
	CCQ157	Unitazo SPIRA „soft close“ dangtis	99494	vnt.	148,61	
15731950	AEV729	WC FRESH tabletės, 5 vnt./pak.	94690	pak.	5,69	
GEBERIT potinkiniai rėmai ir priedai						NG: KAW
	CDR528	DUOFIX BASIC WC rėmas su Delta21 baltu vandens nuleidimo klavišu	458.134.11.1	vnt.	285,54	
	CDR526	DUOFIX BASIC WC rėmas su Delta21 chromuotu vandens nuleidimo klavišu	458.134.21.1	vnt.	303,42	
	CDR527	WC ir bidė rėmo garso izoliacinė tarpinė	156.050.00.1	vnt.	12,29	
	CDR525	HDPE WC išbėgimo pajungimo komplektas L=18,5 cm; D90 mm	152.426.46.1	vnt.	21,26	
KOLO keramika						NG: KAW
	AGD379	Praustuvas IDOL 500×410	M11150000	vnt.	26,56	
	CBZ760	Praustuvas IDOL 600×450	M11160000	vnt.	35,41	
	AFH270	IDOL unitazas universalaus pajungimo, su minkštu dangčiu	19026000	vnt.	109,21	
	AGD026	SOLO unitazas universalaus pajungimo, su kietu dangčiu	79218000	vnt.	134,30	
	ALS655	IDOL unitazas pakabinamas	M13100000	vnt.	54,60	
	ALS656	IDOL unitazo kietas dangtis	10113000	vnt.	32,48	
	CBZ761	IDOL „SOFT CLOSE“ unitazo minkštas dangtis	10134000	vnt.	28,04	
	CBZ764	IDOL SLIM komplektas (potinkinis rėmas ir pakabinamas unitazas)	99238000	kompl.	170,54	
	CBZ762	Vandens nuleidimo klavišas SLIM, spalva – balta	94130001	vnt.	17,79	
	HCL338	NOVA PRO ovalus bakelis 6/3l	M34010000	vnt.	57,31	
	HCK826	Praustuvas SOLO 400×330	72141000	vnt.	26,42	

Kodas	SAP kodas	Prekės aprašymas	Gamintojo kodas	Mato vienetas	Kaina € be PVM	
TECE potinkinės sistemos						NG: KAW
16335017V	ARH701	Potinkinis WC rėmas, vandens nuleidimo klavišas – chromuotas	9400006	kompl.	181,14	
	CEP134	Potinkinis WC rėmas (montavimo gylis 8 cm)	9300040	vnt.	208,95	
	CEP130	Redukcija WC pajungimui 90/100	9820136	vnt.	10,16	
	CEP132	Vandens nuleidimo klavišas TECEbase, spalva – balta	9240700	vnt.	21,20	
16335018V	ARI127	Potinkinis bide rėmas	9330000	vnt.	116,00	
16335021V	ARI128	Tvirtinimo prie sienos komplektas	9380300	kompl.	7,88	
FERRO unitazo mechanizmai						NG: KAW
	CDN923	Pripildymo mechanizmas WC bakeliui ⅜"/ ½", šoninis	490.P	vnt.	7,97	
	CDN922	Nuleidimo mechanizmas WC bakeliui su viengubu klavišu	495.P	vnt.	16,02	
ONNLINE praustuvo tvirtinimas 2 vnt./pak.						NG: KHJ
15681019	AAP673	195 mm		kompl.	9,10	
15681020	AAL939	240 mm		kompl.	9,55	
Praustuvo tvirtinimo varžtai						NG: KHJ
VCB-80	CCE704	8×120 mm, 2 vnt./pak.		kompl.	0,82	
WC tvirtinimo varžtai						NG: KHJ
PKSK-120	CDS885	6×80 mm balta uždanga, 2 vnt./pak.		kompl.	0,48	

Vandens maišytuvai

ORAS OPTIMA

NG: KBC

Kodas	SAP kodas	Prekės aprašymas	Gamintojo kodas	Mato vienetas	Kaina € be PVM
16110072	ARI713	Maišytuvas praustuvui 6 V (sensorinis)	1714FZ	vnt.	192,10
16310002T	ANR344	Termostatinis maišytuvas voniai/dušui	7140U	vnt.	217,00
16310001T	ANR343	Termostatinis maišytuvas dušui	7160U	vnt.	173,90



ORAS NOVA termostatiniai maišytuvai

NG: KBC

16318610	ABG428	Termostatinio maišytuvo korpusas	7461	vnt.	135,50
16318700V	ARG350	Termostatinis maišytuvas (karštas vanduo dešinėje)	7471	vnt.	142,10
7460U	CDK133	Termostatinis maišytuvas dušui	7460U	vnt.	127,60
7462U	CCZ516	Termostatinis maišytuvas voniai/dušui	7462U	vnt.	164,10
	CJP089	Dušo maišytuvas su dušo komplektu	7413U	vnt.	186,40
	CGY415	Vonios ir dušo maišytuvas su dušo komplektu	7414U	vnt.	222,8
	CJP090	Dušo sistema	7402U	vnt.	360,00



ORAS potinkinės sistemos

NG: KBC

	HAP709	Dušo maišytuvo korpusas	2317	vnt.	99,00
	CIC814	Potinkinė sistema OPTIMA	7139	vnt.	583,20
16318171V	ARG951	Vonios ir dušo termostatinio maišytuvo korpusas OPTIMA	7138	vnt.	227,30
16318170	ADJ565	Vonios ir dušo termostatinio maišytuvo dangtelis OPTIMA	7188	vnt.	101,00
16510094	ANR349	Stacionari dušo galva OPTIMA, kvadratinė	272080	vnt.	126,00
16519725	AIR729	Stacionari dušo galva HYDRA Ø238 mm	232080	vnt.	187,40
16519724	AIN891	Dušo alkūnė, L=450 mm, montuojama sienoje	231041	vnt.	83,70
16510051	ARI690	Dušo laikiklis, L=130 mm, montuojamas lubose	231042	vnt.	71,00



ORAS ELECTRA sensoriniai maišytuvai

NG: KBC

16117350L	AFH153	Maišytuvas praustuvui 6 V	6150FZ	vnt.	273,90
16116240F	ARG683	Maišytuvas praustuvui 6 V	6250FZ	vnt.	357,20 *
6116280	ANH322	Maišytuvas praustuvui 12 V	6120F	vnt.	273,90
6110062	ALR617	Maišytuvas praustuvui 230/12 V	6222FZ	vnt.	357,20 *
16110063	APD707	Maišytuvas praustuvui 6 V	6330F	vnt.	318,00 *
16416350	AFY515	Pisuaro čiaupas 6 V	6567Z	vnt.	225,10
16319550	ADY967	Dušo maišytuvo korpusas 6 V	6180	vnt.	375,30 *
6422105	AEU532	Maitinimo šaltinis 230/12 V	199275	vnt.	58,30



Oras App techninis aptarnavimas 24h/7





Naudodamiesi Oras App mobiliąja programėle, galite greitai gauti informaciją apie gaminį, keisti nustatymus, peržiūrėti esamus maišytuvo nustatymus, taip pat dokumentuoti ir pranešti apie atliktus veiksmus – visa tai vos vienu pirštelio prisilietimu! Be to, galite lengvai stebėti likusį baterijos tarnavimo laiką, bendrą vandens suvartojimą ir daug daugiau. Nereikia jokios specialios įrangos, nuotolinio valdymo pultelio, kabelio, programinės įrangos ar nešiojamojo kompiuterio, viskas, ko reikia, yra mobilusis įrenginys.

Daugiau informacijos rasite: **www.oras.com**

FIT FOR LIFE

Naudojamas Bluetooth® prekės ženklas ir logotipas yra Bluetooth SIG, Inc. prekiniai ženklai, Apple, Apple logo, iPhone, iPad, ir iPod touch yra Apple Inc. nuosavybė. App Store taip pat yra dalis Apple Inc. nuosavybės. Google Play ir Google Play yra registruota Google Inc. nuosavybė. Oras Group juos naudoja pagal licenciją. Kiti prekiniai ženklai ir prekiniai pavadinimai yra atitinkamų savininkų nuosavybė.

Kodas	SAP kodas	Prekės aprašymas	Gamintojo kodas	Mato vienetas	Kaina € be PVM	
ORAS POLARA						NG: KBC
1411F	CDI641	Maišytuvas praustuvui	1411F	vnt.	59,80	
1420F	CDI645	Maišytuvas plautuvei	1420F	vnt.	73,60	
1438F	CDI644	Maišytuvas plautuvei	1438F	vnt.	82,80	
1440Y	CDI643	Maišytuvas voniai/dušui	1440Y	vnt.	85,60	
1446Y	CDI642	Maišytuvas voniai/dušui	1446Y	vnt.	119,60	
1470Y	CDY313	Dušo maišytuvas	1470Y	vnt.	70,90	
1486	CDI640	Dušo korpusas montuojamas sienoje	1486	vnt.	74,20	
1487	CDI646	Dušo maišytuvo dekoratyvinė dalis	1483	vnt.	29,50	
ORAS SAGA						NG: KBC
	CEG839	Maišytuvas praustuvui/bide	3912F	vnt.	119,60	
	CEG867	Maišytuvas plautuvei	3930F	vnt.	78,20 *	
	CEG838	Maišytuvas plautuvei	3933F	vnt.	87,40 *	
	CDQ611	Maišytuvas voniai/dušui	3940Y	vnt.	96,60	
	CEG846	Maišytuvas praustuvui	3910F	vnt.	69,00	
	CEF671	Maišytuvas praustuvui XL	3911F	vnt.	78,20	
	CDQ609	Maišytuvas voniai/dušui	3942Y	vnt.	144,50	
	CEG852	Maišytuvas dušui	3963Y	vnt.	78,20	
	CJP088	Bidė komplektas	3993	vnt.	160,00	
ORAS BLUEBOX potinkinė sistema						NG: KBC
	CEF669	Sienoje montuojamas vonios ir dušo korpusas, G½"	2080	vnt.	69,10	

Kodas	SAP kodas	Prekės aprašymas	Gamintojo kodas	Mato vienetas	Kaina € be PVM	
ORAS priedai						NG: KBC
16519520	AMP714	Dušo komplektas APOLLO	520	vnt.	45,90	
6510172	CCQ661	Dušo komplektas APOLLO	544	vnt.	59,80	
16510052V	AJJ748	Dušo komplektas NATURA	500	vnt.	90,00	
16519721	AJJ749	Dušo komplektas HYDRA	390	vnt.	140,70	
16515422L	ARH968	Dušo galva APOLLO	252020	vnt.	17,00	
16515008	AAL809	Dušo žarna L=1500 mm	241014	vnt.	9,20	
16515008V	ARH745	Dušo žarna L=1500 mm, matinė	241014-60	vnt.	11,50	
16421676	ARH862	Praeinantysis kampas	261998	vnt.	11,70	
16515550	ABB980	Bidė dušelis	242050	vnt.	17,50	
16515770	AAL820	Dušo laikiklis APOLLO	251500	vnt.	4,30	
16515700	AAL827	Reguliuojamas dušo laikiklis	253100	vnt.	6,40	
16511511	AAL813	Nipelis dušo prijungimui ¾"×½"	241999	vnt.	6,90	
1651505L	AGD271	Nipelis M20×1.5-¾"	178785V	vnt.	8,90	
16512000	AAL769	Divertorius	200100	vnt.	30,60	
16511610	ACS060	Teleskopiniai ekscentrikų dangteliai	178890/2	vnt.	8,00	
16511640	AAS772	Ekscentrikų dangteliai	203504/2	vnt.	3,80	
16511152V	ARG351	Ekscentrikai	203105/2	kompl.	7,00	
16511160	AAT866	Ekscentrikai su užsklanda	281205/2	kompl.	14,10	
16517200	AAL779	Vandens nubėgimas L=200 mm	211220	vnt.	28,30	
16517210	AAL780	Vandens nubėgimas L=250 mm	211225	vnt.	31,80	
16517220	AAL782	Vandens nubėgimas L=300 mm	211230	vnt.	31,80	
16514110	AGA991	Dugno vožtuvas	552051	vnt.	19,40	
12934135	ADJ562	Laistymo ventilis L=250-450 mm	431415	vnt.	121,40	
	AAG731	Laistymo ventilis L=250-450 mm	431015	vnt.	69,80	
12934137	ADJ563	Laistymo ventilis L=450-1000 mm	431515	vnt.	137,90	
ORAS atsarginės dalys						NG: KBC
6420216	AMY923	Sensorius, 6/9/12 V Bluetooth	1001424V	vnt.	84,30	
16422030	AAT081	Maitinimo elementas sensoriniams maišytuvams	198330	vnt.	18,60	
16422171	ARI609	Solenoidinis vožtuvas sensoriniams maišytuvams	199206V	vnt.	55,40	
OPAL dušo žarna						NG: KBC
	AMT860	L=1500 mm, sidabrinė		vnt.	6,97	
FERRO ANCONA						NG: KBG
16575500V	ARH817	Maišytuvas praustuvui	BAN2	vnt.	32,19	
16575501V	ARH818	Maišytuvas plautuvei	BAN4	vnt.	20,78	

Kodas	SAP kodas	Prekės aprašymas	Gamintojo kodas	Mato vienetas	Kaina € be PVM	
16575502V	ARH819	Maišytuvas voniai/dušui su dušo komplektu	BAN11	vnt.	48,83	
16575503V	ARH820	Maišytuvas dušui su dušo komplektu	BAN77	vnt.	40,34	

FERRO STILLO

NG: KBG

	HGI900	Maišytuvas plautuvei	BSL4A	vnt.	30,78	
	CDN898	Maišytuvas voniai/dušui	BSL5A	vnt.	49,26	

FERRO BRAVO

NG: KBG

	HGI872	Maišytuvas plautuvei	BRV2BK	vnt.	20,64	

FERRO WERONA

NG: KBG

16575508V	ARH824	Maišytuvas praustuvui	BTW2	vnt.	46,09	

FERRO SIMPLA

NG: KBG

	HAN929	Dušo komplektas su stovu	N120	vnt.	13,62	

FERRO RONDO

NG: KBG

	HAN950	Dušo sistema	NP21	vnt.	50,55	

FERRO dušo komplektas

NG: KBG

	CHQ879	Su termostatiniu maišytuvu ir reguliuojamu stovu	NP75-TRV7U	vnt.	180,13	

FERRO CORDOBA

NG: KBG

	CIH722	Maišytuvas praustuvui	BCD2	vnt.	34,29	
	CIH724	Mišytuvas praustuvui/plautuvei	BCD2L	vnt.	67,70	
	CIH721	Maišytuvas virtuvinis aukštu snapu	BCD4	vnt.	48,77	
	CIH720	Maišytuvas virtuvinis ilgu snapu	BCD4A	vnt.	40,19	
	CIH725	Maišytuvas dušui be dušo komplekto	BSD7	vnt.	38,44	

Kodas	SAP kodas	Prekės aprašymas	Gamintojo kodas	Mato vienetas	Kaina € be PVM
	CIH726	Maišytuvas plautuvei su lankščiu snapu, spalva – juoda	BZA4B	vnt.	45,53
S180B	HAN984	Dušo galvutė 1 padėtis, chromuota	S180B	vnt.	7,06
S285NC	HAN649	Dugno vožtuvas 1¼" ROTANDO	S285NC	vnt.	14,50
	HAO010	Dušo žarnos pajungimas-laikiklis ½" apvalus	PKN04	vnt.	24,47
	CGH093	Dušo žarnos pajungimas-laikiklis ½" „QUADRO“	PKN05	vnt.	23,43
	HAN598	Prietaisinis ventilis ½"×⅜" „QUADRO“	Z293	vnt.	9,31
	CIH723	Aeratorius su prisukimo/atsukimo raktu	PCH4-K-W	vnt.	4,43



Tarpinės

NG: KHJ

ATP335	½", guminė	vnt.	0,06
AFG597	¾", guminė	vnt.	0,06
ATP336	½", paranitinė	vnt.	0,06
CDA985	¾", paranitinė	vnt.	0,09
CDE808	1', paranitinė	vnt.	0,18



Rankšluosčių džiovintuvai ir priedai

OPAL juodo metalo rankšluosčių džiovintuvai

NG: KEN

HBS916	HBS916	PUKT 100×050-8 407 W, spalva – balta	PUKT-100-050-8	vnt.	60,85
HBS920	HBS920	PUKTC 80×050-8 338 W, chromuotas	PUKTC-080-050-8	vnt.	102,48
HBS921	HBS921	PUKTC 100×050-8 407 W, chromuotas	PUKTC-100-050-8	vnt.	100,15



PURMO rankšluosčių džiovintuvai

NG: KEN

HAI447	C0705 500×714 mm	SAC0705	vnt.	94,09 *
HAI448	C1105 500×1134 mm	SAC1105	vnt.	118,36 *
HAI452	C1106 600×1134 mm	SAC1106	vnt.	124,50 *



ONNLINE rankšluosčių džiovintuvų priedai

NG: KEN

HAM613	300 W kaitintuvas, termoreguliatorius, GRBT ½", spalva – balta	W-032	vnt.	54,58
HAM617	300 W kaitintuvas, termoreguliatorius, GRBT ½", chromuotas	W-032C	vnt.	54,58



Rankšluosčių džiovintuvų priedai

NG: KEN

	HCP565	Kampinis TS mazgas, VUA-40	1778441	vnt.	30,87
	CDW139	Apdailinis dangtelis, VUA-40, spalva – balta	1011221	vnt.	13,26
	CEP133	Apdailinis dangtelis, VUA-40, chromuotas	1011241	vnt.	25,11
	CDW140	Termostatinė galvutė DESIGN M28, spalva – balta	s920034	vnt.	14,87
	CEP131	Termostatinė galvutė DESIGN M28, chromuotas	s920031	vnt.	27,70



Vonios kambario aksesuarai

OPAL vonios kambario aksesuarai

NG: KAW

Kodas	SAP kodas	Prekės aprašymas	Gamintojo kodas	Mato vienetas	Kaina € be PVM
5778870	ACL484	Dvigubas laikiklis su stikline	4558D	vnt.	10,25
15778830	ACL478	Keturgubas kabliukas	4553D	vnt.	9,09
15778810	ACL481	Rankšluosčių laikiklis	4560C	vnt.	11,41
5778900	ACL482	Rankšluosčių laikiklis dvigubas	4524D	vnt.	41,95
15778860	ACL479	Tualetinio popieriaus laikiklis	4555B	vnt.	10,76
15778850	ACL485	Unitazo šepečio laikiklis	4594	vnt.	17,65



Uždaromoji ir jungiamoji santechninė armatūra

SCHELL chromuoti kampiniai ventiliai

NG: KBL

13741918V	ARH087	½" išorė × Ø10 mm	049070699	vnt.	5,42
13741916V	ARH086	½" išorė × ½" išorė	052170699	vnt.	5,42
	AFZ377	½" išorė × ⅜" išorė	052120699	vnt.	4,97
13741915V	ARH085	½" išorė × ¾"	033000699	vnt.	6,52
	CBU813	½" × DN10 × DN14,5-¾"	035510699	vnt.	22,77



SCHELL sujungimai su veržle

NG: KBL

13741942V	ARH091	½" išorė × Ø10 mm	064050699	vnt.	4,32
13741941V	ARH090	1/2' vidus × Ø10 mm	064120699	vnt.	5,08



SCHELL jungtis

NG: KBL

13741945V	ARH092	Ø10×10 mm	064370699	vnt.	3,87



SCHELL veržlė su tarpine

NG: KBL

13741949V	ARH093	½" × Ø10 mm	0265090699	vnt.	3,87



Varinis vamzdis tiesus chromuotas

NG: K5E

11581315	AAD650	10×2000 mm		vnt.	11,32
11581325	AAD652	12×2000 mm		vnt.	15,59
11581337	AAD653	15×2000 mm		vnt.	19,46



FERRO nerūdijančio plieno lankščios žarnelės

NG: KBG

PWS94	HAN568	L=60 cm, ⅜", vidus/vidus	PWS94	vnt.	2,52
PWS2	HAN544	L=30 cm, ½", vidus/vidus	PWS2	vnt.	2,23
PWS4	HAN558	L=50 cm, ½", vidus/vidus	PWS4	vnt.	2,57
PWS9	HAN578	L=100 cm, ½", vidus/vidus	PWS9	vnt.	3,48
PWS21	HAN545	L=30 cm, ½", vidus/išorė	PWS21	vnt.	2,25
PWS41	HAN559	L=50 cm, ½", vidus/išorė	PWS41	vnt.	2,70
PWS91	HAN579	L=100 cm, ½", vidus/išorė	PWS91	vnt.	3,80



Kodas	SAP kodas	Prekės aprašymas	Gamintojo kodas	Mato vienetas	Kaina € be PVM

FERRO vandens išpylimo žarnos skalbimo mašinai

NG: KBG



CDN928	L=200 cm	PV/200	vnt.	4,13
CDN926	L=300 cm	PV/300	vnt.	5,30

Izoliaciniai kevalai, dembliai

THERMAFLEX izoliaciniai kevalai

THERMAFLEX ECO izoliacija vamzdžiams, ilgis 2 m

NG: K8K



13130201T	AMP516	15×6 mm ZZ C-15	440 m/pak.	m	0,24
13130202T	AMP517	18×6 mm ZZ C-18	360 m/pak.	m	0,25
13130203T	AMP518	22×6 mm ZZ C-22	300 m/pak.	m	0,32
13130204T	AMP519	28×6 mm ZZ C-28	220 m/pak.	m	0,36
13130205T	AMP520	35×6 mm ZZ C-35	160 m/pak.	m	0,46
13130207T	AMP522	15×9 mm ZZ E-15	348 m/pak.	m	0,35
13130213T	AMP528	48×9 mm ZZ E-48	84 m/pak.	m	0,90
13130215T	AMP530	60×9 mm ZZ E-60	70 m/pak.	m	1,12
13130239T	AMP554	18×13 mm FRZ J-18	200 m/pak.	m	0,97
13130244T	AMP559	48×13 mm FRZ J-48	70 m/pak.	m	2,08
13130247T	AMP562	60×13 mm FRZ J-60	58 m/pak.	m	2,44
13130250T	AMP565	76×13 mm FRZ J-76	40 m/pak.	m	3,20

ARMAFLEX izoliaciniai kevalai

ARMACELL izoliacija vamzdžiams, ilgis 2 m

NG: K8K



3130102V	ATN174	15×9 IZO-MAX	440 m/pak.	m	0,38
3130103V	ATN175	18×9 IZO-MAX	316 m/pak.	m	0,41
3130104V	ATN176	22×9 IZO-MAX	310 m/pak.	m	0,47
3130105V	ATN177	28×9 IZO-MAX	230 m/pak.	m	0,50
3130106V	ATN178	35×9 IZO-MAX	160 m/pak.	m	0,62
3130107V	ATN179	42×9 IZO-MAX	120 m/pak.	m	0,79
3130108V	ATN180	48×9 IZO-MAX	108 m/pak.	m	0,91
3130109V	ATN181	54×9 IZO-MAX	90 m/pak.	m	1,03
3130110V	ATN182	60×9 IZO-MAX	76 m/pak.	m	1,12
3130111V	ATN183	76×9 IZO-MAX	52 m/pak.	m	1,27
3130112V	ATN184	89×9 TUBOLIT DG	22 m/pak.	m	2,94 *
13130370L	AFZ802	15×13 TUBOLIT DG	192 m/pak.	m	0,94
13130380L	AFZ611	18×13 TUBOLIT DG	156 m/pak.	m	0,97
13130390L	AFZ612	22×13 TUBOLIT DG	128 m/pak.	m	1,06
13130400L	AFZ613	28×13 TUBOLIT DG	108 m/pak.	m	1,24
13130410L	AFZ614	35×13 TUBOLIT DG	88 m/pak.	m	1,52
13130420L	AFZ616	42×13 TUBOLIT DG	60 m/pak.	m	1,79
13130430	AFZ615	48×13 TUBOLIT DG	60 m/pak.	m	2,09
13130450L	AFZ618	60×13 TUBOLIT DG	38 m/pak.	m	2,48
13130460L	AFZ620	76×13 TUBOLIT DG	26 m/pak.	m	3,21
13130470L	AFZ621	89×13 TUBOLIT DG	22 m/pak.	m	3,85
13130490L	AFZ624	114×13 TUBOLIT DG	12 m/pak.	m	5,09
3130157	AAH033	42×20 TUBOLIT DG	40 m/pak.	m	3,03 *
13130158	AAH034	48×20 TUBOLIT DG	32 m/pak.	m	3,15 *
3130159	AAH035	54×20 TUBOLIT DG	32 m/pak.	m	3,85 *
3130160	AAH036	60×20 TUBOLIT DG	28 m/pak.	m	3,88 *
TL-28/9-S-RE	HCE999	28×9 TUBOLIT S, spalva – raudona	130 m/pak.	m	0,73



PAROC akmens vatos dembliai ir kevalai

PAROC demblys HVAC Lamella Mat AluCoat su aliuminio folija

NG: KP4



Kodas	SAP kodas	Prekės aprašymas	Gamintojo kodas	Mato vienetas	Kaina € be PVM
18333092V	ARH962	20×10000×1000 mm /10,0 m²	250,0 m²/pal.	m²	3,39
18333093V	ARG956	30×8000×1000 mm /8,0 m²	200,0 m²/pal.	m²	4,11
18333095V	ARG957	50×5000×1000 mm /5,0 m²	125,0 m²/pal.	m²	6,03

PAROC armuotas demblys priešgaisrinei izoliacijai Hvac Fire Mat BlackCoat LT

NG: KP4



	CIX745	50×5000×1000 mm /5,0 m²	105,0 m²/pal.	m²	10,75
	CIX747	80×3500×1000 mm /3,5 m²	73,5 m²/pal.	m²	13,93

PAROC kevalai HVAC Section AluCoat T su armuota aliuminio folija ir lipnia užlaida, ilgis 1,2 m

NG: K70



HCG612	HCG612	12-18×20	33,6 m/pak.	806,4 m/pal.	m	2,07
13117504	AAG992	22×20	33,6 m/pak.	806,4 m/pal.	m	2,21
13117505	AAG993	28×20	24,0 m/pak.	576,0 m/pal.	m	2,40
13117506	AAG994	35×20	24,0 m/pak.	576,0 m/pal.	m	2,57
13117507	AAG995	42×20	18,0 m/pak.	432,0 m/pal.	m	3,10
13117509	AAG996	48×20	14,4 m/pak.	345,6 m/pal.	m	3,32
HCG615	HCG615	12-18×30	24,0 m/pak.	576,0 m/pal.	m	2,93
13117554	AAG999	22×30	18,0 m/pak.	432,0 m/pal.	m	3,25
13117555	AAH001	28×30	14,4 m/pak.	345,6 m/pal.	m	3,36
13117556	AAH002	35×30	14,4 m/pak.	345,6 m/pal.	m	3,85
13117557	AAH003	42×30	10,8 m/pak.	259,2 m/pal.	m	4,17
13117559	AAH004	48×30	8,4 m/pak.	235,2 m/pal.	m	4,37
13117561	AAH005	54×30	8,4 m/pak.	235,2 m/pal.	m	4,65
13117563	AJK469	60×30	8,4 m/pak.	235,2 m/pal.	m	4,92
13119564	AJK473	64×30	8,4 m/pak.	184,8 m/pal.	m	5,34
13117566	AJK476	76×30	6,0 m/pak.	144,0 m/pal.	m	6,25
13117567	AJK480	89×30	6,0 m/pak.	144,0 m/pal.	m	7,03
13117569V	ARG876	114×30	3,6 m/pak.	108,0 m/pal.	m	9,38
HCG616	HCG616	12-18×40	14,4 m/pak.	345,6 m/pal.	m	3,91
13119603	AJK457	18×40	10,8 m/pak.	259,2 m/pal.	m	4,12 *
13117604	AJK458	22×40	10,8 m/pak.	259,2 m/pal.	m	4,31
13117605	AJK460	28×40	10,8 m/pak.	259,2 m/pal.	m	4,55
13117606	AJK462	35×40	8,4 m/pak.	235,2 m/pal.	m	5,10
13117607	AJK464	42×40	8,4 m/pak.	184,8 m/pal.	m	5,42
13117609	AJK466	48×40	8,4 m/pak.	184,8 m/pal.	m	5,79
13117611	AAH006	54×40	8,4 m/pak.	184,8 m/pal.	m	6,34
13117613	AJK470	60×40	6,0 m/pak.	144,0 m/pal.	m	6,65
13119614	AJK474	64×40	6,0 m/pak.	144,0 m/pal.	m	7,29
13117616	AJK477	76×40	6,0 m/pak.	144,0 m/pal.	m	8,03
13117617	AJK481	89×40	3,6 m/pak.	115,2 m/pal.	m	8,69
13117620	AJK484	114×40	3,6 m/pak.	86,4 m/pal.	m	10,61
13119654	AJK459	22×50	8,4 m/pak.	184,8 m/pal.	m	5,94
13119655	AJK461	28×50	8,4 m/pak.	184,8 m/pal.	m	6,22
13119656	AJK463	35×50	6,0 m/pak.	144,0 m/pal.	m	6,52
13121577	AJK465	42×50	6,0 m/pak.	44,0 m/pal.	m	6,94
13121578	AJK467	48×50	6,0 m/pak.	144,0 m/pal.	m	7,56
13119661	AJK468	54×50	6,0 m/pak.	144,0 m/pal.	m	7,88
13121581	AJK471	60×50	6,0 m/pak.	144,0 m/pal.	m	8,01
13119664	AJK475	64×50	3,6 m/pak.	115,2 m/pal.	m	8,64
13117666	AJK478	76×50	3,6 m/pak.	108,0 m/pal.	m	9,73
13121585	AJK482	89×50	3,6 m/pak.	86,4 m/pal.	m	10,15
13121588	AJK485	114×50	3,6 m/pak.	86,4 m/pal.	m	12,00
13119716	AJK479	76×60	3,6 m/pak.	86,4 m/pal.	m	11,01
	CCJ740	89×60	3,6 m/pak.	72,0 m/pal.	m	12,02
	CCN705	114×60	3,6 m/pak.	57,6 m/pal.	m	14,42

PAROC HVAC FIRE BLACKCOAT LT

PAROC Hvac Fire BlackCoat LT - tai nauja sertifikuota priešgaisrinės izoliacijos produktų grupė, skirta vėdinimo sistemų ortakių priešgaisriniam izoliavimui.

PAROC Hvac Fire BlackCoat LT gaminių grupė pasižymi išskirtinėmis gaisrinės saugos savybėmis bei subtilia apdaila, todėl šie gaminiai puikiai tinka viešoms ir matomoms erdvėms, pvz., prekybos centrams, kultūros įstaigoms, teatrams, visur kur keliami gaisrinės saugos reikalavimai.



PAROC.LT

OWENS CORNING® PAROC®

ISOVER stiklo vatos dembliai ir kevalai

ISOVER demblys ISOTEC ML-3 su armuota aliuminio folija

NG: KP0



Kodas	SAP kodas	Prekės aprašymas	Gamintojo kodas	Mato vienetas	Kaina € be PVM
18332063	ARG798	20×12 000×1200 mm /14,4 m²	172,8 m²/pal.	m²	3,68
18332064	ARG232	30×8000×1200 mm /9,6 m²	115,2 m²/pal.	m²	4,41
18332066	ARG233	50×5000×1200 mm /6,0 m²	72,0 m²/pal.	m²	6,15

ISOVER demblys ISOTEC ML-3 PLUS su lipniu paviršiumi

NG: KP0



18332063V	ARH959	20×12000×1000 mm /12,0 m²	144,0 m²/pal.	m²	4,39
18332064V	ARH960	30×8000×1000 mm /8,0 m²	96,0 m²/pal.	m²	5,37
18332065V	ARH961	50×5000×1000 mm /5,0 m²	60,0 m²/pal.	m²	7,30

ISOVER demblys priešgaisrinei izoliacijai U Protect WNM 4.0 ALU1

NG: KP1



84531	CCB454	30×10000×600 mm /12,0 m²	216,0 m²/pal.	m²	15,31

ISOVER kevalai CLIMPIPE Section ALU2 su armuota aliuminio folija ir lipnia užlaida, ilgis 1,2 m

NG: KP0



	AAH021	22×20	33,6 m/pak.	m	2,12 *
	AAH022	28×20	36,0 m/pak.	m	2,33 *
	AAH023	35×20	30,0 m/pak.	m	2,55 *
	AAH024	42×20	24,0 m/pak.	m	2,98 *
	AAH025	48×20	21,6 m/pak.	m	3,19 *
	AAN447	22×30	24,0 m/pak.	m	3,11 *
	AAN448	28×30	21,6 m/pak.	m	3,27 *
	AAN449	35×30	19,2 m/pak.	m	3,68 *
	AAN450	42×30	15,6 m/pak.	m	4,00 *
	ASQ400	48×30	14,4 m/pak.	m	4,19 *
	ASQ401	54×30	12,0 m/pak.	m	5,20 *
	ASQ403	60×30	10,8 m/pak.	m	4,72 *
	AMC938	64×30	10,8 m/pak.	m	5,79 *
	ASQ405	76×30	14,4 m/pak.	m	6,12 *
	AMC953	89×30	9,6 m/pak.	m	6,88 *
	AMC958	114×30	4,8 m/pak.	m	9,33 *
	AMC909	18×40	19,2 m/pak.	m	4,37 *
	AMC912	22×40	15,6 m/pak.	m	4,23 *
	AMC915	28×40	14,4 m/pak.	m	4,38 *
	AMC918	35×40	12,0 m/pak.	m	4,96 *
	AMC921	42×40	10,8 m/pak.	m	5,62 *
	AMC924	48×40	10,8 m/pak.	m	5,64 *
	ASQ402	54×40	8,4 m/pak.	m	6,06 *
	ASQ404	60×40	7,2 m/pak.	m	7,02 *
	AMC939	64×40	7,2 m/pak.	m	7,41 *
	AMC949	76×40	9,6 m/pak.	m	7,82 *
	AMC954	89×40	4,8 m/pak.	m	8,51 *
	ASQ406	114×40	4,8 m/pak.	m	10,65 *
	AMC913	22×50	10,8 m/pak.	m	5,99 *
	AMC916	28×50	10,8 m/pak.	m	6,00 *
	AMC919	35×50	8,4 m/pak.	m	6,53 *
	AMC922	42×50	7,2 m/pak.	m	6,72 *
	AMC925	48×50	9,6 m/pak.	m	7,37 *
	AMC929	54×50	9,6 m/pak.	m	7,68 *
	AMC935	60×50	6,0 m/pak.	m	7,79 *
	AMC940	64×50	4,8 m/pak.	m	9,48 *
	AMC950	76×50	4,8 m/pak.	m	10,11 *
	AMC955	89×50	4,8 m/pak.	m	10,42 *
	AMC960	114×50	4,8 m/pak.	m	12,44 *
	AMC951	76×60	4,8 m/pak.	m	11,31 *

ROCKWOOL akmens vatos dembliai ir kevalai

ROCKWOOL demblys ALU LAMELLA MAT su armuota aliuminio folija

NG: K8G



Kodas	SAP kodas	Prekės aprašymas	Gamintojo kodas	Mato vienetas	Kaina € be PVM
	CDK116	20×10 000×1000 mm /10,0 m²	240,0 m²/pal.	m²	2,83
	CDK114	30×8000×1000 mm /8,0 m²	192,0 m²/pal.	m²	3,76
	CDK118	50×5000×1000 mm /5,0 m²	120,0 m²/pal.	m²	5,31
	CGX052	80×3000×1000 mm /3,0 m²	72,0 m²/pal.	m²	8,01
	CDK121	100×2500×1000 mm /2,5 m²	60,0 m²/pal.	m²	9,81

ROCKWOOL demblys KLIMAFIX su lipniu paviršiumi

NG: K8G



	CGX053	20×10 000×1000 mm /10,0 m²	240,0 m²/pal.	m²	3,79
	CGX055	30×8000×1000 mm /8,0 m²	192,0 m²/pal.	m²	4,43
	CGX054	50×5000×1000 mm /5,0 m²	120,0 m²/pal.	m²	5,97

ROCKWOOL 800 vamzdžių kevalai su armuota aliuminio folija ir lipnia užlaida, ilgis 1,0 m

NG: K8G



	ANI502	22×20	36,0 m/pak.	m	1,85 *
	ANI511	28×20	30,0 m/pak.	m	2,01 *
	ANI515	35×20	25,0 m/pak.	m	2,17 *
	ANI520	42×20	20,0 m/pak.	m	2,60 *
	ANI525	48×20	16,0 m/pak.	m	2,77 *
	ANI503	22×30	20,0 m/pak.	m	2,75 *
	ANI512	28×30	20,0 m/pak.	m	2,86 *
	ANI516	35×30	16,0 m/pak.	m	3,28 *
	ANI521	42×30	12,0 m/pak.	m	3,54 *
	ANI526	48×30	12,0 m/pak.	m	3,73 *
	ANI531	54×30	10,0 m/pak.	m	3,96 *
	ANI536	60×30	9,0 m/pak.	m	4,19 *
	ANI541	64×30	9,0 m/pak.	m	4,56 *
	ANI545	76×30	7,0 m/pak.	m	5,30 *
	ANI548	89×30	6,0 m/pak.	m	6,35 *
	ANI470	114×30	4,0 m/pak.	m	8,07 *
	ANI496	18×40	12,0 m/pak.	m	3,44 *
	ANI504	22×40	13,0 m/pak.	m	3,63 *
	ANI513	28×40	12,0 m/pak.	m	3,87 *
	ANI517	35×40	9,0 m/pak.	m	4,40 *
	ANI522	42×40	9,0 m/pak.	m	4,62 *
	ANI527	48×40	9,0 m/pak.	m	4,94 *
	ANI532	54×40	8,0 m/pak.	m	5,39 *
	ANI537	60×40	6,0 m/pak.	m	5,71 *
	ANI542	64×40	6,0 m/pak.	m	6,13 *
	ANI546	76×40	5,0 m/pak.	m	6,92 *
	ANI549	89×40	4,0 m/pak.	m	7,52 *
	ANI471	114×40	1,0 m/pak.	m	9,17 *
	ANI505	22×50	9,0 m/pak.	m	5,14 *
	ANI514	28×50	9,0 m/pak.	m	5,44 *
	ANI518	35×50	7,0 m/pak.	m	5,59 *
	ANI523	42×50	6,0 m/pak.	m	6,04 *
	ANI528	48×50	6,0 m/pak.	m	6,58 *
	ANI533	54×50	5,0 m/pak.	m	6,83 *
	ANI538	60×50	5,0 m/pak.	m	6,97 *
	ANI543	64×50	4,0 m/pak.	m	7,44 *
	ANI547	76×50	4,0 m/pak.	m	8,32 *
	ANI550	89×50	1,0 m/pak.	m	8,73 *
	ANI472	114×50	1,0 m/pak.	m	10,44 *

Energiškai efektyvi izoliacija





Naujas kokybės standartas

Naujas kokybės standartas vamzdžių izoliacijoje. Naudojant inovatyvią gamybos technologiją, ROCKWOOL 800, akmens vatos kevalai pasižymi optimaliu tankiu, padidėjusiu tvirtumu ir geriausiomis šiluminėmis bei eksploatacinėmis savybėmis. ROCKWOOL 800 vamzdžių izoliacijos kevalai yra patvarūs, atsparūs atmosferos poveikiui ir korozijai.

www.rockwool.lt

- Gaminio degumo klasė $A2_L$-s1, d0
- Deklaruojamas šilumos laidumas 0,033 W/mK
- Patvarus ir ilgaamžis

Lauko inžinerinės sistemos

WAVIN išorės nuotekų vamzdžių sistema

PVC vamzdis su mova, N (SN4) klasė, EN 13476

NG: KUZ



Kodas	SAP kodas	Prekės aprašymas	Gamintojo kodas	Mato vienetas	Kaina € be PVM
W0511103V	ARG502	D110×3,2×500	103141106	vnt.	4,33
W0511105	AFZ564	D110×3,2×1000	103141116	vnt.	6,88
W0511106	AFZ568	D110×3,2×2000	103141126	vnt.	12,23
W0511107	AFZ586	D110×3,2×3000	103141136	vnt.	18,45
W0511109	AFZ587	D110×3,2×6000	103141166	vnt.	35,34
W0511115	AFZ598	D160×4,0×1000	103141611	vnt.	14,21
W0511116	AFZ600	D160×4,0×2000	103141621	vnt.	24,23
W0511117	AFZ601	D160×4,0×3000	103141631	vnt.	33,23
W0511119	AFZ622	D160×4,0×6000	103141661	vnt.	62,33
W0511125	AGD049	D200×4,9×1000	103142010	vnt.	21,51
W0511126	AFZ625	D200×4,9×2000	103142020	vnt.	36,76
W0511127V	ARG503	D200×4,9×3000	103142030	vnt.	49,91
W0511130	AGD235	D200×4,9×6000	103142060	vnt.	92,94

PVC perėjimas

NG: KUZ



12470120	AAF880	D160×110	203721611	vnt.	5,81
12222020	AAG124	D200×160	203722016	vnt.	12,67

PVC kamštis

NG: KUZ



W0551201	AFZ637	D110	203741120	vnt.	2,24
12470228	AAF896	D160	203741620	vnt.	3,67
12227020	AAG135	D200	203742020	vnt.	6,34

PVC pravala

NG: KUZ



W0553940	AFZ688	D110	203741100	vnt.	10,55
12355016	AAF890	D160	203741600	vnt.	28,20

PVC remontinė mova

NG: KUZ



W0553270	AGD436	D110	203711160	vnt.	3,57
W0553271	AGD437	D160	203711660	vnt.	8,71
W0553272	AGD438	D200	203712060	vnt.	16,04

PVC dviguba mova

NG: KUZ



W0553240	AFZ667	D110	203711140	vnt.	3,69
12470168	AAF888	D160	203711640	vnt.	8,91
12224020	AAN940	D200	203712040	vnt.	15,88

PVC alkūnė

NG: KUZ



W0553340	AFZ670	D110×15°	203701100	vnt.	3,36
W0553341	AFZ671	D110×30°	203701120	vnt.	3,46
W0553342	AFZ672	D110×45°	203701130	vnt.	3,63
W0553344	AFZ673	D110×88,5°	203701150	vnt.	4,35
12430008	AAF846	D160×15°	203701600	vnt.	10,14
12430018	AAF842	D160×30°	203701620	vnt.	7,90
12430028	AAF838	D160×45°	203701630	vnt.	8,95
12430048	AAF809	D160×88,5°	203701650	vnt.	11,27
12216020	AAG103	D200×15°	203702000	vnt.	22,18
12215020	AAG099	D200×30°	203702020	vnt.	18,79
12214020	AAG095	D200×45°	203702030	vnt.	17,48
12213020	AAG092	D200×88,5°	203702050	vnt.	19,36

Kodas	SAP kodas	Prekės aprašymas	Gamintojo kodas	Mato vienetas	Kaina € be PVM
PVC trišakis					NG: KUZ
W0553446	AFZ682	D110×110×45°	203751111	vnt.	7,87
12450054	AAF860	D160×110×45°	203751611	vnt.	14,43
2450110T	AFH812	D160×110×90°	203791611	vnt.	14,19
12450056	AAF861	D160×160×45°	203751616	vnt.	20,18
12217020	AAG107	D200×110×45°	203752011	vnt.	33,55
12217021	AAG108	D200×160×45°	203752016	vnt.	27,58
12217022	AAG109	D200×200×45°	203752020	vnt.	33,64
12450308	AAF852	D110×110×90°	203791111	vnt.	6,77
12450112T	AFH813	D160×160×90°	203791616	vnt.	16,74
12217515V	ARH053	D200×110×90°	203792011	vnt.	23,09
12217516V	ARH054	D200×160×90°	203792016	vnt.	34,33
W1683654V	ARG509	D200×200×90°	203792020	vnt.	42,09
Gofruotas vamzdis					NG: KVF
12620275V	ATN917	D315×6000 be movos, spalva – ruda	203646013	m	26,11
Protarpinis, trumpas					NG: KVF
12366011	AAF917	D110	213741164	vnt.	5,66
12366016	AAF918	D160	213741664	vnt.	6,80
12238020	AAG146	D200	213742064	vnt.	9,92
PP valymo ir apžiūros šulinio dugnas					NG: KVF
12620005V	ARH052	D315×110 I tipas	213601119	vnt.	59,23
12620006V	ARG944	D315×160 I tipas	213601619	vnt.	63,66
12620007V	ARG945	D315×200 I tipas	213602019	vnt.	71,64
12620025V	ARH232	D315×110 II tipas	213601129	vnt.	62,77
12620026V	ARG946	D315×160 II tipas	213601629	vnt.	65,44
12620027V	ARG947	D315×200 II tipas	213602029	vnt.	76,07
Gofruoto vamzdžio dugnas					NG: KVF
12620291V	ARG943	D315	213600056	vnt.	19,04
Universali jungtis „IN SITU“					NG: KVF
12614011	ARG118	D110	293741193	vnt.	12,08
12614016	ARG119	D160	293741693	vnt.	20,70
12614020	ARG120	D200	293742097	vnt.	42,98
Plastikinis dangtis					NG: KVF
12639159V	ARG950	D315 su rankenėlėmis	213600055	vnt.	36,09
12639160V	ARH251	D315 1,5 t.	213600052	vnt.	39,53
Ketaus dangtis važiuojamajai daliai					NG: KVF
12639151V	ARG948	D315×500, 40T, apvalus	293656435	vnt.	119,74
12620018V	ASL189	Tarpinė D315		vnt.	5,97
Ketaus grotelės važiuojamajai daliai					NG: KVF
12639155V	ARG949	D315×500, 40T, kvadratinės	293656569	vnt.	119,74
12639156V	ARH287	D315×500, 40T, apvalios	293656455	vnt.	119,74

Kodas	SAP kodas	Prekės aprašymas	Gamintojo kodas	Mato vienetas	Kaina € be PVM	
HL lietaus surinkimo šulinėliai ir atbuliniai vožtuvai						NG: KAM
12368044V	ALY301	Lietaus surinkimo šulinėlis DN100/125	HL660E	vnt.	23,19	
12368055V	ARI124	Atbulinis vožtuvas šuliniui DN110	HL710.0	vnt.	183,16	
12368058V	ARI125	Atbulinis magistralinis vožtuvas DN100	HL710	vnt.	183,16	
Tepalas tarpinėms						NG: KAA
12241410	ARH069	500 g	286720150	vnt.	3,60	
12241610	ARG117	1000 g	286720250	vnt.	6,69	
PVC rifliuotas drenažo vamzdis su geotekstilės filtru						NG: KVF
W0715523	ARH250	D50×60 L=250 m	3069392	m	2,16	
W0715524	ARG835	D65×75 L=150 m	3069395	m	3,10	
W0715534	ARG836	D80×92 L=150 m	3069398	m	3,62	
W0715544	ARG837	D113×126 L=50 m	3069402	m	5,22	
PVC rifliuotas drenažo vamzdis su kokoso plaušo filtru						NG: KVF
12576150L	AGD044	D58×50 L=50 m		m	2,36	
12576160L	AGD046	D92×80 L=50 m		m	5,15	

PE slėgio vamzdžiai

Vamzdis vandentiekiui PE100						NG: KTW
11812022	AAQ382	D20×2,3 PN16, L=100 m	714120	m	0,77	
11812026	ARG077	D25×2,0 PN12,5, L=100 m	714310	m	0,98	
11812033	ARG078	D32×2,4 PN12,5, L=100 m	714311	m	1,58	
11812041	ARG079	D40×3,0 PN12,5, L=100 m	714312	m	2,56	
11812050	ARG080	D50×3,7 PN12,5, L=100 m	714313	m	3,77	
11812063	ARG081	D63×3,8 PN10, L=100 m	714025	m	4,80	
11817067	AAF156	D75×4,5 PN10, L=100 m		m	6,83 *	
11817068	AAF158	D90×5,4 PN10, L=100 m		m	9,70 *	
11817069	ARG082	D110×6,6 PN10, L=50 m		m	14,21	
11817069	AAF160	D110×6,6 PN10, L=100 m		m	14,21 *	
11815242	ADV072	D160×9,5 PN10, L=12 m		m	28,27 *	
11815244	ADV074	D200×11,9 PN10, L=12 m		m	43,24 *	
Vamzdis PE100 SDR17 geoterminiam šildymui						NG: KTW
11812046V	ASK064	D40×2,4 PN10, L=100 m		m	1,91	
Vamzdis dujoms PE100 SDR11, ilgis 100 m						NG: KTW
11810408V	ATJ389	D20×3,0		m	1,09	
11810405	AFH195	D32×3,0		m	1,84	
11810407	AFH196	D40×3,7		m	2,78	

Plastikinės srieginės jungtys PE vamzdžiams

Dviguba mova

NG: KU4



Kodas	SAP kodas	Prekės aprašymas	Gamintojo kodas	Mato vienetas	Kaina € be PVM
W0450198	AAQ918	D20		vnt.	1,67
1911125	AAQ919	D25		vnt.	2,03
1911132	AAQ920	D32		vnt.	2,63
1911140	AAQ921	D40		vnt.	4,08
1911150	AFF064	D50		vnt.	5,73
1911163	AFG197	D63		vnt.	7,78

Redukcinis perėjimas

NG: KU4



11911133	AFG195	D32×25		vnt.	2,51
11911141	AFG194	D40×32		vnt.	3,58
11911151	AGD805	D50×40		vnt.	5,80
11911165	AGD806	D63×50		vnt.	10,18

Perėjimas su vidiniu sriegiu

NG: KU4



1913125	AAQ931	D25×¾"		vnt.	1,67
11928331V	ARH252	D25×1"		vnt.	1,75
1913132	AAQ932	D32×1"		vnt.	2,08
11928342V	ARH254	D32×1¼"		vnt.	3,34
1913140	AAQ933	D40×1¼"		vnt.	2,98
11928367V	ATN583	D50×1½"		vnt.	4,20
1913163	AFG192	D63×2"		vnt.	5,61

Perėjimas su išoriniu sriegiu

NG: KU4



1912125	AAQ923	D25×¾"		vnt.	1,34
11928434V	ARH259	D25×1"		vnt.	1,58
1912132	AAQ924	D32×1"		vnt.	1,79
11928449V	ARH261	D32×1¼"		vnt.	2,32
1912140	AAQ925	D40×1¼"		vnt.	2,51
11928464V	ARH263	D40×1½"		vnt.	3,82
1912150	AFF065	D50×1½"		vnt.	3,10
11928479V	ARH265	D50×1-2"		vnt.	3,82
1912163	AFG198	D63×2"		vnt.	4,96

Alkūnė 90°

NG: KU4



1914125	AAQ935	D25		vnt.	2,08
1914132	AAQ936	D32		vnt.	2,89
1914140	AAQ937	D40		vnt.	4,41
1914150	AFF067	D50		vnt.	6,18
1914163	AFF075	D63		vnt.	8,57

Alkūnė 90° su išoriniu sriegiu

NG: KU4



11915856	AFF071	D25×¾"		vnt.	1,89
11915858	AFF072	D32×1"		vnt.	2,58
11915859	AFF073	D40×1¼"		vnt.	3,70
11915862	AFF074	D50×1½"		vnt.	5,08
11915863	ATN586	D63×2"		vnt.	6,42

Alkūnė 90° su vidiniu sriegiu

NG: KU4



11915808	AAQ938	D25×¾"		vnt.	2,20
11915813	AAQ939	D32×1"		vnt.	2,89
11915818	AAQ940	D40×1¼"		vnt.	4,18
11915823	AFF069	D50×1½"		vnt.	5,63
11915828	ATN585	D63×2"		vnt.	7,25

Trišakis

NG: KU4



11917125	AAQ943	D25		vnt.	3,08
11917132	AAQ944	D32		vnt.	4,01
11917140	AAQ945	D40		vnt.	7,16
11917150	AFF076	D50		vnt.	9,09
11917163	AFG185	D63		vnt.	13,13

Kodas	SAP kodas	Prekės aprašymas	Gamintojo kodas	Mato vienetas	Kaina € be PVM	
Trišakis su vidiniu sriegiu						NG: KU4
12928125R	ARH268	D25×¾"	810411	vnt.	3,66	
12928132R	ARH269	D32×1"	810417	vnt.	4,61	
12928140R	ARH270	D40×1¼"	810424	vnt.	8,11	
12928150R	ARH271	D50×1½"	810444	vnt.	10,18	
12928163R	ARH272	D63×2"	810438	vnt.	15,27	
Trišakis su išoriniu sriegiu						NG: KU4
12929125R	AFE559	D25×¾"	810408	vnt.	3,98	
12929132R	AFE560	D32×1"	810415	vnt.	4,70	
12929140R	AFE561	D40×1¼"	810420	vnt.	7,73	
12929150R	AFE562	D50×1½"	810449	vnt.	10,98	
12929163R	ATN588	D63×2"	810436	vnt.	19,89	

Elektra virinamos PE100 SDR11 jungtys vamzdžiams

Mova						NG: P2M
11836002	AFH192	D25	2110100025	vnt.	3,76 *	
11836003	ADB787	D32	2110100032	vnt.	3,92	
11836004	ADB788	D40	2110100040	vnt.	4,70	
11836004T	AMM840	D40 (SDR17)	2110100040	vnt.	4,68 *	
11836005	ADB789	D50	2110100050	vnt.	5,93 *	
11836006	AAX217	D63	2110100063	vnt.	6,34	
11836007	AAX218	D75	2180100075	vnt.	10,15 *	
11836008	ABY399	D90	2180100090	vnt.	10,94	
11836009	ABY400	D110	2180100110	vnt.	12,80	
11836012	ADB819	D160	2180100160	vnt.	23,38 *	
Alkūnė						NG: P2M
11836062	AFH191	D25	2111160025	vnt.	6,53 *	
11836063	ADB792	D32	2111160032	vnt.	7,04	
11836064	ADB793	D40	2111160040	vnt.	7,85	
11836065	ADB794	D50	2111160050	vnt.	12,43 *	
11836066	ADB795	D63	2111160063	vnt.	14,02	
11836067	ADB796	D75	2111160075	vnt.	23,47 *	
11836068	ADB797	D90	2111160090	vnt.	26,44	
11836069	ADB798	D110	2111160110	vnt.	31,28	
11836072	ADB799	D160	2111160160	vnt.	71,07 *	
Alkūnė 45°						NG: P2M
11836026	ADB832	D63	2116160063	vnt.	15,07 *	
11836027	ADB833	D75	2116160075	vnt.	24,65 *	
11836028	ADB834	D90	2116160090	vnt.	26,02 *	
11836029	ADB835	D110	2116160110	vnt.	32,85	
11836032	ADB791	D160	2116160160	vnt.	74,63 *	
Trišakis 90°						NG: P2M
11836305	AFH181	D25	2121160025	vnt.	8,51 *	
11836306	ADB800	D32	2121160032	vnt.	10,30 *	
11836310	ADB801	D40	2121160040	vnt.	13,67 *	
11836315	ADB802	D50	2121160050	vnt.	14,35 *	
11836320	AAX221	D63	2121160063	vnt.	15,66 *	
11836326	ADB803	D75	2121160075	vnt.	22,16 *	
11836333	AAX222	D90	2121160090	vnt.	25,42 *	
11836340	AAX223	D110	2121160110	vnt.	37,78 *	
11836365	ADB804	D160	2121160160	vnt.	86,78 *	

Kodas	SAP kodas	Prekės aprašymas	Gamintojo kodas	Mato vienetas	Kaina € be PVM

Redukcinis perėjimas

NG: P2M



11836109	ADB790	D40/32	2151164032	vnt.	10,62
11836117	ADB827	D63/32	2151166332	vnt.	12,16 *
11836118	AAX219	D63/40	2151166340	vnt.	12,16
11836119	ADB828	D63/50	2151166350	vnt.	12,16 *
11867563T	AJI894	D75/63	2151167563	vnt.	14,42 *
11869051T	AJI895	D90/50	2151169050	vnt.	17,83 *
11836131	AAX220	D90/63	2151169063	vnt.	18,66 *
11869076T	AJI896	D90/75	2151169075	vnt.	17,83 *
11861163T	AJI889	D110/63	2151161163	vnt.	26,23
11836139	AAW820	D110/90	2151161190	vnt.	26,23 *
11861691T	AJI893	D160/90	2151161690	vnt.	48,19 *
11836145	ADB829	D160/110	2151161611	vnt.	48,19

Aklė

NG: P2M



11831402	AFH183	D25	2136250025	vnt.	5,97 *
11831403	AFH184	D32	2136250032	vnt.	6,18
11831404	AFH185	D40	2136250040	vnt.	6,74
11831405	AFH186	D50	2136250050	vnt.	9,10 *
11831406	AFH187	D63	2136250063	vnt.	10,57
11831407	AFH188	D75	2136160075	vnt.	16,56 *
11831408	AFH189	D90	2136160090	vnt.	21,35 *
11831409	AFH190	D110	2136160110	vnt.	27,39

Balnas-įpjova

NG: P2M



11865032T	AJI876	D50/32	2130165032	vnt.	31,68 *
11836506	ADB805	D63/32	2130166332	vnt.	32,54 *
1973630T	ALI679	D63/40	2130166340	vnt.	32,66
11836508	ADB807	D90/32	2130169032	vnt.	34,22 *
1973900T	ALI681	D90/40	2130169040	vnt.	34,39
11836528	ADB813	D90/63	2130169063	vnt.	34,39
11836509	ADB808	D110/32	2130161132	vnt.	35,89 *
1973111T	ALI683	D110/40	2130161140	vnt.	36,07 *
11836529	ADB814	D110/63	2130161163	vnt.	36,07 *

HELA žalvarinės jungtys PE vamzdžiams

Dviguba mova

NG: KU8



11921125	AAF208	D25		vnt.	12,09
11921132	AAF209	D32		vnt.	15,97
11921140	AAF210	D40		vnt.	19,48
11921150	AAF211	D50		vnt.	41,67
11921163	AAF212	D63		vnt.	61,89

Mova su išoriniu sriegiu

NG: KU8



11922125	AAF220	D25×¾"		vnt.	7,38
11922127	AAF221	D25×1"		vnt.	11,37
11922132	AAF222	D32×1"		vnt.	10,46
11922134	AAF223	D32×1¼"		vnt.	15,07
11922140	AAF224	D40×1¼"		vnt.	12,56
11922142	AAN890	D40×1½"		vnt.	23,59
11922156	AAF226	D40×2"		vnt.	30,76
11922150	AAF225	D50×1½"		vnt.	26,90
11922157	AAF227	D50×2"		vnt.	36,22
11922163	AAF228	D63×2"		vnt.	39,86

Kodas	SAP kodas	Prekės aprašymas	Gamintojo kodas	Mato vienetas	Kaina € be PVM

Mova su vidiniu sriegiu

NG: KU8



11923125	AAF237	D25×¾"		vnt.	9,21
11923132	AAF238	D32×1"		vnt.	10,65
11923140	AAF239	D40×1¼"		vnt.	12,98
11923150	AAF240	D50×1½"		vnt.	28,02
11923163	AAF241	D63×2"		vnt.	39,86

Alkūnė

NG: KU8



11924125	AAF249	D25		vnt.	15,63
11924132	AAF250	D32		vnt.	20,78
11924140	AAF251	D40		vnt.	28,04
11924150	AAF252	D50		vnt.	60,80
11924163	AAF253	D63		vnt.	84,89

Alkūnė su vidiniu sriegiu

NG: KU8



11925132	AAF261	D32×1"		vnt.	19,10
11925140	AAF262	D40×1¼"		vnt.	26,86
11925163	AAF263	D63×2"		vnt.	72,67

Alkūnė su išoriniu sriegiu

NG: KU8



11926132	AAF264	D32×1"		vnt.	20,04
11926134	AAF265	D40×1"		vnt.	27,79
11926140	AAF266	D40×1¼"		vnt.	27,79

Trišakis

NG: KU8



11927125	AAF278	D25		vnt.	23,33
11927132	AAF279	D32		vnt.	31,00
11927140	AAF280	D40		vnt.	41,89
11927150	AAF281	D50		vnt.	88,32

Kalaus ketaus flanšinės sklendės

Sklendė F4 vandeniui, trumpa, be valdymo rato, PN10

NG: KGP



13833040	AAI252	DN50	L=150 mm	0605030014	vnt.	96,70
13833042	AAI253	DN65	L=170 mm	0606530014	vnt.	127,40 *
13833044	AAI254	DN80	L=180 mm	0608030014	vnt.	129,47
13833048	AAI255	DN100	L=190 mm	0610030014	vnt.	144,57
13833050	AAO144	DN125	L=200 mm	0612530014	vnt.	368,25 *
13833052	AAI256	DN150	L=210 mm	0615030014	vnt.	234,27 *
13833054	AAI257	DN200	L=230 mm	0620030004	vnt.	452,10 *

Valdymo ratas flanšinėms sklendėms F4

NG: KGP



13883102	AAR156	DN50	0805001000	vnt.	14,11
13883104	AAI243	DN65-80	0808002000	vnt.	17,17
13883106	AAI244	DN100	0810001000	vnt.	20,22
13883108	AAI245	DN125-150	0815002000	vnt.	20,47 *
13883110	AAI246	DN200	0820001000	vnt.	28,71 *

GEBERIT PLUVIA stogo lietaus nuotekų sistema

HDPE vamzdžiai, ilgis 5 m

NG: KAD



Kodas	SAP kodas	Prekės aprašymas	Gamintojo kodas	Mato vienetas	Kaina € be PVM
HGZ890		D40	360.000.16.0	vnt.	2,45
HGZ892		D50	361.000.16.0	vnt.	2,94
HGZ893		D56	363.000.16.0	vnt.	3,29
HGZ894		D63	364.000.16.0	vnt.	3,85
HGZ895		D75	365.000.16.0	vnt.	4,52
HGZ896		D90	366.000.16.0	vnt.	6,22
HGZ880		D110	367.000.16.0	vnt.	9,64
HGZ881		D125	368.000.16.0	vnt.	12,54
HGZ882		D160	369.000.16.0	vnt.	19,07

HDPE alkūnės

NG: KAD



Kodas	SAP kodas	Prekės aprašymas	Gamintojo kodas	Mato vienetas	Kaina € be PVM
HGZ550		D40×135°	360.045.16.1	vnt.	1,58
HGZ552		D50×135°	361.045.16.1	vnt.	1,74
HGZ555		D56×135°	363.045.16.1	vnt.	2,97
HGZ558		D63×135°	364.045.16.1	vnt.	2,97
HGZ561		D75×135°	365.045.16.1	vnt.	4,73
HGZ564		D90×135°	366.045.16.1	vnt.	6,43
HGZ535		D110×135°	367.045.16.1	vnt.	6,92
HGZ541		D125×135°	368.045.16.1	vnt.	9,35
HGZ546		D160×135°	369.045.16.1	vnt.	21,63
HGZ551		D40×90°, su ilgesne dalimi	360.055.16.1	vnt.	1,74
HGZ554		D50×90°, su ilgesne dalimi	361.055.16.1	vnt.	2,06
HGZ557		D56×90°, su ilgesne dalimi	363.055.16.1	vnt.	2,81
HGZ560		D63×90°, su ilgesne dalimi	364.055.16.1	vnt.	2,97

HDPE elektros srove virinamos movos

NG: KAD



Kodas	SAP kodas	Prekės aprašymas	Gamintojo kodas	Mato vienetas	Kaina € be PVM
HGZ461		D40	360.771.16.1	vnt.	2,97
HGZ462		D50	361.771.16.1	vnt.	3,44
HGZ463		D56	363.771.16.1	vnt.	4,73
HGZ464		D63	364.771.16.1	vnt.	5,18
HGZ465		D75	365.771.16.1	vnt.	5,18
HGZ466		D90	366.771.16.1	vnt.	5,81
HGZ455		D110	367.771.16.1	vnt.	6,60
HGZ456		D125	368.771.16.1	vnt.	9,07
HGZ457		D160	369.771.16.1	vnt.	11,86

HDPE kompensacinės movos, horizontaliam arba vertikaliam montavimui

NG: KAD



Kodas	SAP kodas	Prekės aprašymas	Gamintojo kodas	Mato vienetas	Kaina € be PVM
HGZ490		D40	360.700.16.1	vnt.	10,33
HGZ491		D50	361.700.16.1	vnt.	10,33
HGZ492		D56	363.700.16.1	vnt.	10,33
HGZ493		D63	364.700.16.1	vnt.	11,98
HGZ494		D75	365.700.16.1	vnt.	10,33
HGZ495		D90	366.700.16.1	vnt.	10,65
HGZ483		D110	367.700.16.1	vnt.	11,26
HGZ484		D125	368.700.16.1	vnt.	18,81
HGZ485		D160	369.700.16.1	vnt.	31,93

HDPE trišakiai

NG: KAD



Kodas	SAP kodas	Prekės aprašymas	Gamintojo kodas	Mato vienetas	Kaina € be PVM
HHA029		D50×40×135°	361.109.16.1	vnt.	3,73
HHA030		D50×50×135°	361.112.16.1	vnt.	3,73
HHA043		D90×50×135°	366.112.16.1	vnt.	7,84
HGZ995		D110×50×135°	367.112.16.1	vnt.	9,52
HGZ993		D110×110×135°	367.135.16.1	vnt.	9,52
HHA005		D160×110×135°	369.135.16.1	vnt.	46,36

HDPE simetriškos redukcijos

NG: KAD



Kodas	SAP kodas	Prekės aprašymas	Gamintojo kodas	Mato vienetas	Kaina € be PVM
HGZ845		D50×40	361.559.16.1	vnt.	1,45
HGZ846		D56×40	363.559.16.1	vnt.	1,90
HGZ847		D56×50	363.560.16.1	vnt.	1,90
HGZ850		D63×56	364.565.16.1	vnt.	2,18
HGZ853		D75×56	365.565.16.1	vnt.	2,49

GEBERIT

GEBERIT PLUVIA

TEGUL **LYJA**

Aukščiausios kokybės stogo lietaus vandens surinkimo sprendimai



KNOW HOW INSTALLED

Geberit Pluvia patikimai ir veiksmingai surenka lietaus vandenį nuo stogų. Įrengiant šią sistemą ne tik naudojama mažiau medžiagų, bet ir sutaupoma daugiau vietos, lyginant su savitakinėmis lietaus nuotekų sistemomis – dar vienas Geberit Pluvia sistemos privalumas. Kruopščiai apgalvota technologija, inovatyvios detalės ir visapusiškas aptarnavimas – Geberit nesustodamas nustato naujus patikimumo ir kokybės standartus, pradedant sistemos projektavimu. Jau šiandien siūlome BIM 3D projektavimą ir hidraulinių skaičiavimų galimybes „Autodesk Revit" aplinkoje.

→ Daugiau informacijos: www.geberit.lt

Kodas	SAP kodas	Prekės aprašymas	Gamintojo kodas	Mato vienetas	Kaina € be PVM
	HGZ818	D50×40, trumpa	361.558.16.1	vnt.	1,45
	HGZ820	D56×50, trumpa	363.561.16.1	vnt.	1,90
	HGZ822	D63×50, trumpa	364.561.16.1	vnt.	2,18
	HGZ825	D75×50, trumpa	365.561.16.1	vnt.	2,49
	HGZ831	D90×75, trumpa	366.576.16.1	vnt.	3,61
	HGZ804	D110×50, trumpa	367.561.16.1	vnt.	3,88
	HGZ809	D125×110, trumpa	368.586.16.1	vnt.	8,06

HDPE jungtys

NG: KAD

	HGZ506	Mova su tarpine, D110 mm	367.779.16.3	vnt.	7,95
	HGZ418	Vamzdyno revizija su užsukamu dangteliu, D110×110×90°	367.451.16.1	vnt.	27,09

Pluvia įlajos ir priedai

NG: KAD



	CDX182	Stogo įlaja su užspaudimo žiedu, sintetinėms stogo dangoms: 12 l/s	359.105.00.1	vnt.	200,42
	CFI586	Stogo įlaja su kontaktiniu lakštu (prilydomai dangai), 12 l/s	359.108.00.1	vnt.	148,64
	HGZ779	Šildymo juosta, 230 V 11.2 W	359.042.00.1	vnt.	115,35
	HGZ778	Pluvia įlajos šildymo žiedas 230 V/8 W	359.971.00.1	vnt.	147,84

HDPE tvirtinimo sistema

NG: KAD



	HGZ520	PluviaFix profilio plėtimosi laikiklis	362.865.26.1	vnt.	0,93
	HGZ788	PluviaFix metalinis kvadratinis profilis, 30×30×0,2 cm, L=5000 mm	362.863.26.1	vnt.	6,50
	HGZ446	PluviaFix profilio jungtis	362.864.26.1	vnt.	5,76
	HGZ783	PluviaFix montavimo profilio laikiklis	362.862.26.1	vnt.	2,00
	HGZ777	Apvali vamzdžių laikiklių montavimo plokštelė, M10	362.837.26.1	vnt.	3,33
	HGZ867	Reguliuojamas vamzdžio laikiklis, M10, D40 mm	360.843.00.2	vnt.	3,33
	HGZ869	Reguliuojamas vamzdžio laikiklis, M10, D50 mm	361.843.00.2	vnt.	3,61
	HGZ786	PluviaFix M10 montavimo varžtas, L=500 mm	362.836.00.1	vnt.	2,90

HL stogo įlaja su lapų gaudykle

NG: KAM



13385207V	*ALY298*	DN110	HL62/1	vnt.	95,52

UPONOR lanksčių izoliuotų vamzdžių sistema

ECOFLEX izoliuoti vamzdžiai

NG: KBI



	ASU077	Thermo Single 75×6,8 /200	1018114	m	60,00 *
	AAH058	Thermo Single 90×8,2 /200	1018115	m	75,00 *
	AAN695	Thermo Single 110×10,0 /200	1018116	m	89,00 *
	ACQ953	Thermo Twin 2×25×2,3 /175	1018134	m	35,00 *
	ACQ954	Thermo Twin 2×32×2,9 /175	1018135	m	39,00
	ACQ955	Thermo Twin 2×40×3,7 /175	1018136	m	41,00 *
	AAH059	Thermo Twin 2×50×4,6 /200	1018137	m	60,00 *
	ASU080	Thermo Twin 2×63×5,8 /200	1018138	m	70,00 *
	HGX918	Thermo Varia Twin vamzdis 2×25×2,3/140 (200 m)	1018238	m	28,00 *
	HAX572	Thermo Varia Twin vamzdis 2×32×2,9/140 (200 m)	1018239	m	32,00 *
	HGX928	Thermo Varia Twin vamzdis 2×40×3,7/140 (200 m)	1018240	m	33,00 *
	HGX929	Thermo Varia Twin vamzdis 2×50×4,6 /175 (200 m)	1018241	m	50,00 *
	CKH856	Quattro MIDI vamzdis 2×25×2,3-25×3,5-20×2,8/140 (200 m)	1086836	m	35,00 *
	CKH857	Quattro MIDI vamzdis 2×32×2,9-25×3,5-20×2,8/140 (200 m)	1086837	m	37,00
	CFL581	Quattro 2×25×2,3-25×3,5-20×2,8/175	1084887	m	45,00 *
	CFL527	Quattro 2×32×2,9-25×3,5-20×2,8/175	1084888	m	47,00
	CFL534	Quattro 2×32×2,9-32×4,4-20×2,8/175	1084889	m	56,00 *
	HGX935	Quattro 2×32×2,9-2×32×4,4 /175	1044018	m	59,00 *
	HAX581	Quattro 2×32×2,9-32×4,4-25×3,5/175	1018149	m	50,00 *
	HGX936	Quattro 2×40×3,7-2×40×5,5 /200	1044019	m	75,00 *
	CFL537	Quattro 2×40×3,7-32×4,4-20×2,8/200	1084891	m	77,00 *
	CDF190	Quattro 2×40×3,7-40×5,5-25×3,8/200	1084890	m	80,00 *



ECOFLEX izoliuotų vamzdžių jungtys ir izoliacija

NG: KBI

Kodas	SAP kodas	Prekės aprašymas	Gamintojo kodas	Mato vienetas	Kaina € be PVM
	VTA093	WIPEX jungtis D25×2,3×1" išoriniu sriegiu, 6 bar	1018328	vnt.	25,00 *
	AFF021	WIPEX jungtis D32×2,9×1" išoriniu sriegiu, 6 bar	1018329	vnt.	25,00
	VTA093	WIPEX jungtis D40×3,7×1¼" išoriniu sriegiu, 6 bar	1018330	vnt.	33,00 *
	VTA093	WIPEX jungtis D50×4,6×1¼" išoriniu sriegiu, 6 bar	1018331	vnt.	39,00 *
	VTA093	WIPEX jungtis D63×5,8×2" išoriniu sriegiu, 6 bar	1018332	vnt.	64,00 *
	VTA093	WIPEX jungtis D75×6,8×2" išoriniu sriegiu, 6 bar	1018333	vnt.	99,00 *
	VTA093	WIPEX jungtis D90×8,2×3" išoriniu sriegiu, 6 bar	1018334	vnt.	150,00 *
	VTA093	WIPEX jungtis D110×10×3" išoriniu sriegiu, 6 bar	1018335	vnt.	205,00 *
	AQH157	TA jungtis 18×2,5×1" išoriniu sriegiu, 10 bar	1034012	vnt.	30,00
	VTA093	WIPEX dviguba jungtis D25×2,3, 6 bar	1042972	vnt.	35,00 *
	VTA093	WIPEX dviguba jungtis D32×2,9, 6 bar	1042973	vnt.	45,00 *
	VTA093	WIPEX dviguba jungtis D40×3,7, 6 bar	1042980	vnt.	59,00 *
	VTA093	WIPEX dviguba jungtis D50×4,6, 6 bar	1042984	vnt.	90,00 *
	VTA093	WIPEX dviguba jungtis D63×5,8, 6 bar	1042981	vnt.	135,00 *
	VTA093	WIPEX dviguba jungtis D75×6,8, 6 bar	1042985	vnt.	260,00 *
	VTA093	WIPEX dviguba jungtis D90×6,8, 6 bar	1042986	vnt.	310,00 *
	VTA093	WIPEX dviguba jungtis D110×10, 6 bar	1042987	vnt.	450,00 *
	VTA093	Trišakio izoliacija 140-90-68	1060986	kompl.	420,00 *
	VTA093	Trišakio izoliacija 200-175-140	1060982	kompl.	500,00 *
	VTA093	Tiesi izoliacija 200-175-140	1060984	kompl.	390,00 *
	VTA093	Alkūnės izoliacija 200-175-140	1060985	kompl.	450,00 *
	VTA093	TWIN gaubtas 22+28-25+32+40/175	1034306	vnt.	65,00 *
	VTA093	TWIN gaubtas 25+32+40/175	1018309	vnt.	58,00 *
	VTA093	TWIN gaubtas 25+32+50/175	1018308	vnt.	68,00 *
	VTA093	TWIN gaubtas 40+50+63/200	1018307	vnt.	72,50 *
	VTA093	QUATTRO gaubtas 175	1018306	vnt.	66,50 *
	VTA093	QUATTRO gaubtas 200	1034308	vnt.	93,00 *







Latakai ir infiltracinės sistemos

ACO latakai ir priedai

NG: KGS

Kodas	SAP kodas	Prekės aprašymas	Gamintojo kodas	Mato vienetas	Kaina € be PVM
	HHA503	ACO Hexaline plastikinis latakas 1000×129×82 mm su plastikinėmis „Mikrogrip“ grotelėmis	319310	vnt.	11,47
	HHA505	ACO Hexaline priedų rinkinys (2 galinės sienelės, lapų gaudyklė ir vertikalaus pasijungimo jungtis)	319287	vnt.	7,65
	HHA507	ACO Hexaline kampinio sujungimo elementas	19280	vnt.	12,75
	CIQ490	ACO XtraPoint plastikinis trapas 250×250 mm su plastikinėmis grotelėmis ir išvdimu DN100	319430	vnt.	77,75









HAURATON latakai RECYFIX STANDARD 100, apkrovos klasė A15-C250

NG: KGS

Kodas	SAP kodas	Prekės aprašymas	Gamintojo kodas	Mato vienetas	Kaina € be PVM
13461610V	ARH640	Tipas 01 su juostinėmis grotelėmis, 1000×160×135 mm, AUTO	40231	vnt.	36,49
13461611V	ARH642	Įtekėjimo dėžė STANDARD su grotelėmis, DN100, 500×160×419 mm, AUTO	40256	vnt.	73,85
13461620V	ARH641	Tipas 01 su GUGI tinklinėmis grotelėmis, 1000×160×135 mm, C250 K.K	40234	vnt.	58,21
13461621V	ARH643	Įtekėjimo dėžė STANDARD su grotelėmis, DN100, 500×160×419 mm. C250 K.K.	40259	vnt.	81,09









Kodas	SAP kodas	Prekės aprašymas	Gamintojo kodas	Mato vienetas	Kaina € be PVM	
HAURATON latakai TOP X, apkrovos klasė A15, Kombi-elementai pagaminti iš PP						NG: KGS
	ATN715	Latakas 1000×119×89, juodas, su juostinėmis grotelėmis, cinkuoto plieno	44300	vnt.	16,52	
	ATN716	Latakas 1000×119×89 su tinklinėmis grotelėmis MW 8/21, PP, spalva – juoda	44320	vnt.	15,11	
	ATN806	TOP X montavimo rinkinys su galinėmis sienelėmis ir DN100 vamzdžio jungtimi	44340	vnt.	9,08	
	ATN807	TOP X montavimo rinkinys su galinėmis sienelėmis ir DN100 vamzdžio jungtimi ir sifonu	44343	vnt.	15,20	
HAURATON latakai FASERFIX KS 100, apkrovos klasė A15-F900						NG: KGS
1341760V	ASE925	Tipas 01, 1000×160×160 mm	8000	vnt.	46,63	
1341765V	ASE930	Tipas 010, 1000×160×214 mm	8042	vnt.	50,10	
HAURATON latakai FASERFIX KS 100, apkrovos klasė A15-F900, elementai su 0,6% dugno nuolydžiu						NG: KGS
1341767V	ASE932	Tipas 1, 1000×160×160/166	8001	vnt.	50,10	
1341768V	ASE933	Tipas 2, 1000×160×166/172	8002	vnt.	50,10	
1341769V	ASE934	Tipas 3, 1000×160×172/178	8003	vnt.	50,10	
1341770V	ASE935	Tipas 4, 1000×160×178/184	8004	vnt.	50,10	
1341771V	ASE936	Tipas 5, 1000×160×184/190	8005	vnt.	50,10	
1341772V	ASE937	Tipas 6, 1000×160×190/196	8006	vnt.	50,10	
1341773V	ASE938	Tipas 7, 1000×160×196/202	8007	vnt.	50,10	
1341774V	ASE939	Tipas 8, 1000×160×202/208	8008	vnt.	50,10	
1341775V	ASE940	Tipas 9, 1000×160×208/214	8009	vnt.	50,10	
1341776V	ASE941	Tipas 10, 1000×160×214/220	8010	vnt.	50,10	
1341762V	ASE927	Grotelės KS100, 500 mm, juostinės, kaliojo ketaus, C250	8064	vnt.	18,54	
1341763V	ASE928	Grotelės KS100, 500 mm, tinklinės, kaliojo ketaus, E600	8079	vnt.	27,80	
1341787V	ASE952	Įtekėjimo dėžė KS100, DN100, 500×160×500 mm	8052	vnt.	90,94	
1341764V	ASE929	Galinė sienelė, tipas 020	8083	vnt.	4,63	

Tvirtinimo ir sandarinimo medžiagos, kiti priedai

Tvirtinimo detalės

ERICO vamzdžio laikiklis cinkuotas						NG: KHJ
13232004	AAH488	DN15×M8/10	586102	vnt.	0,48	
13232006	AAH489	DN20×M8/10	586103	vnt.	0,51	
13232008	AAH490	DN25×M8/10	586104	vnt.	0,55	
13232010	AAH491	DN32×M8/10	586106	vnt.	0,60	
13232012	AAH492	DN40×M8/10	586107	vnt.	0,75	
13232014	AAH493	DN50×M8/10	586108	vnt.	0,81	
13232016	AAH494	DN65×M8/10	586110	vnt.	1,01	
13232018	AAH495	DN80×M8/10	586111	vnt.	1,09	
13232020	AAH496	DN100×M8/10	586114	vnt.	1,58	

Kodas	SAP kodas	Prekės aprašymas	Gamintojo kodas	Mato vienetas	Kaina € be PVM

ERICO vamzdžio laikiklis su guma cinkuotas

NG: KHJ



	CFQ441	DN8×M8/10, ¼" (11-15 mm)	586001	vnt.	0,54
	CFQ431	DN10×M8/10, ⅜" (15-19 mm)	586002	vnt.	0,54
	CFQ434	DN15×M8/10, ½" (19-25 mm)	586003	vnt.	0,59
	CFQ438	DN20×M8/10, ¾" (25-31 mm)	586004	vnt.	0,64
	CFQ445	DN25×M8/10, 1" (31-37 mm)	586005	vnt.	0,70
	CFQ442	DN32×M8/10, 1¼" (37-44 mm)	586006	vnt.	0,76
	CFQ432	DN40×M8/10, 1½" (44-50 mm)	586007	vnt.	0,93
	CFQ433	M8/10 (50-58 mm)	586008	vnt.	0,96
	CFQ437	DN50×M8/10, 2" (58-68 mm)	586009	vnt.	1,05
	CFQ444	DN65×M8/10, 2½" (68-78 mm)	586010	vnt.	1,11
	CFQ440	M8/10 (78-88 mm)	586011	vnt.	1,53
	CFQ430	DN80×M8/10, 3" (88-98 mm)	586012	vnt.	1,60
	CFQ435	DN90×M8/10, 3½" (98-108 mm)	586013	vnt.	2,09
	CFQ439	DN100×M8/10, 4" (108-118 mm)	586014	vnt.	2,19
	CFQ436	M8/10 (118-128 mm)	586015	vnt.	2,41
	CFQ443	M8/10 (128-138 mm)	586016	vnt.	2,75
13232062	AFF924	DN125×M8/10 (133-141)	80120213300	vnt.	3,05
13232064	AFP395	DN150×M8/10 (159-162)	595960	vnt.	3,69
13232066	AGC808	DN200×M8/10 (198-202)	595971	vnt.	4,41
3232065V	ATC548	DN150×M8/10 (165-168)	595970	vnt.	3,72
3232067V	ATC549	DN200×M8/10 (216-220)	595973	vnt.	4,98

ERICO sprinklerių sistemos laikiklis

NG: KHJ



597860	ATM382	½",	DN15, 21,3 mm, M10	597860	vnt.	0,42 *
597870	ATM383	¾",	DN20, 26,9 mm, M10	597870	vnt.	0,43
597880	AGC498	1",	DN25, 33,7 mm, M10	597880	vnt.	0,47
597890	AGC499	1¼",	DN32, 42,4 mm, M10	597890	vnt.	0,51
597900	AGC500	1½",	DN40, 48,3 mm, M10	597900	vnt.	0,54
597910	AGC501	2",	DN50, 60,3 mm, M10	597910	vnt.	0,56
597920	AGC502	2½",	DN65, 76 mm, M10	597920	vnt.	1,04
597930	AGC503	3",	DN80, 89 mm, M10	597930	vnt.	1,16
597940	AGC504	4",	DN100, 114 mm, M10	597940	vnt.	1,61
597950	ATM384	5",	DN125, 140 mm, M12	597950	vnt.	3,05 *
597960	ATM385	6",	DN150, 150 mm, M12	597960	vnt.	3,34 *
597970	ATM386	8",	DN200, 200 mm, M12	597970	vnt.	4,83 *

NICZUK sprinklerių sistemos laikiklis (kilpos formos) cinkuotas ZPF (FM sertifikatas)

NG: KHJ



	CKF947	1", DN25 (33-35 mm), M10, apkrova 4500 N	80511120330	vnt.	0,64
	CKF944	1¼", DN32 (42-45 mm), M10, apkrova 4500 N	80511100420	vnt.	0,67
	CKF934	1½", DN40 (48-50 mm), M10, apkrova 4500 N	80511100480	vnt.	0,69
	CKF930	2", DN50 (58-62 mm), M10, apkrova 4500 N	80511100600	vnt.	0,73
	CKF931	2½", DN65 (75-78 mm), M10, apkrova 6500 N	80511100760	vnt.	1,10
	CKF948	3", DN80 (87-91 mm), M10, apkrova 6500 N	80511100890	vnt.	1,20
	CKF941	4", DN100 (110-118 mm), M10, apkrova 6500 N	80511121100	vnt.	1,37
	CKF936	5", DN125 (137-147 mm), M12, apkrova 6500 N	80511121390	vnt.	1,72
	CKF938	6", DN150 (167-178 mm), M12, apkrova 7000 N	80511121680	vnt.	2,04
	CKF933	8", DN200 (217-224 mm), M16, apkrova 7000 N	80511162190	vnt.	4,68

NICZUK sprinklerių sistemos apkaba cinkuota DN-F, DN-F-V (FM sertifikatas)

NG: KHJ



	CKF928	¾", DN20 (25-30 mm), M10, apkrova 3100 N	80560002600	vnt.	2,00
	CKF940	1", DN25 (31-35 mm), M10, apkrova 3100 N	80560003300	vnt.	2,15
	CKF935	1¼", DN32 (40-45 mm), M10, apkrova 3100 N	80560004200	vnt.	2,29
	CKF937	1½", DN40 (48-53 mm), M10, apkrova 3100 N	80560004800	vnt.	2,41
	CKF932	2", DN50 (60-65 mm), M10, apkrova 3100 N	80550006000	vnt.	2,64
	CKF945	2½", DN65 (76-81 mm), M10, apkrova 4500 N	80550007600	vnt.	3,19
	CKF942	3", DN80 (88-93 mm), M10, apkrova 4500 N	80550008900	vnt.	3,37
	CKF943	4", DN100 (110-116 mm), M12, apkrova 5200 N	80550011000	vnt.	3,96
	CKF939	5", DN125 (140-148 mm), M12, apkrova 5800 N	80530013900	vnt.	6,72
	CKF929	6", DN150 (167-173 mm), M16, apkrova 6900 N	80550016800	vnt.	8,06
	CKF946	8", DN200 (219-225 mm), M16, apkrova 8200 N	80560021900	vnt.	11,25

Kodas	SAP kodas	Prekės aprašymas	Gamintojo kodas	Mato vienetas	Kaina € be PVM

Tvirtinimo profiliai cinkuoti, „L“ formos, ilgis 2 m

NG: KHJ



13231014	AAH471	30×30×2 mm		m	1,89
13231016	AAH472	30×30×3 mm		m	2,74

Tvirtinimo profilis cinkuotas, „U“ formos, ilgis 2 m

NG: KHJ



13231004	AAH469	30×30×2 mm		m	2,82
13231006	AAH470	30×30×3 mm		m	3,97

WALRAVEN tvirtinimo profilis cinkuotas, „C“ formos, ilgis 2 m

NG: KHJ



	HAY032	41×21×2,5 mm	6505225	m	5,54 *
	HAY033	41×41×1,5 mm	6505244	m	4,85
	HAY034	41×41×2,5 mm	6505245	m	6,41

Tvirtinimas prie sienos, cinkuotas

NG: KHJ



13231122	AAH475	L=250 mm		vnt.	3,65
13231123	AAH476	L=300 mm		vnt.	4,15
13231124	AAH477	L=400 mm		vnt.	4,99
13231126	AAH478	L=600 mm		vnt.	6,53
13231128	AAH479	L=800 mm		vnt.	9,56
13231129	AOF833	L=1000 mm		vnt.	14,95

WALRAVEN tvirtinimo elementas „V“ formos

NG: KHJ



13231140V	ATG097	„V“ formos laikiklis	6785001	vnt.	0,90

WALRAVEN laikikliai metalinėms sijoms

NG: KHJ



13230280	AFG216	TK10-M8	6003008	vnt.	1,39
1339810	ANQ478	TKN10-M10	6003010	vnt.	1,47

Tvirtinimo plokštelė srieginiam strypui, cinkuota M8/M10

NG: KHJ



	AAH446	M8/M10		vnt.	1,14

Auselė cinkuota su vidiniu sriegiu

NG: KHJ



13253208	AFE030	M8		vnt.	0,28

Varžtas cinkuotas DIN933 8.8 klasės

NG: KHJ



13238275	ARG263	M6×25 mm		vnt.	0,03
13238295	ARG268	M8×25 mm		vnt.	0,06
13238296	ARG264	M8×30 mm		vnt.	0,06
13238298	ARG265	M8×40 mm		vnt.	0,07
	CKR518	M8×60 mm		vnt.	0,11
13238315	ARG266	M10×30 mm		vnt.	0,18
13238338	ARG267	M12×50 mm		vnt.	0,21
13238339V	ATP356	M12×60 mm		vnt.	0,22

Varžtas cinkuotas DIN 933 8.8 klasės, 10 vnt./pak.

NG: KHJ



3238274	AFE003	M6×20 mm	85-B93306020	pak.	0,60
3238276	AFE004	M6×30 mm	85-B93306030	pak.	0,69
85-B93308016	ASK446	M8×16 mm	85-B93308016	pak.	0,63
3238294	AFE005	M8×20 mm	85-B93308020	pak.	0,82
70241144T	ANF172	M8×30 mm	85-B93308030	pak.	0,88
3238298	AFE006	M8×40 mm	85-B93308040	pak.	1,02
70241145T	ANF173	M8×50 mm	85-B93308050	pak.	1,20

Kodas	SAP kodas	Prekės aprašymas	Gamintojo kodas	Mato vienetas	Kaina € be PVM
3238314	AFE007	M10×25 mm	85-B93310025	pak.	1,23
3238319	AFE008	M10×50 mm	85-B93310050	pak.	1,80
70241146T	ANF174	M12×20 mm	85-B93312020	pak.	1,89
3238336	AFE009	M12×40 mm	85-B93312040	pak.	2,16
3238338	AFE010	M12×50 mm	85-B93312050	pak.	2,36

Varžtas cinkuotas DIN931 8.8 klasės

NG: KHJ



13237874	AFE015	M12×120 mm	vnt.	0,82
13237874	AMC384	M16×65 mm	vnt.	0,47
	CFR147	M16×75 mm	vnt.	0,53
	AFE014	M16×80 mm	vnt.	0,55
	AMH060	M20×80 mm	vnt.	0,85
13237896	AJK595	M20×90 mm	vnt.	0,89
	AMH075	M24×100 mm	vnt.	1,52

Varžtas cinkuotas DIN 931 8.8 klasės, 10 vnt./pak.

NG: KHJ



70241143T	ANF171	M8×70 mm	85-B93108070	pak.	1,85
3236335	AFE011	M12×60 mm	85-B93112060	pak.	3,16

Srieginis strypas cinkuotas DIN975 4.8 klasės

NG: KHJ



13211108	AAH152	M8×2000 mm	m	0,79
13211110	AAH153	M10×2000 mm	m	0,92
13211112	AAH154	M12×2000 mm	m	1,60

Srieginis strypas cinkuotas DIN975 8.8 klasės

NG: KHJ



	CFR131	M6×1000 mm	m	0,85 *
	CFR134	M8×1000 mm	m	1,06
	CFR137	M10×2000 mm	m	1,56 *
	CFR135	M12×1000 mm	m	2,09
	CFR125	M16×1000 mm	m	4,29
	CFR126	M20×1000 mm	m	6,46
	CFR128	M24×1000 mm	m	7,87

Veržlė cinkuota DIN934 8.8 klasės

NG: KHJ



13246206	ARG275	M6	vnt.	0,03
13246208	ARG276	M8	vnt.	0,03
13246210	ARG277	M10	vnt.	0,05
13246212	ARG278	M12	vnt.	0,07
13246244	AFE021	M16	vnt.	0,12
13246246	AFG523	M20	vnt.	0,25
	AFG522	M24	vnt.	0,31

Veržlė cinkuota DIN 934 8.8 klasės

NG: KHJ



3236106	AFE017	M6	50 vnt./pak.	85-B93406	pak.	0,81
3236108	AFE018	M8	50 vnt./pak.	85-B93408	pak.	1,19
3236110	AFE019	M10	50 vnt./pak.	85-B93410	pak.	2,12
3236112	AFE020	M12	20 vnt./pak.	85-B93412	pak.	1,35

Prailginta veržlė cinkuota DIN 6334

NG: KHJ



13211408	AAH156	M8	vnt.	0,19
13211410	AAH157	M10	vnt.	0,30

Prailginta veržlė cinkuota DIN 6334

NG: KHJ



3211413T	ANQ692	M6×20 mm	10 vnt./pak.	85-B633406	pak.	1,32
3211414T	ANQ693	M8×25 mm	10 vnt./pak.	85-B633408	pak.	1,49
3211415T	ANQ694	M10×30 mm	10 vnt./pak.	85-B633410	pak.	2,11
3211416T	ANQ695	M12×35 mm	5 vnt./pak.	85-B633412	pak.	2,24

Kodas	SAP kodas	Prekės aprašymas	Gamintojo kodas	Mato vienetas	Kaina € be PVM
Veržlė cinkuota DIN 985					NG: KHJ
3211409T	ANQ696	M6 50 vnt./pak.	85-B98506	pak.	0,96
3211410T	ANQ697	M8 50 vnt./pak.	85-B98508	pak.	2,15
3211411T	ANQ698	M10 20 vnt./pak.	85-B98510	pak.	1,58
3211412T	ANQ699	M12 20 vnt./pak.	85-B98512	pak.	2,56
Poveržlė cinkuota DIN125					NG: KHJ
13247108	ARG269	M8		vnt.	0,03
13247110	ARG270	M10		vnt.	0,03
13247112	ARG271	M12		vnt.	0,04
13247116	AFE026	M16		vnt.	0,05
	AFG520	M20		vnt.	0,06
	AFG519	M24		vnt.	0,11
Poveržlė plati, cinkuota DIN9021					NG: KHJ
13247206	ARG272	M6		vnt.	0,03
13247208	ARG273	M8		vnt.	0,04
13247210	ARG274	M10		vnt.	0,06
Poveržlė plati, cinkuota DIN9021					NG: KHJ
3247206	AFE027	M6 50 vnt./pak.	85-B902106	pak.	0,90
3247208	AFE028	M8 50 vnt./pak.	85-B902108	pak.	1,50
3247210	AFE029	M10 50 vnt./pak.	85-B902110	pak.	2,39
70241123T	ANF151	M12 25 vnt./pak.	85-B902112	pak.	2,76
Varžtas karšto cinkavimo (HDG) DIN933 8.8 klasės					NG: KHJ
	CFR146	M12×50 mm		vnt.	0,37
	CFR143	M12×60 mm		vnt.	0,45
Varžtas karšto cinkavimo (HDG) DIN931 8.8 klasės					NG: KHJ
	CFR148	M16×65 mm		vnt.	0,76
	ABS285	M16×75 mm		vnt.	0,83
	CFR142	M20×80 mm		vnt.	1,49
	CFR141	M20×90 mm		vnt.	1,55
	CFR150	M24×100 mm		vnt.	2,41
Srieginis strypas karšto cinkavimo (HDG) DIN975 8.8 klasės					NG: KHJ
	CFR129	M8×1000 mm		m	1,41 *
	CFR120	M10×2000 mm		m	2,27 *
	ABF190	M12×1000 mm		m	2,87
	CFR122	M16×1000 mm		m	6,19
	ACY917	M20×1000 mm		m	8,43
	CFR121	M24×1000 mm		m	10,08
Veržlė karšto cinkavimo (HDG) DIN934 8.8 klasės					NG: KHJ
	CFR117	M10		vnt.	0,07 *
	CFR119	M12		vnt.	0,08
	AAD158	M16		vnt.	0,16
	ACR109	M20		vnt.	0,25
	AAD159	M24		vnt.	0,48
Poveržlė karšto cinkavimo (HDG) DIN125 8.8 klasės					NG: KHJ
	CFR132	M10		vnt.	0,05 *
	CFR133	M12		vnt.	0,05
	ACR103	M16		vnt.	0,06
	ACR104	M20		vnt.	0,10
	ACR105	M24		vnt.	0,21

Kodas	SAP kodas	Prekės aprašymas	Gamintojo kodas	Mato vienetas	Kaina € be PVM	
Varžtas nerūdijančio plieno A4 (AISI 316) DIN931 8.8 klasės						NG: KHJ
	ATM854	M16×65 mm		vnt.	1,51	
	AES558	M16×75 mm		vnt.	1,58	
	AJK601	M20×80 mm		vnt.	2,73	
	AJK602	M20×90 mm		vnt.	2,82	
	CFR149	M24×100 mm		vnt.	4,96	
Varžtas nerūdijančio plieno A4 (AISI 316) DIN933 8.8 klasės						NG: KHJ
	CFR144	M12×50 mm		vnt.	0,57	
	CFR145	M12×60 mm		vnt.	0,73	
Srieginis strypas nerūdijančio plieno A4 (ASI 316) DIN975 8.8 klasės						NG: KHJ
	CFR123	M8×1000 mm		m	3,94	
	ASF572	M10×2000 mm		m	4,60	
	CFR124	M12×1000 mm		m	5,80	
	CFR115	M16×1000 mm		m	8,60	
	CFR114	M20×1000 mm		m	16,70	
	CFR116	M24×1000 mm		m	25,70	
Veržlė nerūdijančio plieno A4 (AISI 316) DIN934 8.8 klasės						NG: KHJ
	ASF575	M8		vnt.	0,06	
	CFR118	M10		vnt.	0,10	
	CFR130	M12		vnt.	0,16	
	AJK586	M16		vnt.	0,32	
	AJK587	M20		vnt.	0,58	
	AJK606	M24		vnt.	0,90	
Poveržlė nerūdijančio plieno A4 (AISI 316) DIN125 8.8 klasės						NG: KHJ
	ASF573	M8		vnt.	0,03	
	CFR138	M10		vnt.	0,05	
	CFR136	M12		vnt.	0,08	
	AJK588	M16		vnt.	0,13	
	AJK589	M20		vnt.	0,18	
	AJK607	M24		vnt.	0,39	
Kaištis su sriegiu						NG: KHJ
13252108	ARG134	M8, cinkuotas		vnt.	0,18	
13252110	ARG135	M10, cinkuotas		vnt.	0,25	
13252193	ARG136	M8, žalvarinis		vnt.	0,20	
13252195	ARG137	M10, žalvarinis		vnt.	0,32	
Kaištis su sriegiu, 20 vnt./pak.						NG: KHJ
	AAH542	M10, cinkuotas	85-B7510	pak.	3,95	
3252193	AAH545	M8, žalvarinis	85-B7408	pak.	3,19	
3252195	AAH546	M10, žalvarinis	85-B7410	pak.	4,80	
70241100T	ANF128	M12, žalvarinis	85-B7412	pak.	12,31	
Kaištis nailoninis						NG: KHJ
13254006	ARG138	6×30 mm		vnt.	0,03	
13254008	ARG139	8×40 mm		vnt.	0,04	
13254010	ARG140	10×50 mm		vnt.	0,07	
Kaištis nailoninis						NG: KHJ
	CJE157	10×50 mm X1 EVO		vnt.	0,08	

Kodas	SAP kodas	Prekės aprašymas	Gamintojo kodas	Mato vienetas	Kaina € be PVM	
Kaištis nailoninis, 20 vnt./pak.						NG: KHJ
70241106T	ANF134	6,0×30 mm	85-B8306030	pak.	0,40	
70241107T	ANF135	8,0×40 mm	85-B8308040	pak.	0,54	
70241108T	ANF136	10,0×50 mm	85-B8310050	pak.	0,89	
Kaištis nailoninis, 20 vnt./pak.						NG: KHJ
70241110T	ANF138	5,0×32 mm	85-B83S05032	pak.	0,39	
70241111T	ANF139	6,0×37 mm	85-B83S06037	pak.	0,39	
70241112T	ANF140	6,0×52 mm	85-B83S06052	pak.	0,54	
70241113T	ANF141	8,0×52 mm	85-B83S08052	pak.	0,63	
70241114T	ANF142	10,0×62 mm	85-B83S10062	pak.	1,15	
70241115T	ANF143	12,0×72 mm	85-B83S12072	pak.	1,93	
70241116T	ANF144	14,0×76 mm	85-B83S14076	pak.	2,51	
FISCHER kaištis nailonis DUOPOWER						NG: KHJ
555005	CDK151	5×25 mm, 100 vnt./pak.	555005	pak.	3,20	
555006	CDK150	6×30 mm, 100 vnt./pak.	555006	pak.	4,88	
555008	CDK152	8×40 mm, 100 vnt./pak.	555008	pak.	7,02	
555010	CDK154	10×50 mm, 50 vnt./pak.	555010	pak.	6,79	
538243	CDK148	12×60 mm, 25 vnt./pak.	538243	pak.	5,01	
THORSMAN kaiščiai plastikiniai, 100 vnt./pak.						NG: KHJ
1350633	AAD171	TP1 5×25, spalva – geltona	1001025	pak.	3,21	
1350637	AAD172	TP 6×30, spalva – raudona	1003020	pak.	3,65	
Kaištis nailoninis gipsokartono plokštei, 20 vnt./pak.						NG: KHJ
13254006T	AJK608	32 mm	85-B8021	pak.	1,88	
Kaištis dujų betonui cinkuotas, 10 vnt./pak.						NG: KHJ
70241117T	ANF145	6,0×32 mm	85-B8506032	pak.	1,08	
70241118T	ANF146	8,0×38 mm	85-B8508038	pak.	2,20	
70241119T	ANF147	8,0×60 mm	85-B8508060	pak.	1,46	
70241120T	ANF148	10,0×60 mm	85-B8510060	pak.	1,68	
Kaištis nailoninis su vinimi						NG: KHJ
13252418T	AJK119	5,0×40 mm 20 vnt./pak.	85-B8105040	pak.	1,11	
13252433T	AJK120	6,0×40 mm 10 vnt./pak.	85-B8106040	pak.	0,68	
13252435T	AJK121	6,0×60 mm 10 vnt./pak.	85-B8106060	pak.	0,78	
13252437T	AJK122	6,0×80 mm 10 vnt./pak.	85-B8106080	pak.	0,92	
13252465T	AJK123	8,0×60 mm 7 vnt./pak.	85-B8108060	pak.	0,82	
13252467T	AJK124	8,0×80 mm 7 vnt./pak.	85-B8108080	pak.	1,01	
13252469T	AJK125	8,0×100 mm 7 vnt./pak.	85-B8108100	pak.	1,17	
13252471T	AJK126	8,0×120 mm 5 vnt./pak.	85-B8108120	pak.	1,01	
OBO BETTERMANN įkalamas kaištis PA, mūrvinė – galvaniškai cinkuotas plienas						NG: KHJ
1351100V	ARG691	910/SD 5×35 mm	2351021	vnt.	0,11	
1351101V	ARG692	910/SD 6×40 mm	2351064	vnt.	0,12	
FISCHER kaištis nailonis DUOPOWER su medsraigčiu						NG: KHJ
555106	CDK147	6×30 mm, 50 vnt./pak.	555106	pak.	7,73	
538246	CDK153	8×65 mm, 25 vnt./pak.	538246	pak.	8,74	
555110	CDK149	10×50 mm, 25 vnt./pak.	555110	pak.	8,49	
ONNLINE kaištis su medsraigčiu, laikikliams su M6 žalvario įvore						NG: KHJ
11590999	ATN681	8×40 mm	FXSD1	vnt.	0,15	

Kodas	SAP kodas	Prekės aprašymas		Gamintojo kodas	Mato vienetas	Kaina € be PVM	
Kaištis gipsokartono plokštei su medsraigčiu							NG: KHJ
	AJJ365	TP12, 4,5×35 mm		80-K8014	vnt.	0,17	
Kaištis cinkuotas gipsokartono plokštei							NG: KHJ
	AFE033	M5×52 mm		80-B765052	vnt.	0,23	
	AFE570	M5×65 mm		80-B765065	vnt.	0,25	
Medsraigtis su sriegine galvute							NG: KHJ
13217175	ABS241	M8×50 mm		593270	vnt.	0,07	
13217178	ABS242	M8×80 mm		593300	vnt.	0,12	
13217182	ABS243	M8×120 mm		593400	vnt.	0,19	
Medsraigtis su paslėpta galvute medžiui, cinkuotas, 50 vnt./pak.							NG: KHJ
13242514	AFE198	3,5×25 mm		85-B0135025	pak.	0,73	
13242515	AFE199	3,5×30 mm		85-B0135030	pak.	0,78	
13242523	AFE200	4,0×20 mm		85-B0140020	pak.	0,78	
13242524	AFE201	4,0×25 mm		85-B0140025	pak.	0,78	
13242525	AFE202	4,0×30 mm		85-B0140030	pak.	0,83	
13242527	AFE203	4,0×40 mm		85-B0140040	pak.	0,97	
13242529	AFE204	4,0×50 mm		85-B0140050	pak.	1,02	
13242555	AFE206	5,0×30 mm		85-B0150030	pak.	1,02	
13242557	AFE207	5,0×40 mm		85-B0150040	pak.	1,19	
13242559	AFE208	5,0×50 mm		85-B0150050	pak.	1,34	
Medsraigtis gipsokartono plokštei/medžiui, juodas, fosfuotas, 100 vnt./pak.							NG: KHJ
70241073T	ANF101	3,9×25 mm		85-B3039025	pak.	0,87	
70241074T	ANF102	3,9×35 mm		85-B3039035	pak.	1,08	
70241075T	ANF103	3,9×45 mm		85-B3039045	pak.	1,19	
Medsraigtis gipsokartono plokštei/medžiui, juodas, fosfuotas							NG: KHJ
1340114	AFE186	3,9×32 mm	100 vnt./pak.	85-B3139032	pak.	1,04	
1340116	AFE187	3,9×41 mm	100 vnt./pak.	85-B3139041	pak.	1,27	
70241076T	ANF104	3,9×51 mm	50 vnt./pak.	85-B3139051	pak.	0,74	
1340118	AFF654	4,2×75 mm	50 vnt./pak.	85-B3142075	pak.	1,35	
1340124	AFF655	4,8×100 mm	50 vnt./pak.	85-B3148100	pak.	2,74	
Varžtas medžiui DIN 571 cinkuotas							NG: KHJ
70241077T	ANF105	6,0×40 mm	25 vnt./pak.	85-B57106040	pak.	1,12	
70241078T	ANF106	6,0×60 mm	25 vnt./pak.	85-B57106060	pak.	1,40	
70241079T	ANF107	6,0×80 mm	25 vnt./pak.	85-B57106080	pak.	1,77	
3241320	AFD999	8,0×50 mm	25 vnt./pak.	85-B57108050	pak.	1,86	
3241335	AFE001	8,0×70 mm	25 vnt./pak.	85-B57108070	pak.	2,22	
3241345	AFE002	8,0×80 mm	25 vnt./pak.	85-B57108080	pak.	2,58	
70241080T	ANF108	8,0×100 mm	10 vnt./pak.	85-B57108100	pak.	1,53	
70241081T	ANF109	8,0×120 mm	10 vnt./pak.	85-B57108120	pak.	1,84	
70241082T	ANF110	10,0×100 mm	10 vnt./pak.	85-B57110100	pak.	2,59	
70241083T	ANF111	10,0×140 mm	10 vnt./pak.	85-B57110140	pak.	3,68	
70241084T	ANF112	10,0×180 mm	10 vnt./pak.	85-B57110180	pak.	5,04	
Savisriegis sraigtas su grąžteliu metalui, padengimas RUSPERT, 50 vnt./pak.							NG: KHJ
1341872	AFE188	4,2×13 mm		85-B6042013	pak.	1,07	
70241085T	ANF113	4,2×16 mm		85-B6042016	pak.	0,73	
70241086T	ANF114	4,2×19 mm		85-B6042019	pak.	0,80	
70241087T	ANF115	4,2×25 mm		85-B6042025	pak.	0,94	
1341874	AFE189	4,2×32 mm		85-B6042032	pak.	2,01	
Savisriegis sraigtas, padengimas RUSPERT							NG: KHJ
1341831	AFE117	4,2×13 mm	50 vnt./pak.	85-B6142013	pak.	0,81	
70241088T	ANF116	4,2×16 mm	50 vnt./pak.	85-B6142016	pak.	0,74	
70241089T	ANF117	4,2×19 mm	50 vnt./pak.	85-B6142019	pak.	0,68	

Kodas	SAP kodas	Prekės aprašymas	Gamintojo kodas	Mato vienetas	Kaina € be PVM
1341832	AFE118	4,2×25 mm 50 vnt./pak.	85-B6142025	pak.	1,13
1341833	AFE119	4,2×32 mm 50 vnt./pak.	85-B6142032	pak.	1,29
1341870	AFE120	4,2×45 mm 25 vnt./pak.	85-B6142041	pak.	0,84

Šešiakampis sraigtas cinkuotas, 10 vnt./pak.

NG: KHJ



70241090T	ANF118	6,5×40 mm	85-B6965040	pak.	1,08
70241091T	ANF119	6,5×50 mm	85-B6965050	pak.	1,27
70241092T	ANF120	6,5×70 mm	85-B6965070	pak.	1,57

Savisriegis sraigtas cinkuotas, su 6-kampe galvute, 25 vnt./pak.

NG: KHJ



98608020	AAC194	4,8×32 mm	85-B7504K48032	pak.	1,07

Medsraigtis betonui cinkuotas, 20 vnt./pak.

NG: KHJ



13075325T	AFI922	6,3×30 mm	85-B9063030	pak.	1,33
13075523T	AFI924	6,3×50 mm	85-B9063050	pak.	1,73
13075622T	AFI925	6,3×60 mm	85-B9063060	pak.	1,94

Medsraigtis dujų betonui, padengimas RUSPERT, 20 vnt./pak.

NG: KHJ



13086503T	AJK609	8,5×65 mm	85-B9580065	pak.	3,10
13089009T	AFI919	8,5×90 mm	85-B9580090	pak.	4,27
13081102T	AFI920	8,5×110 mm	85-B9580110	pak.	5,37
13081300T	AFI921	8,5×130 mm	85-B9580130	pak.	6,41

Medsraigtis betonui, padengimas RUSPERT

NG: KHJ

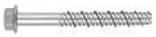

70241124T	ANF152	6,0×50 mm 10 vnt./pak.	85-B91060050	pak.	2,01
70241125T	ANF153	7,5×60 mm 10 vnt./pak.	85-B91075060	pak.	3,33
70241126T	ANF154	7,5×72 mm 10 vnt./pak.	85-B91075072	pak.	3,57
70241127T	ANF155	7,5×80 mm 10 vnt./pak.	85-B91075080	pak.	4,11
70241128T	ANF156	7,5×92 mm 10 vnt./pak.	85-B91075092	pak.	4,50
70241129T	ANF157	7,5×112 mm 10 vnt./pak.	85-B91075112	pak.	5,42
70241130T	ANF158	7,5×132 mm 10 vnt./pak.	85-B91075132	pak.	5,89
70241131T	ANF159	10,5×55 mm 10 vnt./pak.	85-B91105055	pak.	5,75
70241132T	ANF160	10,5×75 mm 10 vnt./pak.	85-B91105075	pak.	6,77
70241133T	ANF161	10,5×90 mm 10 vnt./pak.	85-B91105090	pak.	8,02
70241134T	ANF162	10,5×110 mm 10 vnt./pak.	85-B91105110	pak.	8,99
70241135T	ANF163	10,5×130 mm 10 vnt./pak.	85-B91105130	pak.	11,40
70241136T	ANF164	12,0×75 mm 5 vnt./pak.	85-B91120075	pak.	6,29
70241137T	ANF165	12,0×100 mm 5 vnt./pak.	85-B91120100	pak.	7,08
70241138T	ANF166	16,0×115 mm 5 vnt./pak.	85-B91160115	pak.	17,47
70241139T	ANF167	7,5×50 mm 10 vnt./pak.	85-B91L75050	pak.	4,39

Inkarinis varžtas cinkuotas

NG: KHJ



3253002	AAH547	M6×45 mm 20 vnt./pak.	85-B7206040	pak.	3,20
3253004	AAH548	M6×60 mm 20 vnt./pak.	85-B7206065	pak.	3,61
3253012	AAH549	M8×50 mm 20 vnt./pak.	85-B7208050	pak.	4,36
3253014	AAH550	M8×75 mm 20 vnt./pak.	85-B7208075	pak.	5,86
3253023	AAH551	M10×70 mm 10 vnt./pak.	85-B7210060	pak.	3,76
3253025	AAH552	M10×90 mm 10 vnt./pak.	85-B7210100	pak.	4,27
70241093T	ANF121	M10×120 mm 10 vnt./pak.	85-B7210120	pak.	5,81
70241094T	ANF122	M12×75 mm 10 vnt./pak.	85-B7212075	pak.	6,37
70241095T	ANF123	M12×90 mm 10 vnt./pak.	85-B7212090	pak.	7,13
70241096T	ANF124	M12×110 mm 10 vnt./pak.	85-B7212110	pak.	8,30
70241097T	ANF125	M12×140 mm 5 vnt./pak.	85-B7212140	pak.	4,44
70241098T	ANF126	M16×125 mm 5 vnt./pak.	85-B7216125	pak.	8,02
70241099T	ANF127	M16×170 mm 5 vnt./pak.	85-B7216170	pak.	9,95

PFG inkarai, 4 vnt./pak.

NG: KHJ



70241102T	ANF130	M6	85-B7706	pak.	2,83
70241103T	ANF131	M8	85-B7708	pak.	3,89
70241104T	ANF132	M10	85-B7710	pak.	7,80
70241105T	ANF133	M12	85-B7712	pak.	3,20

Kodas	SAP kodas	Prekės aprašymas	Gamintojo kodas	Mato vienetas	Kaina € be PVM	
Kniedė DIN 7337						NG: KHJ
85-B71A23208	ASK445	3,2×8 mm, nerūdijantis plienas, 50 vnt./pak.	85-B71A23208	pak.	2,71	
8355526	AFD958	3,2×8 mm, 200 vnt./pak.	85-B71AC3208	pak.	3,71	
ONNLINE tvirtinimo juosta						NG: KHJ
18351032	ADZ746	0,75×12 mm	L=25 m	pak.	11,70	
18351034	ADZ748	0,75×20 mm	L=25 m	pak.	13,71	
Tvirtinimo juosta ir sąvaržos						NG: KHJ
18715120L	AGC609	QIPBAND juosta sąvaržoms	30 m/pak.	pak.	19,77	
18715121V	ARG375	QIPCLAMP sąvaržos	25 vnt./pak.	vnt.	0,40	
OBO BETTERMANN perforuota montavimo juosta, ilgis 10 m						NG: KHJ
1317462V	ARH219	5062/LI 12×0,75 mm	1475622	vnt.	4,83	
OPAL sąvaržos, 2 vnt./pak.						NG: KHJ
E019001	ABK101	8-12 mm		pak.	0,45	
E019002	ABK102	10-16 mm		pak.	0,45	
E019003	ABK103	12-22 mm		pak.	0,45	
E019004	ABK104	16-27 mm		pak.	0,50	
E019006	ABK106	20-32 mm		pak.	0,50	
E019007	ABK107	25-40 mm		pak.	0,53	
E019120	ABO178	30-45 mm		pak.	0,61	
E019008	ABK108	40-60 mm		pak.	0,74	
E019010	ABK109	50-70 mm		pak.	0,77	
E080124	ABK111	80-100 mm		pak.	0,90	
E080125	ABK112	100-130 mm		pak.	1,03	
HAUPA PE dirželis, spalva – balta						NG: L7L
6262502	AFF047	100×2,5 mm, 100 vnt./pak.	262502	pak.	0,49	
6262508	AFF041	142×3,2 mm, 100 vnt./pak.	262508	pak.	1,05	
6262516	AFF039	199×4,8 mm, 100 vnt./pak.	262516	pak.	2,17	
6262518	AGC158	250×4,8 mm, 100 vnt./pak.	262518	pak.	3,20	
6262520	AFF037	302×4,8 mm, 100 vnt./pak.	262520	pak.	3,45	
6262522	AFF035	371×4,8 mm, 100 vnt./pak.	262522	pak.	4,45	
6262532	AFF031	370×7,6 mm, 100 vnt./pak.	262532	pak.	9,18	
6262536	AFF029	425×8,8 mm, 50 vnt./pak.	262536	pak.	7,57	
1370746V	AGC104	550×12,7 mm, 50 vnt./pak.	262546	pak.	11,77	

Vandens filtrai, minkštinimo druska, kiti priedai

Vandens filtrai						NG: KAZ
13615201V	ARI144	Vandens filtras SENIOR DUPLEX PLUS ¾"		vnt.	25,89	
13615202V	ARI145	Vandens filtras SENIOR PLUS ¾"V	3P-AFO SX-AS	vnt.	11,72	
13615203V	ARI146	Vandens filtras SENIOR PLUS ¾" HOT	3P-AFP SX-AB	vnt.	48,02	

Kodas	SAP kodas	Prekės aprašymas	Gamintojo kodas	Mato vienetas	Kaina € be PVM
13615204V	ARI147	Filtro kasetė (5 mikronai)	BTPP105	vnt.	5,53
13615205V	ARI148	Filtro kasetė (25 mikronai)	CPP110	vnt.	1,74
13615206V	ARI149	Filtro kasetė	FA10-5	vnt.	1,62
13615208V	ARI151	Filtro kasetė	PD 10	vnt.	6,98
13615209V	ARI152	Filtro kasetė	QA-10-CF	vnt.	8,11
13615210V	ARI153	Filtro kasetė	R50-BB	vnt.	26,36
	GDF427	Filtro kasetė	EPM10	vnt.	11,52
13615215V	ARI156	Vandens filtro laikiklis	D-SE	vnt.	3,80
13615216V	ARI157	Vandens filtro laikiklis	S	vnt.	2,38
13615218V	ARI159	Vandens filtro raktas	U	vnt.	2,28



Vandens minkštinimo druska

NG: KAZ

	AML789	BROXO 6-15, 25 kg		vnt.	9,84



Koncentruotas, neužšąlantis skystis šildymo ir oro kondicionavimo sistemoms

NG: KAZ

	CHP904	Etilengliukolio koncentratas su antikoroziniais priedais 20 kg		vnt.	56,00
	CHP905	Propilengliukolio koncentratas su antikoroziniais priedais 21 kg (ekologiškas)		vnt.	103,00



RAVAK TURBO CLEANER nešvarumų sifonuose valiklis 1000 g.

NG: KAZ

X01105	HCH371	RAVAK TURBO CLEANER valiklis	X01105	vnt.	5,58



Vėdinimas ir oro kondicionavimas

Cinkuoti ortakiai, fasoninės dalys, sistemos elementai

Apvalūs ortakiai, fasoninės dalys

Ortakiai spiraliniai, ilgis 3 m

NG: KHN



Kodas	SAP kodas	Prekės aprašymas	Mato vienetas	Kaina € be PVM
18103004T	AAN854	Ø100	m	2,62
18103006T	AAN855	Ø125	m	3,45
18103008T	AAN856	Ø160	m	4,35
18103010T	AAN857	Ø200	m	5,55
18103012T	AFE090	Ø250	m	6,96
18103014T	AFE091	Ø315	m	9,21
18103016	AFE556	Ø400	m	13,18
18103018	AFE557	Ø500	m	17,29
18103020	AFD953	Ø630	m	25,25 *
18103022T	ABS770	Ø800	m	34,23 *
18103024	ACV369	Ø1000	m	51,26 *
18103026	ACV370	Ø1250	m	66,54 *

Alkūnės 90°

NG: KHT

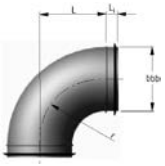

18100094	AAE907	Ø100, presuota	vnt.	4,17
18100096	AAE908	Ø125, presuota	vnt.	5,06
18100098	AAE909	Ø160, presuota	vnt.	7,17
18100100	AAE910	Ø200	vnt.	10,57
18100102	AAE911	Ø250	vnt.	12,32
18100104	AAE912	Ø315	vnt.	15,32
18100106	AAE913	Ø400	vnt.	23,44
18100108	AAE914	Ø500	vnt.	32,94
18100110	AAE915	Ø630	vnt.	58,45 *
18100112	AAE916	Ø800	vnt.	100,78 *

Alkūnės 45°

NG: KHT

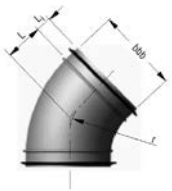

18100124	AAE919	Ø100, presuota	vnt.	3,53
18100126	AAE920	Ø125, presuota	vnt.	4,18
18100128	AAE921	Ø160, presuota	vnt.	5,58
18100130	AAE922	Ø200	vnt.	6,55
18100132	AAE923	Ø250	vnt.	9,34
18100134	AAE924	Ø315	vnt.	12,12
18100136	AAE925	Ø400	vnt.	15,06
18100138	AAE926	Ø500	vnt.	21,95
18100140	AAE927	Ø630	vnt.	38,93 *
18100142	AAO527	Ø800	vnt.	64,28 *

Atšakos balninės

NG: KHT

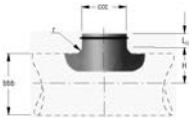

18100288	AAE972	Ø100-Ø100, presuota	vnt.	2,51
18100292	AAE974	Ø125-Ø100, presuota	vnt.	2,63
18100294	AAE975	Ø125-Ø125, presuota	vnt.	2,88
18100298	AAE977	Ø160-Ø100, presuota	vnt.	2,62
18100300	AAE978	Ø160-Ø125, presuota	vnt.	3,10
18100302	AAE982	Ø160-Ø160, presuota	vnt.	3,74
18100306	AAE983	Ø200-Ø100, presuota	vnt.	2,29
18100308	AAE984	Ø200-Ø125, presuota	vnt.	2,84
18100310	AAE985	Ø200-Ø160, presuota	vnt.	4,50
18100312	AAE987	Ø200-Ø200, presuota	vnt.	5,26
18100316	AAE989	Ø250-Ø100, presuota	vnt.	2,87
18100318	AAE990	Ø250-Ø125, presuota	vnt.	3,01
18100320	AAE991	Ø250-Ø160, presuota	vnt.	4,08
18100322	AAE992	Ø250-Ø200, presuota	vnt.	4,54
18100324	AAE993	Ø250-Ø250, presuota	vnt.	8,65
18100326	AAE994	Ø315-Ø100	vnt.	2,72
18100328	AAE995	Ø315-Ø125	vnt.	2,89
18100330	AAE996	Ø315-Ø160	vnt.	3,81
18100332	AAE997	Ø315-Ø200	vnt.	5,44
18100334	AAE998	Ø315-Ø250	vnt.	8,46
18100336	AAE999	Ø315-Ø315	vnt.	10,56

Kodas	SAP kodas	Prekės aprašymas	Mato vienetas	Kaina € be PVM
18100338	AAO530	Ø400-Ø100	vnt.	3,88
18100340	AAF001	Ø400-Ø125	vnt.	4,39
18100342	AAF002	Ø400-Ø160	vnt.	4,63
18100344	AAF003	Ø400-Ø200	vnt.	5,73
18100346	AAF004	Ø400-Ø250	vnt.	7,91
18100348	AAF005	Ø400-Ø315	vnt.	11,93
18100350	AAF006	Ø400-Ø400	vnt.	12,65
18100354	AAF007	Ø500-Ø125	vnt.	5,49
18100356	AAF008	Ø500-Ø160	vnt.	4,67
18100358	AAF009	Ø500-Ø200	vnt.	6,15
18100360	AAF010	Ø500-Ø250	vnt.	9,08
18100362	AAF011	Ø500-Ø315	vnt.	9,05
18100364	AAF012	Ø500-Ø400	vnt.	10,60
18100366	AAF013	Ø500-Ø500	vnt.	16,23 *
18100372	ACL606	Ø630-Ø160	vnt.	4,57 *
18100374	AAF014	Ø630-Ø200	vnt.	5,34 *
18100376	AAF015	Ø630-Ø250	vnt.	6,09 *
18100378	AAF016	Ø630-Ø315	vnt.	8,31 *
18100380	AAF017	Ø630-Ø400	vnt.	13,60 *
18100382	AAF018	Ø630-Ø500	vnt.	16,10 *
18100384	AAF019	Ø630-Ø630	vnt.	24,92 *
18100392	ACL609	Ø800-Ø500	vnt.	15,99 *
18100394	ACL610	Ø800-Ø630	vnt.	24,92 *
18100396	ACL611	Ø800-Ø800	vnt.	39,81 *

Trišakiai

NG: KHT



18100288	AAE930	Ø100-Ø100	vnt.	8,49
18100292	AAE932	Ø125-Ø100	vnt.	9,53
18100294	AAE933	Ø125-Ø125	vnt.	10,26
18100298	AAE934	Ø160-Ø100	vnt.	9,55
18100300	AAE935	Ø160-Ø125	vnt.	10,04
18100302	AAE936	Ø160-Ø160	vnt.	11,33
18100306	AAE937	Ø200-Ø100	vnt.	13,80
18100308	AAE938	Ø200-Ø125	vnt.	14,32
18100310	AAE939	Ø200-Ø160	vnt.	13,71
18100312	AAE940	Ø200-Ø200	vnt.	15,88

Pereigos

NG: KHT

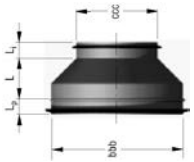

18100518	AAF044	Ø125-Ø100, presuota	vnt.	3,80
18100520	AAF045	Ø160-Ø100, presuota	vnt.	4,13
18100522	AAF046	Ø160-Ø125, presuota	vnt.	4,08
18100524	AAF047	Ø200-Ø100	vnt.	5,40
18100526	AAF048	Ø200-Ø125, presuota	vnt.	5,42
18100528	AAF049	Ø200-Ø160, presuota	vnt.	5,49
18100530	AAF051	Ø250-Ø125	vnt.	7,55
18100532	AAF052	Ø250-Ø160	vnt.	6,96
18100534	AAF053	Ø250-Ø200, presuota	vnt.	6,99
18100536	AAF054	Ø315-Ø160	vnt.	12,61
18100538	AAF055	Ø315-Ø200	vnt.	12,54
18100570V	AAF056	Ø315-Ø250, presuota	vnt.	8,99
18100572	AAF057	Ø400-Ø200	vnt.	17,73
18100574	AAF058	Ø400-Ø250	vnt.	18,27
18100576	AAF059	Ø400-Ø315	vnt.	18,55
18100578	AAF060	Ø500-Ø250	vnt.	27,02
18100580	AAF061	Ø500-Ø315	vnt.	24,99
18100582	AAF062	Ø500-Ø400	vnt.	26,53
18100584	AAF063	Ø630-Ø315	vnt.	38,18 *
18100586	AAF064	Ø630-Ø400	vnt.	37,09 *
18100588	AAF065	Ø630-Ø500	vnt.	33,38 *
18100590	ACL608	Ø800-Ø400	vnt.	57,33 *
18100592	ACL621	Ø800-Ø500	vnt.	52,75 *
18100594	ACL622	Ø800-Ø630	vnt.	48,16 *

Kodas	SAP kodas	Prekės aprašymas	Mato vienetas	Kaina € be PVM

Pereigos ekscentrinės

NG: KHT



18100518	ALL501	Ø125-Ø100	vnt.	5,68
18100520	ALL502	Ø160-Ø100	vnt.	6,02
18100522	ALL503	Ø160-Ø125	vnt.	6,33
18100524	ALL504	Ø200-Ø100	vnt.	7,62
18100526	ALL505	Ø200-Ø125	vnt.	7,29
18100528	ALL506	Ø200-Ø160	vnt.	6,68
18100532	ALL508	Ø250-Ø125	vnt.	9,57
18100534	ALL509	Ø250-Ø160	vnt.	8,39
18100536	ALL510	Ø250-Ø200	vnt.	8,46
18100570V	ALL512	Ø315-Ø160	vnt.	10,25
18100572	ALL513	Ø315-Ø200	vnt.	10,22
18100572	ALL514	Ø315-Ø250	vnt.	10,24

Atšakos plokščios

NG: KHT



18100732	AAF098	Ø100, presuota	vnt.	2,22
18100734	AAF099	Ø125, presuota	vnt.	2,37
18100736	AAF100	Ø160	vnt.	2,60
18100738	AAF101	Ø200	vnt.	2,99
18100740	AAF102	Ø250	vnt.	3,47
18100742	AAF103	Ø315	vnt.	3,95
18100744	AAF104	Ø400	vnt.	6,57
18100746	AAO541	Ø500	vnt.	9,07
18100766	AAF106	Ø630	vnt.	12,38 *
18100767	ACL637	Ø800	vnt.	20,59 *

Movos

NG: KHT

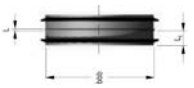

18100674	AAF088	Ø100	vnt.	1,93
18100676	AAF089	Ø125	vnt.	2,09
18100678	AAF090	Ø160	vnt.	2,30
18100680	AAF091	Ø200	vnt.	2,38
18100682	AAF092	Ø250	vnt.	3,55
18100684	AAF093	Ø315	vnt.	3,87
18100686	AAF094	Ø400	vnt.	5,40
18100688	AAF095	Ø500	vnt.	6,94
18100690	AAF096	Ø630	vnt.	8,05 *
18100692	AAO532	Ø800	vnt.	15,85 *

Aklidangčiai

NG: KHT



18100644V	AAF077	Ø100	vnt.	3,13
18100646V	AAF078	Ø125	vnt.	3,24
18100648V	AAF079	Ø160	vnt.	3,58
18100650V	AAF080	Ø200	vnt.	4,03
18100652V	AAF081	Ø250	vnt.	5,19
18100654V	AAF082	Ø315	vnt.	7,02
18100656V	AAF083	Ø400	vnt.	10,79
18100658V	AAF084	Ø500	vnt.	13,20
18100660	AAF085	Ø630	vnt.	18,00 *
18100662	ACL625	Ø800	vnt.	41,54 *

ONNLINE pravalymo liukai

NG: KHT



18319303	AAF395	OPTL-1-100	vnt.	7,82 *
18319304	AAF396	OPTL-1-125	vnt.	7,82 *
18319305	AAF397	OPTL-1-160	vnt.	7,82 *
18319306	AAF398	OPTL-1-200	vnt.	13,26 *
18319307	AAF399	OPTL-1-250	vnt.	13,26 *
18319308	AAF400	OPTL-1-315	vnt.	13,26 *
18319309	AAF401	OPTL-1-400	vnt.	22,64 *
18319310	AAF402	OPTL-1-500	vnt.	22,64 *
18319311	AAF403	OPTL-1-630	vnt.	39,23 *
18319315	CAM857	OTTL 300×200	vnt.	21,81 *
18398728	AAF379	OTTL 400×200	vnt.	26,12 *
18398730	AAF380	OTTL 500×400	vnt.	48,36 *



Triukšmo slopintuvai

SALDA triukšmo slopintuvai

NG: KL4



Kodas	SAP kodas	Prekės aprašymas	Mato vienetas	Kaina € be PVM
18398020	ABJ048	Ø100/600 mm/50 mm	vnt.	25,60
18398026	ABJ050	Ø125/900 mm/50 mm	vnt.	36,90
18398032	ABJ052	Ø160/900 mm/50 mm	vnt.	43,70
18398038	ABJ054	Ø200/900 mm/50 mm	vnt.	53,90
18398044	ABJ057	Ø250/900 mm/50 mm	vnt.	60,90
18398050	ABJ060	Ø315/900 mm/50 mm	vnt.	77,00
18398054	ABJ062	Ø400/900 mm/100 mm	vnt.	127,80
	VTA008	Ø500/900 mm/100 mm	vnt.	136,10 *

REC lankstūs triukšmo slopintuvai AKU-COMP, ilgis 1,2 m, izoliacijos storis 25 mm

NG: KJM



18398060	ABJ042	Ø100	vnt.	31,86
18398062	ABJ043	Ø125	vnt.	31,51
18398064	ABJ044	Ø160	vnt.	35,29
18398066	ABJ045	Ø200	vnt.	46,70
18398068	ABJ046	Ø250	vnt.	54,83
18398070	ABJ047	Ø315	vnt.	66,33

Filtrų dėžės ir fitrai

Filtrų dėžės FD su G4 klasės filtru

NG: KJS



18098548	AAE856	Ø100	vnt.	26,00 *
18098552	AAE857	Ø125	vnt.	27,70
18098556	AAE858	Ø160	vnt.	28,60
18098560	AAE859	Ø200	vnt.	30,30
18098564	AAE860	Ø250	vnt.	32,90
18098568	AAE861	Ø315	vnt.	34,70

Filtrų dėžės FDI su F7 klasės kišeniniu filtru

NG: KJS



FIT000249	CKS222	Ø100	232×182×503/404 mm	vnt.	45,30 *
FIT000252	CKS223	Ø125	242×217×503/404 mm	vnt.	46,20 *
FIT000255	CCM639	Ø160	292×247×507/424 mm	vnt.	53,30
FIT000258	CCM636	Ø200	332×282×557/474 mm	vnt.	56,80
FIT000261	CKS221	Ø250	392×337×643/534 mm	vnt.	58,60 *
FIT000264	CKS227	Ø315	452×402×708/599 mm	vnt.	71,00 *

Kišeniniai filtrai FMK F7 klasės, FDI filtrų dėžėms

NG: KJS



ACC000456	CKS225	Ø100-F7	201×163×320, 4 kišenių	vnt.	11,90 *
ACC000459	CKS226	Ø125-F7	211×198×320, 4 kišenių	vnt.	13,60 *
ACC000462	CCM648	Ø160-F7	261×228×340, 4 kišenių	vnt.	15,00
ACC000465	CCM646	Ø200-F7	301×263×360, 5 kišenių	vnt.	17,30
ACC000468	CKS224	Ø250-F7	361×318×320, 10 kišenių	vnt.	23,30 *
ACC000471	CKS220	Ø315-F7	421×383×340, 12 kišenių	vnt.	34,10 *

Apsauginiai tinkleliai

Apsauginiai tinkleliai BSV

NG: KK0

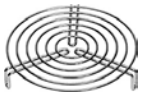

18084702	AAE862	Ø100	vnt.	5,32
18084704	AAE863	Ø125	vnt.	6,14
18084706	AAE864	Ø160	vnt.	6,95
18084708	AAE865	Ø200	vnt.	7,64
18084710	AAE866	Ø250	vnt.	11,45
18084712	AAE867	Ø315	vnt.	13,39

Stačiakampiai ortakiai

Standartinis ortakio ilgis L=1500 mm
Dėl sandarinimui ir sujungimui naudojamų flanšų storio klausti pardavėjo.
Fasonines stačiakampių ortakių dalis klausti atskirai.

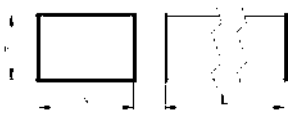



mm	Kaina EUR be PVM																							
B / H	100	150	200	250	300	350	400	450	500	600	700	800	900	1000	1100	1200	1300	1400	1500	1600	1700	1800	1900	2000
100	CIV999 17,24																							
150	CIW020 18,57	CIW018 20,56																						
200	CIW022 20,56	CIW010 21,55	CIW015 23,53																					
250	CIW012 21,55	CIW117 24,52	CIW120 27,18	CIW111 28,50																				
300	CIW108 23,53	CIW114 25,86	CIW129 28,5	CIW132 30,16	CIW131 31,49																			
350	CIW122 24,86	CIW127 27,51	CIW143 30,16	CIW142 31,49	CIW144 33,14	CIW137 35,46																		
400	CIW140 26,19	CIW139 28,83	CIW151 32,48	CIW155 34,46	CIW148 35,81	CIW147 37,46	CIW149 39,12																	
450	CIW074 36,78	CIW077 38,45	CIW076 40,77	CIW067 42,76	CIW071 44,75	CIW086 46,73	CIW085 49,06	CIW087 52,06																
500	CIW080 38,45	CIW083 42,10	CIW082 44,41	CIW095 46,73	CIW091 48,06	CIW089 51,04	CIW093 53,03	CIW103 55,02	CIW106 59,00															
600	CIW105 42,43	CIW098 44,41	CIW102 47,73	CIW031 50,38	CIW030 52,70	CIW033 54,35	CIW026 57,01	CIW029 59,00	CIW028 63,65	CIW041 65,96														
700	CIW043 46,73	CIW037 48,72	CIW039 53,03	CIW038 55,35	CIW052 58,33	CIW056 60,65	CIW047 62,65	CIW046 65,30	CIW049 67,29	CIW063 71,92	CIW065 75,90													
800	CIW064 51,38	CIW057 53,37	CIW061 58,33	CIV971 60,65	CIV970 62,65	CIV973 65,3	CIV965 67,29	CIV968 72,59	CIV966 74,91	CIV985 79,22	CIV990 83,52	CIV977 87,51												
900	CIV976 56,34	CIV980 58,66	CIW003 62,65	CIW005 65,30	CIW004 67,29	CIV992 72,59	CIW000 74,91	CIW021 76,57	CIW019 79,22	CIW023 83,51	CIW011 87,84	CIW016 92,81	CIW013 97,11											
1000	CIW119 60,65	CIW112 62,65	CIW109 67,29	CIW115 72,59	CIW130 74,91	CIW133 76,57	CIW124 79,22	CIV967 80,88	CIV986 83,52	CIV991 87,84	CIV978 92,81	CIV983 96,79	CIV981 101,09	CIW001 105,73										
1100	CIW006 71,59	CIV995 85,18	CIV993 89,17	CIV998 91,48	CIW017 93,47	CIW024 85,79	CIW009 98,44	CIW008 101,09	CIW014 103,74	CIW118 108,74	CIW121 113,03	CIW113 118,34	CIW110 122,63	CIW116 127,61	CIW128 141,54									
1200	CIW134 85,84	CIW125 87,84	CIW123 93,47	CIW126 95,46	CIW141 98,11	CIW145 101,09	CIW136 103,74	CIW135 106,06	CIW138 108,39	CIW152 113,03	CIW154 118,34	CIW153 122,31	CIW146 127,94	CIW150 137,23	CIW073 147,50	CIW072 152,80								
1300	CIW075 92,88	CIW068 97,45	CIW070 99,43	CIW069 106,06	CIW084 108,39	CIW088 111,03	CIW079 113,36	CIW078 115,68	CIW081 117,67	CIW096 122,31	CIW097 127,28	CIW092 132,91	CIW090 137,56	CIW094 142,19	CIW104 153,13	CIW107 157,76	CIW100 164,40							
1400	CIW099 98,79	CIW101 101,86	CIW032 107,39	CIW035 113,36	CIW034 115,68	CIW025 118,34	CIW027 120,65	CIW042 122,97	CIW045 127,94	CIW044 133,24	CIW036 137,89	CIW040 142,53	CIW054 152,80	CIW053 164,74	CIW055 170,71	CIW048 177,67	CIW051 180,65	CIW050 188,28						
1500	CIW062 130,46	CIW066 134,07	CIW059 137,68	CIW058 110,70	CIW060 120,65	CIV972 122,98	CIV975 125,65	CIV974 127,94	CIV964 133,24	CIV969 137,89	CIV988 142,53	CIV987 152,47	CIV989 162,07	CIV979 170,71	CIV984 177,01	CIV982 202,20	CIW002 207,83	CIW007 213,14	CIV996 219,10					
1600	CIV994 137,27	CIV997 140,93	CIW177 144,57	CIW179 148,17	CIW178 140,87	CIW171 149,16	CIW175 151,81	CIW230 154,12	CIW229 160,42	CIW231 166,06	CIW224 176,68	CIW227 182,31	CIW225 188,28	CIW238 195,23	CIW240 200,54	CIW235 208,50	CIW233 214,79	CIW237 220,43	CIW249 225,40	CIW252 233,35				
1700	CIW251 144,16	CIW242 147,77	CIW246 151,40	CIW261 155,01	CIW260 158,64	CIW262 157,11	CIW255 166,40	CIW258 169,39	CIW256 174,69	CIW204 180,32	CIW205 190,27	CIW202 196,23	CIW201 202,53	CIW203 208,16	CIW208 214,14	CIW210 222,09	CIW209 236,02	CIW206 241,65	CIW207 247,61	CIW215 256,89	CIW214 265,18			
1800	CIW216 150,99	CIW211 154,60	CIW213 158,23	CIW212 161,89	CIW220 165,50	CIW221 169,13	CIW217 171,04	CIW219 174,69	CIW218 180,32	CIW184 190,27	CIW185 195,90	CIW182 201,53	CIW181 207,16	CIW183 214,14	CIW189 219,43	CIW190 227,05	CIW187 241,31	CIW186 247,61	CIW188 253,58	CIW193 262,53	CIW195 268,49	CIW194 279,10		
1900	CIW191 157,82	CIW192 161,48	CIW199 165,09	CIW200 168,72	CIW196 172,31	CIW198 175,97	CIW197 179,62	CIW159 179,00	CIW160 184,30	CIW156 195,23	CIW158 200,21	CIW157 205,84	CIW164 211,47	CIW165 216,78	CIW161 222,09	CIW163 232,35	CIW162 247,28	CIW169 253,24	CIW170 258,54	CIW166 268,49	CIW168 274,12	CIW167 280,42	CIW176 281,59	
2000	CIW180 164,69	CIW172 168,32	CIW174 171,90	CIW173 175,57	CIW228 179,22	CIW232 182,83	CIW223 186,43	CIW222 190,04	CIW226 189,55	CIW239 205,18	CIW241 210,81	CIW236 216,12	CIW234 221,76	CIW248 226,72	CIW247 232,35	CIW250 243,30	CIW243 258,21	CIW245 264,18	CIW244 269,81	CIW259 273,79	CIW263 280,09	CIW254 286,05	CIW253 281,59	CIW257 303,29

Taupantys erdvę pusiau lankstūs ir standūs kanalai

GYVENAMŲJŲ NAMŲ VĖDINIMUI

DUTCH ENVIRONMENT CORPORATION DEC®

ECO TECHNOLOGY
BY 36 YEARS OF EXPERIENCE!



DEC® ECO TECHNOLOGY by Quadrodec®, Wrapdec ® & accessories

Made in Holland

DEC® ECO-TECHNOLOGY 1

Lankstūs aliuminio ortakiai

ONNLINE lankstūs aliuminio ortakiai, ilgis 1,5 m

NG: KJ9



Kodas	SAP kodas	Prekės aprašymas	Mato vienetas	Kaina € be PVM
18102303T	AFF988	Ø100	vnt.	2,09
18102305T	AFF989	Ø125	vnt.	2,60
18102307T	AFF990	Ø160	vnt.	3,58

ONNLINE lankstūs aliuminio ortakiai, ilgis 3 m

NG: KJ9



18102302	AAF111	Ø80	vnt.	3,28
18102324V	AAF112	Ø100	vnt.	4,03
18102326V	AAF113	Ø125	vnt.	4,98
18102328V	AAF114	Ø160	vnt.	6,81
18102330V	AAF115	Ø200	vnt.	8,88
18102332V	AFF082	Ø250	vnt.	11,26
18102334V	AFF083	Ø315	vnt.	15,32

DEC lankstūs ortakiai COMBIDEC GREY CLASSIC, ilgis 10 m

NG: KJ9



18715114V	ARG368	Ø102	m	2,17
18715115V	ARG369	Ø127	m	2,57
18715116V	ARG370	Ø160	m	3,14
18715117V	ARG371	Ø203	m	3,71
18715118V	ARG372	Ø254	m	4,90
18715119V	ARG373	Ø315	m	6,09

DEC lankstūs izoliuoti ortakiai SONODEC CLASSIC, ilgis 10 m

NG: KJ9



18715108V	ARG362	Ø102	m	3,72
18715109V	ARG363	Ø127	m	4,15
18715110V	ARG364	Ø160	m	4,75
18715111V	ARG365	Ø203	m	5,36
18715112V	ARG366	Ø254	m	6,84
18715113V	ARG367	Ø315	m	8,65
18715101V	ARG866	Ø406	m	12,12

Plastikinių lanksčių ortakių sistema

Lankstus polietileninis ortakis

Lankstus polietileninis ortakis Ø75, ilgis 50 m

NG: KL8



	CDT595	Ø75/63 450 N antibakterinis, antistatinis	m	2,10
	CDT597	Ø75/63 750 N antibakterinis	m	2,42 *

Oro paskirstymo ir difuzorių pajungimo dėžės, priedai

Oro paskirstymo dėžės horizontalaus pajungimo, izoliuotos

NG: KL8

	CDT623	RPI 125-5×75	500×300×150 mm (P×I×A)	vnt.	63,20
	CDT626	RPI 160-8×75	450×450×190 mm (P×I×A)	vnt.	77,80
	CDT629	RPI 200-11×75	600×450×220 mm (P×I×A)	vnt.	92,20 *
	CDT632	RPI 200-12×75	600×450×220 mm (P×I×A)	vnt.	92,20
	CDT634	RPI 200-14×75	715×500×220 mm (P×I×A)	vnt.	115,50
	CDT608	RPI 200-16×75	815×500×230 mm (P×I×A)	vnt.	137,30 *

Kodas	SAP kodas	Prekės aprašymas		Mato vienetas	Kaina € be PVM

Oro paskirstymo dėžės horizontalaus pajungimo, neizoliuotos

NG: KL8

	CDT611	SRP 50×150-3×75 (paj. 50×150 mm)	300×250×90 mm (P×I×A)	vnt.	38,00 *



Oro paskirstymo dėžės vertikalaus pajungimo, izoliuotos

NG: KL8

	CDT610	RKI 160-6×75	315×350×220 mm (P×I×A)	vnt.	63,20 *
	CDT613	RKI 160-8×75	410×350×220 mm (P×I×A)	vnt.	77,80 *
	CDT615	RKI 200-10×75	505×400×220 mm (P×I×A)	vnt.	92,20 *
	CDT618	RKI 200-12×75	605×400×220 mm (P×I×A)	vnt.	92,20 *
	CDT621	RKI 200-14×75	695×400×220 mm (P×I×A)	vnt.	115,80 *



Oro paskirstymo dėžės vertikalaus pajungimo, neizoliuotos

NG: KL8

	CDT614	SRK 125-5×75	500×300×90 mm (P×I×A)	vnt.	38,00 *
	CDT617	SRK 160-8×75	683×300×90 mm (P×I×A)	vnt.	44,50 *
	CDT620	SRK 200-12×75	660×330×90 mm (P×I×A)	vnt.	69,10 *



Difuzorių prijungimo dėžės

NG: KL8

	CDT624	DN100-1×75	oro pralaidumas iki 30 m³/h	vnt.	14,90
	CDT628	DN125-2×75	oro pralaidumas iki 60 m³/h	vnt.	16,20
	CDT631	DN150-3×75	oro pralaidumas iki 90 m³/h	vnt.	21,20 *
	CDT633	PARA 100-1×75 (horizontalus pajungimas)	oro pralaidumas iki 30 m³/h	vnt.	20,50 *
	CDT635	PARA 125-2×75 (horizontalus pajungimas)	oro pralaidumas iki 60 m³/h	vnt.	23,70 *
	CDT609	PARA 150-3×75 (horizontalus pajungimas)	oro pralaidumas iki 90 m³/h	vnt.	16,20 *
	CDT612	PAD 125-2×75	oro pralaidumas iki 60 m³/h	vnt.	33,00 *



Oro paskirstymo dėžės PLUS horizontalaus pajungimo, izoliuotos

NG: KL8

	CDT602	RTI1 160-6×75	620×350×200 mm (P×I×A)	vnt.	97,70
	CDT601	RTI2 160-6×75	320×350×210 mm (P×I×A)	vnt.	97,70 *
	CDT604	RTI3 160-9×75	310×400×320 mm (P×I×A)	vnt.	128,70 *
	CDT603	RTI2 200-12×75	620×450×240 mm (P×I×A)	vnt.	146,60



Kodas	SAP kodas	Prekės aprašymas		Mato vienetas	Kaina € be PVM
	CDT605	RTI3 200-12×75	410×450×320 mm (P×I×A)	vnt.	150,80 *
	CDT606	RTI3 200-15×75	510×450×320 mm (P×I×A)	vnt.	197,90 *



Oro paskirstymo dėžės PLUS vertikalaus pajungimo, neizoliuotos

NG: KL8

	CDT607	SRT 100-3×75	320×250×95 mm (P×I×A)	vnt.	57,60 *
	CDT616	SRT 160-6×75	320×320×95 mm (P×I×A)	vnt.	67,60 *
	CDT619	SRT 160-9×75	480×310×95 mm (P×I×A)	vnt.	88,40 *
	CDT622	SRT 200-12×75	560×470×95 mm (P×I×A)	vnt.	117,50 *



Oro paskirstymo dėžės iš polipropileno

NG: KL8

	CEJ166	Paskirstymo dėžė ROZ-EPP-125 (8 pajungimai)	270×488×150 mm (P×I×A)	vnt.	76,00



Difuzorių prijungimo dėžės PLUS

NG: KL8

	CDT625	PA100, DN100-1×75	oro pralaidumas iki 30 m³/h	vnt.	23,70 *
	CDT627	PA125, DN125-2×75	oro pralaidumas iki 60 m³/h	vnt.	20,90
	CDT630	PA150, DN150-3×75	oro pralaidumas iki 90 m³/h	vnt.	38,10 *



Oro srauto reguliavimo sklendė

NG: KL8

	CDT599	Ø80, 5 pakopų	sintetinio kaučiuko guma	vnt.	1,31



Guminė sandarinimo tarpinė

NG: KL8

	CDG850	Ø75	EPDM guma	vnt.	0,91



Ortakių sujungimo mova

NG: KL8

	CDG849	Ø75	120×75 mm	vnt.	2,04



Plastikinė aklė

NG: KL8

	CDT596	Ø75 PLUS		vnt.	1,16
	CEH395	Ø100		vnt.	1,44
	CEH396	Ø125		vnt.	1,33



Tik keletas komponentų ir Jūs turite efektyviai veikiančią vėdinimo sistemą!

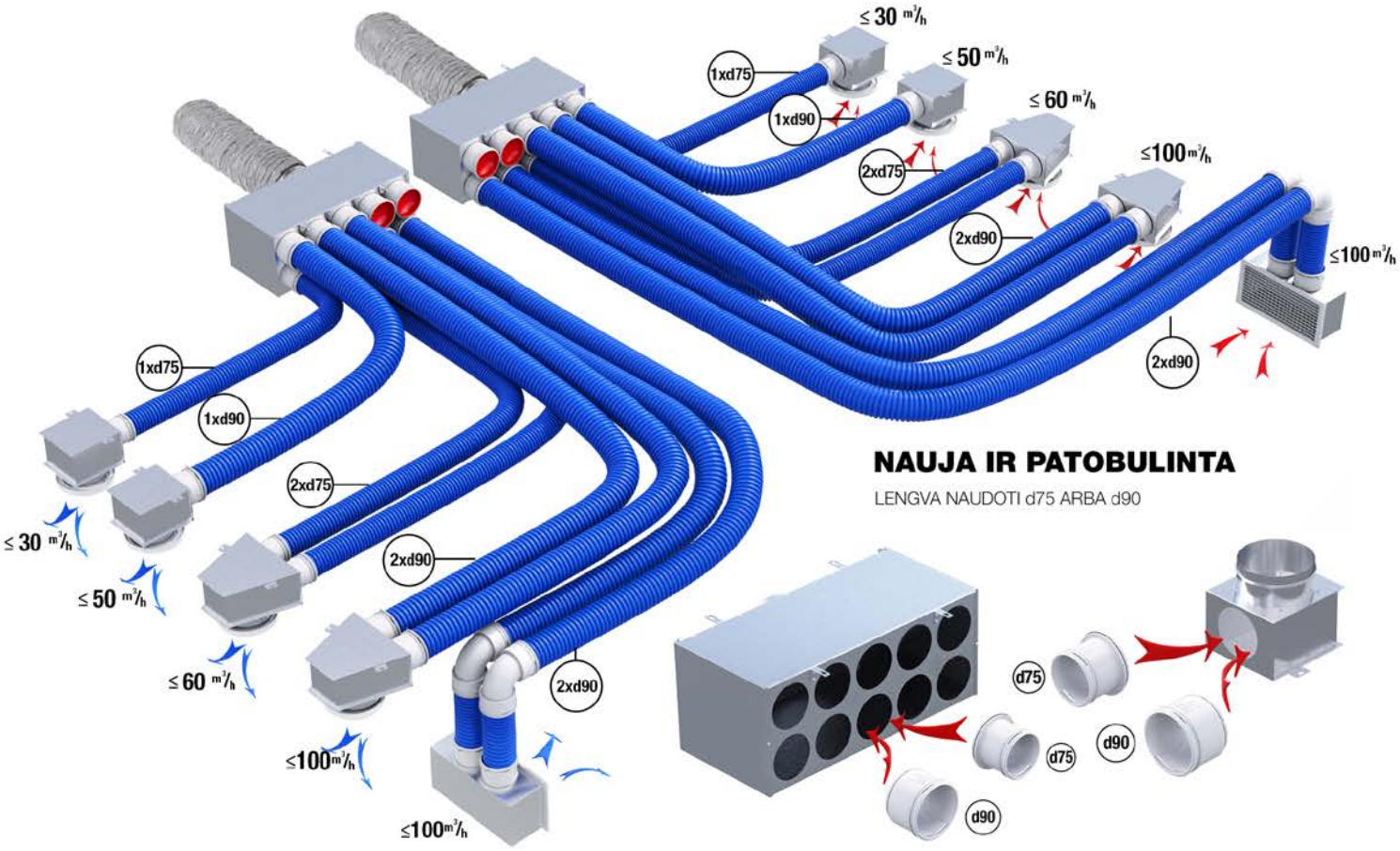

REC FLEX HDPEA polietileninių ortakių vėdinimo sistemos privalumai:

- Lanksčių ortakių gamybai naudojamas neperdirbtas polietilenas, vidinė dalis lygi su antibakterine danga ir antistatinėmis savybėmis, todėl nesikaupia dulkės, mikroorganizmai ir nešvarumai
- Dviejų diametrų ortakių d75 ir d90 naudojimas leidžia sumažinti bendrą ortakių kiekį nesumažinant sistemos pralaidumo
- Mažas ortakių diametras, sutaupo vietą palubėje, galima slėpti grindyse, perdangose, sienose, lengvai ir greitai montuojama

NAUJIENA! RECOM S/SE/SR/RT rekuperatoriai.
Gamintojas REC Indovent AB (Švedija)

Visų 3 tipų šilumokaičiai: priešpriešinių srautų plokšteliniai iš plastiko, iš entalpinės membranos ir rotaciniai.
- 18 modelių, montuojami vertikaliai ant sienos arba horizontaliai palubėje, oro kiekiai iki 750 m3/h
- Standartinėje įrenginių komplektacijoje integruotas Wi-Fi modulis
- LCD programuojamas valdymo pultas lietimui jautriu ekranu
- Mobilioji aplikacija valdymui išmaniuoju telefonu



UAB REC BALTICVENT
Serbentu 115, LT-78152, Šiauliai | Tel.nr. 841 540670 | El.p. info@rec-balticvent.lt

REC BALTICVENT

Kodas	SAP kodas	Prekės aprašymas		Mato vienetas	Kaina € be PVM

Apeigos

NG: KL8



	CDT598	KODS 140×44	120×360×85 mm (P×I×A)	vnt.	29,14 *
	CDT600	KODS 260×44	120×480×85 mm (P×I×A)	vnt.	32,03 *

Izoliacija Ø75 vamzdžiui

NG: KNW



	HGK770	ACE/P-13×076	28 m/pak.	m	4,17
	HGK788	ACE/P-19×076	16 m/pak.	m	7,76

Pūsto polietileno ortakių sistema

Ortakiai, fasoninės dalys

Pūsto polietileno ortakių sistema

NG: KJ2



	CFV131	Ortakis Ø125 L=2000 mm		vnt.	49,41
	CEF501	Ortakis Ø160 L=2000 mm		vnt.	52,26
	CKS232	Ortakis Ø180 L=2000 mm		vnt.	64,54 *
	CKE358	Alkūnė 45° Ø125 su mova		vnt.	10,73
	CEF498	Alkūnė 45° Ø160 su mova		vnt.	7,55
	CKS230	Alkūnė 45° Ø180 su mova		vnt.	15,23 *
	CFV129	Alkūnė 90° Ø125 su mova		vnt.	16,79
	CEF499	Alkūnė 90° Ø160 su mova		vnt.	12,67
	CKS233	Alkūnė 90° Ø180 su mova		vnt.	23,63 *
	CFV132	Mova Ø125		vnt.	6,46
	CEF500	Mova Ø160		vnt.	5,61
	CKS231	Mova Ø180		vnt.	6,33
	CFV130	Pereiga Ø125/160		vnt.	12,42
	CKS229	Pereiga Ø160/180		vnt.	12,39 *

Plastikiniai ortakiai, fasoninės dalys

Uponor plastikiniai ortakiai ir fasoninės dalys

Ortakiai ir fasoninės dalys pagaminti iš polipropileno, kuris yra bekvapis ir nenuodingas. Spalva – juoda. Ortakiai pristatomi užkimšti kamščiais. Fasoninės dalys supakuotos į plastikinius maišelius.
Vidinis paviršius antistatinis. Sandarumo klasė D. Ortakiai ir fasoninės dalys turi VTT sertifikatus Nr. 158/01 ir VTT-C-6220-10.

Ortakiai, ilgis 3 m

NG:KL5



	ACO777	Ø100/2,1 mm	1068037	m	10,00
	ABS646	Ø125/2,1 mm	1068038	m	11,00
	ABS647	Ø160/2,5 mm	1068039	m	15,00
	AEZ975	Ø200/3,0 mm	1068040	m	21,67

Alkūnės 90°

NG:KL5



	ACO778	Ø100	1068053	vnt	5,00
	ABS650	Ø125	1068054	vnt	7,00
	ABU835	Ø160	1068055	vnt	11,00
	AEZ977	Ø200	1068052	vnt	22,00

Alkūnės 45°

NG:KL5

Kodas	SAP kodas	Prekės aprašymas	Mato vienetas	Kaina € be PVM
ACO779	Ø100	1068057	vnt	5,00
ABS648	Ø125	1068058	vnt	6,50
ABS649	Ø160	1068059	vnt	8,50
AEZ976	Ø200	1068056	vnt	11,00 *



Trišakiai 90°

NG:KL5

Kodas	SAP kodas	Prekės aprašymas	Mato vienetas	Kaina € be PVM
ADL220	Ø100-Ø100	1068060	vnt	6,50
AEZ978	Ø125-Ø100	1068064	vnt	7,00
ABS651	Ø125-Ø125	1068061	vnt	8,00
AEZ979	Ø160-Ø100	1068065	vnt	9,00
ABS652	Ø160-Ø125	1068062	vnt	9,00
ABZ322	Ø160-Ø160	1068063	vnt	11,00
AEZ980	Ø200-Ø160	1068066	vnt	13,00



Movos

NG:KL5

Kodas	SAP kodas	Prekės aprašymas	Mato vienetas	Kaina € be PVM
ACO780	Ø100	1068049	vnt	3,50
ABS654	Ø125	1068050	vnt	4,50
ABS655	Ø160	1068051	vnt	5,50
AEZ982	Ø200	1068048	vnt	6,00



Aklės

NG:KL5

Kodas	SAP kodas	Prekės aprašymas	Mato vienetas	Kaina € be PVM
ADL221	Ø100	1068067	vnt	3,00 *
ABS656	Ø125	1068068	vnt	5,00 *
ABZ323	Ø125-Ø160	1068069	vnt	6,00



Perėjimai

NG:KL5

Kodas	SAP kodas	Prekės aprašymas	Mato vienetas	Kaina € be PVM
ACO781	Ø125-Ø100	1068070	vnt	4,50
ABS653	Ø160-Ø125	1068071	vnt	6,00
AEZ981	Ø200-Ø160	1068072	vnt	20,00



Lanksčios alkūnės

NG:KL5

Kodas	SAP kodas	Prekės aprašymas	Mato vienetas	Kaina € be PVM
VTA390	Ø125 0-45°	1061401	vnt	25,00 *
VTA390	Ø125 0-90°	1061402	vnt	28,00 *
VTA390	Ø160 0-45°	1061403	vnt	30,00 *
VTA390	Ø160 0-90°	1061404	vnt	40,00 *

Gofruota vėdinimo alkūnė. Kintami montavimo kampai 0-45° arba 0-90°.



Izoliuoti ortakiai, ilgis 3 m

NG:KL5

Kodas	SAP kodas	Prekės aprašymas	Mato vienetas	Kaina € be PVM
AEZ996	Ø100/2,1 mm	1068041	m	15,00 *
AEZ997	Ø125/2,1 mm	1068042	m	18,33 *
AEZ998	Ø160/2,5 mm	1068043	m	23,33 *
AEZ999	Ø200/3,0 mm	1068044	m	36,67 *

Izoliacija – putų polietilenas, spalva – pilka.



Izoliuotos alkūnės 90°

NG:KL5

Kodas	SAP kodas	Prekės aprašymas	Mato vienetas	Kaina € be PVM
AFA006	Ø100	1068078	vnt	33,00 *
AFA007	Ø125	1068079	vnt	39,00 *
AFA008	Ø160	1068080	vnt	55,00 *
AFA005	Ø200	1068077	vnt	73,00 *

Izoliacija – putų polietilenas, spalva – pilka.



Izoliuotos alkūnės 45°

NG:KL5

Kodas	SAP kodas	Prekės aprašymas	Mato vienetas	Kaina € be PVM
AFA010	Ø100	1068082	vnt	33,00 *
AFA011	Ø125	1068083	vnt	37,00 *
AFA012	Ø160	1068084	vnt	45,00 *
AFA009	Ø200	1068081	vnt	57,00 *

Izoliacija – putų polietilenas, spalva – pilka.



Kodas	SAP kodas	Prekės aprašymas		Mato vienetas	Kaina € be PVM

Izoliuoti trišakiai 90°

NG:KL5



	AFA013	Ø100-Ø100	1068085	vnt	40,00 *
	AFA014	Ø125-Ø125	1068086	vnt	46,00 *
	AFA015	Ø160-Ø125	1068087	vnt	50,00 *
	AFA016	Ø160-Ø160	1068088	vnt	51,00 *
	AFA017	Ø125-Ø100	1068089	vnt	40,00 *
	AFA018	Ø160-Ø100	1068090	vnt	49,00 *
	AFA019	Ø200-Ø160	1068091	vnt	58,00 *

Izoliacija – putų polietilenas, spalva – pilka.

Izoliuotos movos

NG:KL5



	AFA002	Ø100	1068074	vnt	13,00 *
	AFA003	Ø125	1068075	vnt	14,00 *
	AFA004	Ø160	1068076	vnt	16,00 *
	VTA390	Ø200	1068073	vnt	20,00 *

Izoliacija – putų polietilenas, spalva – pilka.

Izoliuotos aklės

NG:KL5



	AFA020	Ø100	1068092	vnt	10,00 *
	AFA021	Ø125	1068093	vnt	17,00 *
	AFA022	Ø125-Ø160	1068094	vnt	16,00 *

Izoliacija – putų polietilenas, spalva – pilka.

Izoliuoti perėjimai

NG:KL5



	AFA023	Ø125-Ø100	1068095	vnt	28,00 *
	AFA024	Ø160-Ø125	1068096	vnt	34,00 *
	AFA025	Ø200-Ø160	1068097	vnt	55,00 *

Izoliacija – putų polietilenas, spalva – pilka.

Izoliuotos lanksčios alkūnės

NG:KL5

	VTA390	Ø125 0-45°	1061401	vnt	25,00 *
	VTA390	Ø125 0-90°	1061402	vnt	28,00 *
	VTA390	Ø160 0-45°	1061403	vnt	30,00 *
	VTA390	Ø160 0-90°	1061404	vnt	40,00 *

Izoliacija – putų polietilenas, spalva – pilka.
Gofruota vėdinimo alkūnė. Kintami montavimo kampai 0-45° arba 0-90°.

Ventiliatoriai

S&P buitiniai ventiliatoriai

Vonios ventiliatoriai DECOR



5210001300	ASF842	DECOR-100 C	95 m³/h, 40 dB(A)	vnt.	39,20
5210002100	ASF843	DECOR-100 CR su laikmačiu	95 m³/h, 40 dB(A)	vnt.	54,90
5210003900	ASF844	DECOR-100 CH su laikmačiu ir drėgmės jutikliu	95 m³/h, 40 dB(A)	vnt.	81,40 *
5210100300	ASF845	DECOR-200 C	185 m³/h, 45,5 dB(A)	vnt.	45,10
5210102900	ASF846	DECOR-200 CR su laikmačiu	185 m³/h, 45,5 dB(A)	vnt.	63,10
5210104500	ASF847	DECOR-200 CH su laikmačiu ir drėgmės jutikliu	185 m³/h, 45,5 dB(A)	vnt.	93,50 *
5210202700	VTA833	DECOR-300 C	280 m³/h, 47 dB(A)	vnt.	55,90 *
5210205000	VTA833	DECOR-300 CR su laikmačiu	280 m³/h, 47 dB(A)	vnt.	113,80 *
5210206800	VTA833	DECOR-300 CH su laikmačiu ir drėgmės jutikliu	280 m³/h, 47 dB(A)	vnt.	141,10 *

Kodas	SAP kodas	Prekės aprašymas		Mato vienetas	Kaina € be PVM

Vonios ventiliatoriai SILENT

NG:KN9



5210400700	ASF848	SILENT-100 CZ	95 m³/h, 26,5 dB(A)	vnt.	54,20
5210401500	ASF849	SILENT-100 CRZ su laikmačiu	95 m³/h, 26,5 dB(A)	vnt.	79,60
5210402300	VTA833	SILENT-100 CHZ su laikmačiu ir drėgmės jutikliu	95 m³/h, 26,5 dB(A)	vnt.	126,40 *
5210424700	CCB387	SILENT-200 CZ	180 m³/h, 33 dB(A)	vnt.	86,80
5210425400	CCB395	SILENT-200 CRZ su laikmačiu	180 m³/h, 33 dB(A)	vnt.	105,80
5210426200	VTA833	SILENT-200 CHZ su laikmačiu ir drėgmės jutikliu	180 m³/h, 33 dB(A)	vnt.	148,80 *
5210417100	VTA833	SILENT-300 CZ	280 m³/h, 32 dB(A)	vnt.	109,40 *
5210418900	VTA833	SILENT-300 CRZ su laikmačiu	280 m³/h, 32 dB(A)	vnt.	134,50 *
5210421300	VTA833	SILENT-300 CHZ su laikmačiu ir drėgmės jutikliu	280 m³/h, 32 dB(A)	vnt.	165,50 *

Vonios ventiliatoriai SILENT DESIGN

NG:KN9



5210601800	HCS145	SILENT-100 CZ DESIGN	85 m³/h, 26,5 dB(A)	vnt.	57,00
5210601900	HCS143	SILENT-100 CRZ DESIGN su laikmačiu	85 m³/h, 26,5 dB(A)	vnt.	99,00
5210602000	HCS139	SILENT-100 CHZ DESIGN su laikmačiu ir drėgmės jutikliu	85 m³/h, 26,5 dB(A)	vnt.	132,70 *
5210604000	HCS175	SILENT-200 CZ DESIGN – 3C	175 m³/h, 35dB(A)	vnt.	91,10 *
5210604100	HCS173	SILENT-200 CRZ DESIGN – 3C su laikmačiu	175 m³/h, 35dB(A)	vnt.	111,10 *
5210604200	HCS171	SILENT-200 CHZ DESIGN – 3C su laikmačiu ir drėgmės jutikliu	175 m³/h, 35dB(A)	vnt.	156,20 *
5210623800	VTA833	SILENT-300 CZ DESIGN-3C	250 m³/h, 38dB(A)	vnt.	129,00 *
5210623900	VTA833	SILENT-300 CRZ DESIGN-3C su laikmačiu	250 m³/h, 38dB(A)	vnt.	154,20 *
5210624000	VTA833	SILENT-300 CHZ DESIGN-3C su laikmačiu ir drėgmės jutikliu	250 m³/h, 38dB(A)	vnt.	161,90 *

Spalvoti vonios ventiliatoriai SILENT DESIGN

NG:KN9





5210602600	VTA833	SILENT-100 CZ SILVER DESIGN	85 m³/h, 26,5 dB(A)	vnt.	73,00 *
5210602700	VTA833	SILENT-100 CRZ SILVER DESIGN su laikmačiu	85 m³/h, 26,5 dB(A)	vnt.	102,80 *
5210602800	VTA833	SILENT-100 CHZ SILVER DESIGN su laikmačiu ir drėgmės jutikliu	85 m³/h, 26,5 dB(A)	vnt.	156,20 *
5210605900	VTA833	SILENT-200 CZ SILVER DESIGN – 3C	175 m³/h, 35 dB(A)	vnt.	98,10 *
5210606100	VTA833	SILENT-200 CRZ SILVER DESIGN – 3C su laikmačiu	175 m³/h, 35dB(A)	vnt.	118,40 *
5210606000	VTA833	SILENT-200 CHZ SILVER DESIGN – 3C su laikmačiu ir drėgmės jutikliu	175 m³/h, 35dB(A)	vnt.	162,60 *
5210624100	VTA833	SILENT-300 CZ SILVER DESIGN -3C	250 m³/h, 38dB(A)	vnt.	138,80 *
5210624200	VTA833	SILENT-300 CRZ SILVER DESIGN -3C su laikmačiu	250 m³/h, 38dB(A)	vnt.	163,90 *
5210624300	VTA833	SILENT-300 CHZ SILVER DESIGN -3C su laikmačiu ir drėgmės jutikliu	250 m³/h, 38dB(A)	vnt.	194,90 *
	VTA833	SILENT-100 CZ DESIGN -4C*	85 m³/h, 26,5 dB(A)	vnt.	86,70 *

Vonios ventiliatoriai ECOAIR DESIGN ECOWATT

NG:KN9



5210612500	VTA833	ECOAIR DESIGN H	15-65 m³/h / 1,5-7,2 W	vnt.	158,80 *
5210612600	VTA833	ECOAIR DESIGN M	15-65 m³/h / 1,5-7,2 W	vnt.	167,40 *
5210612300	VTA833	ECOAIR DESIGN S	15-65 m³/h / 1,5-7,2 W	vnt.	148,20 *
5210612400	VTA833	ECOAIR DESIGN T	15-65 m³/h / 1,5-7,2 W	vnt.	151,40 *

* gali būti juodos / pilkos / šampano / auksinės /mėlynos / juodo marmuro / raudonos / dramblio kaulo / balto marmuro spalvų.

Kodas	SAP kodas	Prekės aprašymas		Mato vienetas	Kaina € be PVM

Kanaliniai ventiliatoriai

S&P kanaliniai ventiliatoriai 2-jų greičių

NG: KN9



5211320600	CCB385	TD-250/100	180/240 m³/h; 0,10/0,11 A; ~1	vnt.	116,00
5211306500	CCB393	TD-350/125	280/360 m³/h; 0,10/0,13 A; ~1	vnt.	128,00
5211301300	CCB394	TD-500/160	430/580 m³/h; 0,19/0,22 A; ~1	vnt.	160,70
5211304900	CCB391	TD-800/200	800/1100 m³/h; 0,45/0,50 A; ~1	vnt.	214,20

S&P kanaliniai mažo triukšmo ventiliatoriai SILENT 2-jų greičių

NG: KN9



5211318000	CCB389	TD-160/100 N SILENT 21/24dB(A)	140/180 m³/h; 0,10/0,16 A; ~1	vnt.	83,30
5211360600	CCB388	TD-250/100 SILENT 19/24dB(A)	200/240 m³/h; 0,10/0,11 A; ~1	vnt.	139,30
5211360400	CCB384	TD-350/125 SILENT19/20dB(A)	300/360 m³/h; 0,10/0,13 A; ~1	vnt.	153,50
5211302100	CCB392	TD-500/150-160 SILENT 17/22dB(A)	430/570 m³/h; 0,19/0,22 A; ~1	vnt.	192,90
5211304400	CCB390	TD-800/200 SILENT 18/19dB(A) 3-jų greičių	790/900 m³/h; 0,43/0,45 A; ~1	vnt.	253,80

SALDA kanaliniai ventiliatoriai

NG: KN9



FAN000006	CGT143	VKAP 100 MD 3.0	281 m³/h; 0,30 A; ~1	vnt.	64,90 *
FAN000005	CGT139	VKAP 100 LD 3.0	379 m³/h; 0,31 A; ~1	vnt.	64,90
FAN000008	CGT146	VKAP 125 MD 3.0	307 m³/h; 0,30 A; ~1	vnt.	64,90 *
FAN000007	CGT142	VKAP 125 LD 3.0	421 m³/h; 0,31 A; ~1	vnt.	64,90
FAN000009	CGT145	VKAP 150 LD 3.0	773 m³/h; 0,50 A; ~1	vnt.	85,40 *
FAN000011	CGT149	VKAP 160 MD 3.0	451 m³/h; 0,31 A; ~1	vnt.	72,90 *
FAN000010	CGT144	VKAP 160 LD 3.0	866 m³/h; 0,50 A; ~1	vnt.	85,40
FAN000013	CGT147	VKAP 200 MD 3.0	816 m³/h; 0,50 A; ~1	vnt.	92,30 *
FAN000012	CGT148	VKAP 200 LD 3.0	1007 m³/h; 0,60 A; ~1	vnt.	104,80
FAN000015	CGT150	VKAP 250 MD 3.0	817 m³/h; 0,50 A; ~1	vnt.	94,60 *
FAN000014	CGT151	VKAP 250 LD 3.0	967 m³/h; 0,60 A; ~1	vnt.	111,70
FAN000017	CGT155	VKAP 315 MD 3.0	1372 m³/h; 0,90 A; ~1	vnt.	129,90
FAN000016	CGT156	VKAP 315 LD 3.0	1448 m³/h; 1,20 A; ~1	vnt.	135,60

SALDA kanaliniai ventiliatoriai su EC varikliais ir integruotais potenciometrais

NG: KN9



FAN000101	VTA055	VKA 125 EKO	446 m³/h; 0,87 A; ~1	vnt.	226,00 *
FAN000102	VTA055	VKA 160 EKO	504 m³/h; 0,88 A; ~1	vnt.	230,60 *
FAN000103	VTA055	VKA 200 EKO	1110 m³/h; 1,59 A; ~1	vnt.	272,60 *
FAN000104	VTA055	VKA 250 EKO	1148 m³/h; 1,32 A; ~1	vnt.	283,10 *
FAN000105	VTA055	VKA 315 EKO	1327 m³/h; 1,56 A; ~1	vnt.	341,30 *

ONNLINE kanaliniai ventiliatoriai

NG: KN9



18098000	AAE820	CK 100 A	223 m³/h; 0,18 A; ~1	vnt.	75,10 *
18098002	AAE821	CK 100 C	292 m³/h; 0,26 A; ~1	vnt.	77,90 *
18098004	AAE822	CK 125 A	317 m³/h; 0,18 A; ~1	vnt.	75,10 *
18098006	AAE823	CK 125 C	407 m³/h; 0,26 A; ~1	vnt.	77,90 *
18098008	AAE824	CK 160 B	486 m³/h; 0,26 A; ~1	vnt.	83,50 *
18098010	AAE825	CK 160 C	767 m³/h; 0,47 A; ~1	vnt.	96,50 *
18098012	AAN065	CK 200 A	882 m³/h; 0,50 A; ~1	vnt.	101,20 *
18098014	AAE826	CK 200 B ErP	976 m³/h; 0,78 A; ~1	vnt.	127,80 *
18098016	AAO990	CK 250 A	871 m³/h; 0,50 A; ~1	vnt.	107,00 *
18098020	AAE827	CK 250 B ErP	961 m³/h; 0,78 A; ~1	vnt.	129,00 *
18098024	AAO991	CK 315 C ErP *	1325 m³/h; 1,2 A; ~1	vnt.	170,10 *

Gamintojas – AB C.A. Ostberg (Švedija).

* šio ventiliatoriaus greitis negali būti reguliuojamas žemiau 165V.

ONNLINE sieniniai-kanaliniai ventiliatoriai

NG: KN9



18098050	AAN066	KVFU 100 A	306 m³/h; 0,17 A; ~1	vnt.	108,30 *
18098052	AAE829	KVFU 100 C	378 m³/h; 0,26 A; ~1	vnt.	112,80
18098054	AAE830	KVFU 125 A	356 m³/h; 0,18 A; ~1	vnt.	108,30 *
18098056	AAE831	KVFU 125 C	450 m³/h; 0,26 A;~1	vnt.	112,80
18098058	AAE832	KVFU 160 B	497 m³/h; 0,27 A; ~1	vnt.	112,40 *
18098060	AAE833	KVFU 160 C	871 m³/h; 0,48 A;~1	vnt.	133,00
18098062	AAN067	KVFU 200 A	922 m³/h; 0,50 A; ~1	vnt.	143,00 *
18098064	AAE834	KVFU 200 B ErP	979 m³/h; 0,74 A; ~1	vnt.	177,10
18098066	AAW421	KVFU 250 A	875 m³/h; 0,53 A; ~1	vnt.	161,20 *

Kodas	SAP kodas	Prekės aprašymas		Mato vienetas	Kaina € be PVM
18098070	AAE835	KVFU 250 B ErP	958 m³/h; 0,74 A; ~1	vnt.	184,20
18098074	AAW422	KVFU 315 C ErP*	1249 m³/h; 1,2 A; ~1	vnt.	232,20

Gamintojas – AB C.A. Ostberg (Švedija).

* šio ventiliatoriaus greitis negali būti reguliuojamas žemiau 165V.

SALDA kanaliniai izoliuoti ventiliatoriai su AC varikliais (izoliacijos storis 50 mm)

NG: KN9



FAN000002	VTA055	AKU 125 M	258 m³/h; 0,33 A; ~1	vnt.	213,20 *
FAN000001	VTA055	AKU 125 D	411 m³/h; 0,53 A; ~1	vnt.	217,80 *
FAN000004	VTA055	AKU 160 M	465 m³/h; 0,59 A; ~1	vnt.	222,50 *
FAN000003	VTA055	AKU 160 D	583 m³/h; 1,20 A; ~1	vnt.	257,40 *
FAN000560	VTA055	AKU 200 M	697 m³/h; 0,72 A; ~1	vnt.	288,90 *
FAN000385	VTA055	AKU 200 D	611 m³/h; 1,20 A; ~1	vnt.	298,20 *
FAN000387	VTA055	AKU 250 M	1045 m³/h; 1,15 A; ~1	vnt.	314,50 *
FAN000388	VTA055	AKU 250 S	1563 m³/h; 1,35 A; ~1	vnt.	405,40 *
FAN000386	VTA055	AKU 250 D	1976 m³/h; 2,56 A; ~1	vnt.	561,50 *
FAN000341	VTA055	AKU 315 M	2596 m³/h; 4,79 A; ~1	vnt.	679,10 *
FAN000595	VTA055	AKU 315 D	3499 m³/h; 6,61 A; ~1	vnt.	909,70 *
FAN000561	VTA055	AKU 400 D	3664 m³/h; 7,63 A; ~1	vnt.	950,50 *
FAN000391	VTA055	AKU 400 S	4391 m³/h; 6,14 A; ~1	vnt.	1067,00 *

SALDA kanaliniai izoliuoti ventiliatoriai su EC varikliais (izoliacijos storis 50 mm)

NG: KN9



FAN000018	VTA055	AKU 125 EKO	419 m³/h; 0,40 A; ~1	vnt.	300,50 *
FAN000019	VTA055	AKU 160 EKO	632 m³/h; 0,75 A; ~1	vnt.	363,40 *
FAN000020	VTA055	AKU 200 EKO	1101 m³/h; 1,40 A; ~1	vnt.	422,80 *
FAN000021	VTA055	AKU 250 EKO	1184 m³/h; 1,69 A; ~1	vnt.	439,10 *
FAN000022	VTA055	AKU 315 EKO	1642 m³/h; 2,50 A; ~1	vnt.	958,70 *

SALDA kanaliniai stačiakampiai ventiliatoriai su AC varikliais

NG: KN9



FAN000041	VTA055	VKS 600×300-4 L3	3512 m³/h; 2,60 A; ~3	vnt.	547,50 *
FAN000042	VTA055	VKS 600×350-4 L3	4535 m³/h; 4,03 A; ~3	vnt.	721,00 *
FAN000043	VTA055	VKS 700×400-4 L3	6700 m³/h; 6,00 A; ~3	vnt.	1153,20 *

SALDA kanaliniai stačiakampiai izoliuoti ventiliatoriai su EC varikliais (izoliacijos storis 20 mm)

NG: KN9



FAN000074	VTA055	KUB 50-355 EKO	3007 m³/h; 1,95 A; ~1	vnt.	1047,20 *
FAN000075	VTA055	KUB 67-400 EKO	5227 m³/h; 3,55 A; ~1	vnt.	1624,90 *
FAN000076	VTA055	KUB 67-500 EKO	8071 m³/h; 2,04 A; ~3	vnt.	1694,80 *
FAN000077	VTA055	KUB 80-560 EKO	10744 m³/h; 2,49 A; ~3	vnt.	1947,60 *
FAN000078	VTA055	KUB 80-630 EKO	15000 m³/h; 4,55 A; ~3	vnt.	2366,90 *
FAN000073	VTA055	KUB 100-630 EKO	15900 m³/h; 4,51 A; ~3	vnt.	2729,20 *

ROSENBERG kanaliniai stačiakampiai ventiliatoriai su AC varikliais

NG: KN9



	VTA495	KHAE 225-2.3CA W 400×200 mm	885 m³/h, 0,50 A; ~1	vnt.	326,50 *
	VTA495	KHAE 250-2.3EF W 400×200 mm	1040 m³/h, 0,75 A; ~1	vnt.	379,10 *
	VTA495	KHAE 280-2.5DF W 500×250 mm	2400 m³/h, 2,16 A; ~1	vnt.	522,60 *
	VTA495	KHAD 280-2.5DF W 500×250 mm	2500 m³/h, 0,93 A; ~3	vnt.	602,90 *
	VTA495	KHAE 315-4.4DA W 500×250 mm	1740 m³/h, 0,73 A; ~1	vnt.	575,30 *
	VTA495	KHAD 315-4.4DA W 500×250 mm	1670 m³/h, 0,33 A; ~3	vnt.	588,40 *
	VTA495	KHAE 355-4.4FF W 600×350 mm	3180 m³/h, 1,45 A; ~1	vnt.	716,10 *
	VTA495	KHAD 355-4.4EC W 600×350 mm	3125 m³/h, 0,56 A; ~3	vnt.	721,40 *
	VTA495	KHAE 400-4.5FA W 600×350 mm	3900 m³/h, 2,62 A; ~1	vnt.	771,40 *
	VTA495	KHAD 400-4.5DF W 600×350 mm	3780 m³/h, 0,88 A; ~3	vnt.	784,60 *
	VTA495	KHAE 450-4.5HA W 700×400 mm	5000 m³/h, 3,25 A; ~1	vnt.	887,30 *
	VTA495	KHAD 450-4.5HA W 700×400 mm	5300 m³/h, 1,50 A; ~3	vnt.	907,00 *
	VTA495	KHAD 500-4.6HF W 800×500 mm	8850 m³/h, 3,46 A; ~3	vnt.	1125,50 *
	VTA495	KHAD 560-4.6LA W 1000×500 mm	11460 m³/h, 4,50 A; ~3	vnt.	1387,50 *

KHAE / KHAD snarnuotė su atgal lenktomis mentelėmis.

ROSENBERG kanalinis sprogimui saugus ventiliatorius

NG: KN9



	VTA495	R 315 Ex	1160 m³/h, 0,23 A; ~3	vnt.	467,60 *

Kodas	SAP kodas	Prekės aprašymas		Mato vienetas	Kaina € be PVM

Stoginiai ventiliatoriai

SALDA stoginiai ventiliatoriai

NG: KN9



FAN000046	CGT162	VSA 190 S 3.0	360 m³/h; 0,20 A; ~1	vnt.	121,20 *
FAN000045	CGT152	VSA 190 L 3.0	456 m³/h; 0,31 A; ~1	vnt.	111,70
FAN000048	CGT158	VSA 220 S 3.0	636 m³/h; 0,28 A; ~1	vnt.	145,00 *
FAN000047	CGT159	VSA 220 M 3.0	795 m³/h; 0,45 A; ~1	vnt.	133,10
FAN000049	CGT166	VSA 225 L 3.0	950 m³/h; 0,60 A; ~1	vnt.	166,30
FAN000050	CGT165	VSA 250 L 3.0	1170 m³/h; 0,94 A; ~1	vnt.	191,30

SALDA stoginiai ventiliatoriai su EC varikliais

NG: KN9



FAN000062	VTA055	VSA 190 EKO	547 m³/h; 0,66 A; ~1	vnt.	277,20 *
FAN000063	VTA055	VSA 220 EKO	698 m³/h; 0,77 A; ~1	vnt.	406,50 *
FAN000064	VTA055	VSA 225 EKO	935 m³/h; 1,29 A; ~1	vnt.	439,10 *
FAN000065	VTA055	VSA 250 EKO	1351 m³/h; 2,40 A; ~1	vnt.	668,60 *

Priedai stoginiams VSA ventiliatoriams

NG: KN9





ACC000074	CGY236	Atbulinės traukos sklendė ATS 190	skirta VSA 190	vnt.	22,30
ACC000075	CGY237	Atbulinės traukos sklendė ATS 250	skirta VSA 220, VSA 225, VSA 250	vnt.	16,60
ACC000098	CGY238	Kaminėlis-slopintuvas KSV 300-800	skirta VSA 190	vnt.	93,50
ACC000102	CGY235	Kaminėlis-slopintuvas KSV 400-800	skirta VSA 220, VSA 225, VSA 250	vnt.	112,20

SALDA stoginiai ventiliatoriai

NG: KN9



FAN000051	VTA055	VSV 311-4 L1	1957 m³/h; 0,70 A; ~1	vnt.	449,10 *
FAN000052	VTA055	VSV 311-4 L3	2007 m³/h; 0,35 A; ~3	vnt.	455,10 *
FAN000053	VTA055	VSV 355-4 L1	2767 m³/h; 1,30 A; ~1	vnt.	545,40 *
FAN000054	VTA055	VSV 355-4 L3	2740 m³/h; 4,48 A; ~3	vnt.	595,30 *
FAN000055	VTA055	VSV 400-4 L1	3707 m³/h; 2,30 A; ~1	vnt.	652,30 *
FAN000056	VTA055	VSV 400-4 L3	3766 m³/h; 0,81 A; ~3	vnt.	678,40 *
FAN000057	VTA055	VSV 450-4 L1	4881 m³/h; 3,80 A; ~1	vnt.	791,30 *
FAN000058	VTA055	VSV 450-4 L3	5046 m³/h; 1,10 A; ~3	vnt.	762,80 *
FAN000059	VTA055	VSV 500-4 L3	7584 m³/h; 2,80 A; ~3	vnt.	1128,70 *
FAN000060	VTA055	VSV 560-4 L3	10335 m³/h; 2,40 A; ~3	vnt.	1429,30 *

Priedai stoginiams VSV ventiliatoriams

NG: KN9



ACC000076	VTA055	Atbulinės traukos sklendė ATS 311		vnt.	25,70 *
ACC000077	VTA055	Atbulinės traukos sklendė ATS 355-500		vnt.	47,50 *
ACC000078	VTA055	Atbulinės traukos sklendė ATS 560-630		vnt.	77,10 *
ACC000093	VTA055	Kaminėlis KS-K 311 AL		vnt.	79,10 *
ACC000094	VTA055	Kaminėlis KS-K 355-400 AL		vnt.	87,00 *
ACC000095	VTA055	Kaminėlis KS-K 450-500 AL		vnt.	102,90 *
ACC000096	VTA055	Kaminėlis KS-K 560-630 AL		vnt.	138,50 *
ACC000081	VTA055	Flanšas FSV 311		vnt.	7,90 *
ACC000082	VTA055	Flanšas FSV 355-500		vnt.	10,90 *
ACC000083	VTA055	Flanšas FSV 560-630		vnt.	12,90 *
ACC000086	VTA055	Lanksti jungtis LSV 311		vnt.	17,80 *
ACC000087	VTA055	Lanksti jungtis LSV 355-500		vnt.	21,80 *
ACC000088	VTA055	Lanksti jungtis LSV 560-630		vnt.	27,70 *

OSTBERG stoginiai ventiliatoriai

NG: KN9



18098303V	ALS434	TKC 300 C	400 m³/h; 0,26 A; ~1	vnt.	187,10
18098306V	ALS435	TKC 400 C ErP	986 m³/h; 0,77 A; ~1	vnt.	249,00 *

ROSENBERG stoginiai ventiliatoriai su AC varikliais

NG: KN9



	VTA495	DH 190-2 E.3BE	562 m3/h, 0,26 A; ~1	vnt.	198,80 *
	VTA495	DH 225-2 E.3CF	753 m3/h, 0,42 A; ~1	vnt.	221,20 *
	VTA495	DH 280-2 E.3EF	1350 m³/h, 0,91 A; ~1	vnt.	348,80 *
	VTA495	DHE 310-4 E.3EF	1816 m3/h, 0,56 A, ~1	vnt.	331,70 *
	VTA495	DHE 310-4 D.3EF	1707 m3/h, 0,21 A, ~3	vnt.	419,90 *

Kodas	SAP kodas	Prekės aprašymas		Mato vienetas	Kaina € be PVM
	VTA495	DHE 355-4 E.5FA	2773 m3/h, 1,95 A, ~1	vnt.	535,80 *
	VTA495	DHE 355-4 D.5DF	2842 m3/h, 0,7 A; ~3	vnt.	475,20 *
	VTA495	DHE 400-4 E.5HA	4003 m3/h, 3,4 A; ~1	vnt.	595,00 *
	VTA495	DHE 400-4 D.5FA	4004 m3/h, 0,94 A; ~3	vnt.	591,10 *
	VTA495	DHE 450-4 E.6FA	6180 m³/h, 4,30 A; ~1	vnt.	784,60 *
	VTA495	DHE 450-4 D.5HA	5900 m³/h, 1,56 A; ~3	vnt.	710,90 *
	VTA495	DHE 500-4 E.6HF	7820 m³/h, 6,40 A; ~1	vnt.	899,10 *
	VTA495	DHE 500-4 D.6HF	7800 m³/h, 2,80 A; ~3	vnt.	857,00 *
	VTA495	DHE 500-6 D.6DF	5290 m³/h, 1,05 A; ~3	vnt.	816,20 *
	VTA495	DHE 560-4 D.6LA	11200 m³/h, 4,20 A; ~3	vnt.	1216,40 *
	VTA495	DHE 560-6 D.6FA	7650 m³/h, 1,55 A; ~3	vnt.	1065,00 *
	VTA495	DHE 630-4 D.7KF	15200 m³/h, 6,45 A; ~3	vnt.	1650,80 *
	VTA495	DHE 630-6 D.6LA	9560 m³/h, 3,15 A; ~3	vnt.	1341,40 *
	VTA495	DV 190-2 E.3BE	562 m3/h, 0,26 A; ~1	vnt.	208,00 *
	VTA495	DV 225-2 E.3CF	753 m3/h, 0,42 A; ~1	vnt.	235,60 *
	VTA495	DV 280-2 E.3EF	1350 m³/h, 0,95 A; ~1	vnt.	381,80 *
	VTA495	DVE 310-4 E.3EF	1816 m3/h, 0,56 A, ~1	vnt.	367,30 *
	VTA495	DVE 310-4 D.3EF	1707 m3/h, 0,21 A, ~3	vnt.	464,70 *
	VTA495	DVE 355-4 E.5FA	2773 m3/h, 1,95 A, ~1	vnt.	625,30 *
	VTA495	DVE 355-4 D.5DF	2842 m3/h, 0,7 A; ~3	vnt.	558,20 *
	VTA495	DVE 400-4 E.5HA	4003 m3/h, 3,4 A; ~1	vnt.	674,00 *
	VTA495	DVE 400-4 D.5FA	4004 m3/h, 0,94 A; ~3	vnt.	668,70 *
	VTA495	DVE 450-4 E.6FA	5900 m³/h, 4,30 A; ~1	vnt.	887,30 *
	VTA495	DVE 450-4 D.5HA	5720 m³/h, 1,56 A; ~3	vnt.	774,00 *
	VTA495	DVE 500-4 E.6HF	7820 m³/h, 6,40 A; ~1	vnt.	987,30 *
	VTA495	DVE 500-4 D.6HF	7800 m³/h, 2,80 A; ~3	vnt.	942,50 *
	VTA495	DVE 500-6 D.6DF	5290 m³/h, 1,05 A; ~3	vnt.	887,30 *
	VTA495	DVE 560-4 D.6LA	11200 m³/h, 4,20 A; ~3	vnt.	1301,90 *
	VTA495	DVE 560-6 D.6FA	7650 m³/h, 1,55 A; ~3	vnt.	1153,20 *
	VTA495	DVE 630-4 D.7KF	15200 m³/h, 6,45 A; ~3	vnt.	1752,10 *
	VTA495	DVE 630-6 D.6LA	9560 m³/h, 3,15 A; ~3	vnt.	1434,90 *
	VTA495	DVE 710-6 D.7KF	17200 m³/h, 4,80 A; ~3	vnt.	2498,50 *
	VTA495	DVE 800-6 KD.7NA	18010 m3/h, 5,9 A; ~3	vnt.	2963,20 *



DH / DHE – horizontalus oro išmetimas.
DV / DVE – vertikalus oro išmetimas.

ROSENBERG stoginiai sprogimui saugūs ventiliatoriai

NG: KN9

	VTA495	DH 310K-4 D Ex	1090 m³/h, 0,42 A; ~3	vnt.	593,20 *
	VTA495	DH 310L-4 D Ex	1430 m³/h, 0,45 A; ~3	vnt.	614,60 *
	VTA495	DH 355-4 D Ex	2650 m³/h, 0,55 A; ~3	vnt.	908,50 *
	VTA495	DH 400-4 D Ex	3870 m³/h, 0,90 A; ~3	vnt.	935,20 *
	VTA495	DH 450-4 D Ex	5340 m³/h, 1,40 A; ~3	vnt.	1333,40 *
	VTA495	DH 500-4 D Ex	7730 m³/h, 2,70 A; ~3	vnt.	1823,70 *
	VTA495	DH 560-4 D Ex	11500 m³/h, 4,50 A; ~3	vnt.	2610,60 *
	VTA495	DH 560-6 D Ex	6870 m³/h, 1,10 A; ~3	vnt.	1679,40 *
	VTA495	DH 630-6 D Ex	10000 m³/h, 2,00 A; ~3	vnt.	1817,00 *
	VTA495	DV 310K-4 D Ex	1090 m³/h, 0,42 A; ~3	vnt.	633,30 *
	VTA495	DV 310L-4 D Ex	1430 m³/h, 0,45 A; ~3	vnt.	644,00 *
	VTA495	DV 355-4 D Ex	2650 m³/h, 0,55 A; ~3	vnt.	988,70 *
	VTA495	DV 400-4 D Ex	3870 m³/h, 0,90 A; ~3	vnt.	1015,40 *
	VTA495	DV 450-4 D Ex	5340 m³/h, 1,40 A; ~3	vnt.	1434,90 *
	VTA495	DV 500-4 D Ex	7730 m³/h, 2,70 A; ~3	vnt.	1895,90 *
	VTA495	DV 560-4 D Ex	11500 m³/h, 4,50 A; ~3	vnt.	2692,10 *
	VTA495	DV 560-6 D Ex	6870 m³/h, 1,10 A; ~3	vnt.	1911,90 *
	VTA495	DV 630-6 D Ex	10000 m³/h, 2,00 A; ~3	vnt.	2327,40 *
	VTA495	DV 710-6 D Ex	14150 m³/h, 4,40 A; ~3	vnt.	4283,40 *





Virtuviniai ventiliatoriai

SALDA virtuviniai ventiliatoriai su AC varikliais

NG: KN9

FAN000028	VTA055	KF-T120-200-4 L3	1826 m³/h; 1,44 A; ~3	vnt.	681,40 *
FAN000029	VTA055	KF-T120-225-4 L3	2860 m³/h; 1,72 A; ~3	vnt.	702,40 *
FAN000030	VTA055	KF-T120-250-4 L3	4500 m³/h; 3,37 A; ~3	vnt.	802,60 *
FAN000031	VTA055	KF-T120-280-4 L3	5391 m³/h; 4,70 A; ~3	vnt.	1041,40 *
FAN000032	VTA055	KUB 355-4 L3 120T	2619 m³/h; 1,06 A; ~3	vnt.	964,50 *



Kodas	SAP kodas	Prekės aprašymas		Mato vienetas	Kaina € be PVM
FAN000033	VTA055	KUB 400-4 L3 120T	3976 m³/h; 1,38 A; ~3	vnt.	1146,20 *
FAN000034	VTA055	KUB 450-4 L3 120T	5645 m³/h; 2,13 A; ~3	vnt.	1332,60 *
FAN000035	VTA055	KUB 500-4 L3 120T	7404 m³/h; 3,08 A; ~3	vnt.	1343,10 *
FAN000036	VTA055	KUB 560-4 L3 120T	10942 m³/h; 6,20 A; ~3	vnt.	1704,20 *
FAN000037	VTA055	KUB 630-4 L3 120T	15100 m³/h; 8,90 A; ~3	vnt.	2025,60 *

SALDA virtuviniai ventiliatoriai su EC varikliais

NG: KN9



FAN000038	VTA055	KF-T120 F 200 EC	2435 m³/h; 2,00 A; ~1	vnt.	1253,40 *
FAN000039	VTA055	KF-T120 F 250 EC	3176 m³/h; 3,20 A; ~1	vnt.	1360,50 *
FAN000040	VTA055	KF-T120 F 280 EC	6663 m³/h; 4,00 A; ~3	vnt.	2361,10 *

ROSENBERG virtuviniai ventiliatoriai su AC varikliais

NG: KN9



	VTA495	KBAE 180-4	1200 m³/h, 1,25 A; ~1	vnt.	1072,90 *
	VTA495	KBAD 180-4	1150 m³/h, 0,50 A; ~3	vnt.	997,80 *
	VTA495	KBAE 200-4	1550 m³/h, 1,45 A; ~1	vnt.	1165,00 *
	VTA495	KBAD 200-4	1600 m³/h, 0,80 A; ~3	vnt.	1080,80 *
	VTA495	KBAE 225-4	2200 m³/h, 2,20 A; ~1	vnt.	1253,20 *
	VTA495	KBAD 225-4	2200 m³/h, 0,90 A; ~3	vnt.	1175,50 *
	VTA495	KBAE 250-4	3400 m³/h, 5,50 A; ~1	vnt.	1309,80 *
	VTA495	KBAD 250-4	3600 m³/h, 2,70 A; ~3	vnt.	1309,80 *
	VTA495	KBAE 280-4	4080 m³/h, 6,40 A; ~1	vnt.	1361,20 *
	VTA495	KBAD 280-4	4900 m³/h, 3,30 A; ~3	vnt.	1342,70 *
	VTA495	KBAE 315-4	2100 m³/h, 1,10 A; ~1	vnt.	1366,40 *
	VTA496	KBAD 315-2	4250 m³/h, 0,23 A; ~3	vnt.	1592,80 *
	VTA497	KBAD 315-4	2100 m³/h, 0,41 A; ~3	vnt.	1371,70 *
	VTA498	KBAE 355-4	3000 m³/h, 1,37 A; ~1	vnt.	1448,00 *
	VTA499	KBAD 355-2	5900 m³/h, 3,55 A; ~3	vnt.	1682,40 *
	VTA495	KBAD 355-4	3000 m³/h, 0,72 A; ~3	vnt.	1487,50 *
	VTA495	KBAE 400-4	3330 m³/h, 2,10 A; ~1	vnt.	1500,70 *
	VTA495	KBAD 400-4	3220 m³/h, 0,88 A; ~3	vnt.	1531,00 *
	VTA495	KBAD 450-4	6700 m³/h, 1,75 A; ~3	vnt.	2323,50 *
	VTA495	KBAD 500-4	8400 m³/h, 3,00 A; ~3	vnt.	2565,70 *

Ašiniai ventiliatoriai

ROSENBERG ašiniai sieniniai ventiliatoriai su AC varikliais

NG: KN9



	VTA495	EQ 200-4.3BF	470 m³/h, 0,15 A; ~1	vnt.	160,60 *
	VTA495	EQ 200-2.3BF	835 m³/h, 0,32 A; ~1	vnt.	165,90 *
	VTA495	EQ 250-4.3CF	1020 m³/h, 0,25 A; ~1	vnt.	163,20 *
	VTA495	EQ 250-2.3CF	1600 m³/h, 0,54 A; ~1	vnt.	176,40 *
	VTA495	EQ 300-4.3DF	1750 m³/h, 0,43 A; ~1	vnt.	200,10 *
	VTA495	EQ 300-2.3EF	2770 m³/h, 0,90 A; ~1	vnt.	206,70 *
	VTA496	EQ 315-4.4DA	2450 m³/h, 0,56 A; ~1	vnt.	293,60 *
	VTA495	DQ 315-4.4DA	2470 m³/h, 0,32 A; ~3	vnt.	285,70 *
	VTA498	DQ 315-2.4FF	3620 m³/h, 0,75 A; ~3	vnt.	393,60 *
	VTA499	EQ 350-4.4EC	3200 m³/h, 0,76 A; ~1	vnt.	294,90 *
	VTA495	DQ 350-4.4EC	3150 m³/h, 0,41 A; ~3	vnt.	308,00 *
	VTA495	EQ 400-4.4EC	4640 m³/h, 0,95 A; ~1	vnt.	285,70 *
	VTA496	DQ 400-4.4EC	4600 m³/h, 0,41 A; ~3	vnt.	296,20 *
	VTA495	EQ 450-4.5DF	6060 m³/h, 1,46 A; ~1	vnt.	348,80 *
	VTA495	DQ 450-4.5DF	6180 m³/h, 0,75 A; ~3	vnt.	362,00 *
	VTA495	EQ 500-4.5FA	8270 m³/h, 2,26 A; ~1	vnt.	381,80 *
	VTA495	DQ 500-4.5FA	7920 m³/h, 1,00 A; ~3	vnt.	369,90 *
	VTA496	EQ 560-4.5HA	12100 m³/h, 4,32 A; ~1	vnt.	485,80 *
	VTA497	DQ 560-4.5HA	12000 m³/h, 1,63 A; ~3	vnt.	438,40 *
	VTA498	DQ 630-4.6LA	20200 m³/h, 4,42 A; ~3	vnt.	788,50 *
	VTA499	DQ 710-6.6HF	17000 m³/h, 1,89 A; ~3	vnt.	818,80 *
	VTA500	DQ 800-6.6HF	22500 m³/h, 2,57 A; ~3	vnt.	1029,40 *
	VTA501	DQ 1000-8.7NA	33700 m³/h, 4,26 A; ~3	vnt.	1670,50 *
	VTA502	DQ 1000-12.7KF	23000 m³/h, 2,10 A; ~3	vnt.	1479,60 *

Kodas	SAP kodas	Prekės aprašymas		Mato vienetas	Kaina € be PVM

ROSENBERG ašiniai sprogimui saugūs ventiliatoriai

NG: KN9



	VTA495	DQ 315-4 Ex	2220 m³/h, 0,22 A; ~3	vnt.	478,30 *
	VTA495	DQ 350-4 Ex	2750 m³/h, 0,24 A; ~3	vnt.	478,30 *
	VTA495	DQ 400-4 Ex	4330 m³/h, 0,40 A; ~3	vnt.	502,40 *
	VTA495	DQ 450-4 Ex	6100 m³/h, 0,75 A; ~3	vnt.	593,20 *
	VTA495	DQ 500-4 Ex	7850 m³/h, 1,00 A; ~3	vnt.	640,00 *
	VTA495	DQ 560-6 Ex	8500 m³/h, 0,80 A; ~3	vnt.	641,30 *
	VTA495	DQ 630-6 Ex	11000 m³/h, 1,20 A; ~3	vnt.	823,00 *

Greičių reguliatoriai

SENTERA greičių reguliatoriai

NG: KKZ



HCR985	*HCR985*	ETX-0-15-AT	1,5 A; ~1	vnt.	29,10
HCR987	*HCR987*	ETX-0-25-AT	2,5 A; ~1	vnt.	33,60

ONNLINE greičių reguliatoriai

NG: KKZ



18098806	ABP042	ORS 4,0	4,0 A; ~1	vnt.	71,70

SALDA greičių reguliatorius EC varikliams

NG: KKZ



ACC000306	CKS228	MTP010	0-10 V	vnt.	25,70

Greičių reguliatoriai transformatoriniai

NG: KKZ

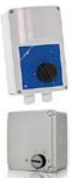

18084780T	AHB119	STR-1-15L22	1,5 A; ~1	vnt.	72,50
18084781T	AHC121	STR-1-35L22	3,5 A; ~1	vnt.	99,20
18084782T	AHB063	STR-4-25L40	2,5 A; ~3	vnt.	295,30
ACC000294	VTA519	TGRV1.5	1,5 A; ~1	vnt.	81,60 *
ACC000295	VTA519	TGRV2	2,0 A; ~1	vnt.	86,40 *
ACC000296	VTA519	TGRV3	3,0 A; ~1	vnt.	96,00 *
ACC004008	VTA519	TGRV4	4,0 A; ~1	vnt.	103,20 *
ACC000297	ARH664	TGRV5	5,0 A; ~1	vnt.	115,20 *
ACC004009	ARH665	TGRV7	7,0 A; ~1	vnt.	139,20 *
ACC004006	VTA519	TGRV11	11,0 A; ~1	vnt.	158,40 *
ACC004007	VTA519	TGRV14	14,0 A; ~1	vnt.	180,00 *
ACC000298	VTA519	TGRT1	1,0 A; ~3	vnt.	153,60 *
ACC000300	VTA519	TGRT2	2,0 A; ~3	vnt.	163,20 *
ACC000301	VTA519	TGRT3	3,0 A; ~3	vnt.	211,20 *
ACC000302	ARH667	TGRT4	4,0 A; ~3	vnt.	220,80 *
ACC000303	VTA519	TGRT5	5,0 A; ~3	vnt.	285,60 *
ACC000304	ARH668	TGRT7	7,0 A; ~3	vnt.	336,00 *
ACC000299	VTA519	TGRT11	11,0 A; ~3	vnt.	410,40 *
ACC004005	VTA519	TGRT14	14,0 A; ~3	vnt.	432,00 *
GRGT009	VTA519	TGRT1 Ex	1,0 A; ~3	vnt.	350,00 *
GRGT010	VTA519	TGRT2 Ex	2,0 A; ~3	vnt.	357,00 *
GRGT011	VTA519	TGRT3 Ex	3,0 A; ~3	vnt.	387,80 *
GRGT012	VTA519	TGRT4 Ex	4,0 A; ~3	vnt.	406,00 *
GRGT013	VTA519	TGRT5 Ex	5,0 A; ~3	vnt.	484,40 *
GRGT014	VTA519	TGRT7 Ex	7,0 A; ~3	vnt.	495,60 *
GRGT015	VTA519	TGRT11 Ex	11,0 A; ~3	vnt.	551,60 *
GRGT016	VTA519	TGRT14 Ex	14,0 A; ~3	vnt.	562,80 *

Kodas	SAP kodas	Prekės aprašymas		Mato vienetas	Kaina € be PVM

Oro skirstytuvai ir grotelės

Difuzoriai

DEC ištraukimo difuzoriai DVS su žiedu

NG: KL3



18713722V	AFF084	Ø100		vnt.	3,10
18713724	AFG645	Ø125		vnt.	3,90
18713726	AFF085	Ø160		vnt.	5,80
18713728	AFF086	Ø200		vnt.	7,60

DEC padavimo difuzoriai PDVS su žiedu

NG: KL3



18713762V	AFF087	Ø100		vnt.	3,10
18713764V	AFF088	Ø125		vnt.	3,90
18713766V	AFF089	Ø160		vnt.	5,80
18713768V	AFF090	Ø200		vnt.	7,60

ONNLINE padavimo-ištraukimo difuzoriai OLV

NG: KL3



E294281	AEU774	Ø100		vnt.	5,20
E294282	AEU775	Ø125		vnt.	6,90
E294283	AEU776	Ø160		vnt.	9,70
E294284	AEU777	Ø200		vnt.	12,90

ONNLINE žiedai KKT difuzoriams

NG: KL3



18798540	AHB224	Ø100		vnt.	2,73
18798545	AHA487	Ø125		vnt.	2,99
18798550	AHB604	Ø160		vnt.	3,71
18798555	AHB470	Ø200		vnt.	4,88

LINDAB oro skirstytuvai AIRY

NG: KL2



8718036	ATB615	Ø100 Lenktais kraštais, RAL9003	684031	vnt.	8,12 *
8718055	ATB634	Ø125 Lenktais kraštais, RAL9003	684036	vnt.	9,02 *
8718070	ATB649	Ø160 Lenktais kraštais, RAL9003	684041	vnt.	10,05 *
8718037	ATB616	Ø100 Elipsė, RAL9003	684033	vnt.	8,12 *
8718056	ATB635	Ø125 Elipsė, RAL9003	684038	vnt.	9,02 *
8718071	ATB650	Ø160 Elipsė, RAL9003	684043	vnt.	10,05 *
8718038	ATB617	Ø100 Stačiakampis, RAL9003	684032	vnt.	8,12 *
8718057	ATB636	Ø125 Stačiakampis, RAL9003	684037	vnt.	9,02 *
8718072	ATB651	Ø160 Stačiakampis, RAL9003	684042	vnt.	10,05 *
8718039	ATB618	Ø100 Apvalus, RAL9003	684029	vnt.	8,12
8718058	ATB637	Ø125 Apvalus, RAL9003	684034	vnt.	9,02
8718073	ATB652	Ø160 Apvalus, RAL9003	684039	vnt.	10,05
8718040	ATB619	Ø100 Kvadratas, RAL9003	684030	vnt.	8,12
8718059	ATB638	Ø125 Kvadratas, RAL9003	684035	vnt.	9,02
8718074	ATB653	Ø160 Kvadratas, RAL9003	684040	vnt.	10,05
8718051	ATB630	Ø100 Korpusas, RAL9003	679320	vnt.	18,03
8718053	ATB632	Ø125 Korpusas, RAL9003	679321	vnt.	19,51
8718085	ATB664	Ø160 Korpusas, RAL9003	679322	vnt.	22,41
8718041	ATB620	Ø100 Lenktais kraštais, RAL9010	684016	vnt.	8,12 *
8718060	ATB639	Ø125 Lenktais kraštais, RAL9010	684021	vnt.	9,02 *
8718075	ATB654	Ø160 Lenktais kraštais, RAL9010	684026	vnt.	10,05 *
8718042	ATB621	Ø100 Elipsė, RAL9010	684018	vnt.	8,12 *
8718061	ATB640	Ø125 Elipsė, RAL9010	684023	vnt.	9,02 *
8718076	ATB655	Ø160 Elipsė, RAL9010	684028	vnt.	10,05 *
8718043	ATB622	Ø100 Stačiakampis, RAL9010	684017	vnt.	8,12 *
8718062	ATB641	Ø125 Stačiakampis, RAL9010	684022	vnt.	9,02 *
8718077	ATB656	Ø160 Stačiakampis, RAL9010	684027	vnt.	10,05 *
8718044	ATB623	Ø100 Apvalus, RAL9010	684014	vnt.	8,12
8718063	ATB642	Ø125 Apvalus, RAL9010	684019	vnt.	9,02
8718078	ATB657	Ø160 Apvalus, RAL9010	684024	vnt.	10,05 *
8718045	ATB624	Ø100 Kvadratas, RAL 9010	684015	vnt.	8,12
8718064	ATB643	Ø125 Kvadratas, RAL 9010	684020	vnt.	9,02
8718079	ATB658	Ø160 Kvadratas, RAL 9010	684025	vnt.	10,05 *

iventi



Lindab Airy

Naujoviškas neribotomis dizaino galimybėmis pasižymintis oro skirstytuvas

Išbandykite įvairius dizaino variantus ir pasirinkite tinkamiausią, apsilankę interneto svetainėje www.iventi.pro/lt/produktai/airy



UAB „IVENTI“ | Mokslininkų g. 20, LT-08412 Vilnius | Tel. + 370 5 2729 729 | iventi@iventi.pro

Kodas	SAP kodas	Prekės aprašymas		Mato vienetas	Kaina € be PVM
8718052	ATB631	Ø100 Korpusas, RAL 9010	679285	vnt.	18,03
8718054	ATB633	Ø125 Korpusas, RAL 9010	679296	vnt.	19,51
8718086	ATB665	Ø160 Korpusas, RAL 9010	679287	vnt.	22,41 *



SALDA oro skirstytuvai DSA 600×600 mm

NG: KL3

FIT000495	CHG065	Ø100	vnt.	70,00 *
FIT000045	CHG063	Ø125	vnt.	73,11
FIT000046	CHG062	Ø160	vnt.	73,88
FIT000047	CHG061	Ø200	vnt.	74,93
FIT000048	CHG060	Ø250	vnt.	76,46 *
FIT000049	CHG059	Ø315	vnt.	80,73 *
FIT000050	CHG064	Ø400	vnt.	83,77 *

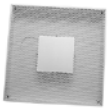

LINDAB sklendės-slopintuvai INNO

NG: KL2

18412950L	ARH656	Ø100	vnt.	4,31
18412951L	ARH657	Ø125	vnt.	5,38
18412952L	ARH658	Ø160	vnt.	7,00
18412953L	ARH659	Ø200	vnt.	10,75
18412954L	ARH660	Ø250	vnt.	26,88
18412955L	ARH661	Ø315	vnt.	38,17



LINDAB oro skirstytuvai FORMO LCA, RAL 9010

NG: KL2

	VTA046	Ø100	vnt.	33,14 *
	VTA046	Ø125	vnt.	34,98 *
	VTA046	Ø160	vnt.	37,54 *
	VTA046	Ø200	vnt.	47,15 *
	VTA046	Ø250	vnt.	63,17 *
	VTA046	Ø315	vnt.	71,73 *
	VTA046	Ø400	vnt.	78,58 *



LINDAB oro skirstytuvai FKD, RAL 9010

NG: KL2

	VTA046	Ø160	vnt.	37,07 *
	VTA046	Ø200	vnt.	49,81 *
	VTA046	Ø250	vnt.	57,06 *
	VTA046	Ø315	vnt.	74,14 *
	VTA046	Ø400	vnt.	112,95 *
	VTA046	Ø500	vnt.	188,54 *
	VTA046	Ø630	vnt.	282,96 *



Vidaus ir kanalinės grotelės

BROFER dvipusio reguliavimo grotelės BM-VO su rėmeliu CT

NG: KLB

18713106	AAG022	200×100 mm	vnt.	18,50
18713108	AAG023	300×100 mm	vnt.	20,30
18713110	AAG024	400×100 mm	vnt.	25,50
18713112	AAG025	500×100 mm	vnt.	28,70 *
18713114	AAG026	600×100 mm	vnt.	32,40 *
	VTA019	700×100 mm	vnt.	33,40 *
	VTA019	800×100 mm	vnt.	37,00 *
	VTA019	1000×100 mm	vnt.	43,10 *
18713124	AAG027	200×150 mm	vnt.	20,80
18713126	AAG028	300×150 mm	vnt.	25,10
18713128	AAG029	400×150 mm	vnt.	29,50
18713130	AAG030	500×150 mm	vnt.	32,90
18713132	AAG031	600×150 mm	vnt.	38,20 *
	VTA019	700×150 mm	vnt.	40,60 *
	VTA019	800×150 mm	vnt.	43,00 *
	VTA019	1000×150 mm	vnt.	48,00 *
	AAG034	300×200 mm	vnt.	29,50 *
18713144	AAG035	400×200 mm	vnt.	33,40
18713146	AAG036	500×200 mm	vnt.	38,90
18713148	AAG037	600×200 mm	vnt.	42,50 *



Kodas	SAP kodas	Prekės aprašymas	Mato vienetas	Kaina € be PVM
	VTA019	700×200 mm	vnt.	47,10 *
18713150	AAG038	800×200 mm	vnt.	51,80 *
	VTA019	1000×200 mm	vnt.	61,30 *
18713158	AAN133	400×300 mm	vnt.	42,50 *
18713160	AAG040	500×300 mm	vnt.	47,40
18713162	AAG041	600×300 mm	vnt.	53,30
	VTA019	700×300 mm	vnt.	58,80 *
18713164	AAG042	800×300 mm	vnt.	64,20 *
	VTA019	1000×300 mm	vnt.	74,90 *
18713172	AAN136	500×400 mm	vnt.	60,70 *
18713174	AAN137	600×400 mm	vnt.	64,20 *
	VTA019	700×400 mm	vnt.	70,30 *
18713176	AAN138	800×400 mm	vnt.	76,50 *
18713176	AAN139	1000×400 mm	vnt.	91,70 *
	VTA019	600×500 mm	vnt.	74,40 *
18713186	AAN143	800×500 mm	vnt.	91,10 *
18713188	AAN144	1000×500 mm	vnt.	111,90 *

BROFER oro kiekio reguliavimo sklendės SC grotelėms BM-VO

NG: KLB



18713006	AAG006	200×100 mm	vnt.	8,80 *
18713008	AAG007	300×100 mm	vnt.	9,40 *
18713010	AAG008	400×100 mm	vnt.	10,00 *
18713012	AAG009	500×100 mm	vnt.	12,20 *
18713014	AAG010	600×100 mm	vnt.	13,80 *
	VTA019	700×100 mm	vnt.	15,80 *
	VTA019	800×100 mm	vnt.	17,90 *
	VTA019	1000×100 mm	vnt.	21,80 *
18713024	VTA019	200×150 mm	vnt.	9,40
18713026	AAG012	300×150 mm	vnt.	10,70 *
18713028	AAG013	400×150 mm	vnt.	12,60
18713030	AAG014	500×150 mm	vnt.	14,40 *
18713032	AAG015	600×150 mm	vnt.	16,30
	VTA019	700×150 mm	vnt.	18,50 *
	VTA019	800×150 mm	vnt.	20,70 *
18713036	AAN102	1000×150 mm	vnt.	24,70 *
	VTA019	300×200 mm	vnt.	13,80 *
18713044	AAG017	400×200 mm	vnt.	15,10 *
18713046	AAG018	500×200 mm	vnt.	17,60 *
18713048	AAG019	600×200 mm	vnt.	20,10 *
	VTA019	700×200 mm	vnt.	22,30 *
18713050	AAN105	800×200 mm	vnt.	24,50 *
18713052	AAN106	1000×200 mm	vnt.	27,00 *
18713060	ARH117	400×300 mm	vnt.	20,10 *
18713062	ARH118	500×300 mm	vnt.	22,00
	VTA019	600×300 mm	vnt.	23,90
	VTA019	700×300 mm	vnt.	26,40 *
18713066	AAN112	800×300 mm	vnt.	28,90 *
	VTA019	1000×300 mm	vnt.	34,60 *
	VTA019	500×400 mm	vnt.	27,30 *
18713074	AAN116	600×400 mm	vnt.	28,90 *
	VTA019	700×400 mm	vnt.	32,00 *
18713076	AAN117	800×400 mm	vnt.	35,20 *
	VTA019	1000×400 mm	vnt.	41,50 *
	VTA019	600×500 mm	vnt.	35,20 *
	VTA019	800×500 mm	vnt.	41,50 *
	VTA019	1000×500 mm	vnt.	52,20 *

LINDAB pratekėjimo grotelės D11

NG: KLF



	ADM239	200×97 mm	vnt.	33,31 *
	ADM240	300×97 mm	vnt.	37,94 *
	ADM245	300×157 mm	vnt.	46,63 *
	ADM241	400×97 mm	vnt.	41,13 *
	ADM246	400×157 mm	vnt.	52,42 *
	ADM242	500×97 mm	vnt.	47,21 *
	ADM247	500×157 mm	vnt.	60,53 *
	ADM243	600×97 mm	vnt.	53,29 *
	ADM248	600×157 mm	vnt.	68,35 *

D11 – aliuminio grotelės.

Kodas	SAP kodas	Prekės aprašymas		Mato vienetas	Kaina € be PVM

LINDAB grotelės ortakiams RGS-0 be reguliavimo sklendės

NG: KLF



	ADM722	325×75 mm	Ø160 ortakiui	vnt.	19,40 *
	ADM729	325×125 mm	Ø250 ortakiui	vnt.	19,69 *
	ADM736	325×150 mm	Ø315 ortakiui	vnt.	20,85 *
	ADM743	325×225 mm	Ø500 ortakiui	vnt.	22,30 *
	ADM723	425×75 mm	Ø160 ortakiui	vnt.	21,72 *
18707083V	ADM730	425×125 mm	Ø250 ortakiui	vnt.	22,59 *
18707088V	ADM737	425×150 mm	Ø315 ortakiui	vnt.	24,33 *
	ADM744	425×225 mm	Ø500 ortakiui	vnt.	25,49 *
	ADM724	525×75 mm	Ø160 ortakiui	vnt.	24,62 *
18707084V	ADM731	525×125 mm	Ø250 ortakiui	vnt.	25,49 *
18707089V	ADM738	525×150 mm	Ø315 ortakiui	vnt.	26,07 *
	ADM745	525×225 mm	Ø500 ortakiui	vnt.	27,51 *
	ADM725	625×75 mm	Ø160 ortakiui	vnt.	29,83 *
18707080V	ADM732	625×125 mm	Ø250 ortakiui	vnt.	26,07 *
18707093V	ADM739	625×150 mm	Ø315 ortakiui	vnt.	29,25 *
	ADM746	625×225 mm	Ø500 ortakiui	vnt.	30,41 *
	ADM726	825×75 mm	Ø160 ortakiui	vnt.	30,41 *
	ADM733	825×125 mm	Ø250 ortakiui	vnt.	31,86 *
	ADM740	825×150 mm	Ø315 ortakiui	vnt.	34,75 *
	ADM747	825×225 mm	Ø500 ortakiui	vnt.	35,91 *
	ADM727	1025×75 mm	Ø160 ortakiui	vnt.	34,46 *
	ADM734	1025×125 mm	Ø250 ortakiui	vnt.	35,91 *
	ADM741	1025×150 mm	Ø315 ortakiui	vnt.	40,26 *
	ADM748	1025×225 mm	Ø500 ortakiui	vnt.	40,55 *
	ADM728	1225×75 mm	Ø160 ortakiui	vnt.	38,23 *
	ADM735	1225×125 mm	Ø250 ortakiui	vnt.	42,28 *
	ADM742	1225×150 mm	Ø315 ortakiui	vnt.	45,76 *
	ADM749	1225×225 mm	Ø500 ortakiui	vnt.	46,92 *

LINDAB grotelės ortakiams RGS-2 su reguliavimo sklende

NG: KLF



	ADM778	325×75 mm	Ø160 ortakiui	vnt.	22,59 *
	ADM785	325×125 mm	Ø250 ortakiui	vnt.	25,49 *
	ADM792	325×150 mm	Ø315 ortakiui	vnt.	26,36 *
	ADM799	325×225 mm	Ø500 ortakiui	vnt.	28,38 *
18706052V	ADM779	425×75 mm	Ø160 ortakiui	vnt.	25,49 *
18706062V	ADM786	425×125 mm	Ø250 ortakiui	vnt.	29,25
18706072V	ADM793	425×150 mm	Ø315 ortakiui	vnt.	30,12 *
18706082V	ADM800	425×225 mm	Ø500 ortakiui	vnt.	32,44 *
18706053V	ADM780	525×75 mm	Ø160 ortakiui	vnt.	28,09 *
18706063V	ADM787	525×125 mm	Ø250 ortakiui	vnt.	31,86 *
18706073V	ADM794	525×150 mm	Ø315 ortakiui	vnt.	33,02 *
	ADM801	525×225 mm	Ø500 ortakiui	vnt.	34,75 *
18706054V	ADM781	625×75 mm	Ø160 ortakiui	vnt.	32,44 *
18706064V	ADM788	625×125 mm	Ø250 ortakiui	vnt.	34,46
18706074V	ADM795	625×150 mm	Ø315 ortakiui	vnt.	37,07 *
18706084V	ADM802	625×225 mm	Ø500 ortakiui	vnt.	37,65 *
	ADM782	825×75 mm	Ø160 ortakiui	vnt.	37,36 *
18706065V	ADM789	825×125 mm	Ø250 ortakiui	vnt.	39,39 *
18706075V	ADM796	825×150 mm	Ø315 ortakiui	vnt.	42,86 *
	ADM803	825×225 mm	Ø500 ortakiui	vnt.	44,89 *
	ADM783	1025×75 mm	Ø160 ortakiui	vnt.	41,42 *
	ADM790	1025×125 mm	Ø250 ortakiui	vnt.	44,02 *
18706076V	ADM797	1025×150 mm	Ø315 ortakiui	vnt.	49,24 *
	ADM804	1025×225 mm	Ø500 ortakiui	vnt.	50,39 *
	ADM784	1225×75 mm	Ø160 ortakiui	vnt.	48,37 *
	ADM791	1225×125 mm	Ø250 ortakiui	vnt.	51,26 *
	ADM798	1225×150 mm	Ø315 ortakiui	vnt.	55,03 *
	ADM805	1225×225 mm	Ø500 ortakiui	vnt.	57,63 *

Žaliuzi grotelės

NG: KK0



Kodas	SAP kodas	Prekės aprašymas		Mato vienetas	Kaina € be PVM
18419000	AAF697	VK10	140×140 mm	vnt.	7,59
18419002	AAF698	VK12	160×160 mm	vnt.	11,11
18419003	AAF699	VK16	194×194 mm	vnt.	25,01
18419004	AAF700	VK20	240×240 mm	vnt.	28,21
18419006	AAF701	VK25	290×290 mm	vnt.	30,18
18419008	AAF702	VK30	340×340 mm	vnt.	33,69
18419010	AAF703	VK35	390×390 mm	vnt.	36,60
18419012	AAF704	VK40	440×440 mm	vnt.	43,35
18419014	AAF705	VK45	490×490 mm	vnt.	56,20
18419016	AAF706	VK50	540×540 mm	vnt.	68,79 *
18419018V	VTA062	VK63	686×686 mm	vnt.	119,53 *
18419020V	VTA062	VK71	785×785 mm	vnt.	139,45 *
	VTA062	VK80	876×876 mm	vnt.	284,77 *
	VTA062	VK90	1026×985 mm	vnt.	304,69 *

Lauko grotelės

Lauko grotelės DSAV

NG: KK4



18814305	AAG273	Ø100		vnt.	4,70
18814306	AAG274	Ø125		vnt.	6,10
18814308	AAG275	Ø160		vnt.	9,30
18814309	AAG276	Ø200		vnt.	12,80
18813328	AAG277	Ø250		vnt.	18,60
18813330	AAG278	Ø315		vnt.	36,20

Lauko grotelės D579L, nerūdijančio plieno 304/2B

NG: KK4



D579311-L	CGR857	Ø100		vnt.	20,60
D579611-L	CGR859	Ø125		vnt.	27,20
D579911-L	CGR858	Ø160		vnt.	36,20
D579211-L	CGR856	Ø200		vnt.	54,30

Lauko grotos LG

NG: KK4



18807414V	VTA009	200×200 mm		vnt.	39,85 *
18807806	ABT800	300×200 mm		vnt.	42,00 *
18807807	ABT801	400×200 mm		vnt.	46,31 *
18807808	ABT802	500×200 mm		vnt.	50,62 *
	VTA009	600×200 mm		vnt.	52,77 *
	VTA009	800×200 mm		vnt.	57,08 *
	VTA009	1000×200 mm		vnt.	63,54 *
	VTA009	1200×200 mm		vnt.	67,85 *
18807415	AAG222	300×300 mm		vnt.	46,31 *
18807416	AAG223	400×300 mm		vnt.	49,54 *
18807818	ABT803	500×300 mm		vnt.	53,85 *
18807417	AAG224	600×300 mm		vnt.	57,08 *
	VTA009	800×300 mm		vnt.	62,46 *
	VTA009	1000×300 mm		vnt.	66,77 *
	VTA009	1200×300 mm		vnt.	78,62 *
18807430	AAG225	400×400 mm		vnt.	52,77 *
18807432	AAG226	600×400 mm		vnt.	62,46 *
18807434	AAG227	800×400 mm		vnt.	66,77 *
	VTA009	1000×400 mm		vnt.	72,15 *
	VTA009	1200×400 mm		vnt.	88,31 *
18807445	AAG228	500×500 mm		vnt.	62,46 *
18807460	AAU010	600×500 mm		vnt.	64,62 *
18807450V	VTA009	800×500 mm		vnt.	71,08 *
18807452V	VTA009	1000×500 mm		vnt.	76,46 *
	VTA009	1200×500 mm		vnt.	93,69 *
18807461	AAG229	600×600 mm		vnt.	71,08 *
18807462	AAG230	800×600 mm		vnt.	80,77 *
18807464	AAG231	1000×600 mm		vnt.	89,38 *
18807664	ABU838	1200×600 mm		vnt.	101,23 *

Kodas	SAP kodas	Prekės aprašymas	Mato vienetas	Kaina € be PVM
18807490	AAG232	800×800 mm	vnt.	91,54 *
18807492	ABT804	1000×800 mm	vnt.	103,38 *
	VTA009	1200×800 mm	vnt.	120,62 *
18807520	AAG233	1000×1000 mm	vnt.	107,69 *
18807920	ABT806	1200×1000 mm	vnt.	128,15 *

LG lauko grotos skirtos oro paėmimui ir išleidimui. Grotų konstrukcija apsaugo nuo lietaus ir sniego.
Lauko grotos pagamintos iš cinkuoto plieno, žingsnis tarp plunksnų – 50 mm.

Stogeliai ir kaminėliai

Stogeliai SG

NG: KK4



18814320V	ARH692	Ø100	vnt.	11,40
18814321V	ARH693	Ø125	vnt.	13,30
18814322V	ARH694	Ø160	vnt.	14,30
18814323V	ARH695	Ø200	vnt.	15,70
18814324V	ARH696	Ø250	vnt.	17,50
18814325V	ARH697	Ø315	vnt.	25,20

Kaminėliai VH

NG: KK4



FIT000438	*CKE360*	Ø100	vnt.	14,00
FIT000395	*CKE364*	Ø125	vnt.	14,50
FIT000427	*CKE362*	Ø160	vnt.	16,80
FIT000892	*CKE359*	Ø200	vnt.	18,70
FIT000893	*CKE363*	Ø250	vnt.	21,80
FIT000477	*CKE361*	Ø315	vnt.	25,70

Orlaidės

Orlaidės

NG: KK4



18821089	AFG435	FRESH TL 98P	629810	vnt.	38,52
18821150	AFI191	FRESH 98F	629842	vnt.	38,51
18821148	ANI019	FRESH 100 THERMO	188005	vnt.	71,04

Oro sklendės, vožtuvai ir pavaros

Atbuliniai vožtuvai

Atbuliniai vožtuvai RSK

NG: KJW



18418002	AAF686	Ø100	vnt.	5,00
18418003V	AAF687	Ø125	vnt.	5,80
18418005V	AAF688	Ø160	vnt.	7,10
18418008	AAF689	Ø200	vnt.	8,48
18418010	AAF690	Ø250	vnt.	12,67
18418012	AAF691	Ø315	vnt.	15,89
18418014V	ARG511	Ø400	vnt.	41,84
18418016V	ARG989	Ø500	vnt.	67,70
18418017V	ATE762	Ø630	vnt.	79,55

Priešgaisriniai vožtuvai

MERCOR apvalūs ugnies vožtuvai MCR FID PRO RST/EIS120 su išsilydančiu elementu

NG: KLK



Kodas	SAP kodas	Prekės aprašymas		Mato vienetas	Kaina € be PVM
CFF219	CFF219	Ø100		vnt.	38,00
CFF221	CFF221	Ø125		vnt.	39,00
CFF220	CFF220	Ø160		vnt.	46,00
CFF217	CFF217	Ø200		vnt.	47,00
CFF222	CFF222	Ø250		vnt.	79,00
CFF218	CFF218	Ø315		vnt.	88,00
CGJ324	CGJ324	Išsilydanti plokštelė	74ST, tipas D	vnt.	3,30

Ugnies vožtuvai su montavimo tarpinėmis.
Saugiklio suveikimo temperatūra 70°C.
Atsparumas ugniai EIS 120.

KOMFOVENT apvalūs ugnies vožtuvai UVA120H su išsilydančiu elementu

NG: KLK



CFG659	UVA120H-100-70	vnt.	61,92 *
CFG658	UVA120H-125-70	vnt.	64,62 *
CFG655	UVA120H-160-70	vnt.	67,31 *
CFG661	UVA120H-200-70	vnt.	75,38 *
CFG662	UVA120H-250-70	vnt.	80,77 *
CFG660	UVA120H-315-70	vnt.	98,27 *
CFG657	UVA120H-400-70	vnt.	141,35 *
CFG656	UVA120H-500-70	vnt.	161,54 *

Saugiklio suveikimo temperatūra 72°C.
Atsparumas ugniai EI 120.

Apvalios reguliavimo ir uždarymo sklendės

Apvalios reguliavimo sklendės SKR / AGRJ-R rankinio valdymo

NG: KLY



18413906V	ARH153	Ø100	vnt.	8,60
18413908V	ARH154	Ø125	vnt.	9,70
18413910V	ARH155	Ø160	vnt.	10,30
18413912V	ARH156	Ø200	vnt.	12,30
18413914V	ARH157	Ø250	vnt.	13,50
18413916V	ARH158	Ø315	vnt.	16,70
18413918V	ARH159	Ø400	vnt.	34,70
18413920V	ARH160	Ø500	vnt.	43,90
18413922V	VTA009	Ø630	vnt.	53,10 *
	VTA009	Ø800*	vnt.	107,00 *
	VTA009	Ø1000*	vnt.	174,70 *

Apvalios uždarymo sklendės SKG-R / AGUJ-R rankinio valdymo

NG: KLY



18413040V	CBY228	Ø100	vnt.	9,50
18413041V	CBY237	Ø125	vnt.	10,30
18413042V	CBY233	Ø160	vnt.	11,10
18413043V	CBY235	Ø200	vnt.	12,20
18413044V	CBY229	Ø250	vnt.	16,10
18413045V	CBY238	Ø315	vnt.	18,90
18413046V	CCS031	Ø400	vnt.	43,40
357011145	CGJ321	Ø500	vnt.	54,10

Apvalios uždarymo sklendės SKG-A, SKG / AGUJ-M motorizuoto valdymo, be pavaros

NG: KLY



18413050V	CBY232	Ø100	vnt.	9,50 *
18413051V	CBY234	Ø125	vnt.	10,00
18413052V	CBY231	Ø160	vnt.	11,00
18413053V	CBY236	Ø200	vnt.	12,00
18413054V	CBY230	Ø250	vnt.	16,00
18413055V	CBY227	Ø315	vnt.	18,00

Kodas	SAP kodas	Prekės aprašymas	Mato vienetas	Kaina € be PVM
357011132	CGJ322	Ø400	vnt.	32,10
357011134	CGJ323	Ø500	vnt.	42,10

Diafragminės sklendės

Diafragminės sklendės IRIS

NG: KLU



	CFL782	Ø100	vnt.	17,20
	CFL790	Ø125	vnt.	18,40
	CFL788	Ø160	vnt.	24,00
	CFL786	Ø200	vnt.	26,90
	CFL784	Ø250	vnt.	52,80
	CFL783	Ø315	vnt.	66,80
	CFL791	Ø400	vnt.	153,10
	CFL789	Ø500	vnt.	195,10
	CFL787	Ø630	vnt.	327,70
	CFL785	Ø800	vnt.	530,80

Pavaros

BELIMO pavaros oro sklendėms

NG: KM2







18955104	AAV302	LM 230 A	5 Nm, 230 V, iki 1,0 m², 150 s, ONN/OFF	vnt.	87,70
	VTA018	LM 230A-S	5 Nm, 230 V, iki 1,0 m², 150 s, ONN/OFF,1 × SPDT	vnt.	112,10 *
	VTA018	LM 230A-SR moduliuojama	5 Nm, 230 V, iki 1,0 m², 150 s, 0...10 V	vnt.	159,90 *
18955102	AAV301	LM 24 A	5 Nm, 24 V, iki 1,0 m², 150 s, ONN/OFF	vnt.	87,70
	VTA018	LM 24 A-S	5 Nm, 24 V, iki 1,0 m², 150 s, ONN/OFF, 1 × SPDT	vnt.	112,10 *
18955106	ABF250	LM 24A-SR moduliuojama	5 Nm, 24 V, iki 1,0 m², 150 s, 0...10 V	vnt.	134,10 *
18955114	AAU765	NM 230A	10 Nm, 230 V, iki 2,0 m², 150 s, ONN/OFF	vnt.	124,60 *
	VTA018	NM 230A-S	10 Nm, 230 V, iki 2,0 m², 150 s, ONN/OFF, 1 × SPDT	vnt.	148,90 *
	VTA018	NM 230A-SR moduliuojama	10 Nm, 230 V, iki 2,0 m², 150 s, 0...10 V	vnt.	200,70 *
18955112	AAU764	NM 24A	10 Nm, 24 V, iki 2,0 m², 150 s, ONN/OFF	vnt.	120,70 *
	VTA018	NM 24A-S	10 Nm, 24 V, iki 2,0 m², 150 s, ONN/OFF, 1 × SPDT	vnt.	145,00 *
	VTA018	NM 24A-SR moduliuojama	10 Nm, 24 V, iki 2,0 m², 150 s, 0...10 V	vnt.	174,80 *
18955258	ABF255	SM 230A	20 Nm, 230 V, iki 4,0 m², 150 s, ONN/OFF	vnt.	141,90 *
	VTA018	SM 230A-S	20 Nm, 230 V, iki 4,0 m², 150 s, ONN/OFF, 1 × SPDT	vnt.	177,20 *
	VTA018	SM 230A-SR moduliuojama	20 Nm, 230 V, iki 4,0 m², 150 s, 0...10 V	vnt.	223,40 *
18955250	ABF256	SM 24A	20 Nm, 24 V, iki 4,0 m², 150 s, ONN/OFF	vnt.	138,80 *
	VTA018	SM 24A-S	20 Nm, 24 V, iki 4,0 m², 150 s, ONN/OFF, 1 × SPDT	vnt.	172,50 *
18955260	ABF251	SM 24A-SR moduliuojama	20 Nm, 24 V, iki 4,0 m², 150 s, 0...10 V	vnt.	198,30 *

Kodas	SAP kodas	Prekės aprašymas		Mato vienetas	Kaina € be PVM	
	VTA018	GM 230A	40 Nm, 230 V, iki 8,0 m², 150 s, ONN/OFF	vnt.	250,10 *	
	CEN795	GM 24A	40 Nm, 24 V, iki 8,0 m². 150 s, ONN/OFF	vnt.	245,40	
	CHF734	GM 24A-SR moduliuojama	40 Nm, 24 V, iki 8,0 m², 150 s, 0...10 V	vnt.	296,30 *	
	CEN796	S2A pagalbinis signalinis jungiklis	2 × SPDT, 0...100%, reguliuojamas	vnt.	54,10 *	

SPDT – integruotas pagalbinis jungiklis.

BELIMO pavaros su spyruokle oro sklendėms

NG: KM2

18955105V	ARH829	TF230	2,5 Nm, 230 V, iki 0,5 m², 75 s, ONN/OFF	vnt.	144,40	
	VTA018	TF230-S	2,5 Nm,230 V, iki 0,5 m², 75 s, ONN/OFF, 1 × SPDT	vnt.	160,70 *	
18955108V	ARI168	TF24	2,5 Nm,24 V, iki 0,5 m², 75 s, ONN/OFF	vnt.	135,00	
	VTA018	TF24-S	2,5 Nm,24 V, iki 0,5 m², 75 s, ONN/OFF, 1 × SPDT	vnt.	149,70 *	
	VTA018	TF24-SR moduliuojama	2,5 Nm,24 V, iki 0,5 m², 150 s, 0...10 V	vnt.	171,70 *	
	ABF254	LF230	4 Nm,230 V, iki 0,8 m²,40...75 s, ONN/OFF	vnt.	168,50 *	
18955056	VTA018	LF230-S	4 Nm,230 V, iki 0,8 m²,40...75 s, ONN/OFF,1 × SPDT	vnt.	191,30 *	
	ABF253	LF24	4 Nm,24 V, iki 0,8 m²,40...75 s, ONN/OFF	vnt.	155,20 *	
18955050	ABF252	LF24-S	4 Nm,24 V, iki 0,8 m², 40...75 s, ONN/OFF1 × SPDT	vnt.	178,70 *	
	VTA018	LF24-SR moduliuojama	4 Nm,24 V, iki 0,8 m², 150 s, 0...10 V	vnt.	210,10 *	
	VTA018	NF24A	10 Nm,24 V, iki 2,0 m², 75 s, ONN/OFF	vnt.	196,00 *	
	VTA018	NF24A-S2	10 Nm,24 V, iki 2,0 m², 75 s, ONN/OFF, 2 × SPDT	vnt.	221,90 *	
	VTA018	NF24A-SR moduliuojama	10 Nm,24 V, iki 2,0 m², 150 s, 0...10 V	vnt.	235,20 *	
	VTA018	SF24A	20 Nm,24 V, iki 4,0 m², 75 s, ONN/OFF	vnt.	241,50 *	
	VTA018	SF24A-S2	20 Nm,24 V, iki 4,0 m², 75 s, ONN/OFF, 2 × SPDT	vnt.	267,30 *	
	VTA018	SF24A-SR moduliuojama	20 Nm,24 V, iki 4,0 m², 150 s, 0...10 V	vnt.	279,10 *	
	VTA018	EF230A	30 Nm,230 V, iki 6,0 m², 75 s, ONN/OFF	vnt.	560,50 *	
	VTA018	EF230A-S2	30 Nm,230 V, iki 6,0 m², 75 s, ONN/OFF, 2 × SPDT	vnt.	596,60 *	
	VTA018	EF24A	30 Nm,24 V, iki 6,0 m², 75 s, ONN/OFF	vnt.	488,40 *	
	VTA018	EF24A-S2	30 Nm,24 V, iki 6,0 m², 75 s, ONN/OFF, 2 × SPDT	vnt.	522,90 *	
	VTA018	EF24A-SR moduliuojama	30 Nm,24 V, iki 6,0 m², 150 s, 0...10 V	vnt.	551,10 *	

SPDT – integruotas pagalbinis jungiklis.

Šildytuvai ir oro sausintuvai

Apvalaus pajungimo kanaliniai šildytuvai ir aušintuvai

VENTMATIKA apvalaus pajungimo kanaliniai šildytuvai elektra EKA

NG: KM6



Kodas	SAP kodas	Prekės aprašymas		Mato vienetas	Kaina € be PVM
	VTA521	EKA 100-0,3-1F	0,3 kW, 230 V, ~1	vnt.	47,00 *
	VTA521	EKA 100-0,6-1F	0,6 kW, 230 V, ~1	vnt.	54,20 *
	VTA521	EKA 100-0,9-1F	0,9 kW, 230 V, ~1	vnt.	85,40 *
	VTA521	EKA 100-1,2-1F	1,2 kW, 230 V, ~1	vnt.	75,90 *
	CGU930	EKA 125-0,3-1F	0,3 kW, 230 V, ~1	vnt.	48,80
	VTA521	EKA 125-0,6-1F	0,6 kW, 230 V, ~1	vnt.	57,80 *
	VTA521	EKA 125-0,9-1F	0,9 kW, 230 V, ~1	vnt.	48,80 *
	CGU936	EKA 125-1,2-1F	1,2 kW, 230 V, ~1	vnt.	77,70
	VTA521	EKA 160-0,3-1F	0,3 kW, 230 V, ~1	vnt.	59,60 *
	CGU928	EKA 160-0,6-1F	0,6 kW, 230 V, ~1	vnt.	59,60
	CGU926	EKA 160-1,0-1F	1,0 kW, 230 V, ~1	vnt.	48,80
17596033	VTA521	EKA 160-1,2-1F	1,2 kW, 230 V, ~1	vnt.	54,20 *
17596045	CGU934	EKA 160-2,4-1F	2,4 kW, 230 V, ~1	vnt.	70,40
17596053	CGU932	EKA 160-5,0-2F	5,0 kW, 400 V, ~2	vnt.	108,40
	VTA521	EKA 160-6,0-2F	5,0 kW, 400 V, ~2	vnt.	147,00 *
	VTA521	EKA 200-1,2-1F	1,2 kW, 230 V, ~1	vnt.	61,40 *
17596085	VTA521	EKA 200-2,0-1F	2,0 kW, 230 V, ~1	vnt.	72,30 *
	VTA521	EKA 200-3,0-1F	3,0 kW, 230 V, ~1	vnt.	86,70 *
17596093	AFH627	EKA 200-5,0-2F	5,0 kW, 400 V, ~2	vnt.	113,80 *
	VTA521	EKA 200-6,0-3F	6,0 kW, 400 V, ~3	vnt.	126,40 *
	VTA521	EKA 250-1,5-1F	1,5 kW, 230 V, ~1	vnt.	72,30 *
	VTA521	EKA 250-2,0-1F	2,0 kW, 230 V, ~1	vnt.	74,10 *
17596127V	VTA521	EKA 250-3,0-1F	3,0 kW, 230 V, ~1	vnt.	90,30 *
	VTA521	EKA 315-1,5-1F	1,5 kW, 230 V, ~1	vnt.	81,30 *
	VTA521	EKA 315-2,0-1F	2,0 kW, 230 V, ~1	vnt.	86,70 *
17596169	VTA521	EKA 315-3,0-2F	3,0 kW, 400 V, ~2	vnt.	99,30 *
	VTA521	EKA 315-5,0-2F	5,0 kW, 400 V, ~2	vnt.	128,20 *
17596177	AFH628	EKA 315-6,0-2F	6,0 kW, 400 V, ~2	vnt.	131,80 *
	VTA521	EKA 315-6,0-3F	6,0 kW, 400 V, ~3	vnt.	137,20 *
17596183	VTA521	EKA 315-9,0-3F	9,0 kW, 400 V, ~3	vnt.	153,50 *
17596183V	VTA521	EKA 315-12,0-3F	12,0 kW, 400 V, ~3	vnt.	200,40 *

VENTMATIKA apvalaus pajungimo kanaliniai šildytuvai elektra su išoriniu 0-10 V valdymu EKA NIS

NG: KM6



Kodas	SAP kodas	Prekės aprašymas		Mato vienetas	Kaina € be PVM
ACC000319	VTA054	EKA NIS 125-0,6-1F	0,6 kW, 230 V, ~1	vnt.	120,00 *
ACC003803	VTA054	EKA NIS 125-1,2-1F	1,2 kW, 230 V, ~1	vnt.	147,00 *
ACC000324	VTA054	EKA NIS 160-1,5-1F	1,5 kW, 230 V, ~1	vnt.	125,00 *
ACC000326	VTA054	EKA NIS 160-2,4-1F	2,4 kW, 230 V, ~1	vnt.	139,00 *
ACC003806	VTA054	EKA NIS 160-5,0-2F	5,0 kW, 400 V, ~2	vnt.	154,00 *

VENTMATIKA apvalaus pajungimo kanaliniai šildytuvai elektra su srauto ir slėgio jutikliais EKA NV PH

NG: KM6



Kodas	SAP kodas	Prekės aprašymas		Mato vienetas	Kaina € be PVM
ACC000360	VTA054	EKA NV 125-1,2-1F PH	1,2 kW, 230 V, ~1	vnt.	242,00 *
	VTA054	EKA NV 160-2,4-1F PH	2,4 kW, 230 V, ~1	vnt.	269,00 *
ACC000367	VTA054	EKA NV 160-5,0-2F PH	5,0 kW, 400 V, ~2	vnt.	298,00 *
ACC000375	VTA054	EKA NV 250-6,0-2F PH	6,0 kW, 400 V, ~2	vnt.	336,00 *

SALDA apvalaus pajungimo kanaliniai šildytuvai vandeniu AVS

NG: KM6



Kodas	SAP kodas	Prekės aprašymas		Mato vienetas	Kaina € be PVM
ACC000197	VTA054	Ø125	3,9 kW* (prie 270 m³/h)	vnt.	139,00 *
ACC000198	AFF175	Ø160	6,7 kW* (prie 430 m³/h)	vnt.	170,00 *
ACC000199	CGU925	Ø200	9,8 kW* (prie 680 m³/h)	vnt.	178,00 *
ACC000200	CGU924	Ø250	15,0 kW* (prie 1050 m³/h)	vnt.	220,00 *
ACC000201	AFF178	Ø315	24,0 kW* (prie 1680 m³/h)	vnt.	288,00 *
ACC000202	VTA054	Ø400	37,4 kW* (prie 2700 m³/h)	vnt.	356,00 *
ACC000203	VTA054	Ø500	50,2 kW* (prie 3500 m³/h)	vnt.	415,00 *

* – įtekantis oras -25°C, vanduo 80/60°C.

Kodas	SAP kodas	Prekės aprašymas		Mato vienetas	Kaina € be PVM

VEAB kanaliniai apvalaus pajungimo aušintuvai vandeniu CWK

NG: KM6



	VTA514	100-3-2,5	0,4 kW* (prie 145 m³/h)	vnt.	335,00 *
	VTA514	125-3-2,5	1,3 kW* (prie 215 m³/h)	vnt.	383,00 *
	VTA514	160-3-2,5	1,9 kW* (prie 355 m³/h)	vnt.	396,00 *
	VTA514	200-3-2,5	3,0 kW* (prie 555 m³/h)	vnt.	536,00 *
	VTA514	250-3-2,5	5,1 kW* (prie 900 m³/h)	vnt.	621,00 *
	VTA514	315-3-2,5	7,8 kW* (prie 1410 m³/h)	vnt.	755,00 *
	VTA514	400-3-2,5	11,9 kW* (prie 2280 m³/h)	vnt.	840,00 *

* įtekantis oras 30°C, vanduo 6/12°C.

Stačiakampio pajungimo kanaliniai šildytuvai ir aušintuvai

VENTMATIKA stačiakampio pajungimo kanaliniai šildytuvai elektra EKS

NG: KM6



ACC000421	VTA521	400×200/6	6,0 kW, 400 V, ~3	vnt.	206,00 *
ACC000422	VTA521	400×200/9	9,0 kW, 400 V, ~3	vnt.	215,00 *
ACC003943	VTA521	400×200/12	12,0 kW, 400 V, ~3	vnt.	298,00 *
ACC003945	VTA521	400×200/15	15,0 kW, 400 V, ~3	vnt.	307,00 *
ACC000424	VTA521	500×250/9	9,0 kW, 400 V, ~3	vnt.	242,00 *
ACC000423	VTA521	500×250/12	12,0 kW, 400 V, ~3	vnt.	280,00 *
ACC003951	VTA521	500×250/15	15,0 kW, 400 V, ~3	vnt.	318,00 *
ACC003947	VTA521	500×250/21	21,0 kW, 400 V, ~3	vnt.	372,00 *
ACC003960	VTA521	500×300/9	9,0 kW, 400 V, ~3	vnt.	197,00 *
ACC000425	VTA521	500×300/12	12,0 kW, 400 V, ~3	vnt.	262,00 *
ACC000426	VTA521	500×300/15	15,0 kW, 400 V, ~3	vnt.	271,00 *
ACC003961	VTA521	500×300/18	18,0 kW, 400 V, ~3	vnt.	289,00 *
ACC003954	VTA521	500×300/21	21,0 kW, 400 V, ~3	vnt.	354,00 *
ACC000427	VTA521	600×300/15	15,0 kW, 400 V, ~3	vnt.	280,00 *
ACC003965	VTA521	600×300/18	18,0 kW, 400 V, ~3	vnt.	298,00 *
ACC003966	VTA521	600×300/21	21,0 kW, 400 V, ~3	vnt.	372,00 *
ACC003974	VTA521	600×300/24	24,0 kW, 400 V, ~3	vnt.	372,00 *
ACC003967	VTA521	600×300/27	27,0 kW, 400 V, ~3	vnt.	448,00 *
ACC003968	VTA521	600×300/30	30,0 kW, 400 V, ~3	vnt.	466,00 *
ACC003976	VTA521	600×350/15	15,0 kW, 400 V, ~3	vnt.	280,00 *
ACC000429	VTA521	600×350/18	18,0 kW, 400 V, ~3	vnt.	298,00 *
GSIEKS6015	VTA521	600×350/21	21,0 kW, 400 V, ~3	vnt.	494,00 *
ACC000430	VTA521	600×350/24	24,0 kW, 400 V, ~3	vnt.	372,00 *
GSIEKS6011	VTA521	600×350/27	27,0 kW, 400 V, ~3	vnt.	596,00 *
GSIEKS6012	VTA521	600×350/30	30,0 kW, 400 V, ~3	vnt.	625,00 *
ACC003978	VTA521	700×400/15	15,0 kW, 400 V, ~3	vnt.	298,00 *
ACC003981	VTA521	700×400/33	33,0 kW, 400 V, ~3	vnt.	484,00 *
ACC003983	VTA521	700×400/48	48,0 kW, 400 V, ~3	vnt.	652,00 *
ACC003990	VTA521	800×500/15	15,0 kW, 400 V, ~3	vnt.	318,00 *
ACC000432	VTA521	800×500/30	30,0 kW, 400 V, ~3	vnt.	484,00 *
ACC003996	VTA521	800×500/45	45,0 kW, 400 V, ~3	vnt.	670,00 *
GSIEKS8027	VTA521	1000×500/45	45,0 kW, 400 V, ~3	vnt.	957,00 *
GSIEKS8122	VTA521	1000×500/54	54,0 kW, 400 V, ~3	vnt.	1108,00 *
GSIEKS1239	VTA521	1000×500/90	90,0 kW, 400 V, ~3	vnt.	1795,00 *

VENTMATIKA priedai kanaliniams šildytuvams elektra

NG: KM6



	CCB077	Elektrinio šildytuvo reguliatorius EKR 6.1	6,4 kW, 400 V, ~2 / 3,2 kW, 230 V, ~1	vnt.	84,00
	VTA519	Elektrinio šildytuvo reguliatorius EKR 15.1	15 kW (papildoma 12 kW), 400 V, ~3	vnt.	209,00 *
	VTA519	Elektrinio šildytuvo reguliatorius EKR 30	30 kW (papildoma 12 kW), 400 V, ~3	vnt.	424,00 *
	CCB078	Kanalinis temperatūros jutiklis TJK 10K	-30...+105°C, IP20	vnt.	19,00
	VTA519	Potenciometras TR5K NTC10	0...+30°C, IP20	vnt.	28,00 *

Kodas	SAP kodas	Prekės aprašymas		Mato vienetas	Kaina € be PVM

VEAB kanaliniai stačiakampio pajungimo šildytuvai vandeniu PGV

NG: KM6



VTA514	400×200-2-2,5	9,9 kW* (prie 1150 m³/h)	vnt.	223,00 *
VTA514	400×200-4-2,5	16,3 kW* (prie 1150 m³/h)	vnt.	337,00 *
VTA514	500×250-2-2,5	16,1 kW* (prie 1800 m³/h)	vnt.	280,00 *
VTA514	500×250-4-2,5	27,2 kW* (prie 1800 m³/h)	vnt.	410,00 *
VTA514	500×300-2-2,5	18,7 kW* (prie 2160 m³/h)	vnt.	324,00 *
VTA514	500×300-4-2,5	32,7 kW* (prie 2160 m³/h)	vnt.	469,00 *
VTA514	600×300-2-2,5	22,9 kW* (prie 2590 m³/h)	vnt.	351,00 *
VTA514	600×300-4-2,5	39,7 kW* (prie 2590 m³/h)	vnt.	491,00 *
VTA514	600×350-2-2,5	26,7 kW* (prie 3020 m³/h)	vnt.	386,00 *
VTA514	600×350-4-2,5	46,4 kW* (prie 3020 m³/h)	vnt.	562,00 *
VTA514	700×400-2-2,5	41,1 kW* (prie 4030 m³/h)	vnt.	446,00 *
VTA514	700×400-3-2,5	55,1 kW* (prie 4030 m³/h)	vnt.	558,00 *
VTA514	800×500-2-2,5	58,5 kW* (prie 5760 m³/h)	vnt.	551,00 *
VTA514	800×500-3-2,5	80,0 kW* (prie 5760 m³/h)	vnt.	685,00 *
VTA514	1000×500-2-2,5	75,2 kW* (prie 7200 m³/h)	vnt.	625,00 *
VTA514	1000×500-3-2,5	102,0 kW* (prie 7200 m³/h)	vnt.	786,00 *
VTA514	1200×600-2-2,5	110,5 kW* (prie 10370 m³/h)	vnt.	789,00 *
VTA514	1200×600-3-2,5	150,3 kW* (prie 10370 m³/h)	vnt.	984,00 *

* įtekantis oras -5°C, vanduo 80/60°C.

VEAB kanaliniai stačiakampio pajungimo aušintuvai vandeniu PGK

NG: KM6



VTA514	400×200-3-2,0	4,5 kW* (prie 1150 m³/h)	vnt.	639,00 *
VTA514	400×200-4-2,0	5,5 kW* (prie 1150 m³/h)	vnt.	739,00 *
VTA514	500×250-3-2,0	7,6 kW* (prie 1800 m³/h)	vnt.	731,00 *
VTA514	500×250-4-2,0	9,4 kW* (prie 1800 m³/h)	vnt.	841,00 *
VTA514	500×300-3-2,0	9,0 kW* (prie 2160 m³/h)	vnt.	775,00 *
VTA514	500×300-4-2,0	11,3 kW* (prie 2160 m³/h)	vnt.	894,00 *
VTA514	600×300-3-2,0	10,8 kW* (prie 2590 m³/h)	vnt.	823,00 *
VTA514	600×300-4-2,0	13,6 kW* (prie 2590 m³/h)	vnt.	971,00 *
VTA514	600×350-3-2,0	12,6 kW* (prie 3020 m³/h)	vnt.	848,00 *
VTA514	600×350-4-2,0	15,5 kW* (prie 3020 m³/h)	vnt.	1001,00 *
VTA514	700×400-3-2,0	15,3 kW* (prie 3840 m³/h)	vnt.	1054,00 *
VTA514	700×400-4-2,0	22,0 kW* (prie 3840 m³/h)	vnt.	1221,00 *
VTA514	800×500-3-2,0	22,5 kW* (prie 5890 m³/h)	vnt.	1264,00 *
VTA514	800×500-4-2,0	29,7 kW* (prie 5890 m³/h)	vnt.	1489,00 *
VTA514	1000×500-3-2,0	28,2 kW* (prie 6860 m³/h)	vnt.	1412,00 *
VTA514	1000×500-4-2,0	40,1 kW* (prie 6860 m³/h)	vnt.	1739,00 *

* įtekantis oras 30°C, vanduo 6/12°C.

VEAB kanaliniai stačiakampio pajungimo aušintuvai freonu PGDX (R410A)

NG: KM6



VTA514	400×200-3-2,5	5,6 kW* (prie 1150 m³/h)	vnt.	639,00 *
VTA514	500×250-3-2,5	8,8 kW* (prie 1800 m³/h)	vnt.	731,00 *
VTA514	500×300-3-2,5	10,8 kW* (prie 2160 m³/h)	vnt.	775,00 *
VTA514	600×300-3-2,5	13,3 kW* (prie 2600 m³/h)	vnt.	823,00 *
VTA514	600×350-3-2,5	15,2 kW* (prie 3025 m³/h)	vnt.	848,00 *
VTA514	700×400-3-2,5	20,5 kW* (prie 4030 m³/h)	vnt.	1014,00 *
VTA514	800×500-3-2,5	29,6 kW* (prie 5760 m³/h)	vnt.	1159,00 *
VTA514	1000×500-3-2,5	38,3 kW* (prie 7200 m³/h)	vnt.	1266,00 *

* įtekantis oras 30°C, freonas 5°C.

PGDX taip pat tinkamas šildymo ir vėsinimo sistemose kartu su šilumos siurbliais.

VEAB aušintuvų PGK/PGDX lašų gaudikliai DE

NG: KM6



VTA514	400×200		vnt.	165,00 *
VTA514	500×250		vnt.	177,00 *
VTA514	500×300		vnt.	216,00 *
VTA514	600×300		vnt.	278,00 *
VTA514	600×350		vnt.	317,00 *
VTA514	700×400		vnt.	346,00 *
VTA514	800×500		vnt.	380,00 *
VTA514	1000×500		vnt.	396,00 *

Kodas	SAP kodas	Prekės aprašymas		Mato vienetas	Kaina € be PVM

VEAB priedai kanaliniams šildytuvams ir aušintuvams vandeniu

NG: KM6

	VTA514	Temperatūros reguliatorius AQUA 24TF	24 V, 50/60 Hz	vnt.	195,00 *
	VTA514	Paviršinis jutiklis TG-A130	0...+30°C, IP65	vnt.	36,00 *
	VTA514	Patalpos temperatūros jutiklis TG-R630	0...+30°C, IP54	vnt.	57,00 *



Sieniniai ir pastatomi šildytuvai

VEAB sieniniai šildytuvai elektra EA (IP44)

NG: KM6

	VTA514	EA 6	970/1300 m³/h; 3,0/6,0 kW; ~3	vnt.	1190,00 *
	VTA514	EA 9	970/1300 m³/h; 6,0/9,0 kW; ~3	vnt.	1363,00 *
	VTA514	EA 14	1950/2650 m³/h; 7,0/14,0 kW; ~3	vnt.	1709,00 *
	VTA514	EA 21	1950/2650 m³/h; 14,0/21,0 kW; ~3	vnt.	2054,00 *
	VTA514	EA 30	2800/3900 m³/h; 20,0/30,0 kW; ~3	vnt.	2489,00 *

Papildomai reikalingas patalpos temperatūros jutiklis arba termostatas TG-RXX.



Priedai sieniniams EA šildytuvams elektra

NG: KM6

	VTA514	Grotelės EALH 10	EA6 / EA9	vnt.	137,00 *
	VTA514	Grotelės EALH 20	EA14 / EA21 / EA30	vnt.	161,00 *



VEAB sieniniai šildytuvai elektra ENV-L (IPX4)

NG: KM6

	VTA514	ENV-L 2	270 m³/h; 1,0/2,0 kW; ~1	vnt.	522,00 *
	VTA514	ENV-L 3	270 m³/h; 1,5/3,0 kW; ~1	vnt.	522,00 *
	VTA514	ENV-L 5	390 m³/; 3,3/5,0 kW; ~3	vnt.	558,00 *
	VTA514	ENV-L 9	900 m³/h; 6,0/9,0 kW; ~3	vnt.	661,00 *
	VTA514	ENV-L 15	970 m³/h; 7,5/15,0 kW; ~3	vnt.	1173,00 *

ENV-L šildytuvai tiekiami su patalpos termostatu MCD4-1999 ir sieniniais laikikliais.



VEAB šildytuvai elektra BX (IPX4)

NG: KM6

	VTA514	BX 2E	190 m³/h; 1,0/2,0 kW; ~1	vnt.	295,00 *
	VTA514	BX 3E	290 m³/h; 1,5/3,0 kW; ~1	vnt.	323,00 *
	VTA514	BX 5E	500 m³/h; 2,5/5,0 kW; ~3	vnt.	397,00 *
	VTA514	BX 9SE	900 m³/h; 4,5/9,0 kW; ~3	vnt.	495,00 *
	VTA514	BX 9AE	700/900 m³/h; 4,5/9,0 kW; ~3	vnt.	543,00 *
	VTA514	BX 15E	1000 m³/h; 7,5/15,0 kW; ~3	vnt.	807,00 *
	VTA514	BX 20E	1750 m³/h; 10,0/20,0 kW; ~3	vnt.	1438,00 *
	VTA514	BX 30E	2200 m³/h; 20,0/30,0 kW; ~3	vnt.	1599,00 *



VEAB šildytuvai elektra ROBUST F (IP65) padidinto gaisringumo patalpoms

NG: KM6

	VTA514	F 2	400 m³/h; 1,0/2,0 kW; ~1	vnt.	1117,00 *
	VTA514	F 3	400 m³/h; 2,0/3,0 kW; ~1	vnt.	1122,00 *
	VTA514	F 6	700 m³/h; 3,0/6,0 kW; ~3	vnt.	1308,00 *
	VTA514	F 6N	700 m³/h; 3,0/6,0 kW; ~1	vnt.	1308,00 *
	VTA514	F 9	1000 m³/h; 4,5/9,0 kW; ~3	vnt.	1469,00 *
	VTA514	F 9N	1000 m³/h; 4,5/9,0 kW; ~1	vnt.	1469,00 *

ROBUST F valdomi įmontuotu termostatu (0-35°C) ir šildymo galios reguliatoriumi.



VEAB šildytuvai elektra ROBUST C (IP65) agresyvios aplinkos patalpoms

NG: KM6

	VTA514	C 3	400 m³/h; 2,0/3,0 kW; ~1	vnt.	1615,00 *
	VTA514	C 6	1000 m³/h; 3,0/6,0 kW; ~3	vnt.	1969,00 *
	VTA514	C 6N	1000 m³/h; 3,0/6,0 kW; ~1	vnt.	1969,00 *
	VTA514	C 9	1000 m³/h; 4,5/9,0 kW; ~3	vnt.	2110,00 *
	VTA514	C 9N	1000 m³/h; 4,5/9,0 kW; ~1	vnt.	2110,00 *
	VTA514	C 9T	1000 m³/h; 4,5/9,0 kW; ~3 (500 V)	vnt.	2404,00 *



Kodas	SAP kodas	Prekės aprašymas		Mato vienetas	Kaina € be PVM
	VTA514	C 15	1300 m³/h; 7,5/15,0 kW; ~3	vnt.	2860,00 *

ROBUST C valdomi įmontuotu termostatu (0-35°C) ir šildymo galios regulatoriumi.

VEAB šildytuvai elektra ROBUST H (IP44) šildymui iki 70°C

NG: KM6



	VTA514	H 6	1000 m³/h; 3,0/6,0 kW; ~3	vnt.	1827,00 *
	VTA514	H 6N	1000 m³/h; 3,0/6,0 kW; ~1	vnt.	1827,00 *
	VTA514	H 9	1000 m³/h; 4,5/9,0 kW; ~3	vnt.	2000,00 *

ROBUST H valdomi įmontuotu termostatu (0-70°C) ir šildymo galios regulatoriumi.

VEAB šildytuvai elektra ROBUST V (IP44) skirti naudoti laivuose ir jūrų pramonėje

NG: KM6



	VTA514	V3R	400 m³/h; 2,0/3,0 kW; ~1	vnt.	1543,00 *
	VTA514	V3	400 m³/h; 1,5/3,0 kW; ~3	vnt.	1543,00 *
	VTA514	V3.6	400 m³/h; 1,8/3,6 kW; ~3 (440 V)	vnt.	1543,00 *
	VTA514	V5N	700 m³/h; 2,5/5,0 kW; ~1	vnt.	1589,00 *
	VTA514	V5	700 m³/h; 2,5/5,0 kW; ~3	vnt.	1589,00 *
	VTA514	V6	700 m³/h; 3,0/6,0 kW; ~3 (440 V)	vnt.	1589,00 *

ROBUST V valdomi įmontuotu termostatu (0-35°C) ir šildymo galios regulatoriumi.

Priedai ROBUST šildytuvams elektra

NG: KM6



	VTA514	Išorinis termostatas ir šildymo galios reguliatorius RTC (C ir V modeliams)	0-35°C, IP65	vnt.	219,00 *
	VTA514	Išorinis termostatas ir šildymo galios reguliatorius RTC4 (C ir V modeliams)	0-35°C, IP65. Gali valdyti iki 4 įrenginių	vnt.	678,00 *
	VTA514	Išorinis termostatas RTH (H modeliui)	0-70°C, IP44	vnt.	191,00 *

Šie priedai užsakomi pagal poreikį.

VEAB sieniniai šildytuvai vandeniu AW

NG: KM6



	VTA514	12 s	600/900/1200 m³/h; 13,9 kW*; ~1	vnt.	591,00 *
	VTA514	22 s	1100/1500/2300 m³/h; 24,5 kW*; ~1	vnt.	700,00 *
	VTA514	42 s	1900/2500/3900 m³/h; 40,4 kW*; ~1	vnt.	941,00 *
	VTA514	62 s	3000/4500/6200 m³/h; 61,7 kW*; ~1	vnt.	1302,00 *
	VTA514	12a	600/900/1200 m³/h; 13,9 kW*; ~1	vnt.	885,00 *
	VTA514	22a	1100/1500/2300 m³/h; 24,5 kW*; ~1	vnt.	990,00 *
	VTA514	42a	1900/2500/3900 m³/h; 40,4 kW*; ~1	vnt.	1293,00 *
	VTA514	62a	3000/4500/6200 m³/h; 61,7 kW*; ~1	vnt.	1586,00 *

s– be automatikos.

a – su automatika valdančia ventiliatorių (3 greičiai) ir šilumnešį (vožtuvas ir on/off pavara). Papildomai reikia termostato arba 0-10 V signalo.

Maksimali vandens temperatūra +100°C (AW-s – +150°C), maksimali oro temperatūra +30°C.

* įtekantis oras +15°C, vanduo 80/60°C.

Priedai AW šildytuvams vandeniu

NG: KM6



	VTA514	Patalpos termostatas SR121/1	0-40°C, IP54. Gali valdyti du AW-s	vnt.	178,00 *
	VTA514	Patalpos termostatas R31	7-30°C, IP20. Gali valdyti vieną AW-s	vnt.	38,00 *
	VTA514	Vožtuvas AWTV 12-22 su pavara, naudojamas su termostatais SR121/1 ir R31	IP44, kvs7,3. Tinka AW-s 12-22 šildytuvams	vnt.	124,00 *
	VTA514	Vožtuvas AWTV 42-62 su pavara, naudojamas su termostatais SR121/1 ir R31	IP44, kvs11,8. Tinka AW-s 42-62 šildytuvams	vnt.	157,00 *

Kodas	SAP kodas	Prekės aprašymas		Mato vienetas	Kaina € be PVM	
	VTA514	Greičio reguliatorius AWC	IP65, 3 greičiai. Gali valdyti du AW-s	vnt.	73,00 *	
	VTA514	Patalpos temperatūros jutiklis su temperatūros nustatymo galimybe TG-R430	0-30°C, IP30	vnt.	46,00 *	
	VTA514	Patalpos temperatūros jutiklis TG-R530	0-30°C, IP30. Komplektuojamas su TG-R430	vnt.	31,00 *	
	VTA514	Patalpos temperatūros jutiklis TG-R630	0-30°C, IP54. Komplektuojamas su TG-R430	vnt.	57,00 *	
	VTA514	Lubiniai laikikliai AWT 12-22		kompl.	36,00 *	
	VTA514	Lubiniai laikikliai AWT 42-62		kompl.	41,00 *	
	VTA514	Sieniniai laikikliai AWV 12		kompl.	59,00 *	
	VTA514	Sieniniai laikikliai AWV 22		kompl.	59,00 *	
	VTA514	Sieniniai laikikliai AWV 42		kompl.	66,00 *	
	VTA514	Sieniniai laikikliai AWV 62		kompl.	84,00 *	
	VTA514	Vertikalios reguliuojamos grotelės AWLH 12		vnt.	94,00 *	
	VTA514	Vertikalios reguliuojamos grotelės AWLH 22		vnt.	94,00 *	
	VTA514	Vertikalios reguliuojamos grotelės AWLH 42		vnt.	142,00 *	
	VTA514	Vertikalios reguliuojamos grotelės AWLH 62		vnt.	189,00 *	
	VTA514	Plokščias filtras AWPF 12	G3, montuojamas viduje šildytuvo tarp ventiliatoriaus ir šilumokaičio	vnt.	93,00 *	
	VTA514	Plokščias filtras AWPF 22	G3, montuojamas viduje šildytuvo tarp ventiliatoriaus ir šilumokaičio	vnt.	93,00 *	
	VTA514	Plokščias filtras AWPF 42	G3, montuojamas viduje šildytuvo tarp ventiliatoriaus ir šilumokaičio	vnt.	114,00 *	
	VTA514	Plokščias filtras AWPF 62	G3, montuojamas viduje šildytuvo tarp ventiliatoriaus ir šilumokaičio	vnt.	153,00 *	

VEAB sieniniai šildytuvai vandeniu AW C (IP65) agresyvios aplinkos patalpoms

NG: KM6



	VTA514	C22	2160 m³/h; 20,0 kW*; ~1	vnt.	6243,00 *
	VTA514	C42	4300 m³/h; 37,2 kW*; ~1	vnt.	8112,00 *
	VTA514	C22E	2160 m³/h; 20,0 kW*; ~1	vnt.	3121,00 *
	VTA514	C42E	4300 m³/h; 37,2 kW*; ~1	vnt.	4060,00 *

AW C ir AW CE valdymui reikia AWST35 termostato. Ventiliatorius 1 greičio.
AW C atitinka korozijos klasei C5-M (šilumokaitis su vamzdeliais iš EN 1.4404 ir nanodalelių danga).
AW CE atitinka korozijos klasei C5-I, C5-M (šilumokaitis su aliuminio vamzdeliais ir ElectronFin E danga).
Maksimali vandens temperatūra +150°C, maksimali oro temperatūra +70°C.
* įtekantis oras +15°C, vanduo 80/60°C.

VEAB sieniniai šildytuvai vandeniu AW D (IP65) dulkėtoms patalpoms

NG: KM6



512999	VTA514	D22	2200 m³/h; 15,3 kW*; ~1	vnt.	3269,00 *
512999	VTA514	D42	4430 m³/h; 28,8 kW*; ~1	vnt.	3886,00 *

AW D valdymui reikia AWST35 termostato. Ventiliatorius 1 greičio.
Maksimali vandens temperatūra +150°C, maksimali oro temperatūra +70°C.
* įtekantis oras +15°C, vanduo 80/60°C.

VEAB sieniniai šildytuvai vandeniu AW Ex (IP44) sprogimui pavojingoms patalpoms

NG: KM6



	VTA514	Ex22	2250 m³/h; 21,2 kW*; ~3	vnt.	3625,00 *
	VTA514	Ex42	4150 m³/h; 38,5 kW*; ~3	vnt.	4073,00 *

Būtina termistorinė variklio apsauga U-EK230E. Ventiliatorius 1 greičio.
Kategorija – Ex II 2 G c Ex e IIB T4 Gb (Zona1 ir Zona2).
Maksimali vandens temperatūra – 250°C, maksimali oro temperatūra -20…+40°C.

VEAB sieniniai šildytuvai vandeniu AW H (IP65) šildymui iki 70°C

NG: KM6



	VTA514	H22	1830 m³/h; 11,8 kW*; ~1	vnt.	1851,00 *
	VTA514	H42	3870 m³/h; 23,1 kW*; ~1	vnt.	2546,00 *

AW H valdymui reikia AWST70 termostato. Ventiliatorius 1 greičio.
Maksimali vandens temperatūra +150°C, maksimali oro temperatūra +70°C.
* įtekantis oras +40°C, vanduo 80/60°C.

Kodas	SAP kodas	Prekės aprašymas		Mato vienetas	Kaina € be PVM	
Priedai AW C, D, Ex, H šildytuvams vandeniu						NG: KM6
	VTA514	Išorinis termostatas AWST35 (C ir D modeliams)	0-35°C, IP65	vnt.	188,00 *	
	VTA514	Išorinis termostatas AWST70 (H modeliui)	0-70°C, IP65	vnt.	188,00 *	
	VTA514	Plokščias filtras AWPFC 22 (C22 ir D22 modeliams)	G3, montuojamas viduje šildytuvo tarp ventiliatoriaus ir šilumokaičio	vnt.	137,00 *	
	VTA514	Plokščias filtras AWPFC 42 (C42 ir D42 modeliams)	G3, montuojamas viduje šildytuvo tarp ventiliatoriaus ir šilumokaičio	vnt.	114,00 *	
	VTA514	Plokščias filtras AWPFH 22 (H22 modeliui)	G3, montuojamas viduje šildytuvo tarp ventiliatoriaus ir šilumokaičio	vnt.	137,00 *	
	VTA514	Plokščias filtras AWPFH 42 (H42 modeliui)	G3, montuojamas viduje šildytuvo tarp ventiliatoriaus ir šilumokaičio	vnt.	114,00 *	
2VV sieniniai šildytuvai vandeniu SAVANA G						NG: KM6
17598330V	ALQ837	SAV-2-G	2352 m³/h; 19,52 kW*	vnt.	380,00	
* įtekantis oras +15°C, vanduo 80/60°C						
VTS sieniniai/lubiniai šildytuvai vandeniu VOLCANO su AC varikliais, komplektuojami su laikikliu						NG: KM6
	ANX306	VR MINI (3-20 kW)	2100 m³/h; 13,9 kW*; 0,53 A; ~1 IP54	vnt.	238,00 *	
	ADV089	VR1 (5-30 kW)	5300 m³/h; 20,0 kW*; 1,3 A; ~1 IP54	vnt.	338,00 *	
	ADV090	VR2 (8-50 kW)	4850 m³/h; 33,5 kW*; 1,3 A; ~1 IP54	vnt.	376,00 *	
	CCR986	VR3 (13-75 kW)	5700 m³/h; 50,2 kW*; 1,7 A; ~1 IP54	vnt.	425,00 *	
	HGL697	Sieninis valdiklis su termostatu	WING / VOLCANO	vnt.	23,00	
* įtekantis oras +15°C, vanduo 80/60°C						
VTS sieniniai/lubiniai šildytuvai vandeniu VOLCANO su EC varikliais, komplektuojami su laikikliu						NG: KM6
	CCS006	VR MINI EC(3-20 kW)	2100 m³/h; 13,9 kW*; 0,53 A; ~1, IP54	vnt.	288,00	
	CCS007	VR1 EC (5-30 kW)	5300 m³/h; 20,0 kW*; 1,3 A; ~1, IP54	vnt.	412,00	
	CCS005	VR2 EC (8-50 kW)	4850 m³/h; 33,5 kW*; 1,3 A; ~1, IP54	vnt.	456,00	
	CCS004	VR3 EC (13-75 kW)	5700 m³/h; 50,2 kW*; 1,7 A; ~1, IP54	vnt.	518,00 *	
	CGK158	Potenciometras su termostatu	VR EC (0-10 V) 1-4-0101-0473	vnt.	30,00	
	CEE403	Valdiklis	VOLCANO EC 1-4-2801-0157	vnt.	74,00	
* įtekantis oras +15°C, vanduo 80/60°C						
DANFOSS termostatinis ventilis RA-G						NG: K96
14035752	ARH008	DN15, tiesus, kvs 2,30	013G1675	vnt.	24,30	
14035753	ARH009	DN20, tiesus, kvs 3,81	013G1677	vnt.	26,80	
DANFOSS terminė pavara TWA-A						NG: KA5
14320111V	ARG469	24 V, normaliai uždaryta (NC), RA jungtis	088H3110	vnt.	26,10	
14320110V	ARG468	230 V, normaliai uždaryta (NC), RA jungtis	088H3112	vnt.	27,00	

VTS

VANDENINIS ŠILDYTUVAS

VOLCANO

KARALIŠKA KOKYBĖ,
VILIOJANTI **KAINA**





Kodas	SAP kodas	Prekės aprašymas		Mato vienetas	Kaina € be PVM

DANFOSS patalpos termostatas WT-T

NG: KA5

	CCC776	230 V, 5-30°C	088U0620	vnt.	29,29



SYSTEMAIR patalpos termostatas RT 0-30

NG: KM6

	CGJ330	230 V, 0-30°C	5151	vnt.	34,20



Oro sausintuvai

MIDEA oro sausintuvai COMFEE, R290

NG: KMN

	CHC087	10 l	107 m³/h	vnt.	170,00 *
	CHC088	20 l	168 m³/h	vnt.	261,00 *
	CHC089	30 l	191 m³/h	vnt.	321,00 *







VEAB oro sausintuvai LAF (IPX4), R410A

NG: KMN

	VTA514	LAF12	12 l/24 h*; ~1	vnt.	290,00 *
	VTA514	LAF30	30 l/24 h*; 200/280 m³/h; ~1	vnt.	769,00 *
	VTA514	LAF51S	29,7 l/24 h*; 390 m³/h; ~1	vnt.	2152,00 *
	VTA514	LAF51E2S**	29,7 l/24 h*; 390 m³/h; ~1	vnt.	2252,00 *
	VTA514	LAF100	49 l/24 h*; 850 m³/h; ~1	vnt.	2706,00 *
	VTA514	LAF100E**	49 l/24 h*; 850 m³/h; ~1	vnt.	2750,00 *

* sausintuvo našumas esant 30°C ir 80% santykiniam drėgnumui.
** papildoma galia atšildymui 1,5 kW.



Priedai VEAB oro sausintuvams LAF

NG: KMN

	VTA514	Patalpos drėgnomatis LAF-HY	IP21, jungiamas kabeliu prie sausintuvo	vnt.	220,00 *
	VTA514	Kondensato surinkimo indas su siurbliuku LAF-P30	LAF30 sausintuvui	vnt.	221,00 *



Oro užuolaidos

Oro užuolaidos ir priedai

2VV oro užuolaidos BASIC su elektriniu šildytuvu

Rekomenduojamas montavimo aukštis iki 1,8 m

NG: KMT

Kodas	SAP kodas	Prekės aprašymas		Mato vienetas	Kaina € be PVM
	ANX032	VCB-A-060-E-RF	2,4 kW; ~1; 315 m³/h	vnt.	406,00 *
	ANX033	VCB-A-090-E-RF	3,1 kW; ~1; 475 m³/h	vnt.	465,00 *

VCB-A oro užuolaidos su distanciniu (belaidžiu) valdymo pultu.



2VV oro užuolaidos ENTRESSE su belaidžiu valdymo pultu

Rekomenduojamas montavimo aukštis iki 2,5 m

NG: KMT

	VTA374	VCEN1A-100-E	3,4/6,6 kW; ~3; 1330 m³/h	vnt.	596,00 *
	VTA374	VCEN1A-150-E	5,1/9,8 kW; ~3; 2100 m³/h	vnt.	717,00 *
	VTA374	VCEN1A-200-E	6,6/12,9 kW; ~3; 2420 m³/h	vnt.	857,00 *
	VTA374	VCEN1A-100-V	8,15/24,5 kW; ~1; 1250 m³/h	vnt.	596,00 *
	VTA374	VCEN1A-150-V	13,90 kW*; ~1; 2000 m³/h	vnt.	717,00 *
	VTA374	VCEN1A-200-V	19,17 kW*; ~1; 2640 m³/h	vnt.	857,00 *
	VTA374	VCEN1A-100-S	~1; 1330 m³/h	vnt.	454,00 *
	VTA374	VCEN1A-150-S	~1; 2100 m³/h	vnt.	555,00 *
	VTA374	VCEN1A-200-S	~1; 2450 m³/h	vnt.	635,00 *

S – be šildytuvo.

E – šildytuvai elektra.

V – šildytuvas vandeniu 80/60°C , įtekantis oras +18°C.

Oro užuolaidų VCEN1A standartinė spalva – balta (RAL 9010). Galima ir kita spalva pagal RAL paletę (kainos teirautis prekybos vietose).



2VV oro užuolaidos ESSENSSE be automatikos

Rekomenduojamas montavimo aukštis iki 3 m

NG: KMT

17598547V	ASC094	VCE-B-100-V	8,0 kW*; ~1; 1300 m³/h	vnt.	511,00

V – šildytuvas vandeniu 80/60°C , įtekantis oras +18°C.



Automatika ir priedai ESSENSSE oro užuolaidoms

NG: KMT

17598559V	ASC106	Automatika RGJ-VCE-SM-VS	užuolaidoms su vandeniniu šildytuvu / be šildytuvo	vnt.	72,00
17598153	AFH603	Durų kontaktas DK-1	12 V, DM automatikai	vnt.	10,60
17698807T	AFH604	Patalpos termostatas TER-P	5-30°C, 230 V, IP20	vnt.	30,00

SM – paprastas laidinis valdymo pultas (prijungiamas jėgos kabeliu 230V).

DM – skaitmeninis lietimui jautrus pultas (prijungiamas kontroliniu kabeliu).



2VV oro užuolaidos ESSENSSE NEO be automatikos

Rekomenduojamas montavimo aukštis iki 3,2 m

NG: KMT

	CER023	VCES2-B-100-E1AC	3,2/6,3 kW; ~3; 1500 m³/h	vnt.	601,00
	CER026	VCES2-B-150-E1AC	5,0/10,0 kW; ~3; 2250 m³/h	vnt.	811,00
	CER018	VCES2-B-200-E1AC	6,3/12,6 kW; ~3; 3300 m³/h	vnt.	906,00
	CER021	VCES2-B-250-E1AC	8,2/16,3 kW; ~3; 3800 m³/h	vnt.	1233,00 *
	CER019	VCES2-B-100-V2AC	14,1 kW*; ~1; 1500 m³/h	vnt.	651,00
	CER031	VCES2-B-150-V2AC	20,6 kW*; ~1; 2250 m³/h	vnt.	827,00
	CER016	VCES2-B-200-V2AC	29,8 kW*;~1; 3300 m³/h	vnt.	926,00
	CER028	VCES2-B-250-V2AC	36,2 kW*; ~1; 3800 m³/h	vnt.	1237,00 *
	CER029	VCES2-B-100-S0AC	~1; 1500 m³/h	vnt.	558,00 *
	CER030	VCES2-B-150-S0AC	~1; 2250 m³/h	vnt.	685,00 *
	CER024	VCES2-B-200-S0AC	~1; 3300 m³/h	vnt.	760,00 *
	CER027	VCES2-B-250-S0AC	~1; 3800 m³/h	vnt.	957,00 *
	CER022	VCES2-B-100-E0AC	3,2/4,7 kW; ~3; 1500 m³/h	vnt.	635,00 *
	CER025	VCES2-B-150-E0AC	3,8/7,5 kW; ~3; 2250 m³/h	vnt.	857,00 *
	CER017	VCES2-B-200-E0AC	4,8/9,5 kW; ~3; 3300 m³/h	vnt.	954,00 *
	CER020	VCES2-B-250-E0AC	6,9/12,2 kW; ~3; 3800 m³/h	vnt.	1170,00 *



ENTRESSE

KOMPAKTIŠKA IR PRAKTIŠKA



• Rekomenduojama durų aukščiui iki 2,5 m • Efektyvios STRAW SYSTEM technologijos įrenginys • Paprastas ir intuityvus valdymas infraraudonaisiais spinduliais • Kompaktiškas ir nepriekaištingo dizaino

PARTNER
IN VENTILATION
2VV.CZ

www.2vv.cz
2vv@2vv.cz

Kodas	SAP kodas	Prekės aprašymas		Mato vienetas	Kaina € be PVM
	VTA374	VCES2-B-100-E2AC	4,7/9,5 kW; ~3; 1500 m³/h	vnt.	702,00 *
	VTA374	VCES2-B-150-E2AC	7,5/15,0 kW; ~3; 2250 m³/h	vnt.	946,00 *
	VTA374	VCES2-B-200-E2AC	9,5/19,0 kW; ~3; 3300 m³/h	vnt.	1056,00 *
	VTA374	VCES2-B-250-E2AC	12,2/24,5 kW; ~3; 3800 m³/h	vnt.	1296,00 *

2VV oro užuolaidos ESSENSSE NEO be automatikos

Rekomenduojamas montavimo aukštis iki 4 m

NG: KMT

	CEM805	VCES2-C-100-E1AC	4,7/9,5 kW; ~3; 2300 m³/h	vnt.	844,00 *
	CEM818	VCES2-C-150-E1AC	7,5/15,0 kW; ~3; 3200 m³/h	vnt.	1262,00 *
	CEM791	VCES2-C-200-E1AC	9,5/19,0 kW; ~3; 4500 m³/h	vnt.	1489,00 *
	CEM782	VCES2-C-250-E1AC	12,2/24,5 kW; ~3; 5700 m³/h	vnt.	1749,00 *
	CEM802	VCES2-C-100-V2AC	18,6 kW*; ~1; 2300 m³/h	vnt.	921,00 *
	CEM815	VCES2-C-150-V2AC	26,4 kW*; ~1; 3200 m³/h	vnt.	1265,00 *
	CEM788	VCES2-C-200-V2AC	36,9 kW*; ~1; 4500 m³/h	vnt.	1474,00 *
	CEM800	VCES2-C-250-V2AC	44,8 kW*; ~1; 5700 m³/h	vnt.	1731,00 *
	CEM821	VCES2-C-100-S0AC	~1; 2300 m³/h	vnt.	742,00 *
	CEM812	VCES2-C-150-S0AC	~1; 3200 m³/h	vnt.	1081,00 *
	CEM785	VCES2-C-200-S0AC	~1; 4500 m³/h	vnt.	1238,00 *
	CEM798	VCES2-C-250-S0AC	~1; 5700 m³/h	vnt.	1454,00 *

S0 – be šildytuvo.

E1, E0, E2 – šildytuvai elektra.

V2 – šildytuvas vandeniu 80/60°C , įtekantis oras +18°C.

Oro užuolaidų VCES2 standartinė spalva – balta (RAL 9010). Galima ir kita spalva pagal RAL paletę (kainos teirautis prekybos vietose).

Automatika ir priedai ESSENSSE NEO oro užuolaidoms

NG: KMT

	CEM796	RGJ-VCES2-BA-E-AC	BASIC, užuol. su elektriniu šildytuvu	vnt.	166,00	
	CEM794	RGJ-VCES2-BA-V-AC	BASIC, užuol. su vandeniniu šildytuvu	vnt.	102,00	
	CEM810	RGJ-VCES2-BA-S-AC	BASIC, užuol. be šildytuvo	vnt.	93,00 *	
	CEM808	RGJ3-VCES2-CO-E-MA-AC	COMFORT-MASTER, užuol. su elektriniu šildytuvu	vnt.	486,00	
	CEM806	RGJ3-VCES2-CO-E-SL-AC	COMFORT-SLAVE, užuol. su elektriniu šildytuvu	vnt.	272,00	
	CEM803	RGJ3-VCES2-CO-V-MA-AC	COMFORT-MASTER, užuol. su vandeniniu šildytuvu	vnt.	449,00	
	CEM822	RGJ3-VCES2-CO-V-SL-AC	COMFORT-SLAVE, užuol. su vandeniniu šildytuvu	vnt.	208,00	
	CEM819	RGJ3-VCES2-CO-S-MA-AC	COMFORT-MASTER, užuol. be šildytuvo	vnt.	449,00 *	
	CEM816	RGJ3-VCES2-CO-S-SL-AC	COMFORT-SLAVE, užuol. be šildytuvo	vnt.	208,00 *	
	CEM813	RGJ3-VCES2-SU-E-MA-1-AC	SUPERIOR-MASTER, užuol. (L=1,0 ir 1,5 m) su elektriniu šildytuvu	vnt.	725,00 *	
	CEM792	RGJ3-VCES2-SU-E-MA-2-AC	SUPERIOR-MASTER, užuol. (L=2,0 ir 2,5 m) su elektriniu šildytuvu	vnt.	760,00 *	
	CEM789	RGJ3-VCES2-SU-E-SL-1-AC	SUPERIOR-SLAVE, užuol. (L=1,0 ir 1,5 m) su elektriniu šildytuvu	vnt.	369,00 *	
	CEM786	RGJ3-VCES2-SU-E-SL-2-AC	SUPERIOR-SLAVE, užuol. (L=2,0 ir 2,5 m) su elektriniu šildytuvu	vnt.	426,00 *	
	CEM783	RGJ3-VCES2-SU-V-MA-AC	SUPERIOR-MASTER, užuol. su vandeniniu šildytuvu	vnt.	576,00 *	
	CEM801	RGJ3-VCES2-SU-V-SL-AC	SUPERIOR-SLAVE, užuol. su vandeniniu šildytuvu	vnt.	219,00 *	
	CEM799	RGJ3-VCES2-SU-S-MA-AC	SUPERIOR-MASTER, užuol. be šildytuvo	vnt.	576,00 *	
	CEM797	RGJ3-VCES2-SU-S-SL-AC	SUPERIOR-SLAVE, užuol. be šildytuvo	vnt.	219,00 *	
	VTA374	Valdiklis OE-M-AC3	13 A; ~1; ModBus RTU; be valdymo pulto	vnt.	227,00 *	
	ACN435	Durų kontaktas DS	230 V, BASIC automatikai	vnt.	63,00 *	
	AFH603	Durų kontaktas DK-1	12 V, COMFORT IR SUPERIOR automatikai	vnt.	10,60	

Kodas	SAP kodas	Prekės aprašymas		Mato vienetas	Kaina € be PVM
	AFH604	Patalpos termostatas TER-P	5-30°C, 230 V, IP20	vnt.	30,00
	VTA374	Trieigis ventilis RT-3-07 su 230 V pavara	¾", IP44, kvs 7,0	vnt.	163,00 *



BA – BASIC, paprastas laidinis valdymo pultas (230 V).
CO – COMFORT, lietimui jautriu paviršiumi valdymo pultas (12 V). Gali būti prijungtas prie BMS (Modbus RTU)
SU – SUPERIOR, lietimui jautriu paviršiumi valdymo pultas (12 V). Gali būti prijungtas prie BMS (Modbus RTU, Modbus TCP)

2VV oro užuolaidos STANDESSE be automatikos

Rekomenduojamas montavimo aukštis iki 4 m

NG: KMT



	VTA374	VCS4B-10E	9,5 kW; ~3; 2150 m³/h	vnt.	1127,00 *
	VTA374	VCS4B-15E	15,0 kW; ~3; 3350 m³/h	vnt.	1562,00 *
	VTA374	VCS4B-20E	19,0 kW; ~3; 4550 m³/h	vnt.	1860,00 *
	VTA374	VCS4B-25E	24,5 kW; ~3; 5400 m³/h	vnt.	2363,00 *
	VTA374	VCS4B-10V	13,97 kW; ~1; 2100 m³/h	vnt.	1185,00 *
	VTA374	VCS4B-15V	31,72 kW; ~1; 3300 m³/h	vnt.	1614,00 *
	VTA374	VCS4B-20V	43,52 kW; ~1; 4400 m³/h	vnt.	1936,00 *
	VTA374	VCS4B-25V	54,13 kW; ~1; 5250 m³/h	vnt.	2409,00 *
	VTA374	VCS4B-10S	~1; 2200 m³/h	vnt.	945,00 *
	VTA374	VCS4B-15S	~1; 3400 m³/h	vnt.	1298,00 *
	VTA374	VCS4B-20S	~1; 4550 m³/h	vnt.	1526,00 *
	VTA374	VCS4B-25S	~1; 5550 m³/h	vnt.	1945,00 *

2VV oro užuolaidos STANDESSE be automatikos

Rekomenduojamas montavimo aukštis iki 5 m

NG: KMT



	VTA374	VCS4C-10E	9,5 kW; ~3; 2800 m³/h	vnt.	1246,00 *
	VTA374	VCS4C-15E	15,0 kW; ~3; 4050 m³/h	vnt.	1669,00 *
	VTA374	VCS4C-20E	19,0 kW; ~3; 5050 m³/h	vnt.	2041,00 *
	VTA374	VCS4C-25E	24,5 kW; ~3; 6050 m³/h	vnt.	2500,00 *
	VTA374	VCS4C-10V	17,09 kW; ~1; 2750 m³/h	vnt.	1306,00 *
	VTA374	VCS4C-15V	36,12 kW; ~1; 3900 m³/h	vnt.	1720,00 *
	VTA374	VCS4C-20V	46,42 kW; ~1; 4800 m³/h	vnt.	2117,00 *
	VTA374	VCS4C-25V	59,54 kW; ~1; 5950 m³/h	vnt.	2548,00 *
	VTA374	VCS4C-10S	~1; 2850 m³/h	vnt.	1064,00 *
	VTA374	VCS4C-15S	~1; 4150 m³/h	vnt.	1402,00 *
	VTA374	VCS4C-20S	~1; 5150 m³/h	vnt.	1725,00 *
	VTA374	VCS4C-25S	~1; 6300 m³/h	vnt.	2084,00 *

S – be šildytuvo.
E – šildytuvai elektra.
V – šildytuvas vandeniu 80/60°C , įtekantis oras +18°C.
Oro užuolaidų VCS4 standartinė spalva – balta (RAL 9010). Galima ir kita spalva pagal RAL paletę (kainos teirautis prekybos vietose).

2VV oro užuolaidos FINESSE be automatikos

Rekomenduojamas montavimo aukštis iki 4 m

Modelių su EC ventiliatoriais teirautis pardavimo vietose

NG: KMT



	VTA374	VCF-B-100-E	9,4 kW; ~3; 2250 m³/h	vnt.	1058,00 *
	VTA374	VCF-B-150-E	15,0 kW; ~3; 3230 m³/h	vnt.	1402,00 *
	VTA374	VCF-B-200-E	19,0 kW; ~3; 4360 m³/h	vnt.	1746,00 *
	VTA374	VCF-B-250-E	24,5 kW; ~3; 5300 m³/h	vnt.	2183,00 *
	ANS423	VCF-B-100-V	20,2 kW; ~1; 2140 m³/h	vnt.	1153,00 *
	ANS424	VCF-B-150-V	31,7 kW; ~1; 3100 m³/h	vnt.	1480,00 *
	ANS425	VCF-B-200-V	43,1 kW; ~1; 4280 m³/h	vnt.	1878,00 *
	VTA374	VCF-B-250-V	51,0 kW; ~1; 5140 m³/h	vnt.	2349,00 *
	VTA374	VCF-B-100-S	~1; 2270 m³/h	vnt.	901,00 *
	VTA374	VCF-B-150-S	~1; 3280 m³/h	vnt.	1182,00 *
	VTA374	VCF-B-200-S	~1; 4400 m³/h	vnt.	1478,00 *
	VTA374	VCF-B-250-S	~1; 5460 m³/h	vnt.	1846,00 *

2VV oro užuolaidos FINESSE be automatikos

Rekomenduojamas montavimo aukštis iki 5 m

Modelių su EC ventiliatoriais teirautis pardavimo vietose

NG: KMT



	VTA374	VCF-C-100-E	9,4 kW; ~3; 2960 m³/h	vnt.	1446,00 *
	VTA374	VCF-C-150-E	15,0 kW; ~3; 4080 m³/h	vnt.	1871,00 *
	VTA374	VCF-C-200-E	19,0 kW; ~3; 5180 m³/h	vnt.	2274,00 *
	VTA374	VCF-C-250-E	24,5 kW; ~3; 6020 m³/h	vnt.	2842,00 *

Kodas	SAP kodas	Prekės aprašymas		Mato vienetas	Kaina € be PVM
	VTA374	VCF-C-100-V	23,8 kW; ~1; 2800 m³/h	vnt.	1546,00 *
	VTA374	VCF-C-150-V	36,5 kW; ~1; 3900 m³/h	vnt.	1971,00 *
	VTA374	VCF-C-200-V	46,7 kW; ~1; 5070 m³/h	vnt.	2396,00 *
	VTA374	VCF-C-250-V	51,0 kW; ~1; 5860 m³/h	vnt.	2750,00 *
	VTA374	VCF-C-100-W	13,47 kW; ~1; 2530 m³/h	vnt.	1778,00 *
	VTA374	VCF-C-150-W	19,03 kW; ~1; 3500 m³/h	vnt.	2266,00 *
	VTA374	VCF-C-200-W	25,71 kW; ~1; 4670 m³/h	vnt.	2755,00 *
	VTA374	VCF-C-250-W	29,81 kW; ~1; 5260 m³/h	vnt.	3443,00 *
	VTA374	VCF-C-100-S	~1; 3020 m³/h	vnt.	1268,00 *
	VTA374	VCF-C-150-S	~1; 4160 m³/h	vnt.	1609,00 *
	VTA374	VCF-C-200-S	~1; 5270 m³/h	vnt.	1966,00 *
	VTA374	VCF-C-250-S	~1; 6100 m³/h	vnt.	2459,00 *

S – be šildytuvo.
E – šildytuvai elektra.
V – šildytuvas vandeniu 80/60°C , įtekantis oras +18°C.
W – 6-ių eilių šildytuvas vandeniu 40/30°C , įtekantis oras +18°C.
Oro užuolaidų VCF standartinė spalva – balta (RAL 9010). Galima ir kita spalva pagal RAL paletę (kainos teirautis prekybos vietose).

Automatika ir priedai STANDESSE ir FINESSE oro užuolaidoms (NAUJA)

NG: KMT

	VTA374	VCS-R2-BA-E-AC	BASIC, užuol. su elektriniu šildytuvu	vnt.	166,00 *	
	VTA374	VCS-R2-BA-V-AC	BASIC, užuol. su vandeniniu šildytuvu	vnt.	102,00 *	
	VTA374	VCS-R2-BA-S-AC	BASIC, užuol. be šildytuvo	vnt.	93,00 *	
	VTA374	VCS-R4-CO-E-MA-AC	COMFORT-MASTER, užuol. su elektriniu šildytuvu	vnt.	518,00 *	
	VTA374	VCS-R4-CO-E-SL-AC	COMFORT-SLAVE, užuol. su elektriniu šildytuvu	vnt.	272,00 *	
	VTA374	VCS-R4-CO-V-MA-AC	COMFORT-MASTER, užuol. su vandeniniu šildytuvu	vnt.	449,00 *	
	VTA374	VCS-R4-CO-V-SL-AC	COMFORT-SLAVE, užuol. su vandeniniu šildytuvu	vnt.	208,00 *	
	VTA374	VCS-R4-CO-S-MA-AC	COMFORT-MASTER, užuol. be šildytuvo	vnt.	449,00 *	
	VTA374	VCS-R4-CO-S-SL-AC	COMFORT-SLAVE, užuol. be šildytuvo	vnt.	208,00 *	
	VTA374	VCS-R4-SU-E-MA-AC	SUPERIOR-MASTER, užuol. su elektriniu šildytuvu	vnt.	760,00 *	
	VTA374	VCS-R4-SU-E-SL-AC	SUPERIOR-SLAVE, užuol. su elektriniu šildytuvu	vnt.	426,00 *	
	VTA374	VCS-R4-SU-V-MA-AC	SUPERIOR-MASTER, užuol. su vandeniniu šildytuvu	vnt.	576,00 *	
	VTA374	VCS-R4-SU-V-SL-AC	SUPERIOR-SLAVE, užuol. su vandeniniu šildytuvu	vnt.	219,00 *	
	VTA374	VCS-R4-SU-S-MA-AC	SUPERIOR-MASTER, užuol. be šildytuvo	vnt.	576,00 *	
	VTA374	VCS-R4-SU-S-SL-AC	SUPERIOR-SLAVE, užuol. be šildytuvo	vnt.	219,00 *	
	VTA374	Valdiklis OE-M-AC3	13 A; ~1; ModBus RTU; be valdymo pulto	vnt.	227,00 *	
	VTA374	Sieniniai laikikliai VCS4-KONZ-STE	2 vnt.	kompl.	79,00 *	
	VTA374	Lubinis laikiklis VCS4-KONZ-STR	2 vnt.	kompl.	50,00 *	
17598480	ACN435	Durų kontaktas DS	230 V, BASIC automatikai	vnt.	63,00 *	
17598153	AFH603	Durų kontaktas DK-1	12 V, COMFORT IR SUPERIOR automatikai	vnt.	10,60	
17698807T	AFH604	Patalpos termostatas TER-P	5-30°C, 230 V, IP20	vnt.	30,00	
	VTA374	Trieigis ventilis RT-3-07 su 230 V pavara	¾", IP44, kvs 7,0	vnt.	163,00 *	
	VTA374	Ženklas „EXIT“, avarinių išėjimų žymėjimui VCS4-EXIT		vnt.	40,00 *	

BA – BASIC, paprastas laidinis valdymo pultas (230 V).
CO – COMFORT, lietimui jautriu paviršiumi valdymo pultas (12 V). Gali būti prijungtas prie BMS (Modbus RTU)
SU – SUPERIOR, lietimui jautriu paviršiumi valdymo pultas (12 V). Gali būti prijungtas prie BMS (Modbus RTU, Modbus TCP)

Kodas	SAP kodas	Prekės aprašymas		Mato vienetas	Kaina € be PVM

2VV oro užuolaidos VENESSE su pulteliu

Rekomenduojamas praėjimo plotis – iki 4 m

NG: KMT



CKT006	VCV-B-25E-CO-0-2	13/24 kW; ~3; 4600 m³/h	vnt.	3488,00 *
CKT002	VCV-B-25E-CS-0-2	13/24 kW; ~3; 4600 m³/h	vnt.	3279,00 *
CKT011	VCV-B-25F-CO-0-2	19/36 kW; ~3; 4600 m³/h	vnt.	3593,00 *
CKT008	VCV-B-25F-CS-0-2	19/36 kW; ~3; 4600 m³/h	vnt.	3384,00 *
CKT003	VCV-B-25S-CO-0-2	~1; 4700 m³/h	vnt.	2536,00 *
CKT012	VCV-B-25S-CS-0-2	~1; 4700 m³/h	vnt.	2327,00 *
CKS998	VCV-B-25W-CO-0-2	41,50 kW; ~1; 4350 m³/h	vnt.	3282,00
CKT007	VCV-B-25W-CS-0-2	41,50 kW; ~1; 4350 m³/h	vnt.	3073,00 *
VTA374	VCV-B-25S-SU-0-2	~1; 4700 m³/h	vnt.	2765,00 *
VTA374	VCV-B-25S-SS-0-2	~1; 4700 m³/h	vnt.	2428,00 *
VTA374	VCV-B-25W-SU-0-2	41,50 kW; ~1; 4350 m³/h	vnt.	3512,00 *
VTA374	VCV-B-25W-SS-0-2	41,50 kW; ~1; 4350 m³/h	vnt.	3174,00 *

S – be šildytuvo.
E, F – šildytuvas elektra.
W – šildytuvas vandeniu 80/60°C, įtekantis oras +18°C.
Oro užuolaidų VCV standartinė spalva – balta (RAL 9016). Galima ir kita spalva pagal RAL paletę (kainos teirautis prekybos vietose).
CO – COMFORT, lietimui jautriu paviršiumi valdymo pultas (12 V). Gali būti prijungtas prie BMS (Modbus RTU)
SU – SUPERIOR, lietimui jautriu paviršiumi valdymo pultas (12V). Gali būti prijungtas prie BMS (Modbus RTU, Modbus TCP)

Priedai VENESSE oro užuolaidoms

NG: KMT



17598153	AFH603	Durų kontaktas DK-1	12 V, DM automatikai	vnt.	10,60
17698807T	AFH604	Patalpos termostatas TER-P	5-30°C, 230 V, IP20	vnt.	30,00
17598566V	ASC113	Trieigis ventilis RT-3-07 su 230 V pavara	¾", IP44, kvs 7,0	vnt.	163,00 *

2VV pramoninės oro užuolaidos INDESSE

Rekomenduojamas montavimo aukštis/durų plotis iki 8 m.
Modelių su EC ventiliatoriais teirautis pardavimo vietose.
Korpusas dažytas balta spalva (RAL 9010)

NG: KMT



CBK026	VCIN2A150-E1AC-0	24,3 kW; ~3; 3,9 A*; 11550 m³/h	vnt.	1495,00 *
VTA374	VCIN2A150-P2AC-0	62,9 kW; ~1; 3,9 A*; 10300 m³/h	vnt.	1583,00 *
CBK028	VCIN2A150-S0AC-0	~1; 3,9 A*; 11550 m³/h	vnt.	1118,00 *
CBK023	VCIN2A150-V2AC-0	62,9 kW; ~1; 3,9 A*; 10300 m³/h	vnt.	1407,00 *
CBK024	VCIN2A200-E1AC-0	32,40 kW; ~3; 5,1 A*; 15100 m³/h	vnt.	2022,00 *
VTA374	VCIN2A200-P2AC-0	84,60 kW; ~1; 5,4 A*; 13700 m³/h	vnt.	2123,00 *
CBK029	VCIN2A200-S0AC-0	~1; 5,1 A*; 15100 m³/h	vnt.	1495,00 *
CBK025	VCIN2A200-V2AC-0	84,60 kW; ~1; 5,4 A*; 13700 m³/h	vnt.	1947,00 *
CBK030	VCIN2A250-E1AC-0	40,50 kW; ~3; 6,5 A*; 18500 m³/h	vnt.	2386,00 *
VTA374	VCIN2A250-P2AC-0	106,00 kW; ~1; 6,7 A*; 17000 m³/h	vnt.	2499,00 *
CBK031	VCIN2A250-S0AC-0	~1; 6,5 A*; 18500 m³/h	vnt.	1746,00 *
CBK027	VCIN2A250-V2AC-0	106,00 kW; ~1; 6,7 A*; 17000 m³/h	vnt.	2323,00 *

2VV pramoninės oro užuolaidos INDESSE

Rekomenduojamas montavimo aukštis/durų plotis iki 8 m.
Modelių su EC ventiliatoriais teirautis pardavimo vietose.
Korpusas iš cinkuotos skardos, nedažytas

NG: KMT

VTA374	VCIN2A150-E1AC-1	24,3 kW; ~3; 3,9 A*; 11550 m³/h	vnt.	1357,00 *
VTA374	VCIN2A150-P2AC-1	62,9 kW; ~1; 3,9 A*; 10300 m³/h	vnt.	1445,00 *
VTA374	VCIN2A150-S0AC-1	~1; 3,9 A*; 11550 m³/h	vnt.	980,00 *
VTA374	VCIN2A150-V2AC-1	62,9 kW; ~1; 3,9 A*; 10300 m³/h	vnt.	1269,00 *
VTA374	VCIN2A200-E1AC-1	32,40 kW; ~3; 5,1 A*; 15100 m³/h	vnt.	1834,00 *
VTA374	VCIN2A200-P2AC-1	84,60 kW; ~1; 5,4 A*; 13700 m³/h	vnt.	1934,00 *
VTA374	VCIN2A200-S0AC-1	~1; 5,1 A*; 15100 m³/h	vnt.	1306,00 *
VTA374	VCIN2A200-V2AC-1	84,60 kW; ~1; 5,4 A*; 13700 m³/h	vnt.	1758,00 *
VTA374	VCIN2A250-E1AC-1	40,50 kW; ~3; 6,5 A*; 18500 m³/h	vnt.	2160,00 *
VTA374	VCIN2A250-P2AC-1	106,00 kW; ~1; 6,7 A*; 17000 m³/h	vnt.	2273,00 *

Kodas	SAP kodas	Prekės aprašymas		Mato vienetas	Kaina € be PVM
	VTA374	VCIN2A250-S0AC-1	~1; 6,5 A*; 18500 m³/h	vnt.	1520,00 *
	VTA374	VCIN2A250-V2AC-1	106,00 kW; ~1; 6,7 A*; 17000 m³/h	vnt.	2097,00 *

S0 – be šildytuvo.

E1 – šildytuvas elektra.

V2 – šildytuvas vandeniu 80/60°C , įtekantis oras +15°C.

P2 – šildytuvas vandeniu 80/60°C , įtekantis oras +15°C, su apsauga nuo užšalimo.

Oro užuolaidų VCIN standartinė spalva – balta (RAL 9010). Galima ir kita spalva pagal RAL paletę (kainos teirautis prekybos vietose).

* el.variklių 230 V srovės suvartojimas. Reikšmę naudoti parenkant greičio reguliatorius, valdymo pultus (žr. priedai INDESSE oro užuolaidoms).

Priedai INDESSE oro užuolaidoms

NG: KMT

	VTA374	Transformatorius STRA1-050L22	5-ių greičių, 5 A; ~1, išorinis kontaktas	vnt.	191,00 *
	VTA374	Transformatorius STRA1-075L22	5-ių greičių, 7,5 A; ~1, išorinis kontaktas	vnt.	273,00 *
	VTA374	Transformatorius STRA1-160L20	5-ių greičių, 16 A; ~1, išorinis kontaktas	vnt.	721,00 *
	VTA374	Valdiklis IC3-C-AC5-04	4 A; ~1; ModBus RTU; su valdymo pultu	vnt.	886,00 *
	VTA374	Valdiklis IC3-C-AC5-07	7 A; ~1; ModBus RTU; su valdymo pultu	vnt.	940,00 *
	VTA374	Valdiklis IC3-C-AC5-16	16 A; ~1; ModBus RTU; su valdymo pultu	vnt.	1005,00 *
	VTA374	Valdiklis IC3-S-AC5-04 (pavaldus)	4 A; ~1; ModBus RTU;	vnt.	478,00 *
	VTA374	Valdiklis IC3-S-AC5-07 (pavaldus)	7 A; ~1; ModBus RTU;	vnt.	511,00 *
	VTA374	Valdiklis IC3-S-AC5-16 (pavaldus)	16 A; ~1; ModBus RTU;	vnt.	641,00 *
	VTA374	Dėžutė su kontaktoriai VCIN1-KRAB-EL-STYKAC-25-0	25 A, RAL 9010 (VCIN2A150 ir VCIN2A200)	vnt.	219,00 *
	VTA374	Dėžutė su kontaktoriai VCIN1-KRAB-EL-STYKAC-25-1	25 A, cinkuota sk.(VCIN2A150 ir VCIN2A200)	vnt.	210,00 *
	VTA374	Dėžutė su kontaktoriai VCIN1-KRAB-EL-STYKAC-40-0	40 A, RAL 9010 (VCIN2A250)	vnt.	309,00 *
	VTA374	Dėžutė su kontaktoriai VCIN1-KRAB-EL-STYKAC-40-1	40 A, cinkuota skarda (VCIN2A250)	vnt.	290,00 *
17598480	ACN435	Durų kontaktas DS	230 V	vnt.	63,00 *
	VTA374	Trieigis ventilis RT-3-11 su 230 V pavara	1", IP44, kvs 11	vnt.	165,00 *
	VTA374	Ventiliatoriaus filtras FI-PYTEL-KRUH-G2-SAV-4		vnt.	31,00 *
	VTA374	Sieninis laikiklis VCIN1-KOT-H-STENA-0*	horizontaliam montavimui, RAL9010	vnt.	123,00 *
	VTA374	Sieninis laikiklis VCIN1-KOT-H-STENA-1*	horizontaliam montavimui, cinkuotas	vnt.	97,00 *
	VTA374	Lubinis laikiklis VCIN1-KOT-H-STROP-0*	horizontaliam montavimui, RAL9010	vnt.	74,00 *
	VTA374	Lubinis laikiklis VCIN1-KOT-H-STROP-1*	horizontaliam montavimui, cinkuotas	vnt.	59,00 *
	VTA374	Tvirtinimas strypui VCIN1-KOT-H-ZAVES-0***	horizontaliam montavimui, RAL9010	vnt.	15,00 *
	VTA374	Tvirtinimas strypui VCIN1-KOT-H-ZAVES-1***	horizontaliam montavimui, cinkuotas	vnt.	11,00 *
	VTA374	Sieninis laikiklis VCIN1-KOT-V-STENA-0**	vertikaliam montavimui, RAL9010	vnt.	37,00 *
	VTA374	Sieninis laikiklis VCIN1-KOT-V-STENA-1**	vertikaliam montavimui, cinkuotas	vnt.	27,00 *
	VTA374	Grindinis laikiklis VCIN1-KOT-V-ZEM-0 (2 vnt.)	RAL9010	kompl.	12,00 *
	VTA374	Grindinis laikiklis VCIN1-KOT-V-ZEM-1 (2 vnt.)	cinkuotas	kompl.	11,00 *
	VTA374	Reguliuojamas grindinis stovas VCIN1-KOT-V-PODST-0	vertikaliam montavimui, RAL9010	vnt.	144,00 *
	VTA374	Reguliuojamas grindinis stovas VCIN1-KOT-V-PODST-1	vertikaliam montavimui, cinkuotas	vnt.	144,00 *













* vienai užuolaidai reikia 2 vnt.

** iki 4,0 m užuolaidai rekomenduojamas, aukštesnei – būtinas.

*** vienai užuolaidai reikia 4 vnt.

Kodas	SAP kodas	Prekės aprašymas		Mato vienetas	Kaina € be PVM

DANFOSS termostatiniai ventiliai RA-G

NG: K96

14035752	ARH008	DN15, tiesus, kvs 2,30	013G1675	vnt.	24,30
14035753	ARH009	DN20, tiesus, kvs 3,81	013G1677	vnt.	26,80



DANFOSS terminės pavaros TWA-A

NG: KA5

14320111V	ARG469	24 V, normaliai uždaryta (NC), RA jungtis	088H3110	vnt.	26,10
14320110V	ARG468	230 V, normaliai uždaryta (NC), RA jungtis	088H3112	vnt.	27,00



DANFOSS patalpos termostatas WT-T

NG: KA5

	CCC776	230 V, 5-30°C	088U0620	vnt.	29,29



HEIMEIER termostatiniai ventiliai DT

NG: K9A

14035752R	ARD126	DN15, kvs 2,30	2242-02.000	vnt.	20,09
14035753R	ARD128	DN20, kvs 4,50	2242-03.000	vnt.	34,61



HEIMEIER termostatinė galvutė K su kontaktiniu jutikliu

NG: K9A

14034772V	ARG931	K 40-70 (kapiliarinis vamzdelis 2 m)	6602-00.500	vnt.	49,17



Vėdinimo įrenginiai

SALDA vėdinimo įrenginiai

SALDA vėdinimo įrenginiai gyvenamosioms patalpoms

NG: KMA

Su rotaciniais šilumokaičiais

AHU000128	CGT133 Smarty 2R VER/VEL	201 m³/h, 50 Pa, el.šild. – 0,6 kW	vnt.	1317,00 *
AHU000129	CGT132 Smarty 2R VER/VEL PLUS	256 m³/h, 50 Pa, el.šild. – 0,6 kW	vnt.	1356,00
AHU000123	CGT135 RIRS 400 VER EKO 3.0	388 m³/h, 50 Pa, el.šild. – 1,2 kW	vnt.	1598,00
AHU000122	CGT134 RIRS 400 VEL EKO 3.0	388 m³/h, 50 Pa, el.šild. – 1,2 kW	vnt.	1598,00
AHU000120	CGT131 RIRS 400 HE EKO 3.0	400 m³/h, 50 Pa, el.šild. – 1,1 kW	vnt.	1851,00 *
AHU000121	CGT138 RIRS 400 HW EKO 3.0	400 m³/h, 50 Pa	vnt.	2004,00 *
AHU000127	CGT136 RIRS 700 VER EKO 3.0	751 m³/h, 50 Pa, el.šild. – 2,0 kW	vnt.	2615,00 *
AHU000126	CGT141 RIRS 700 VEL EKO 3.0	751 m³/h, 50 Pa, el.šild. – 2,0 kW	vnt.	2615,00 *
AHU000124	CGT137 RIRS 700 HE EKO 3.0	735 m³/h, 50 Pa, el.šild. – 2,0 kW	vnt.	2512,00 *
AHU000125	CGT140 RIRS 700 HW EKO 3.0	735 m³/h, 50 Pa	vnt.	2721,00 *





Su priešpriešinių srautų plokšteliniais šilumokaičiais

SALDA



Išmanieji rekuperatoriai
gyvenamiesiems pastatams

Patvirtinti duomenys:
Smarty gama sertifikuota Eurovent!

- mažos energijos sąnaudos (taupūs ventiliatoriai, išmanioji automatinė valdymo sistema);
- išskirtinė surinkimo kokybė (ypač sandarus A1 klasės korpusas);
- patikimumas (rekuperatoriai testuoti klimatinėje ir triukšmo kamerose);
- rekuperatoriai gyvenamiesiems pastatams atitinka A+ ir A++ klases pagal pastatų energinio naudingumo reikalavimus (STR 2.01.02:2016).

www.salda.lt

Kodas	SAP kodas	Prekės aprašymas		Mato vienetas	Kaina € be PVM
AHU000110	CGT154	Smarty 2X V 1.1	182 m³/h, 50 Pa, el.pašild. – 0,6 kW	vnt.	1191,00
AHU000108	CGT157	Smarty 2X P 1.1	218 m³/h, 50 Pa	vnt.	1116,00
AHU000114	CGT161	Smarty 3X V 1.1	394 m³/h, 50 Pa, el.pašild. – 1,2 kW	vnt.	1338,00
AHU000112	CGT164	Smarty 3X P 1.1	395 m³/h, 50 Pa	vnt.	1400,00
AHU000118	CGT172	Smarty 4X V 1.1	583 m³/h, 50 Pa, el.pašild. – 1,2 kW	vnt.	2072,00
AHU000116	CGT169	Smarty 4X P 1.1	588 m³/h, 50 Pa	vnt.	1913,00
AHU000105	CGT124	RIS 700 VER EKO 3.0	750 m³/h, 50 Pa, el.šild. – 1,2 kW	vnt.	2328,00 *
AHU000104	CGT123	RIS 700 VEL EKO 3.0	750 m³/h, 50 Pa, el.šild. – 1,2 kW	vnt.	2328,00 *
AHU000107	CGT127	RIS 700 VWR EKO 3.0	750 m³/h, 50 Pa	vnt.	2289,00 *
AHU000106	CGT126	RIS 700 VWL EKO 3.0	750 m³/h, 50 Pa	vnt.	2289,00 *
AHU000099	CGT170	RIS 700 HE EKO 3.0	760 m³/h, 50 Pa, el.šild. – 1,2 kW	vnt.	2331,00 *
AHU000100	CGT125	RIS 700 HW EKO 3.0	760 m³/h, 50 Pa	vnt.	2315,00 *
AHU000101	CGT130	RIS 700 PE 1.2 EKO 3.0	700 m³/h, 50 Pa, el.šild. – 1,2 kW	vnt.	2507,00 *
AHU000102	CGT129	RIS 700 PE 3.0 EKO 3.0	700 m³/h, 50 Pa, el.šild. – 3,0 kW	vnt.	2507,00 *
AHU000103	CGT128	RIS 700 PW EKO 3.0	700 m³/h, 50 Pa	vnt.	2479,00 *







R, RIRS – rotacinis šilumokaitis.
X, RIS – priešpriešinių srautų plokštelinis šilumokaitis.
H – horizontalus ortakių pajungimas.
V – vertikalus ortakių pajungimas.
P – palubinis įrenginys.
E – elektrinis šildytuvas
W – vandeninis šildytuvas, užsakomas atskirai, montuojamas ant kanalo. Žr. PRIEDAI.
L – kairinio išpildymo (laukas kairėje).
R – dešininio išpildymo (laukas dešinėje).
Valdymo pulteliai – Stouch, SA-Control, MB-Gateway. Užsakomi atskirai. Žr. PRIEDAI.

SALDA gyvenamųjų patalpų įrenginių priedai

NG: KMA

ACC000272	CGU937	Valdymo pultelis STOUCH	skirtas Smarty, RIS, RIRS	vnt.	76,90
ACC000271	CGU939	Valdymo pultelis SA-CONTROL	skirtas Smarty, RIS, RIRS	vnt.	207,70
ACC000269	CGU935	Tinklo modulis MB-GATEWAY	skirtas įrenginių prijungimui prie kompiuterinio (Ethernet) tinklo. Būtinas SALDA AIR aplikacijai.	vnt.	112,50
ACC000270	CGU938	Valdymo pultelis FLEX PRV	skirtas RIS, RIRS	vnt.	153,80 *
	CGU936	El.pašildytuvas EKA 125-1,2-1F	Smarty 2X P 1.1	vnt.	92,00
	CGU934	El.pašildytuvas EKA 160-2,4-1F	Smarty 3X P 1.1	vnt.	79,60
	CGU932	El.pašildytuvas EKA 160-5,0-2F	Smarty 4X P 1.1	vnt.	114,70
	CGU930	El.šildytuvas EKA 125-0,3-1F	Smarty 2X P 1.1 / Smarty 2X V 1.1	vnt.	58,80
	CGU928	El.šildytuvas EKA 160-0,6-1F	Smarty 3X P 1.1 / Smarty 3X V 1.1	vnt.	74,00
	CGU926	El.šildytuvas EKA 160-1,0-1F	Smarty 4X P 1.1 / Smarty 4X V 1.1	vnt.	74,00
	CBY234	Uždarymo sklendė Ø125 el.pavarai	Smarty 2R / 2X	vnt.	11,30
	CBY231	Uždarymo sklendė Ø160 el.pavarai	Smarty 3X / 4X / RIRS 400VE	vnt.	12,30
ACC000280	CGU933	S-RFF-U-D-F2	Kambario drėgmės jutiklis	vnt.	114,30 *
ACC000279	CGU927	S-KFF-U	Ortakinis drėgmės jutiklis	vnt.	138,50 *
ACC000278	CGU931	S-RCO2-F2	Kambario CO2 jutiklis	vnt.	214,70 *
ACC000277	CGU929	S-KCO2	Ortakinis CO2 jutiklis	vnt.	225,00 *












Kodas	SAP kodas	Prekės aprašymas		Mato vienetas	Kaina € be PVM
ACC000197	VTA054	Vandeninis šildytuvas AVS-125	3,9 kW*, Smarty 2X	vnt.	139,00 *
ACC000198	AFF175	Vandeninis šildytuvas AVS-160	6,7 kW*, Smarty 3X / 4X	vnt.	170,00 *
ACC000199	CGU925	Vandeninis šildytuvas AVS-200	9,8 kW*, RIRS 400 HW	vnt.	178,00
ACC000200	CGU924	Vandeninis šildytuvas AVS-250	15,0 kW*, RIS / RIRS 700	vnt.	220,00
ACC000009	VTA054	Pastatymo kojos	Smarty 2XV / 3XV / 4XV	vnt.	35,00 *
ACC000008	VTA054	Pastatymo kojos	Smarty 2XP	vnt.	35,00 *
ACC000010	VTA054	Pastatymo kojos	Smarty 3XP / 4XP	vnt.	35,00 *
	CHO619	Smarty 2R filtrai (M5/M5)	270×86×46, paneliniai (Nr.13)	kompl.	20,52 *
	CHO618	Smarty 2R PLUS filtrai (M5/M5)	270×85×173, kišeniniai (Nr.15)	kompl.	23,75
	CHO620	RIRS 400 VE / HE EKO filtrai (F7/M5)	450×170×46, paneliniai (Nr.23)	kompl.	37,44
	CHO613	RIRS 700 VE / HE EKO filtrai (F7/M5)	545×260×46, paneliniai (Nr.25)	kompl.	55,90 *
	CHO616	Smarty 2X V filtrai (F7/G4)	270×121/187×25, paneliniai (Nr.2)	kompl.	22,49
	CKS219	Smarty 3X V / 4X V filtrai (G4/G4)	475×134/180×25, paneliniai (Nr.5)	kompl.	21,95
	CHO615	Smarty 3X V / 4X V filtrai (F7/G4)	475×134/180×25, paneliniai (Nr.6)	kompl.	29,42 *
	CHO617	RIS 700 V EKO filtrai (M5/M5)	600×228×170, kišeniniai (Nr.20)	kompl.	33,44 *
	CHO621	RIS 700 H EKO filtrai (M5/M5)	600×315×250, kišeniniai (Nr.18)	kompl.	35,70 *
	CHO614	RIS 700 P EKO filtrai (F7/M5)	445×210×46, paneliniai (Nr.17)	kompl.	39,75 *
	CKS217	Smarty 2X P filtrai (G4/G4)	185×168×25, paneliniai (Nr.3)	kompl.	17,34
	CHO612	Smarty 2X P filtrai (F7/G4)	185×168×25, paneliniai (Nr.4)	kompl.	20,93 *
	CKS218	Smarty 3X P / 4X P filtrai (G4/G4)	225×195×25, paneliniai (Nr.7)	kompl.	18,77
	CHO611	Smarty 3X P / 4X P filtrai (F7/M5)	225×195×25, paneliniai (Nr.8)	kompl.	24,62 *

* – įtekantis oras -25°C, vanduo 80/60°C.

SALDA vėdinimo įrenginiai negyvenamosioms patalpoms su rotaciniais šilumokaičiais

NG: KMA

AHU000981	VTA054	RIRS 1200 HE EKO 3.0 RHX	1296 m³/h, 50 Pa, el.šild. – 4,0 kW	vnt.	4098,00 *
AHU000982	VTA054	RIRS 1200 HW EKO 3.0 RHX	1296 m³/h, 50 Pa, el.šild. – 4,0 kW	vnt.	4284,00 *
AHU000984	VTA054	RIRS 1200 VEL EKO 3.0 RHX	1296 m³/h, 50 Pa, el.šild. – 4,0 kW	vnt.	4098,00 *
AHU000983	VTA054	RIRS 1200 VER EKO 3.0 RHX	1296 m³/h, 50 Pa, el.šild. – 4,0 kW	vnt.	4098,00 *
AHU000985	VTA054	RIRS 1200 VWL EKO 3.0 RHX	1296 m³/h, 50 Pa	vnt.	4284,00 *
AHU000986	VTA054	RIRS 1200 VWR EKO 3.0 RHX	1296 m³/h, 50 Pa	vnt.	4284,00 *
AHU000987	VTA054	RIRS 1900 HE EKO 3.0 RHX	1476 m³/h, 50 Pa, el.šild. – 9,0 kW	vnt.	5119,00 *
AHU000988	VTA054	RIRS 1900 HW EKO 3.0 RHX	1476 m³/h, 50 Pa, el.šild. – 9,0 kW	vnt.	5137,00 *
AHU000990	VTA054	RIRS 1900 VEL EKO 3.0 RHX	1476 m³/h, 50 Pa, el.šild. – 9,0 kW	vnt.	5118,00 *
AHU000989	VTA054	RIRS 1900 VER EKO 3.0 RHX	1476 m³/h, 50 Pa, el.šild. – 9,0 kW	vnt.	5118,00 *
AHU000992	VTA054	RIRS 1900 VWL EKO 3.0 RHX	1476 m³/h, 50 Pa	vnt.	5215,00 *
AHU000991	VTA054	RIRS 1900 VWR EKO 3.0 RHX	1476 m³/h, 50 Pa	vnt.	5135,00 *
AHU000993	VTA054	RIRS 2500 HE EKO 3.0 RHX	2484 m³/h, 50 Pa, el.šild. – 9,0 kW	vnt.	7238,00 *
AHU000994	VTA054	RIRS 2500 HW EKO 3.0 RHX	2484 m³/h, 50 Pa	vnt.	8228,00 *
AHU000995	VTA054	RIRS 2500 VE EKO 3.0 RHX	2376 m³/h, 50 Pa, el.šild. – 9,0 kW	vnt.	6356,00 *
AHU000996	VTA054	RIRS 2500 VW EKO 3.0 RHX	2376 m³/h, 50 Pa	vnt.	6345,00 *
AHU000997	VTA054	RIRS 3500 HE EKO 3.0 RHX	3996 m³/h, 50 Pa, el.šild. – 12,0 kW	vnt.	8236,00 *
AHU000998	VTA054	RIRS 3500 HW EKO 3.0 RHX	3996 m³/h, 50 Pa	vnt.	8177,00 *
AHU000999	VTA054	RIRS 3500 VE EKO 3.0 RHX	3204 m³/h, 50 Pa, el.šild. – 12,0 kW	vnt.	6948,00 *
AHU001000	VTA054	RIRS 3500 VW EKO 3.0 RHX	3204 m³/h, 50 Pa	vnt.	8097,00 *
AHU001001	VTA054	RIRS 5500 HE EKO 3.0 RHX	5616 m³/h, 50 Pa, el.šild. – 15,0 kW	vnt.	10674,00 *
AHU001002	VTA054	RIRS 5500 HW EKO 3.0 RHX	5616 m³/h, 50 Pa	vnt.	10649,00 *
AHU001003	VTA054	RIRS 5500 VE EKO 3.0 RHX	4788 m³/h, 50 Pa, el.šild. – 18,0 kW	vnt.	10674,00 *

SALDA vėdinimo įrenginiai negyvenamosioms patalpoms su priešpriešinių srautų plokšteliniais šilumokaičiais

NG: KMA

AHU000053	VTA054	RIS 1200 PE 3.0 EKO 3.0	1260 m³/h, 50 Pa, el.šild. – 3,0 kW	vnt.	5131,00 *
AHU000054	VTA054	RIS 1200 PE 6.0 EKO 3.0	1260 m³/h, 50 Pa, el.šild. – 6,0 kW	vnt.	5199,00 *
AHU000055	VTA054	RIS 1200 PW EKO 3.0	1260 m³/h, 50 Pa	vnt.	5042,00 *
AHU000062	VTA054	RIS 1200 HE EKO 3.0	1190 m³/h, 50 Pa, el.šild. – 2,0 kW	vnt.	4616,00 *
AHU000063	VTA054	RIS 1200 HW EKO 3.0	1190 m³/h, 50 Pa	vnt.	4566,00 *
AHU000064	VTA054	RIS 1200 VER EKO 3.0	1190 m³/h, 50 Pa, el.šild. – 2,0 kW	vnt.	4450,00 *
AHU000065	VTA054	RIS 1200 VWR EKO 3.0	1190 m³/h, 50 Pa	vnt.	4566,00 *
AHU000056	VTA054	RIS 1900 PE 3.0 EKO 3.0	1660 m³/h, 50 Pa, el.šild. – 3,0 kW	vnt.	7028,00 *
AHU000057	VTA054	RIS 1900 PE 6.0 EKO 3.0	1660 m³/h, 50 Pa, el.šild. – 6,0 kW	vnt.	7141,00 *
AHU000058	VTA054	RIS 1900 PW EKO 3.0	1660 m³/h, 50 Pa	vnt.	6917,00 *

Kodas	SAP kodas	Prekės aprašymas		Mato vienetas	Kaina € be PVM
AHU000066	VTA054	RIS 1900 HE EKO 3.0	1510 m³/h, 50 Pa, el.šild. – 3,0 kW	vnt.	4967,00 *
AHU000067	VTA054	RIS 1900 HW EKO 3.0	1510 m³/h, 50 Pa	vnt.	5183,00 *
AHU000068	VTA054	RIS 1900 VER EKO 3.0	1620 m³/h, 50 Pa, el.šild. – 3,0 kW	vnt.	4967,00 *
AHU000069	VTA054	RIS 1900 VWL EKO 3.0	1620 m³/h, 50 Pa	vnt.	5183,00 *
AHU000070	VTA054	RIS 2200 HE EKO 3.0	2090 m³/h, 50 Pa, el.šild. – 3,0 kW	vnt.	5543,00 *
AHU000071	VTA054	RIS 2200 HWR EKO 3.0	2090 m³/h, 50 Pa	vnt.	5614,00 *
AHU000072	VTA054	RIS 2200 VER EKO 3.0	2160 m³/h, 50 Pa, el.šild. – 3,0 kW	vnt.	5543,00 *
AHU000073	VTA054	RIS 2200 VWL EKO 3.0	2160 m³/h, 50 Pa	vnt.	5614,00 *
AHU000059	VTA054	RIS 2500 PE 4.5 EKO 3.0	2300 m³/h, 50 Pa, el.šild. – 4,5 kW	vnt.	8214,00 *
AHU000060	VTA054	RIS 2500 PE 9.0 EKO 3.0	2300 m³/h, 50 Pa, el.šild. – 9,0 kW	vnt.	8326,00 *
AHU000061	VTA054	RIS 2500 PW EKO 3.0	2300 m³/h, 50 Pa	vnt.	8104,00 *
AHU000074	VTA054	RIS 2500 HE EKO 3.0	2660 m³/h, 50 Pa, el.šild. – 3,6 kW	vnt.	6873,00 *
AHU000075	VTA054	RIS 2500 HW EKO 3.0	2660 m³/h, 50 Pa	vnt.	6734,00 *





RIRS – rotacinis šilumokaitis.
RIS – priešpriešinių srautų plokštelinis šilumokaitis.
H – horizontalus ortakių pajungimas.
V – vertikalus ortakių pajungimas.
P – palubinis įrenginys.
E – elektrinis šildytuvas (pašildytuvas).
W – vandeninis šildytuvas (užsakomas atskirai, montuojamas ant kanalo, Žr. „Kanaliniai šildytuvai vandeniu AVS“).
L – kairinio išpildymo (laukas kairėje).
R – dešininio išpildymo (laukas dešinėje).
Valdymo pulteliai – Stouch, SA-Control, Flex, MB-Gateway. Užsakomi atskirai. Žr. PRIEDAI.

SALDA AmberAir Compact vėdinimo įrenginiai negyvenamosioms patalpoms



AHU000020	VTA054	AmberAir Compact 1-CXP CD50 LF1B1E1C1P	1152 m³/h, 50 Pa, el.šild. – 2,0 kW	vnt.	4154,00 *
AHU000021	VTA054	AmberAir Compact 1-CXP CD50 LF1B1E2C1P	1152 m³/h, 50 Pa, el.šild. – 3,6 kW	vnt.	4154,00 *
AHU000022	VTA054	AmberAir Compact 1-CXP CD50 LF1B1W1C1P	1152 m³/h, 50 Pa	vnt.	4154,00 *
AHU000023	VTA054	AmberAir Compact 1-CXP CD50 LF1B1W3C1P	1152 m³/h, 50 Pa	vnt.	4154,00 *
AHU000024	VTA054	AmberAir Compact 1-CXP CD50 RF1B1E1C1P	1152 m³/h, 50 Pa, el.šild. – 2,0 kW	vnt.	4154,00 *
AHU000025	VTA054	AmberAir Compact 1-CXP CD50 RF1B1E2C1P	1152 m³/h, 50 Pa, el.šild. – 3,6 kW	vnt.	4154,00 *
AHU000026	VTA054	AmberAir Compact 1-CXP CD50 RF1B1W1C1P	1152 m³/h, 50 Pa	vnt.	4154,00 *
AHU000027	VTA054	AmberAir Compact 1-CXP CD50 RF1B1W3C1P	1152 m³/h, 50 Pa	vnt.	4154,00 *
AHU000028	VTA054	AmberAir Compact 2-CXP CD50 LF1B1E1C1P	1908 m³/h, 50 Pa, el.šild. – 3,0 kW	vnt.	5559,00 *
AHU000029	VTA054	AmberAir Compact 2-CXP CD50 LF1B1E2C1P	1908 m³/h, 50 Pa, el.šild. – 6,0 kW	vnt.	5559,00 *
AHU000030	VTA054	AmberAir Compact 2-CXP CD50 LF1B1W1C1P	1908 m³/h, 50 Pa	vnt.	5559,00 *
AHU000031	VTA054	AmberAir Compact 2-CXP CD50 LF1B1W3C1P	1908 m³/h, 50 Pa	vnt.	5559,00 *
AHU000032	VTA054	AmberAir Compact 2-CXP CD50 RF1B1E1C1P	1908 m³/h, 50 Pa, el.šild. – 3,0 kW	vnt.	5559,00 *
AHU000033	VTA054	AmberAir Compact 2-CXP CD50 RF1B1E2C1P	1908 m³/h, 50 Pa, el.šild. – 6,0 kW	vnt.	5559,00 *
AHU000034	VTA054	AmberAir Compact 2-CXP CD50 RF1B1W1C1P	1908 m³/h, 50 Pa	vnt.	5559,00 *
AHU000035	VTA054	AmberAir Compact 2-CXP CD50 RF1B1W3C1P	1908 m³/h, 50 Pa	vnt.	5559,00 *
AHU000036	VTA054	AmberAir Compact 3-CXP CD50 LF1B1E1C1P	2520 m³/h, 50 Pa, el.šild. – 4,5 kW	vnt.	6873,00 *
AHU000037	VTA054	AmberAir Compact 3-CXP CD50 LF1B1E2C1P	2520 m³/h, 50 Pa, el.šild. – 9,0 kW	vnt.	6873,00 *
AHU000038	VTA054	AmberAir Compact 3-CXP CD50 LF1B1W1C1P	2520 m³/h, 50 Pa	vnt.	6873,00 *
AHU000039	VTA054	AmberAir Compact 3-CXP CD50 LF1B1W3C1P	2520 m³/h, 50 Pa	vnt.	6873,00 *
AHU000040	VTA054	AmberAir Compact 3-CXP CD50 RF1B1E1C1P	2520 m³/h, 50 Pa, el.šild. – 4,5 kW	vnt.	6873,00 *
AHU000041	VTA054	AmberAir Compact 3-CXP CD50 RF1B1E2C1P	2520 m³/h, 50 Pa, el.šild. – 9,0 kW	vnt.	6873,00 *
AHU000042	VTA054	AmberAir Compact 3-CXP CD50 RF1B1W1C1P	2520 m³/h, 50 Pa	vnt.	6873,00 *

Kodas	SAP kodas	Prekės aprašymas		Mato vienetas	Kaina € be PVM
AHU000043	VTA054	AmberAir Compact 3-CXP CD50 RF1B1W3C1P	2520 m³/h, 50 Pa	vnt.	6873,00 *
AHU000044	VTA054	AmberAir Compact 4-CXP CD50 LF1B1E1C1P	3384 m³/h, 50 Pa, el.šild. – 6,0 kW	vnt.	8180,00 *
AHU000045	VTA054	AmberAir Compact 4-CXP CD50 LF1B1E2C1P	3384 m³/h, 50 Pa, el.šild.-12,0 kW	vnt.	8180,00 *
AHU000046	VTA054	AmberAir Compact 4-CXP CD50 LF1B1W1C1P	3384 m³/h, 50 Pa	vnt.	8180,00 *
AHU000047	VTA054	AmberAir Compact 4-CXP CD50 LF1B1W2C1P	3384 m³/h, 50 Pa	vnt.	8180,00 *
AHU000048	VTA054	AmberAir Compact 4-CXP CD50 LF1B1W3C1P	3384 m³/h, 50 Pa	vnt.	8180,00 *
AHU000049	VTA054	AmberAir Compact 4-CXP CD50 RF1B1E1C1P	3384 m³/h, 50 Pa, el.šild. – 6,0 kW	vnt.	8180,00 *
AHU000050	VTA054	AmberAir Compact 4-CXP CD50 RF1B1E2C1P	3384 m³/h, 50 Pa, el.šild.-12,0 kW	vnt.	8180,00 *
AHU000051	VTA054	AmberAir Compact 4-CXP CD50 RF1B1W2C1P	3384 m³/h, 50 Pa	vnt.	8180,00 *
AHU000052	VTA054	AmberAir Compact 4-CXP CD50 RF1B1W3C1P	3384 m³/h, 50 Pa	vnt.	8180,00 *

CX – priešpriešinių srautų plokštelinis šilumokaitis.
P – palubinis įrenginys.
L – kairinio išpildymo (vidaus patalpos kairėje).
R – dešininio išpildymo (vidaus patalpos dešinėje).
F1 – standartinis ventiliatorius.
B1 – apėjimo sklendė 100%.
E1, E2 – integruotas elektrinis šildytuvas.
W1, W2, W3 – integruotas vandeninis šildytuvas.
C1 – MCB valdymo plokštė.
Valdymo pulteliai – Stouch, SA-Control, MB-Gateway. Užsakomi atskirai. Žr. PRIEDAI.
Integruotas santykinės oro drėgmės daviklis.
Sertifikuotas Eurovent Certita Certification.

SALDA oro tiekimo įrenginiai

NG: KMA



AHU000015	VTA054	VEKA INT 400-2,0 L1 EKO SW2	400 m³/h, el.šild. – 2,0 kW ~1 230 V	vnt.	1530,00 *
AHU000016	VTA054	VEKA INT 400-5,0 L1 EKO SW2	400 m³/h, el.šild. – 5,0 kW ~2 400 V	vnt.	1581,00 *
AHU000017	VTA054	VEKA INT 700-2,4 L1 EKO SW2	700 m³/h, el.šild. – 2,4 kW ~1 230 V	vnt.	1660,00 *
AHU000018	VTA054	VEKA INT 700-5,0 L1 EKO SW2	700 m³/h, el.šild. – 5,0 kW ~2 400 V	vnt.	1699,00 *
AHU000019	VTA054	VEKA INT 700-9,0 L1 EKO SW2	700 m³/h, el.šild. – 9,0 kW ~3 400 V	vnt.	1817,00 *



AHU000001	VTA054	VEKA INT 1000-14,4 L1 W EKO SW2	1000 m³/h, vand.šild. – 14,4 kW	vnt.	1488,00 *
AHU000002	VTA054	VEKA INT 1000-5,0 L1 EKO SW2	1000 m³/h, el.šild. – 5,0 kW ~2 400 V	vnt.	1478,00 *
AHU000003	VTA054	VEKA INT 1000-9,0 L1 EKO SW2	1000 m³/h, el.šild. – 9,0 kW ~3 400 V	vnt.	1525,00 *
AHU000004	VTA054	VEKA INT 2000 26,9 L1 W EKO SW2	2000 m³/h, vand.šild. – 26,9 kW	vnt.	2026,00 *
AHU000005	VTA054	VEKA INT 2000-6,0 L1 EKO SW2	2000 m³/h, el.šild. – 6,0 kW ~2 400 V	vnt.	2026,00 *
AHU000006	CIH711	VEKA INT 2000-15 L1 EKO SW2	2000 m³/h, el.šild. – 15,0 kW ~3 400 V	vnt.	2114,00 *
AHU000007	VTA054	VEKA INT 2000-21 L1 EKO SW2	2000 m³/h, el.šild. – 21,0 kW ~3 400 V	vnt.	2026,00 *
AHU000008	VTA054	VEKA INT 3000-15 L1 EKO	3000 m³/h, el.šild. – 15,0 kW ~3 400 V	vnt.	3219,00 *
AHU000009	VTA054	VEKA INT 3000-21 L1 EKO SW2	3000 m³/h, el.šild. – 21,0 kW ~3 400 V	vnt.	3219,00 *
AHU000010	VTA054	VEKA INT 3000-30 L1 EKO SW2	3000 m³/h, el.šild. – 30,0 kW ~3 400 V	vnt.	3219,00 *
AHU000011	VTA054	VEKA INT 3000-39 L1 EKO SW2	3000 m³/h, el.šild. – 39,0 kW ~3 400 V	vnt.	3219,00 *
AHU000012	VTA054	VEKA INT 3000-40,6 L1 W EKO SW2	3000 m³/h, vand.šild. – 40,6 kW	vnt.	3219,00 *

DOMEKT

Išmanus namų komfortas



- 50 – 800 m^3/h
- Tylus veikimas
- Energijos taupymas
- Ilgaamžiškumas
- Išmani automatika
- Nuotolinis valdymas

Domekt R įrenginiai su rotaciniu šilumogrąžiu ir integruota C6 automatika

Domekt R įrenginiai	Žymėjimas	Įrenginio kaina, Eur be PVM			
		su kondensaciniu rotaciniu šilumogrąžiu		su sorbciniu rotaciniu šilumogrąžiu	
		M5/M5 filtrais ePM10 50% / ePM10 50%	F7/M5 filtrais ePM1 55% / ePM10 50%	M5/M5 filtrais ePM10 50% / ePM10 50%	F7/M5 filtrais ePM1 55% / ePM10 50%
	Domekt-R-190-V*	1640	1646	–	–
	Domekt-R-200-V*	1640	1646	–	–
	Domekt-R-250-F	1669	1675	1726	1732
	Domekt-R-400-V	1970	1976	2058	2065
	Domekt-R-400-H	2096	2102	2184	2190
	Domekt-R-400-F	2064	2070	2177	2183
	Domekt-R-450-V	2189	2195	2292	2298
	Domekt-R-500-V	2837	2847	2976	2986
	Domekt-R-600-H	2326	2332	2429	2435
	Domekt-R-700-V	3214	3224	3353	3363
	Domekt-R-700-H	3088	3099	3227	3238
	Domekt-R-700-F	3536	3555	3676	3694

* Įrenginiai su C4 valdymo automatika.

Domekt CF įrenginiai su priešsroviniu plokšteliniu šilumogrąžiu ir integruota C6 automatika

Domekt CF įrenginiai	Žymėjimas	Įrenginio kaina, Eur be PVM			
		su kondensaciniu plokšteliniu šilumogrąžiu		su entalpiniu plokšteliniu šilumogrąžiu	
		M5/M5 filtrais ePM10 50% / ePM10 50%	F7/M5 filtrais ePM1 55% / ePM10 50%	M5/M5 filtrais ePM10 50% / ePM10 50%	F7/M5 filtrais ePM1 55% / ePM10 50%
	Domekt-CF-150-F	1760	1766	2184	2190
	Domekt-CF-200-V	1825	1831	2250	2256
	Domekt-CF-250-F	1825	1831	2461	2467
	Domekt-CF-300-V	1951	1957	2375	2381
	Domekt-CF-400-V	2175	2181	2599	2606
	Domekt-CF-500-F	2297	2305	3618	3627
	Domekt-CF-700-V	2777	2787	3526	3536
	Domekt-CF-700-H	2777	2787	3526	3536
	Domekt-CF-700-F	2992	3002	4248	4258

Domekt S oro tiekimo įrenginiai su integruota C5 automatika ir pultu C5.1

Domekt S įrenginiai	Žymėjimas	Įrenginio kaina, Eur be PVM	
		su M5 filtrais ePM10 50%	su F7 filtrais ePM1 55%
	Domekt-S-650-F-E/3	1634	1644
	Domekt-S-650-F-E/6	1677	1687
	Domekt-S-800-F-E/6	1738	1748
	Domekt-S-800-F-E/9	1825	1835
	Domekt-S-800-F-W	1781	1791
	Domekt-S-1000-F-E/9	1999	2013
	Domekt-S-1000-F-E/15	2076	2090
	Domekt-S-1000-F-W	2022	2036

Žymėjimo aiškinimas

- Ortakių pajungimas:
  V – vertikalus; H – horizontalus; F – palubinis.
- Šildytuvo tipas:
  E – elektrinis šildytuvas (3, 6, 9, 15 kW galios),
  W – vandeninis šildytuvas.

Valdymo pulteliai **Domekt R** ir **Domekt CF** įrenginiams





Valdymo pulteliai	Pultelis C6.1	Pultelis C6.2	Pultelis C4.1
Kaina, Eur be PVM	210	110	210

Pastabos

- Domekt CF įrenginiai komplektuojami su elektriniu prieššildytuviu.
- Įrenginių pulteliai komplektuojami atskirai (įrenginiams su C6 ir C4 valdymo automatika).
- Tinkamą įrenginį galima pasirinkti pasinaudojus Komfovent DOMEKT parinkimo programa, kurią galite atsisiųsti iš puslapio **www.komfovent.com**.

Kodas	SAP kodas	Prekės aprašymas		Mato vienetas	Kaina € be PVM
AHU000013	VTA054	VEKA INT 4000-54 L1 EKO SW2	4000 m³/h, el.šild. – 54 kW ~3 400 V	vnt.	3383,00 *
AHU000014	VTA054	VEKA INT 4000-54 L1 W EKO SW2	4000 m³/h, vand.šild. – 54 kW	vnt.	3383,00 *

W – integruotas vandeninis šildytuvas (80/60°C).
Integruota motorizuota oro sklendė.
Valdymo pulteliai – Stouch, Flex. Užsakomi atskirai. Žr. PRIEDAI.

SALDA negyvenamųjų patalpų įrenginių priedai

NG: KMA

ACC000272	CGU937	Valdymo pultelis STOUCH	skirtas RIS, RIRS, AmberAir Compact, VEKA	vnt.	76,90	
ACC005592	CGU939	Valdymo pultelis ST-SA-CONTROL	skirtas RIS, RIRS, AmberAir Compact	vnt.	207,70	
ACC000269	CGU935	Tinklo modulis MB-GATEWAY	skirtas įrenginių prijungimui prie kompiuterinio (Ethernet) tinklo. Būtinas SALDA AIR aplikacijai.	vnt.	112,50	
ACC000270	CGU938	Valdymo pultelis FLEX PRV	skirtas RIS, RIRS, VEKA	vnt.	153,80 *	

AIROBOT vėdinimo įrenginiai

AIROBOT vėdinimo įrenginiai su automatika, šilumos grąžinimas iki 95%. CO2, temperatūros, drėgmės ir slėgio davikliai sumontuoti įrenginyje. Valdomi išmaniųjų įrenginių (Android, iOS) pagalba per „debesų technologiją“ arba komplekte esančiu pulteliu.

NG: KN2

Vertikalaus išpildymo. Šilumokaitis – priešpriešinių srautų plokštelinis

Kodas	SAP kodas	Prekės aprašymas		Mato vienetas	Kaina € be PVM
CFI806	AIROBOT-S1-HRV-R-W	400 m³/h; 100 Pa; Ø160		vnt.	3403,00 *
CFI804	AIROBOT-S1-HRV-R-B	400 m³/h; 100 Pa; Ø160		vnt.	3403,00 *
CFI814	AIROBOT-S1-HRV-L-W	400 m³/h; 100 Pa; Ø160		vnt.	3403,00 *
CFI813	AIROBOT-S1-HRV-L-B	400 m³/h; 100 Pa; Ø160		vnt.	3403,00 *
CFI808	AIROBOT-S1-ERV-R-W	400 m³/h; 100 Pa; Ø160		vnt.	4134,00 *
CFI807	AIROBOT-S1-ERV-R-B	400 m³/h; 100 Pa; Ø160		vnt.	4134,00 *
CFI816	AIROBOT-S1-ERV-L-W	400 m³/h; 100 Pa; Ø160		vnt.	4134,00 *
CFI815	AIROBOT-S1-ERV-L-B	400 m³/h; 100 Pa; Ø160		vnt.	4134,00 *
CFI812	AIROBOT-S2-HRV-R-W	500 m³/h; 100 Pa; Ø200		vnt.	3577,00 *
CFI811	AIROBOT-S2-HRV-R-B	500 m³/h; 100 Pa; Ø200		vnt.	3577,00 *
CFI805	AIROBOT-S2-HRV-L-W	500 m³/h; 100 Pa; Ø200		vnt.	3577,00 *
CFI803	AIROBOT-S2-HRV-L-B	500 m³/h; 100 Pa; Ø200		vnt.	3577,00 *
CFI810	AIROBOT-S2-ERV-R-W	500 m³/h; 100 Pa; Ø200		vnt.	4307,00 *
CFI809	AIROBOT-S2-ERV-R-B	500 m³/h; 100 Pa; Ø200		vnt.	4307,00 *
CFI802	AIROBOT-S2-ERV-L-W	500 m³/h; 100 Pa; Ø200		vnt.	4307,00 *
CFI817	AIROBOT-S2-ERV-L-B	500 m³/h; 100 Pa; Ø200		vnt.	4307,00 *



Horizontalaus išpildymo. Šilumokaitis – priešpriešinių srautų plokštelinis

VTB556	AIROBOT-L-HRV-R-W	250 m³/h; 100 Pa; Ø160		vnt.	2797,00 *
VTB556	AIROBOT-L-HRV-R-B	250 m³/h; 100 Pa; Ø160		vnt.	2797,00 *
VTB556	AIROBOT-L-HRV-L-W	250 m³/h; 100 Pa; Ø160		vnt.	2797,00 *
VTB556	AIROBOT-L-HRV-L-B	250 m³/h; 100 Pa; Ø160		vnt.	2797,00 *
VTB556	AIROBOT-L-ERV-R-W	200 m³/h; 100 Pa; Ø160		vnt.	3094,00 *
VTB556	AIROBOT-L-ERV-R-B	200 m³/h; 100 Pa; Ø160		vnt.	3094,00 *
VTB556	AIROBOT-L-ERV-L-W	200 m³/h; 100 Pa; Ø160		vnt.	3094,00 *
VTB556	AIROBOT-L-ERV-L-B	200 m³/h; 100 Pa; Ø160		vnt.	3094,00 *



S1, S2, L – modelis.
HRV – standartinis priešpriešinių srautų šilumokaitis (grąžinantis šilumą).
ERV – entalpinis šilumokaitis (grąžinantis drėgmę ir šilumą).
R – dešininio išpildymo (lauko pusė dešinėje).
L – kairinio išpildymo (lauko pusė kairėje).
W – korpusas baltos spalvos.
B – korpusas juodos spalvos.
Įrenginyje integruotas piminis el.pašildytuvas 1,35 kW (įsijungia pagal poreikį).
Oro tiekimo ir šalinimo filtrai M5 klasės.

AIROBOT vėdinimo įrenginių priedai

NG: KN2

VTB556	Integruotas el.šildytuvas 1 kW PTC	PHS-1000 (sumontuojamas gamykloje)		vnt.	271,00 *
VTB556	Integruotas geoterminio šildytuvo/aušintuvo valdymas	EXT-CTRL (sumontuojamas gamykloje)		vnt.	59,00 *
VTB556	Entalpinis šilumokaitis*	ERVS-366		vnt.	1051,00 *
VTB556	WiFi priedėlis**	WIFI-AP		vnt.	40,00 *
VTB556	Filtrai eMP10 55% (M5)	FS-001 2 vnt.		kompl.	59,00 *

* entalpinis priešpriešinių srautų plokštelinis šilumokaitis į patalpas grąžina ir šilumą ir drėgmę.
** Wifi priedėlis, prisijungiantis prie vietinio WiFi ir leidžiantis prijungti „Airobot“ prie eterneto su kabeliu.

2VV vėdinimo įrenginiai

2VV vėdinimo įrenginiai VENUS su automatika, šilumos grąžinimas iki 92%

NG: KMX

CDV968	HRV15EC-CF-P-N-EN-74	150 m³/h; 100 Pa; 1,0 kW		vnt.	1644,00
CDV979	HRV30EC-CF-P-N-EN-74	290 m³/h; 100 Pa; 1,3 kW		vnt.	1831,00 *



EC – vėdinimo įrenginiai su EC varikliais.
CF – priešpriešinių srautų plokštelinis šilumokaitis.
EN – su pirminiu elektriniu šildytuvu.
74 – tiekimo filtras F7, ištraukimo G4.

Kodas	SAP kodas	Prekės aprašymas		Mato vienetas	Kaina € be PVM

Priedai 2VV VENUS vėdinimo įrenginiams

NG: KMX

	CDY387	HRV-30-FI-F7	Filtras F7 (HRV15/30EC)	vnt.	49,80
	CDY385	HRV-30-FI-G4	Filtras G4 (HRV15/30)	vnt.	5,60



Priedai VALLOX vėdinimo įrenginiams

NG: KN1

17911927	ABT590	VALLOX DIGIT SE/130	Filtrų komplektas Nr.6	vnt.	28,00
17911923	ABT588	VALLOX 100/120 (93-)	Filtrų komplektas Nr.4	vnt.	42,00



Oro kondicionieriai ir jų priedai

Mobilūs oro kondicionieriai

Mobilūs oro kondicionieriai (tik vėsinimas)

NG: KKL

	CIO982	ARGO SWAN EVO	2,06 kW, R290	vnt.	304,00 *



ALPIC AIR SPLIT oro kondicionieriai ir šilumos siurbliai „ORAS-ORAS“

HYPER NORDIC sieniniai SPLIT INVERTER šilumos siurbliai, R32, WIFI, šildymas iki -30°C

NG: KNE

	VTA457	AWI/O-40HRDC1A	0,9-5,0/0,9-7,2 kW	kompl.	924,00 *
	VTA457	AWI/O-60HRDC1A	1,2-7,2/1,2-9,2 kW	kompl.	1060,00 *
	VTA457	AWI/O-80HRDC1A	2,0-9,0/2,0-9,5 kW	kompl.	1160,00 *



ECO PRO serijos sieniniai SPLIT INVERTER oro kondicionieriai, R32, WIFI

NG: KNE

	VTA457	AWI / O-25HRDC1E	0,5-3,4/0,5-3,5 kW	kompl.	402,00 *
	VTA457	AWI / O-32HRDC1E	0,6-3,6/0,6-4,4 kW	kompl.	437,00 *
	VTA457	AWI / O-50HRDC1E	0,6-5,2/0,7-5,4 kW	kompl.	575,00 *
	VTA457	AWI / O-70HRDC1E	1,8-6,4/1,6-6,6 kW	kompl.	793,00 *



PREMIUM PRO, šildymas iki -22°C, serijos sieniniai SPLIT INVERTER šilumos siurbliai, R32, WIFI

NG: KNE

	CCH663	AWI-25HRDC1C vidinė dalis	0,5-3,6/0,5-4,3 kW	kompl.	539,00
	CCH664	AWO-25HRDC1C išorinė dalis			
	CCH665	AWI-35HRDC1C vidinė dalis	0,7-4,0/0,8-4,5 kW	kompl.	569,00
	CCH666	AWO-35HRDC1C išorinė dalis			
	CCH667	AWI-53HRDC1C vidinė dalis	1,3-6,6/1,1-6,8 kW	kompl.	874,00
	CCH668	AWO-53HRDC1C išorinė dalis			
	VTA457	AWI-70HRDC1C vidinė dalis	1,9-8,9/1,8-10,6 kW	kompl.	1044,00 *
	VTA457	AWO-70HRDC1C išorinė dalis			



ALPIC AIR MULTI-SPLIT oro kondicionieriai

MULTI-SPLIT INVERTER oro kondicionierių lauko dalys

NG: KNE

Kodas	SAP kodas	Prekės aprašymas		Mato vienetas	Kaina € be PVM
VTA457	AM2O-51HRDC1		5,2 kW; iki 2 vidinių dalių	vnt.	714,00 *
VTA457	AM3O-71HRDC1		7,1 kW; iki 3 vidinių dalių	vnt.	1040,00 *
VTA457	AM4O-81HRDC1		8,0 kW; iki 4 vidinių dalių	vnt.	1127,00 *
VTA457	AM4O-100HRDC1		10,5 kW; iki 4 vidinių dalių	vnt.	1515,00 *
VTA457	AM5O-120HRDC1		12,0 kW; iki 5 vidinių dalių	vnt.	1707,00 *



MULTI-SPLIT INVERTER oro kondicionierių vidinės dalys

NG: KNE

Sieninės					
VTA457	AWI-25HRDC1C		2,7/3,0 kW	vnt.	128,00 *
VTA457	AWI-35HRDC1C		3,5/3,7 kW	vnt.	143,00 *
VTA457	AWI-53HRDC1C		5,2/5,3 kW	vnt.	180,00 *
VTA457	AWI-70HRDC1C		7,0/7,4 kW	vnt.	230,00 *
Kasetinės					
VTA457	ACMI-26HRDC1		2,6/2,7 kW	vnt.	328,00 *
VTA457	ACMI-36HRDC1		3,5/4,0 kW	vnt.	338,00 *
VTA457	ACMI-53HRDC1		4,5/5,0 kW	vnt.	369,00 *
VTA457	ACMI-70HRDC1		7,1/8,0 kW	vnt.	389,00 *
Kanalinės					
VTA457	ATMI-26HRDC1		2,5/2,8 kW	vnt.	298,00 *
VTA457	ATMI-36HRDC1		3,5/3,9 kW	vnt.	323,00 *
VTA457	ATMI-53HRDC1		5,3/5,6 kW	vnt.	346,00 *





MITSUBISHI SPLIT oro kondicionieriai ir šilumos siurbliai „ORAS-ORAS“

A+++, R32, šildymas iki -25°C sieniniai SPLIT INVERTER šilumos siurbliai

NG: KNF

VTA457	SRK/SRC20ZSX-WA		0,9-3,4/0,8-5,5 kW*	kompl.	1291,00 *
VTA457	SRK/SRC25ZSX-WA		0,9-3,8/0,8-6,0 kW*	kompl.	1453,00 *
VTA457	SRK/SRC35ZSX-WA		0,9-4,5/0,8-6,8 kW*	kompl.	1589,00 *

A+++, R32, šildymas iki -20°C sieniniai SPLIT INVERTER šilumos siurbliai

NG: KNF

VTA457	SRK/SRC20ZSX-W		0,9-3,4/0,8-5,5 kW*	kompl.	1189,00 *
VTA457	SRK/SRC25ZSX-W		0,9-3,8/0,8-6,0 kW*	kompl.	1344,00 *
VTA457	SRK/SRC35ZSX-W		0,9-4,5/0,8-6,8 kW*	kompl.	1519,00 *
VTA457	SRK/SRC50ZSX-W		1,0-6,2/0,8-8,2 kW*	kompl.	1782,00 *
VTA457	SRK/SRC60ZSX-W		1,0-6,9/0,8-8,8 kW*	kompl.	1896,00 *



STANDARD serijos sieniniai SPLIT INVERTER šilumos siurbliai, R32

NG: KNF

VTA457	SRK/SRC25ZSP-W		0,9-3,1/1,0-4,1 kW	kompl.	649,00 *
VTA457	SRK/SRC35ZSP-W		0,9-3,7/1,0-4,6 kW	kompl.	704,00 *
VTA457	SRK/SRC45ZSP-W		1,3-4,8/1,2-5,8 kW	kompl.	980,00 *

PREMIUM serijos sieniniai SPLIT INVERTER šilumos siurbliai, R32

NG: KNF

CDO619	SRK20ZS-W vidinė dalis		0,9-2,9/0,9-4,3 kW	kompl.	731,00
CDO617	SRC20ZS-W išorinė dalis				
CDO615	SRK25ZS-W vidinė dalis		0,9-3,1/0,9-4,5 kW	kompl.	824,00
CDO618	SRC25ZS-W išorinė dalis				
CDO616	SRK35ZS-W vidinė dalis		0,9-4,0/0,9-5,0 kW	kompl.	937,00
CDO621	SRC35ZS-W išorinė dalis				
CDO620	SRK50ZS-W vidinė dalis		1,3-5,5/1,3-6,6 kW	kompl.	1307,00
CDO622	SRC50ZS-W išorinė dalis				
VTA457	SRK63ZR-W vidinė dalis		1,2-7,4/0,9-9,3 kW	kompl.	1522,00 *
VTA457	SRC63ZR-W išorinė dalis				
VTA457	SRK71ZR-W vidinė dalis		2,3-7,8/2,0-10,8 kW	kompl.	1785,00 *
VTA457	SRC71ZR-W išorinė dalis				
VTA457	SRK80ZR-W vidinė dalis		2,3-9,7/2,1-11,2 kW	kompl.	2242,00 *
VTA457	SRC80ZR-W išorinė dalis				
VTA457	SRK100ZR-S vidinė dalis		2,4-10,5/3,2-11,5 kW	kompl.	2873,00 *
VTA457	FDC100VNP išorinė dalis				



Kodas	SAP kodas	Prekės aprašymas		Mato vienetas	Kaina € be PVM

Dizaininiai TITANIUM/BLACK & WHITE šilumos siurbliai, R32

NG: KNF



VTA457	SRK / SRC20ZS-WT/B	0,9-2,9/0,9-4,3 kW*		kompl.	825,00 *
VTA457	SRK / SRC25ZS-WT/B	0,9-3,1/0,9-4,5 kW*		kompl.	918,00 *
VTA457	SRK / SRC35ZS-WT/B	0,9-4,0/0,9-5,0 kW*		kompl.	1031,00 *
VTA457	SRK / SRC50ZS-WT/B	1,3-5,5/1,3-6,6 kW*		kompl.	1401,00 *

Dizaininiai TITANIUM/BLACK & WHITE šilumos siurbliai, R32

NG: KNF

VTA457	SRK / SRC20ZSX-WT/B	0,9-3,4/0,8-5,5 kW*		kompl.	1274,00 *
VTA457	SRK / SRC25ZSX-WT/B	0,9-3,8/0,8-6,0 kW*		kompl.	1427,00 *
VTA457	SRK / SRC35ZSX-WT/B	0,9-4,5/0,8-6,8 kW*		kompl.	1616,00 *
VTA457	SRK / SRC50ZSX-WT/B	1,0-6,2/0,8-8,2 kW*		kompl.	1879,00 *
VTA457	SRK / SRC60ZSX-WT/B	1,0-6,9/0,8-8,8 kW*		kompl.	1993,00 *

Kasetiniai SPLIT INVERTER šilumos siurbliai

NG: KNF



VTA457	FDTC / SRC25ZS-W	0,9-3,2/0,9-4,7 kW		kompl.	1363,00 *
VTA457	FDTC / SRC35ZS-W	0,9-4,1/0,9-5,1 kW		kompl.	1420,00 *
VTA457	FDTC / SRC40ZSX-W	1,1-4,7/0,6-5,4 kW		kompl.	1966,00 *
VTA457	FDTC / SRC50ZSX-W	1,1-5,6/0,6-6,3 kW		kompl.	2097,00 *
VTA457	FDTC / SRC60ZSX-W	1,1-6,3/0,6-6,7 kW		kompl.	2442,00 *

Sieniniai/grindiniai (konsoliniai) SPLIT INVERTER šilumos siurbliai

NG: KNF

VTA457	SRF / SRC25ZMX-S	0,9-3,2/0,9-4,7 kW		kompl.	1525,00 *
VTA457	SRF / SRC35ZMX-S	0,9-4,1/0,9-5,1 kW		kompl.	1721,00 *
VTA457	SRF / SRC50ZSX-S	1,1-5,2/0,6-6,9 kW		kompl.	2164,00 *

Kanaliniai (ortakiniai) SPLIT INVERTER šilumos siurbliai

NG: KNF



VTA457	SRR / SRC25ZS-W	0,9-3,2/0,9-4,4 kW		kompl.	1099,00 *
VTA457	SRR / SRC35ZS-W	0,9-4,1/1,0-5,2 kW		kompl.	1275,00 *

MITSUBISHI MULTI-SPLIT oro kondicionieriai

MULTI-SPLIT INVERTER oro kondicionierių lauko dalys

NG: KNF



VTA457	SCM40ZS-W	1,5-5,9/1,0-6,3 kW; iki 2 vidinių dalių		vnt.	1114,00 *
VTA457	SCM45ZS-W	1,5-6,4/1,0-6,5 kW; iki 2 vidinių dalių		vnt.	1243,00 *
VTA457	SCM50ZS-W	1,7-7,1/1,0-7,5 kW; iki 3 vidinių dalių		vnt.	1486,00 *
VTA457	SCM60ZM-W	1,7-7,5/1,0-7,8 kW; iki 3 vidinių dalių		vnt.	1569,00 *
VTA457	SCM71ZM-W	1,8-8,8/1,1-9,4 kW; iki 4 vidinių dalių		vnt.	1762,00 *
VTA457	SCM80ZM-W	1,8-9,2/1,1-9,8 kW; iki 4 vidinių dalių		vnt.	2102,00 *
VTA457	SCM100ZM-S	1,8-12,0/1,5-13,5 kW; iki 5 vidinių dalių		vnt.	2870,00 *
VTA457	SCM125ZM-S	1,8-14,0/1,5-14,0 kW; iki 6 vidinių dalių		vnt.	3093,00 *

MULTI-SPLIT INVERTER oro kondicionierių vidinės dalys

Sieninės STANDART MULTI-SPLIT INVERTER oro kondicionierių vidinės dalys

VTA457	SKM20ZSP-W	2,0/3,0 kW (tik su SCM 40,45,50ZS-W)		vnt.	251,00 *
VTA457	SKM25ZSP-W	2,5/3,4 kW (tik su SCM 40,45,50ZS-W)		vnt.	284,00 *
VTA457	SKM35ZSP-W	3,5/4,5 kW (tik su SCM 40,45,50ZS-W)		vnt.	309,00 *

Sieninės PREMIUM MULTI-SPLIT INVERTER oro kondicionierių vidinės dalys

CDO619	SRK20ZS-W	2,0/3,0 kW*		vnt.	297,00 *
CDO615	SRK25ZS-W	2,5/3,4 kW*		vnt.	346,00 *
CDO616	SRK35ZS-W	3,5/4,5 kW*		vnt.	384,00 *
CDO620	SRK50ZS-W	5,0/5,8 kW*		vnt.	501,00 *

Sieninės DIAMOND MULTI-SPLIT INVERTER oro kondicionierių vidinės dalys



VTA457	SRK20ZSX-W	2,0/3,0 kW*		vnt.	450,00 *
VTA457	SRK25ZSX-W	2,5/3,4 kW*		vnt.	515,00 *
VTA457	SRK35ZSX-W	3,5/4,5 kW*		vnt.	588,00 *

MITSUBISHI HEAVY INDUSTRIES
AIR CONDITIONING EUROPE

MOVE THE WORLD FORWARD



TEMPERATURE CONTROL FOR TODAY & TOMORROW

Aukščiausio efektyvumo šilumos siurbliai
oras-oras ir oras-vanduo

www.mitsubishisrk.eu

Kodas	SAP kodas	Prekės aprašymas		Mato vienetas	Kaina € be PVM
	VTA457	SRK50ZSX-W	5,0/5,8 kW*	vnt.	734,00 *
	VTA457	SRK60ZSX-W	6,0/6,8 kW*	vnt.	744,00 *
	VTA457	SRK71ZR-W	7,1/8,0 kW*	vnt.	678,00 *

Sieninės TITANIUM/BLACK & WHITE PREMIUM oro kondicionierių vidinės dalys



	VTA457	SRK20ZS-WT/B	2,0/3,0 kW*	vnt.	391,00 *
	VTA457	SRK25ZS-WT/B	2,5/3,4 kW*	vnt.	440,00 *
	VTA457	SRK35ZS-WT/B	3,5/4,5 kW*	vnt.	478,00 *
	VTA457	SRK50ZS-WT/B	5,0/5,8 kW*	vnt.	595,00 *

Sieninės TITANIUM/BLACK & WHITE DIAMOND oro kondicionierių vidinės dalys

	VTA457	SRK20ZSX-WT/B	2,0/3,0 kW*	vnt.	535,00 *
	VTA457	SRK25ZSX-WT/B	2,5/3,4 kW*	vnt.	598,00 *
	VTA457	SRK35ZSX-WT/B	3,5/4,5 kW*	vnt.	685,00 *
	VTA457	SRK50ZSX-WT/B	5,0/5,8 kW*	vnt.	831,00 *
	VTA457	SRK50ZSX-WT/B	6,0/6,8 kW*	vnt.	841,00 *

Kasetinės MULTI-SPLIT INVERTER oro kondicionierių vidinės dalys



	VTA457	FDTC25VH	2,5/3,4 kW (pultas RCN-TC-5AW-E2)	vnt.	929,00 *
	VTA457	FDTC35VH	3,5/4,5 kW (pultas RCN-TC-5AW-E2)	vnt.	942,00 *
	VTA457	FDTC50VH	5,0/5,8 kW (pultas RCN-TC-5AW-E2)	vnt.	1049,00 *
	VTA457	FDTC60VH	6,0/6,8 kW (pultas RCN-TC-5AW-E2)	vnt.	1290,00 *

Ortakinės MULTI-SPLIT INVERTER oro kondicionierių vidinės dalys





	VTA457	SRR25ZS-V	2,5/3,4 kW*	vnt.	665,00 *
	VTA457	SRR35ZS-V	3,5/4,5 kW*	vnt.	797,00 *
	VTA457	SRR50ZS-V	5,0/5,8 kW*	vnt.	838,00 *
	VTA457	SRR60ZS-V	6,0/6,8 kW*	vnt.	953,00 *
	VTA457	FDUM50VH	5,0/5,8 kW (pultas RC-E5, filtras)	vnt.	869,00 *

Sieninių/grindinių MULTI-SPLIT INVERTER oro kondicionierių vidinės dalys

	VTA457	SRF25ZMX-S	2,5/3,4 kW*	vnt.	866,00 *
	VTA457	SRF35ZMX-S	3,5/4,5 kW*	vnt.	960,00 *
	VTA457	SRF50ZMX-S	5,0/5,8 kW*	vnt.	1116,00 *

Palubinė MULTI-SPLIT INVERTER oro kondicionieriaus vidinė dalis



	VTA457	FDE50VH	5,0/5,8 kW (pultas RC-E5)	vnt.	942,00 *
	VTA457	* WIFI modulis AM-MHI-01		vnt.	86,00 *

ARGO / TECHNIBEL SPLIT oro kondicionieriai ir šilumos siurbliai „ORAS-ORAS“

X3 ECOLIGHT WIFI serijos sieniniai SPLIT INVERTER oro kondicionieriai R32

NG: KKL





	VTA452	ECOLIGHT 9 WIFI vidinė dalis	2,6/2,8 kW	vnt.	187,00 *
	VTA452	ECOLIGHT 9 išorinė dalis		vnt.	306,00 *
	VTA452	ECOLIGHT 12 WIFI vidinė dalis	3,5/3,67 kW	vnt.	207,00 *
	VTA452	ECOLIGHT 12 išorinė dalis		vnt.	316,00 *
	VTA452	ECOLIGHT 18 WIFI vidinė dalis	5,13/5,28 kW	vnt.	266,00 *
	VTA452	ECOLIGHT 18 išorinė dalis		vnt.	483,00 *
	VTA452	ECOLIGHT 24 WIFI vidinė dalis	6,7/7,25 kW	vnt.	290,00 *
	VTA452	ECOLIGHT 24 išorinė dalis		vnt.	819,00 *

ARGO / TECHNIBEL MULTI-SPLIT oro kondicionieriai ECO

X3 serijos MULTI-SPLIT INVERTER oro kondicionierių ECO išorinės dalys R32

NG: KKL

Kodas	SAP kodas	Prekės aprašymas		Mato vienetas	Kaina € be PVM
	VTA452	X3MI ECO 52SH	2 vidinės dalys, 5,2/5,4 kW	vnt.	927,00 *
	VTA452	X3MI ECO 61SH	2-3 vidinės dalys, 6,1/6,5 kW	vnt.	1006,00 *
	VTA452	X3MI ECO 71SH	2-3 vidinės dalys, 7,1/8,5 kW	vnt.	1164,00 *
	VTA452	X3MI ECO 80SH	2-4 vidinės dalys, 8,0/9,5 kW	vnt.	1262,00 *
	VTA452	X3MI ECO 105SH	2-4 vidinės dalys, 10,5/11,0 kW	vnt.	1716,00 *
	VTA452	X3MI ECO 120SH	2-5 vidinės dalys, 12,0/13,0 kW	vnt.	2022,00 *





X3 serijos MULTI-SPLIT INVERTER oro kondicionierių ECO vidinės dalys R32

NG: KKL

Kodas	SAP kodas	Prekės aprašymas		Mato vienetas	Kaina € be PVM
	VTA452	X3I ECO 27 HL WF	su Wi-Fi moduliu, 2,6/2,8 kW	vnt.	197,00 *
	VTA452	X3I ECO 35 HL WF	su Wi-Fi moduliu, 3,5/3,7 kW	vnt.	211,00 *
	VTA452	X3I ECO 51 HL WF	su Wi-Fi moduliu, 5,13/5,28 kW	vnt.	256,00 *
	VTA452	X3I ECO 64 HL WF	su Wi-Fi moduliu, 6,45/6,45 kW	vnt.	286,00 *

ARMACELL izoliuoti variniai vamzdžiai

Variniai vamzdžiai šaldymui su 9 mm izoliacija, ilgis 25 m

NG: KNS

Kodas	SAP kodas	Prekės aprašymas		Mato vienetas	Kaina € be PVM
	AFF992	¼"	TS-ZO-09×06/E25	m	2,33
	AFF993	⅜"	TS-ZO-09×10/E25	m	3,44
	AFF994	½"	TS-ZO-09×12/E25	m	4,62
	AFF995	⅝"	TS-ZO-09×16/E25	m	7,62
	AFF996	¾"	TS-ZO-09×19/E25	m	8,51
	AFF997	⅞"	TS-ZO-09×22/E25	m	10,25



Dvigubas nerūdijančio plieno vamzdis saulės kolektoriams su 14 mm izoliacija, ilgis 20 m

NG: KNS

Kodas	SAP kodas	Prekės aprašymas		Mato vienetas	Kaina € be PVM
	ALT940	DUOSOLAR vamzdis DN20	SO-DV-14×20/E20	m	23,65
	ALT972	Jungtis DUOSOLAR vamzdžiui DN20	SO-SDN20-E3/4, ¾" išorinis sriegis	vnt.	16,06





Oro kondicionierių priedai

SAUERMANN kondensato siurbliukai

NG: KND

Kodas	SAP kodas	Prekės aprašymas		Mato vienetas	Kaina € be PVM
	CIC818	SI 27	20 l/h	vnt.	94,60
K7350105	ABV458	SI 1805	500 l/h, bakelio talpa 0,5 l	vnt.	102,80 *
	VTA057	SI-82 PACK1	500 l/h, bakelio talpa 2,0 l	vnt.	86,30 *
	VTA057	SI-82 PACK2	500 l/h, bakelio talpa 2,0 l, su 5 m vamzdeliu	vnt.	91,40 *
	VTA057	SI 30 MINI	20 l/h	vnt.	133,30 *
	VTA057	SI-10 UNIVERS'L MINI	20 l/h	vnt.	115,50 *
	VTA057	SI 33 MINI	30 l/h	vnt.	140,90 *
	VTA057	DELTA PACK 80×60	komplete su SI-10 univers'L ir montavimo priedais	vnt.	130,70 *
	VTA057	SI-60 MINI	20 l/h	vnt.	140,90 *















Kodas	SAP kodas	Prekės aprašymas		Mato vienetas	Kaina € be PVM	
	VTA057	SI 1830	400 l/h, bakelio talpa 0,5 l	vnt.	118,00 *	
	VTA057	SI 93	360 l/h, su nerūdijančio plieno bakeliu	vnt.	660,00 *	

Laikikliai ir priedai išoriniams kondicionierių blokams

NG: KND

K2145250	ALX165	Sieninis laikiklis ONNLINE PL412C20, reguliuojamas	90+90 kg 365(A)×450(L)×780(P) mm	vnt.	21,70	
K2145255	ALX166	Sieninis laikiklis ONNLINE PL412D20, reguliuojamas	90+90 kg 465(A)×550(L)×800(P) mm	vnt.	25,40	
K2145190	ALX183	Stovas („stalas“) ONNLINE HPD02H600	140 kg 600(h)×450×780 mm	vnt.	65,00	
	CKS216	Guminis tvirtinimo padas	95(A)×600(L)×130(P) mm, komplekte 2 vnt.	kompl.	48,30	
K2145290	AEU779	Antivibracinės kojelės ONNLINE PD100C, 4 vnt./pak.	Apkrova 4×30 kg	pak.	4,60	

ONNLINE PVC kanalai variniams vamzdeliams. RAL 9001, atsparus UV, -20…+60°C.

NG: KND

K7357005	AMY605	Kanalas	80×60 mm	m.	4,39	
K7357010	AMY606	Kanalas	110×75 mm	m.	6,35	
K7357020	AMY607	Suspaudimo elementas	80×60 mm	vnt.	0,27	
K7357025	AMY608	Suspaudimo elementas	110×75 mm	vnt.	0,28	
K7357035	AMY609	Jungties apdaila	80×60 mm	vnt.	1,24	
K7357040	AMY610	Jungties apdaila	110×75 mm	vnt.	1,40	
K7357050	AMY620	Sienos apdaila	80×60 mm	vnt.	2,19	
K7357055	AMY621	Sienos apdaila	110×75 mm	vnt.	3,03	
K7357065	AMY617	Antgalis	80×60 mm	vnt.	2,00	
K7357080	AMY618	Antgalis su praplatėjimu	80×60 mm	vnt.	2,95	
K7357085	AMY619	Antgalis su praplatėjimu	110×75 mm	vnt.	3,65	
K7357095	AMY611	Vidinis kampas	80×60 mm	vnt.	2,06	
K7357100	AMY612	Vidinis kampas	110×75 mm	vnt.	2,61	
K7357110	AMY613	Išorinis kampas	80×60 mm	vnt.	2,06	
K7357115	AMY614	Išorinis kampas	110×75 mm	vnt.	2,61	
K7357118	AMY615	Plokščia jungtis (kampas)	80×60 mm	vnt.	2,59	
K7357119	AMY616	Plokščia jungtis (kampas)	110×75 mm	vnt.	3,36	
K7357125	AMY629	Redukuota jungtis	110×75 / 80×60 mm	vnt.	1,56	
K7357130	AMY627	„T“ formos jungtis	80×60 mm	vnt.	4,53	
K7357135	AMY628	„T“ formos jungtis	110×75 mm	vnt.	5,70	
K7357145	AMY626	Lankstus kanalas	80×60 mm	m.	5,64 *	
K7357160	AMY630	Kanalas	25×25 mm	m.	1,11 *	
K7357200	AMY631	Gofruotas vamzdis D16 mm	-10 iki 60°C, L=30 m	m.	0,75	
K7357205	AMY632	Gofruotas vamzdis D18 mm	-10 iki 60°C, L=20 m	m.	0,96 *	
K7357210	AMY633	Gofruotas vamzdis D20 mm	-10 iki 60°C, L=20 m	m.	1,04 *	

Kodas	SAP kodas	Prekės aprašymas		Mato vienetas	Kaina € be PVM

Šilumos siurbliai

BOSCH šilumos siurbliai

BOSCH šilumos siurbliai

NG: K8A

CID723	3000 ODU SPLIT 4 išorinis blokas	8738206019		vnt.	2040,00
CID724	3000 AWMS 2-6 vidinis blokas, su 190L talpa	7738601214		vnt.	3700,00
CID725	3000 AWES 2-6 vidinis blokas, pakabinamas	7738601323		vnt.	2050,00





ARGO / TECHNIBEL šilumos siurbliai

ARGO / TECHNIBEL šilumos siurbliai „ORAS-VANDUO“ – monoblokai IM

Išorinės inverterinės dalys – monoblokai („viskas viename“) R410A (-32°C – +50°C)

NG: KNH

VTA452	AIM06EMX ~1/230	5,80 kW*/4,70 kW**		vnt.	3550,00 *
	387032080	EMIX / EMIX TANK jungtis (KVR)			
VTA452	AIM08EMX ~1/230	8,10 kW*/5,90 kW**		vnt.	3735,00 *
	387032081	EMIX / EMIX TANK jungtis (KVR)			
VTA452	AIM11EMX ~1/230	10,50 kW*/7,70 kW**		vnt.	4439,00 *
	387032082	EMIX / EMIX TANK jungtis (KVR)			
VTA452	AIM11EMX3PH ~3/400	10,50 kW*/7,70 kW**		vnt.	4810,00 *
	387032083	EMIX / EMIX TANK jungtis (KVR)			
VTA452	AIM14EMX3PH ~3/400	13,60 kW*/9,90 kW**		vnt.	5959,00 *
	387032084	EMIX / EMIX TANK jungtis (KVR)			






* šildymo galia kai oro temperatūra +7°C, vandens 30/35°C (EN 14511:2013)

** vėsinimo galia kai oro temperatūra +35°C, vandens 23/18°C (EN 14511:2013)

Karšto vandens ruošimo modulis EMIX / EMIX TANK

NG: KNH

ANF194	EMIX V1 ~1/230 V	be talpos		vnt.	1112,00
	387135030	el.šildytuvai – tik valdymas			
ANF195	EMIX TANK200V2 ~1/230 V/~3/400 V	200 l nerūd.pl. AISI404		vnt.	2224,00 *
	387030198	el.šildytuvai – 2 kW (1+1)			
ANF196	EMIX TANK300V2 ~1/230 V/~3/400 V	300 l nerūd.pl. AISI404		vnt.	2317,00 *
	387030199	el.šildytuvai – 2 kW (1+1)			



Dvigubų sienelių šilumokaitis AISI316L -maksimaliam geriamo vandens saugumui (atitinka 98783/EC reglamentą).
Cirkuliacinis siurblys su dažnio keitikliu.
Gali valdyti keletą šilumos šaltinių – saulės kolektorius, šilumos siurblį, elektrinius šildytuvus – visada parenka labiausiai efektyvų derinį.
Termodinaminiu ciklu vandenį sušildo iki 80°C.
Automatinis legionelių kontrolės valdymas.
Šilumos atgavimas ir kaupimas šaldymo metu.
Versija be talpos gali būti derinama su 100 -300 l talpomis.
Versijose su talpa integruotas saulės kolektorių šilumokaitis.
Versijose su talpa integruotas pamaišymo vožtuvas.

Kodas	SAP kodas	Prekės aprašymas		Mato vienetas	Kaina € be PVM

ARGO / TECHNIBEL IM sistemos priedai

Akumuliacinės talpos

NG: KNH

CFN217	40 litrų, 6 pajungimai 387030204	AUAH, AUBH modeliams -10°C +90°C, 5 bar		vnt.	356,00
CFN215	80 litrų, 6 pajungimai 387030205	AUCH, AUDH modeliams -10°C +90°C, 5 bar		vnt.	415,00
VTA452	2 kW el.šildytuvas akumuliacinėms talpoms 387030206			vnt.	93,00 *





Karšto vandens ruošimo priedai (jei sistemoje nenaudojamas EMIX)

NG: KNH

VTA452	300 llitrų karšo vandens ruošimo talpa 387030207	su šilumokaičiu		vnt.	1297,00 *
VTA452	3 kW el.šildytuvas KVR talpai 387030208			vnt.	145,00 *
VTA452	Trieigis vožtuvas su pavara 387030209 + 387030210	230 V, ~1		vnt.	219,00 *
VTA452	KVR automatikos blokas 387030211			vnt.	347,00 *







Akumuliacinės talpos

NG: KNH

VTA452	Papildomas valdymo pultelis 387030214			vnt.	198,00 *

ARGO / TECHNIBEL šilumos siurblių „ORAS-ORAS“ ir „ORAS-VANDUO“ modulinė sistema „i-Series“

Išorinės inverterinės dalys R410A (-32°C – +50°C)

NG: KNH

ANF184	GR9FI30R5IBA EMIX ~1/230 V 387107108 AEI1G30EMX / 387007220 – ARGO	3,00 kW*/3,25 kW** Vidinių dalių sk.(maks): 1 arba EMIX		vnt.	1140,00 *
ANF185	GR9FI42R5IBA EMIX ~1/230 V 387107109 AEI1G42EMX / 387007219 – ARGO	4,20 kW*/3,51 kW** Vidinių dalių sk.(maks): 2 + EMIX		vnt.	1422,00 *
ANF186	GR9FI50R5IBA EMIX ~1/230 V 387107110 AEI1G50EMX / 387007216 – ARGO	5,00 kW*/4,92 kW** Vidinių dalių sk.(maks): 2 + EMIX		vnt.	1585,00
ANF187	GR9FI65R5IBA EMIX ~1/230 V 387107111 AEI1G65EMX / 387007217 – ARGO	6,50 kW*/5,75 kW** Vidinių dalių sk.(maks): 3 + EMIX		vnt.	2289,00
CCE296	GR9FI65R7IBA EMIX ~3/400 V 387107118 AEI1G65EMX3PH / 387007226 – ARGO	6,50 kW*/5,75 kW** Vidinių dalių sk.(maks): 3 + EMIX		vnt.	2994,00
ANF188	GR9FI80R5IBB EMIX ~1/230 V 387107131 AEI1G80BEMX / 387007233 – ARGO	8,00 kW*/6,87 kW** Vidinių dalių sk.(maks): 4 + EMIX		vnt.	2651,00
CCE298	GR9FI80R7IBA EMIX ~3/400 V 387107119 AEI1G80EMX3PH / 387007227 – ARGO	8,00 kW*/6,87 kW ** Vidinių dalių sk.(maks): 4 + EMIX		vnt.	3170,00









argo

improve your life

aqua unit

iSERIES

A2W ŠILUMOS SIURBLIO **SPLIT** SISTEMA



„AQUA UNIT“ – NAUJOJI „ISERIES“ SISTEMOS PATALPŲ VIDUJE MONTUOJAMA VANDENINĖ DALIS, SKIRTA ŠILDYMO IR VĖSINIMO SPRENDIMAMS ĮGYVENDINTI PATALPOSE SU GRINDŲ ŠILDYMO SISTEMA, SIENINIAIS, LUBINIAIS IR PASTATOMAIS RADIATORIAIS AR VENTILIATORINIAIS KONVEKTORIAIS.

SUJUNGĘ „AQUA UNIT“ KARTU SU „ISERIES“ SISTEMOS LAUKO DALIMI, JŪS TURĖSITE 100 % „PAGAMINTA ITALIJOJE“ ORAS–VANDUO INVERTERINĮ ŠILUMOS SIURBLĮ, KURIS GALI ŠILDYTI PATALPAS, VĖSINTI ORĄ IR TIEKTI KARŠTĄ VANDENĮ – IDEALUS SPRENDIMAS VISIEMS NAMŲ, BIURŲ AR MAŽŲ KOMERCINIŲ PATALPŲ POREIKIAMS PATENKINTI NAUDOJANT TIK VIENĄ ĮRENGINĮ.

„AQUA UNIT“ MONTUOJAMA PLAČIAUSIOJE „ISERIES“ SISTEMOJE, O TAI SUTEIKIA VANDENINIŲ KONVEKTORIŲ IR TIESIOGINIO IŠGARINIMO SISTEMŲ TEIKIAMUS PRIVALUMUS NAUDOTI VIENOJE SISTEMOJE.

DAUGYBĖ REIKALAVIMŲ, VIENAS SPRENDIMAS, 100% ATSINAUJINANTI ENERGIJA



I-SERIES sistemos pavyzdžiai

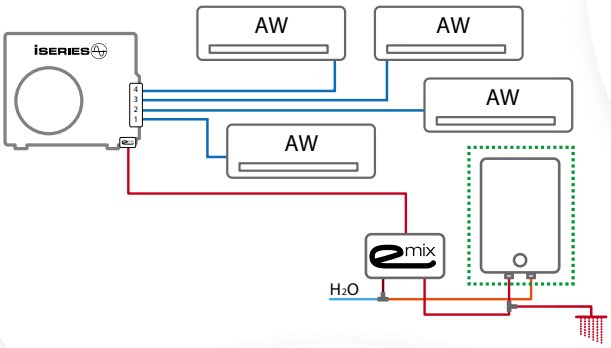

ORAS/ORAS multisplit + KVR

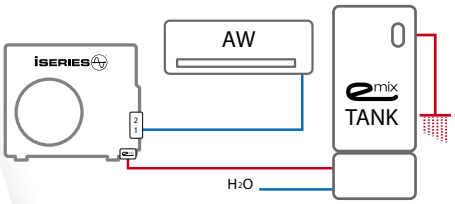

ORAS/ORAS monosplit + KVR



ORAS/ORAS multisplit

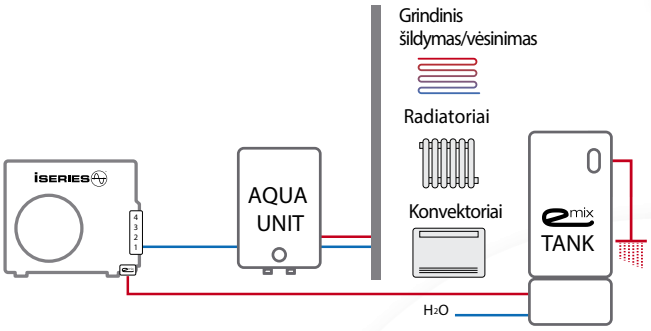

ORAS/VANDUO sistema + KVR

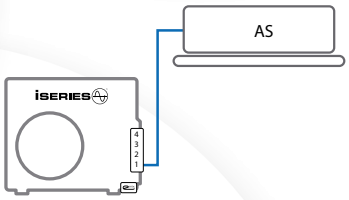

ORAS/ORAS sistema

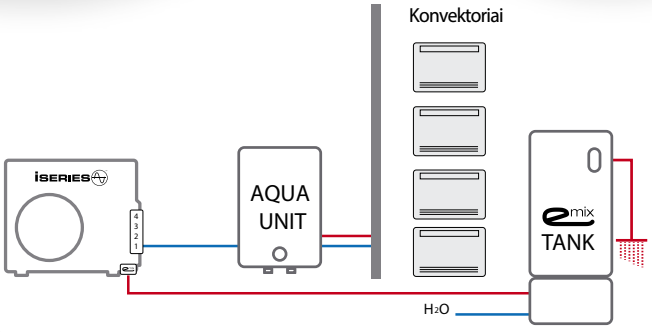

ORAS/VANDUO šildymo/
šaldymo sistema + KVR

I-SERIES sistemos pavyzdžiai

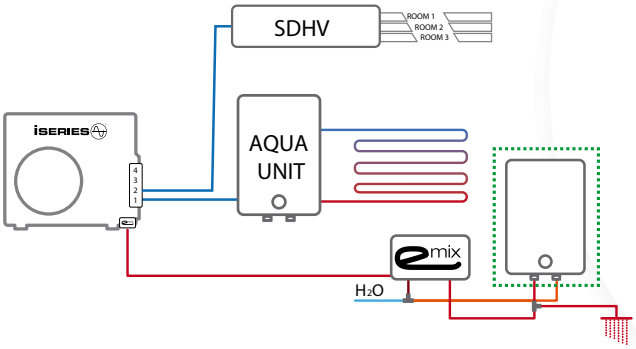

ORAS/ORAS + ORAS/VANDUO + KVR

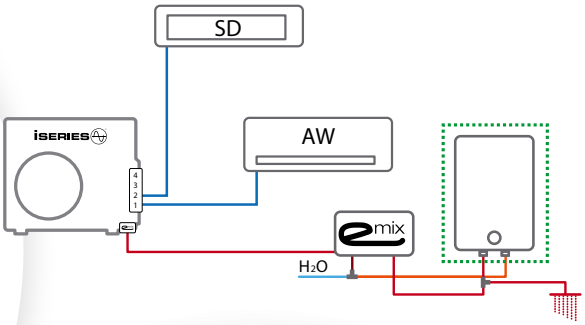

ORAS/ORAS kelių zonų + KVR

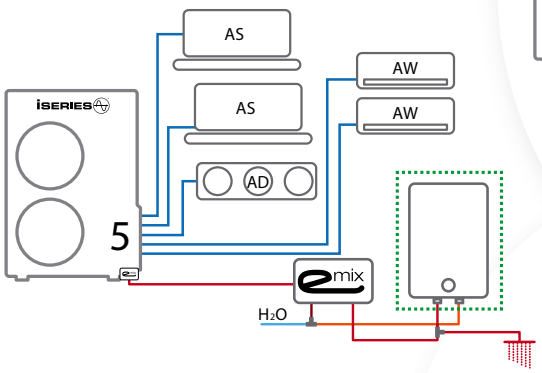

ORAS/ORAS + KVR
komercinės paskirties objektuose

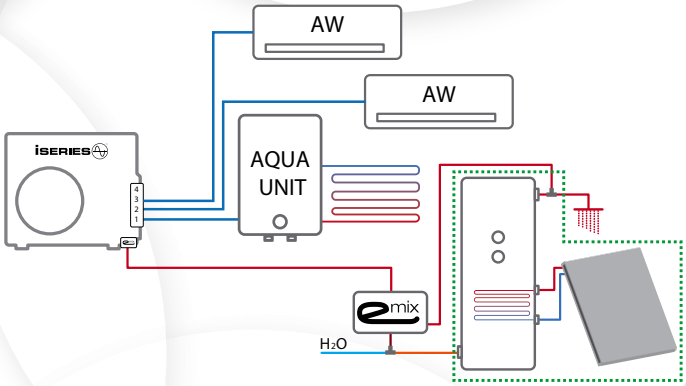

ORAS/ORAS + ORAS/VANDUO + KVR +
integruota saulės sistema

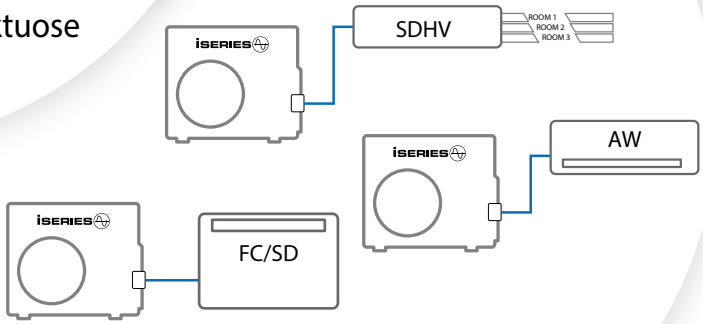

Žemos temperatūros palaikymo
sistemos serverinėse

Kodas	SAP kodas	Prekės aprašymas		Mato vienetas	Kaina € be PVM	
	ANF189	GR9FI110R5IBB EMIX ~1/230 V 387107132 AEI1G110BEMX / 387007234 – ARGO	11,00 kW*/8,65 kW** Vidinių dalių sk.(maks): 4 + EMIX	vnt.	3170,00 *	
	CCE300	GR9FI110R7IBA EMIX ~3/400 V 387107120 AEI1G110EMX3PH / 387007228 – ARGO	11,00 kW*/8,65 kW** Vidinių dalių sk.(maks): 4 + EMIX	vnt.	3828,00	
	CCE302	GR9FI140R7IBA EMIX ~3/400 V 387107122 AEI1G140EMX3PH / 387007230 – ARGO	12,00 kW*/10,6 kW** Vidinių dalių sk.(maks): 5 + EMIX	vnt.	4866,00 *	

* šildymo galia kai oro temperatūra +7°C, vandens 30/35°C (EN 14511:2013)

** vėsinimo galia kai oro temperatūra +35°C, vandens 23/18°C (EN 14511:2013)

Vidinės dalys „ORAS-VANDUO“ (R410A)

Hidromodulis AQUA UNIT – grindiniam šildymui/vėsinimui, radiatoriniam šildymui, šildymui/vėsinimui vandeniniais ventiliatoriniais konvektoriais

NG: KNH

	CFN214	AUAH 4,1 kW*/5,3 kW** 387030200	derinamas su GR9FI50 Dydis A	vnt.	1733,00	
	CFN218	AUBH 6,5 kW*/5.6 kW** 387030201	derinamas su GR9FI65 Dydis B	vnt.	1770,00	
	CFN216	AUCH 10,6 kW*/9.1 kW** 387030202	derinamas su GR9FI80/110 Dydis C	vnt.	1863,00 *	
	CFN219	AUDH 13,6 kW*/11.6 kW** 387030203	derinamas su GR9FI140 Dydis D	vnt.	1974,00 *	

* šildymo galia kai oro temperatūra +7°C, vandens 30/35°C (EN 14511:2013)

** vėsinimo galia kai oro temperatūra +35°C, vandens 23/18°C (EN 14511:2013)

Gali būti jungiamas kartu su „ORAS-ORAS“ vidinėmis dalimis vienoje sistemoje.

Gali valdyti hibridines sistemas su dujiniais katilais.

Gali ruošti karštą buitinį vandenį (būtini papildomai įsigyjami trieigis vožtuvas su pavara ir automatika).

Integruotas išsiplėtimo indas.

Dvigubas apsauginis vožtuvas.

Integruotas elektrinis šildytuvas 2 kW.

Karšto vandens ruošimo modulis EMIX / EMIX TANK

NG: KNH

	ANF194	EMIX V1 ~1/230 V 387135030	be talpos el.šildytuvai – tik valdymas	vnt.	1112,00	
	ANF195	EMIX TANK200V2 ~1/230 V/~3/400 V 387030198	200 l nerūd.pl. AISI404 el.šildytuvai – 2 kW (1+1)	vnt.	2224,00 *	
	ANF196	EMIX TANK300V2 ~1/230 V/~3/400 V 387030199	300 l nerūd.pl. AISI404 el.šildytuvai – 2 kW (1+1)	vnt.	2317,00 *	

Dvigubų sienelių šilumokaitis AISI316L maksimaliam geriamo vandens saugumui (atitinka 98783/EC reglamentą).

Cirkuliacinis siurblys su dažnio keitikliu.

Gali valdyti keletą šilumos šaltinių – saulės kolektorius, šilumos siurblį, elektrinius šildytuvus. Parenka labiausiai efektyvų derinį.

Termodinaminiu ciklu vandenį sušildo iki 80°C.

Automatinis legionelių kontrolės valdymas.

Šilumos atgavimas ir kaupimas šaldymo metu.

Versija be talpos gali būti derinama su 100 – 300 litrų talpomis.

Versijose su talpa integruotas saulės kolektorių šilumokaitis.

Versijose su talpa integruotas pamaišymo vožtuvas.

Vidinės dalys „ORAS-ORAS“ (R410A)

Sieninė MP

NG: KNH

	CAF312	MPAFIA0R5IBA ~1/230 V (DC inverteris) 387004102 AWIAS7DC / 387104081 – ARGO	2,75/2,65 kW Dydis A	vnt.	417,00 *	
	ATL793	MPA9FIB0R5IBA ~1/230 V (DC inverteris) 387004101 AWIBS9DC / 387104082 – ARGO	7,0/6,3 kW Dydis B	vnt.	565,00 *	

Turi aktyvios anglies filtrą.

Belaidis IR valdymo pultelis gali būti naudojamas ir kaip laidinis.

Naujos kartos DC inverterinis ventiliatoriaus el. variklis.

Kodas	SAP kodas	Prekės aprašymas		Mato vienetas	Kaina € be PVM

Konsolė pastatoma K2

NG: KNH



CCE304	K2FAFIA0R5IBB ~1/230 V 387105997 AFIAS11DC V2 / 387005017 – ARGO	3,90/3,50 kW Dydis A	vnt.	843,00 *
CCE306	K2FAFIB0R5IBB ~1/230 V 387105998 AFIBS11DC V2 / 387005018 – ARGO	7,0/6,3 kW Dydis B	vnt.	871,00 *

Turi aktyvų fotokatalitinį ir UV filtrus (naikina bakterijas ir virusus).
Belaidis IR valdymo pultelis gali būti naudojamas ir kaip laidinis.
Naujos kartos DC inverterinis ventiliatoriaus el. variklis.
Drėgmės kontrolė.

Konsolė pastatoma-lubinė KP

NG: KNH



CCE294	KPA8FIA0R5IBA ~1/230 V 387105991 FCIAS8DC / 387005013 – ARGO	3,90/3,50 kW Dydis A	vnt.	751,00 *
ALR650	KPA9FIB0R5IBA ~1/230 V 387105992 FCIBS9DC / 387005014 – ARGO	7,0/6,3 kW Dydis B	vnt.	769,00 *

Turi aktyvios anglies filtrą.
Belaidis IR valdymo pultelis gali būti naudojamas ir kaip laidinis.
Naujos kartos DC inverterinis ventiliatoriaus el. variklis.
Drėgmės kontrolė.

Kasetė CA

NG: KNH



ATL798	CA8FIA0R5IBA ~1/230 V 387006190 ASIAS8DC / 387106028 – ARGO	3,90/3,50 kW Dydis A	vnt.	754,00 *
ANF191	K70N142TAA grotelės 387027160 ASGIDC / 387027154 – ARGO	užsakomos atskirai	vnt.	195,00 *
ATL799	CA9FIB0R5I ~1/230 V 387006191 ASIBS9DC / 387106029 – ARGO	7,0/5,7 kW Dydis B	vnt.	778,00 *
ANF191	K70N142TAA grotelės 387027160 ASGIDC / 387027154 – ARGO	užsakomos atskirai	vnt.	195,00 *
ATL800	CA10FICR5I ~1/230 V 387106030 ASICS10DC / 387006192 – ARGO	11,0/9,9 kW Dydis C	vnt.	1047,00 *
ATL802	K70N143TAA grotelės 387027161 ASGI25DC / 387027155 – ARGO	užsakomos atskirai	vnt.	306,00 *
ATL801	CA14FIDR5IBA ~1/230 V 387106031 ASIDS13DC / 387006193 – ARGO	13,9/13,0 kW Dydis D	vnt.	1121,00 *
ATL803	K70N144TAA grotelės 387027162 ASGI48DC / 387027156 – ARGO	užsakomos atskirai	vnt.	334,00 *

Belaidis IR valdymo pultelis gali būti naudojamas ir kaip laidinis.
Naujos kartos DC inverterinis ventiliatoriaus el. variklis.
Kondensato siurbliukas.
Drėgmės kontrolė.

Kanalinis SD

NG: KNH



ATL804	SDA8FIA0R5IBA ~1/230 V 387006188 SDIAS8DC / 387106026 – ARGO	3,90/3,50 kW Dydis A	vnt.	717,00 *
ATL805	SDA9FIB0R5IBA ~1/230 V 387006189 SDIBS9DC / 387106027 – ARGO	7,0/6,3 kW Dydis B	vnt.	741,00 *

Tylus veikimas – nuo 24dB(A).
Tik 19 cm aukščio.
Gali būti montuojamas tiek horizontaliai, tiek vertikaliai.
Belaidis IR valdymo pultelis gali būti naudojamas ir kaip laidinis.
Naujos kartos DC inverterinis ventiliatoriaus el. variklis.
Drėgmės kontrolė.

Kodas	SAP kodas	Prekės aprašymas		Mato vienetas	Kaina € be PVM

Kanalinis DS (padidinto slėgio, iki 62 Pa) NG: KNH



ATL807	DSA14FIBR5IBA ~1/230 V 387006194 ADIBS13DC / 387006194 – ARGO	7,0/5,7 kW Dydis B		vnt.	927,00 *
ATL806	DSA10FICR5IBA ~1/230 V 387106033 ADICS13DC / 387006195 – ARGO	11,0/9,9 kW Dydis C		vnt.	1057,00 *

Belaidis IR valdymo pultelis gali būti naudojamas ir kaip laidinis.
Drėgmės kontrolė.

Vidinės dalys „VANDUO-ORAS“ (vanduo) – kombinuojamos su hidromoduliu AQUA UNIT visoms šildymo/šaldymo vandeninėms dviejų vamzdžių sistemoms

Sieniniai MPW, 2-vamzdė sistema NG: KNH



CCE305	MPW1B5X ~1/230 V MPW1B5XAA	1,11/-/1,65 kW*/0,8/-/1,24 kW** 220 m³/h		vnt.	404,00 *
AME191	MPW2B5X ~1/230 V MPW2B5XAA	1,49/-/2,10 kW*/0,96/-/1,60 kW** 270 m³/h		vnt.	436,00 *
AME192	MPW3B5X ~1/230 V MPW3B5XAA	2,7/3,5/4,5 kW*/1,91/2,53/3,17 kW** 510 m³/h		vnt.	519,00 *
AEF295	MPW4B5X ~1/230 V MPW4B5XAA	3,7/4,5/5,5 kW*/2,62/3,14/3,67 kW** 710 m³/h		vnt.	538,00 *

* šildymo galia kai oro temperatūra +20°C, vandens temperatūra +50°C,
** vėsinimo galia kai oro temperatūra +27°C, vandens temperatūra +7/12°C.
4 dydžiai, iki 5,5 kW šildymo galios.
Turi aktyvios anglies filtrą.
Belaidis IR pultelis.

Konsolė pastatoma-lubinė KPSW, 2-vamzdė sistema NG: KNH



ANF244	KPSW2B5X ~1/230 V KPSW2B5XAB	1,84/2,70/3,48 kW*/1,07/1,80/2, 40 kW** 415 m³/h		vnt.	575,00 *
ANF245	KPSW3B5X ~1/230 V KPSW3B5XAB	2,05/3,40/4,07 kW*/1,13/2,40/3,19 kW** 520 m³/h		vnt.	584,00 *

* šildymo galia kai oro temperatūra +20°C, vandens temperatūra +50°C,
** vėsinimo galia kai oro temperatūra +27°C, vandens temperatūra +7/12°C.
3 dydžiai, iki 5,3 kW šildymo galios.
Turi aktyvios anglies filtrą.
Belaidis IR pultelis.

Kasetė CAWI, 2-vamzdė sistema NG: KNH



ATG870	CAW3P2I5 ~1/230 V CAW3P2I5AA	1,55-3,49 kW*/1,24-2,60 kW** 520 m³/h		vnt.	639,00 *
ATG886	CAW3P2I5 grotelės K70N145TAA	užsakomos atskirai		vnt.	185,00 *
ATG871	CAW4P2I5 ~1/230 V CAW4P2I5AA	1,87-5,70 kW*/1,70-4,60 kW** 750 m³/h		vnt.	727,00 *
ATG886	CAW4P2I5 grotelės K70N145TAA	užsakomos atskirai		vnt.	185,00 *
ATG872	CAW5P2I5 ~1/230 V CAW5P2I5AA	3,35-6,75 kW*/2,46-5,05 kW** 880 m³/h		vnt.	806,00 *
ATG886	CAW5P2I5 grotelės K70N145TAA	užsakomos atskirai		vnt.	185,00 *
ATG873	CAW6P2I5 ~1/230 V CAW6P2I5AA	5,40-7,70 kW*/4,20-6,00 kW** 1300 m³/h		vnt.	1057,00 *
ATG887	CAW6P2I5 grotelės K70N146TAA	užsakomos atskirai		vnt.	226,00 *
ATG874	CAW8P2I5 ~1/230 V CAW8P2I5AA	6,28-10,19 kW*/5,50-9,10 kW** 1400 m³/h		vnt.	1140,00 *
ATG888	CAW8P2I5 grotelės K70N147TAA	užsakomos atskirai		vnt.	306,00 *



Kodas	SAP kodas	Prekės aprašymas		Mato vienetas	Kaina € be PVM
	ATG875	CAW10P2I5 ~1/230 V CAW10P2I5AA	7,34-11,69 kW*/6,23-9,92 kW** 2300 m³/h	vnt.	1140,00 *
	ATG888	CAW10P2I5 grotelės K70N147TAA	užsakomos atskirai	vnt.	306,00 *

* šildymo galia kai oro temperatūra +20°C, vandens temperatūra +50°C,
** vėsinimo galia kai oro temperatūra +27°C, vandens temperatūra +7/12°C.
6 dydžiai, iki 11,7 kW šildymo galios.
ModBus & 0-10 V suderinamumas.
Naujos kartos DC inverterinis ventiliatoriaus el. variklis.
4 greičių ventiliatoriai.
Kondensato siurbliukas.
Belaidis IR pultelis.
Drėgmės kontrolė.

ARGO / TECHNIBEL „i-Series“ sistemos priedai

Valdikliai

Šiai sistemai valdyti nereikia jokios specialios programos, ji suderinama su visomis populiariausiomis interneto naršyklėmis ir visas sistemos valdymas vykdomas iš pasirinktos naršyklės naudojantis kompiuteriu, planšete ar išmaniuoju telefonu.

NG: KNH

VTA452	TC43 (turi 5" lietimui jautrų ekraną) 387027166		vnt.	1112,00 *
VTA452	WB43 (valdymui būtini išoriniai įrenginiai) 387027159		vnt.	825,00 *







5" lietimui jautrus spalvotas ekranas (tik TC43).
4 jungtys RS485 (galima prijungti 4 atskiras iSERIES sistemas).
1 ETHERNET jungtis.
12 V maitinimo lizdas.
MicroSD kortelės lizdas.
USB jungtis.
4GB vidinė atmintis.
Integruota Linux sistema.
Statinis IP ir DHCP.
HTML, Javascript ir CSS.
Suderinamas su DHCP ir DynDNS.

Akumuliacinės talpos

NG: KNH

	CFN217	40 litrų, 6 pajungimai 387030204	AUAH, AUBH modeliams -10°C +90°C, 5 bar	vnt.	356,00
	CFN215	80 litrų, 6 pajungimai 387030205	AUCH, AUDH modeliams -10°C +90°C, 5 bar	vnt.	415,00
	VTA452	Trieigis vožtuvas su pavara 387030209 + 387030210	230 V, ~1	vnt.	219,00 *
	VTA452	KVR automatikos blokas 387030211		vnt.	347,00 *



ARGO / TECHNIBEL vandens šaldymo įrenginiai

Vandens šaldymo įrenginiai GEF 207-767 (R410A)

Įrenginiai be cirkuliacinio siurblio

Kodas	SAP kodas	Prekės aprašymas		Mato vienetas	Kaina € be PVM
VTA452	GEF197F000		19,7 kW*; ~3	vnt.	7500,00 *
VTA452	GEF237F000		22,5 kW*; ~3	vnt.	8077,00 *
VTA452	GEF287F000		28,6 kW*; ~3	vnt.	8847,00 *
VTA452	GEF327F000		32,0 kW*; ~3	vnt.	9616,00 *
VTA452	GEF407F000		40,3 kW*; ~3	vnt.	11154,00 *
VTA452	GEF557F000		55,4 kW*; ~3	vnt.	14808,00 *
VTA452	GEF707F000		70,6 kW*; ~3	vnt.	15770,00 *
VTA452	GEF767F000		76,9 kW*; ~3	vnt.	17500,00 *



Priedai GEF 207-767 įrenginiams

VTA452	Cirkuliacinis siurblys ir išsiplėtimo indas	GEF 197-237 modeliams		vnt.	504,00 *
VTA452	Cirkuliacinis siurblys ir išsiplėtimo indas	GEF 287-407 modeliams		vnt.	708,00 *
VTA452	Cirkuliacinis siurblys ir išsiplėtimo indas	GEF 557-767 modeliams		vnt.	774,00 *
VTA452	Akumuliacinė talpa	GEF 197-237 modeliams		vnt.	643,00 *
VTA452	Akumuliacinė talpa	GEF 287-767 modeliams		vnt.	774,00 *
VTA452	Dvigubas cirkuliacinis siurblys ir išsiplėtimo indas**	GEF 287-407 modeliams		vnt.	1216,00 *
VTA452	Dvigubas cirkuliacinis siurblys ir išsiplėtimo indas**	GEF 557-767 modeliams		vnt.	1399,00 *
VTA452	Švelnaus paleidimo sistema (Soft starter)**	GEF 197-327 modeliams		vnt.	702,00 *
VTA452	Švelnaus paleidimo sistema (Soft starter)**	GEF 407-557 modeliams		vnt.	1389,00 *
VTA452	Švelnaus paleidimo sistema (Soft starter)**	GEF 707-767 modeliui		vnt.	2733,00 *
VTA452	Guminis antivibracinis padas	GEF 197-237 modeliams		vnt.	102,00 *
VTA452	Guminis antivibracinis padas	GEF 287-767 modeliams		vnt.	181,00 *
VTA452	Spyruoklinis antivibracinis padas	GEF 197-237 modeliams		vnt.	366,00 *
VTA452	Spyruoklinis antivibracinis padas	GEF 287-767 modeliams		vnt.	456,00 *
VTA452	Apsauginės kondensatoriaus grotelės	GEF 197-237 modeliams		vnt.	158,00 *
VTA452	Apsauginės kondensatoriaus grotelės	GEF 287-407 modeliams		vnt.	275,00 *
VTA452	Apsauginės kondensatoriaus grotelės	GEF 557-767 modeliams		kompl.	314,00 *

* šaldymo galia kai oro temperatūra +35°C, vandens temperatūra +7/12°C.

** sumontuoti į įrenginį gamykloje.

Šaldymo įrenginiai su valdikliais. Gali būti eksploatuojami nuo -10°C iki +47°C.

Vandens šaldymo-šildymo įrenginiai PEF 237-857 (R410A)

NG: KNH

Įrenginiai be cirkuliacinio siurblio

Priedai PEF 237-857 įrenginiams

VTA452	PEF237F000		19,6 / 22,6 kW*; ~3	vnt.	7500,00 *
VTA452	PEF277F000		23,4 / 26,8 kW*; ~3	vnt.	8462,00 *
VTA452	PEF327F000		28,0 / 30,8 kW*; ~3	vnt.	9424,00 *
VTA452	PEF407F000		34,8 / 38,7 kW*; ~3	vnt.	11347,00 *
VTA452	PEF467F000		39,5 / 44,1 kW*; ~3	vnt.	12693,00 *
VTA452	PEF607F000		54,3 / 59,1 kW*; ~3	vnt.	16924,00 *
VTA452	PEF777F000		69,3 / 75,7 kW*; ~3	vnt.	18270,00 *
VTA452	PEF857F000		75,4 / 84,0 kW*; ~3	vnt.	19616,00 *



Priedai PEF 237-857 įrenginiams

VTA452	PEF237F000		19,6 / 22,6 kW*; ~3	vnt.	7500,00 *
VTA452	PEF277F000		23,4 / 26,8 kW*; ~3	vnt.	8462,00 *
VTA452	PEF327F000		28,0 / 30,8 kW*; ~3	vnt.	9424,00 *
VTA452	PEF407F000		34,8 / 38,7 kW*; ~3	vnt.	11347,00 *
VTA452	PEF467F000		39,5 / 44,1 kW*; ~3	vnt.	12693,00 *
VTA452	PEF607F000		54,3 / 59,1 kW*; ~3	vnt.	16924,00 *

Kodas	SAP kodas	Prekės aprašymas		Mato vienetas	Kaina € be PVM
	VTA452	PEF777F000	69,3 / 75,7 kW*; ~3	vnt.	18270,00 *
	VTA452	PEF857F000	75,4 / 84,0 kW*; ~3	vnt.	19616,00 *
	VTA452	Švelnaus paleidimo sistema (Soft starter)**	PEF 407-467 modeliams	vnt.	1389,00 *
	VTA452	Švelnaus paleidimo sistema (Soft starter)**	PEF 607-857 modeliams	vnt.	2733,00 *
	VTA452	Guminis antivibracinis padas	PEF 237-277 modeliams	vnt.	104,00 *
	VTA452	Guminis antivibracinis padas	PEF 327-607 modeliams	vnt.	182,00 *
	VTA452	Spyruoklinis antivibracinis padas	PEF 237-277 modeliams	vnt.	366,00 *
	VTA452	Spyruoklinis antivibracinis padas	PEF 327-857 modeliams	vnt.	457,00 *
	VTA452	Apsauginės kondensatoriaus grotelės	PEF 237-277 modeliams	vnt.	158,00 *
	VTA452	Apsauginės kondensatoriaus grotelės	PEF 327-467 modeliams	vnt.	277,00 *
	VTA452	Apsauginės kondensatoriaus grotelės	PEF 607-857 modeliams	kompl.	314,00 *

* šaldymo galia kai oro temperatūra +35°C, vandens temperatūra +7/12°C / šildymo galia kai oro temperatūra +7°C, vandens temperatūra +45/40°C.

** sumontuoti į įrenginį gamykloje.

Šaldymo įrenginiai su valdikliais. Gali būti eksploatuojami nuo -10°C iki +47°C.

ARGO / TECHNIBEL vandeniniai ventiliatoriniai konvektoriai

Sieniniai MPW, 2-vamzdė sistema (be laidinio pulto)

NG: KNH



	VTA452	MPW1B5B	1,24/1,72 kW*	vnt.	339,00 *
	VTA452	MPW1BE5B (su šildytuvu elektra)	1,24/1,72 kW* + 0,5 kW	vnt.	404,00 *
	VTA452	MPW2B5B	1,67/2,38 kW*	vnt.	347,00 *
	VTA452	MPW3B5B	3,17/4,50 kW*	vnt.	452,00 *
	VTA452	MPW4B5B	3,67/5,50 kW*	vnt.	466,00 *

* vėsinimo galia kai oro temperatūra +27°C, vandens temperatūra +7/12°C / šildymo galia kai oro temperatūra +20°C, vandens temperatūra +50°C.

Konsoliniai/palubiniai KPSW, 2-vamzdė sistema (be laidinio pulto)

NG: KNH



	AEE402	KPSW2B5B	2,40/3,48 kW*	vnt.	472,00 *
	AEE403	KPSW3B5B	3,19/4,07 kW*	vnt.	481,00 *

* vėsinimo galia kai oro temperatūra +27°C, vandens temperatūra +7/12°C / šildymo galia kai oro temperatūra +20°C, vandens temperatūra +50°C.

Kasetiniai CAW su grotelėmis, 2-vamzdė sistema (su belaidžiu pultu, 4 greičiai)

NG: KNH





	ATG854	CAW3P2×5 + K70N129T	2,60/3,49 kW*	vnt.	741,00 *
	ATG855	CAW4P2×5 + K70N129T	4,60/5,70 kW*	vnt.	808,00 *
	ATG856	CAW5P2×5 + K70N129T	5,06/6,75 kW*	vnt.	818,00 *
	ATG857	CAW6P2×5 + K70N130T	6,00/7,70 kW*	vnt.	1308,00 *
	ATG858	CAW8P2×5 + K70N131T	9,10/10,19 kW*	vnt.	1427,00 *

* vėsinimo galia kai oro temperatūra +27°C, vandens temperatūra +7/12°C / šildymo galia kai oro temperatūra +20°C, vandens temperatūra +50°C.

Kasetiniai CAW su grotelėmis, 2-vamzdė sistema (be laidinio pulto, 4 greičiai)

NG: KNH



	VTA452	CAW3P2B5 + K70N090T	2,60/3,49 kW*	vnt.	670,00 *
	VTA452	CAW4P2B5 + K70N090T	4,60/5,70 kW*	vnt.	725,00 *
	VTA452	CAW5P2B5 + K70N090T	5,06/6,75 kW*	vnt.	737,00 *
	VTA452	CAW6P2B5 + K70N094T	6,00/7,70 kW*	vnt.	1145,00 *
	VTA452	CAW8P2B5 + K70N095T	9,10/10,19 kW*	vnt.	1424,00 *

* vėsinimo galia kai oro temperatūra +27°C, vandens temperatūra +7/12°C / šildymo galia kai oro temperatūra +20°C, vandens temperatūra +50°C.

Vertikalūs TWN su apdaila, pastatomi ant grindų

NG: KNH



	VTA452	TWN02CV00T	2,09/2,79 kW*	vnt.	308,00 *
	VTA452	TWN03CV00T	2,93/3,81 kW*	vnt.	349,00 *
	VTA452	TWN04CV00T	4,33/5,63 kW*	vnt.	404,00 *
	VTA452	TWN05CV00T	4,77/6,36 kW*	vnt.	433,00 *
	VTA452	TWN06CV00T	6,71/7,83 kW*	vnt.	570,00 *
	VTA452	TWN08CV00T	8,71/11,1 kW*	vnt.	616,00 *
	VTA452	TWN11CV00T	10,95/14,5 kW*	vnt.	770,00 *

* vėsinimo galia kai oro temperatūra +27°C, vandens temperatūra +7/12°C / šildymo galia kai oro temperatūra +20°C, vandens temperatūra +50°C.

Kodas	SAP kodas	Prekės aprašymas		Mato vienetas	Kaina € be PVM

Vertikalūs / horizontalūs TWN su apdaila, pakabinami

NG: KNH



	AEF296	TWN02CH00T	2,09/2,79 kW*	vnt.	333,00 *
	AEF297	TWN03CH00T	2,93/3,81 kW*	vnt.	375,00 *
	AEF298	TWN04CH00T	4,33/5,63 kW*	vnt.	435,00 *
	AEF299	TWN05CH00T	4,77/6,36 kW*	vnt.	462,00 *
	AEF300	TWN06CH00T	6,71/7,83 kW*	vnt.	616,00 *
	AEF301	TWN08CH00T	8,71/11,1 kW*	vnt.	664,00 *
	AEF302	TWN11CH00T	10,95/14,5 kW*	vnt.	808,00 *

* vėsinimo galia kai oro temperatūra +27°C, vandens temperatūra +7/12°C / šildymo galia kai oro temperatūra +20°C, vandens temperatūra +50°C.

Vertikalūs/horizontalūs, be apdailos, pakabinami

NG: KNH



	VTA452	TWN02NC00T	2,09/2,79 kW*	vnt.	270,00 *
	VTA452	TWN03NC00T	2,93/3,81 kW*	vnt.	299,00 *
	VTA452	TWN04NC00T	4,33/5,63 kW*	vnt.	341,00 *
	VTA452	TWN05NC00T	4,77/6,36 kW*	vnt.	366,00 *
	VTA452	TWN06NC00T	6,71/7,83 kW*	vnt.	481,00 *
	VTA452	TWN08NC00T	8,71/11,1 kW*	vnt.	529,00 *
	VTA452	TWN11NC00T	10,95/14,5 kW*	vnt.	702,00 *

* vėsinimo galia kai oro temperatūra +27°C, vandens temperatūra +7/12°C / šildymo galia kai oro temperatūra +20°C, vandens temperatūra +50°C.

Priedai vandeniniams aušintuvams

Šildytuvai elektra TWN aušintuvams

NG: KNH

K70C040Z	VTA452	TWN02	1,5 kW	vnt.	262,00 *
K70C041Z	VTA452	TWN03	1,6 kW	vnt.	265,00 *
K70C042Z	VTA452	TWN04-05	2,0 kW	vnt.	276,00 *
K70C043Z	VTA452	TWN06-08	3,0 kW	vnt.	282,00 *

Šildytuvai vandeniu TWN aušintuvams (4-vamzdė sistema)

NG: KNH



K70B009Z	VTA452	TWN02	2,30 kW	vnt.	61,00 *
K70B010Z	VTA452	TWN03	3,26 kW	vnt.	78,00 *
K70B011Z	VTA452	TWN04-05	5,04-5,30 kW	vnt.	87,00 *
K70B012Z	VTA452	TWN06-08	7,91-9,30 kW	vnt.	127,00 *
K70B013Z	VTA452	TWN11	12,14 kW	vnt.	158,00 *
K70U020Z	VTA452	Pastatymo kojelės	TWN 02-05 aušintuvams	kompl.	16,00 *
K70U021Z	VTA452	Pastatymo kojelės	TWN 06-11 aušintuvams	kompl.	22,00 *
K70L045Z	VTA452	Kondensato lėkštutė	vertikaliems TWN aušintuvams	vnt.	5,00 *
K70L046Z	VTA452	Kondensato lėkštutė	horizontaliems TWN aušintuvams	vnt.	6,00 *

4-eigiai vožtuvai su 230 V pavara

NG: KNH



K70L047Z	VTA452	TWN02-03	2-vamzdei sistemai	kompl.	108,00 *
K70L048Z	VTA452	TWN04-05	2-vamzdei sistemai	kompl.	111,00 *
K70L049Z	VTA452	TWN06 -11	2-vamzdei sistemai	kompl.	130,00 *
K70L050Z	VTA452	TWN02-05	4-vamzdei sistemai	kompl.	115,00 *
K70L051Z	VTA452	TWN06-11	4-vamzdei sistemai	kompl.	102,00 *

Termostatai/laidiniai valdymo pultai

NG: KNH





K2121520	AAT741	RAB30 (70250076) mechaninis	TWN 2 ir 4-vamzdei sistemoms	vnt.	43,00 *
	VTA452	RCC10 (70250051) automatinis	2-vamzdei sistemai	vnt.	81,00 *
	VTA452	RCC20 (70250052) automatinis	2-vamzdei ir 4-vamzdei sistemoms su el. šildytuvais	vnt.	87,00 *

Kodas	SAP kodas	Prekės aprašymas		Mato vienetas	Kaina € be PVM
	VTA452	Valdymo pultas MY COMFORT BASE (K70P090Z)	CAW (ON/OFF) ir TWN	vnt.	86,00 *
	VTA452	Valdymo pultas MY COMFORT MEDIUM (K70P091Z)	CAW (ON/OFF) ir TWN	vnt.	112,00 *
	VTA452	Temperatūros jutiklis RCC (70250053) be korpuso		vnt.	18,00 *
	VTA452	Temperatūros jutiklis RCC10 (70250054) be korpuso		vnt.	22,00 *




Izoliacija

ARMAFLEX antikondensaciniai kevalai ir dembliai

ARMACELL HT-ARMAFLEX kevalai saulės kolektoriams, rulonais

NG: KNW



13 mm storio

VTA012	HT-13×015/E	26 m/pak.	m	3,57 *
VTA012	HT-13×018/E	22 m/pak.	m	3,89 *
VTA012	HT-13×022/E	18 m/pak.	m	4,21 *

19 mm storio

VTA012	HT-19×015/E	16 m/pak.	m	6,61 *
VTA012	HT-19×018/E	14 m/pak.	m	6,82 *
VTA012	HT-19×022/E	12 m/pak.	m	7,75 *

ARMACELL HT-ARMAFLEX S kevalai saulės kolektoriams, ilgis 2 m. Padengimo spalva – balta*

NG: KNW

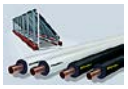

13 mm storio

VTA012	HT-13×012-SWH	130 m/pak.	m	4,62 *
VTA012	HT-13×015-SWH	112 m/pak.	m	5,16 *
VTA012	HT-13×018-SWH	98 m/pak.	m	5,64 *
VTA012	HT-13×022-SWH	84 m/pak.	m	6,12 *
VTA012	HT-13×028-SWH	64 m/pak.	m	6,64 *

20 mm storio

VTA012	HT-20×012-SWH	70 m/pak.	m	7,94 *
VTA012	HT-20×015-SWH	64 m/pak.	m	9,58 *
ARI579	HT-20×018-SWH	58 m/pak.	m	9,89 *
ARI580	HT-20×022-SWH	50 m/pak.	m	11,23 *
VTA012	HT-20×028-SWH	40 m/pak.	m	13,47 *
VTA012	HT-20×035-SWH	32 m/pak.	m	15,59 *
VTA012	HT-20×042-SWH	24 m/pak.	m	17,57 *

32 mm storio

VTA012	HT-32×015-SWH	36 m/pak.	m	15,02 *
VTA012	HT-32×018-SWH	30 m/pak.	m	15,75 *
ARI585	HT-32×022-SWH	28 m/pak.	m	16,65
ARI586	HT-32×028-SWH	24 m/pak.	m	19,52 *
VTA012	HT-32×035-SWH	22 m/pak.	m	21,45 *
VTA012	HT-32×042-SWH	18 m/pak.	m	26,83 *

* Izoliacija su juodos spalvos padengimu gali būti patiekiama pagal užsakymą. Kaina analogiška izoliacijai su baltos spalvos padengimu.

ARMACELL ACE-ARMAFLEX antikondensaciniai kevalai, ilgis 2 m

NG: KNW

9 mm storio

HCE925	ACE-09×018	166 m/pak.	m	0,76
HCE926	ACE-09×022	140 m/pak.	m	0,86
HCE927	ACE-09×028	98 m/pak.	m	0,93
HCE928	ACE-09×035	76 m/pak.	m	1,06
HCE929	ACE-09×042	64 m/pak.	m	1,21

13 mm storio

HCE935	ACE-13×022	100 m/pak.	m	1,27
HCE936	ACE-13×028	82 m/pak.	m	1,36
HCE937	ACE-13×035	60 m/pak.	m	1,66
HCE938	ACE-13×042	50 m/pak.	m	1,85

Kodas	SAP kodas	Prekės aprašymas		Mato vienetas	Kaina € be PVM
	HCE939	ACE-13×048	42 m/pak.	m	2,20
	HCE940	ACE-13×054	38 m/pak.	m	2,69
	HGY710	ACE-13×060	32 m/pak.	m	2,96
	HCE941	ACE-13×064	30 m/pak.	m	3,03
	HCE942	ACE-13×076	28 m/pak.	m	3,71
	HCE943	ACE-13×089	20 m/pak.	m	4,42
	HGY711	ACE-13×114	20 m/pak.	m	6,92 *
19 mm storio					
	HGY712	ACE-19×022	56 m/pak.	m	2,34
	HGY713	ACE-19×028	48 m/pak.	m	2,81
	HCE944	ACE-19×035	38 m/pak.	m	3,28
	HCE945	ACE-19×042	32 m/pak.	m	3,67
	HGY714	ACE-19×048	28 m/pak.	m	4,46
	HGY715	ACE-19×054	24 m/pak.	m	5,02
	HGY716	ACE-19×060	24 m/pak.	m	5,67
	HGY717	ACE-19×064	20 m/pak.	m	6,04
	HGY718	ACE-19×076	18 m/pak.	m	6,99
	HGY719	ACE-19×089	16 m/pak.	m	7,74
	HGY720	ACE-19×114	14 m/pak.	m	11,38

ARMACELL ACE/P-ARMAFLEX antikondensaciniai kevalai, ilgis 2 m

NG: KNW



9 mm storio					
	AAM313	ACE/P-09×006	362 m/pak.	m	0,67
	HGK742	ACE/P-09×010	266 m/pak.	m	0,72
	HGK743	ACE/P-09×012	234 m/pak.	m	0,77 *
	HGK744	ACE/P-09×015	200 m/pak.	m	0,79
	HGK745	ACE/P-09×018	166 m/pak.	m	0,84
	HGK746	ACE/P-09×022	140 m/pak.	m	0,94
	HGK747	ACE/P-09×028	98 m/pak.	m	1,06
	HGK748	ACE/P-09×035	76 m/pak.	m	1,18
	HGK749	ACE/P-09×042	64 m/pak.	m	1,36
	HGK750	ACE/P-09×048	54 m/pak.	m	1,57
	HGK751	ACE/P-09×054	52 m/pak.	m	1,85
	HGK752	ACE/P-09×060	48 m/pak.	m	2,25
	HGK753	ACE/P-09×064	44 m/pak.	m	2,55 *
	HGK754	ACE/P-09×076	32 m/pak.	m	3,08 *
	HGK755	ACE/P-09×089	28 m/pak.	m	3,72 *
	HGK756	ACE/P-09×108	26 m/pak.	m	5,82 *
	HGK757	ACE/P-09×114	24 m/pak.	m	6,26 *
13 mm storio					
	HGK758	ACE/P-13×010	172 m/pak.	m	1,01 *
	HGK759	ACE/P-13×012	162 m/pak.	m	1,07 *
	HGK760	ACE/P-13×015	122 m/pak.	m	1,20
	HGK761	ACE/P-13×018	104 m/pak.	m	1,30
	HGK762	ACE/P-13×022	100 m/pak.	m	1,43
	HGK763	ACE/P-13×028	82 m/pak.	m	1,54
	HGK764	ACE/P-13×035	60 m/pak.	m	1,86
	HGK765	ACE/P-13×042	50 m/pak.	m	2,08
	HGK766	ACE/P-13×048	42 m/pak.	m	2,51
	HGK767	ACE/P-13×054	38 m/pak.	m	3,02
	HGK768	ACE/P-13×060	32 m/pak.	m	3,32
	HGK769	ACE/P-13×064	30 m/pak.	m	3,44
	HGK770	ACE/P-13×076	28 m/pak.	m	4,17
	HGK771	ACE/P-13×089	20 m/pak.	m	4,97
	HGK772	ACE/P-13×108	20 m/pak.	m	7,35 *
	HGK773	ACE/P-13×114	20 m/pak.	m	8,05 *
	HGK774	ACE/P-13×125	18 m/pak.	m	9,98 *
	HGK775	ACE/P-13×133	16 m/pak.	m	10,37 *
	HGK776	ACE/P-13×140	12 m/pak.	m	10,75 *
	HGK777	ACE/P-13×160	12 m/pak.	m	11,21 *
19 mm storio					
	HGK778	ACE/P-19×015	72 m/pak.	m	2,22 *
	HGK779	ACE/P-19×018	60 m/pak.	m	2,30 *
	HGK780	ACE/P-19×022	56 m/pak.	m	2,62
	HGK781	ACE/P-19×028	48 m/pak.	m	3,11
	HGK782	ACE/P-19×035	38 m/pak.	m	3,62
	HGK783	ACE/P-19×042	32 m/pak.	m	4,08
	HGK784	ACE/P-19×048	28 m/pak.	m	4,98

INSTALIUOKITE TRIUKŠMO KONTROLĘ

AUKŠTO NAŠUMO TRIUKŠMO KONTROLĖS SPRENDIMAI



ArmaComfort AB and ArmaComfort AB ALU yra ypač tinkami lietaus ir nuotekų vamzdynų izoliavimui. Lyginant su tradiciniais produktais, daugiasluoknės garso izoliacinės medžiagos, su jų plonesniais sienelių storiais, pasiekia geresnį triukšmo slopinimą. ArmaComfort produktai yra lankstūs ir gali būti montuojami kompaktiškose erdvėse.

Install it. Trust it.



ArmaComfort® AB
ArmaComfort® AB Alu

armacell®

Tel.: +49 25 17 60 30
info@armacell.com

www.armacell.eu

Kodas	SAP kodas	Prekės aprašymas		Mato vienetas	Kaina € be PVM
	HGK785	ACE/P-19×054	24 m/pak.	m	5,63
	HGK786	ACE/P-19×060	24 m/pak.	m	6,30
	HGK787	ACE/P-19×064	20 m/pak.	m	6,72
	HGK788	ACE/P-19×076	18 m/pak.	m	7,76
	HGK789	ACE/P-19×089	16 m/pak.	m	8,60
	HGK790	ACE/P-19×108	16 m/pak.	m	12,29 *
	HGK791	ACE/P-19×114	14 m/pak.	m	12,97
	HGK793	ACE/P-19×133	10 m/pak.	m	15,00 *
	HGK794	ACE/P-19×140	10 m/pak.	m	15,88 *
	HGK795	ACE/P-19×160	10 m/pak.	m	18,19 *

ARMACELL ACE-ARMAFLEX antikondensaciniai dembliai, plotis 1 m

NG: KNW



	CCE798	ACE-06-99/E, 6 mm storio	15 m²/pak.	m²	5,72
	CCE800	ACE-09-99/E, 9 mm storio	10 m²/pak.	m²	7,93
	CCE796	ACE-13-99/E, 13 mm storio	8 m²/pak.	m²	9,44
	CCE799	ACE-19-99/E, 19 mm storio	6 m²/pak.	m²	13,53
	CCE801	ACE-25-99/E, 25 mm storio	4 m²/pak.	m²	17,70
	CCE797	ACE-32-99/E, 32 mm storio	3 m²/pak.	m²	22,30

ARMACELL ACE-ARMAFLEX antikondensaciniai dembliai su lipniu paviršiumi, plotis 1 m

NG: KNW



	ATD435	ACE-06-99/EA, 6 mm storio	15 m²/pak.	m²	8,82
	ATD436	ACE-09-99/EA, 9 mm storio	10 m²/pak.	m²	11,32
	ATD437	ACE-13-99/EA, 13 mm storio	8 m²/pak.	m²	12,42
	ATD438	ACE-19-99/EA, 19 mm storio	6 m²/pak.	m²	16,99
	HGY733	ACE-25-99/EA, 25 mm storio	4 m²/pak.	m²	19,68
	HGY734	ACE-32-99/EA, 32 mm storio	3 m²/pak.	m²	23,48

ARMACELL ACE/P-ARMAFLEX (AF/ARMAFLEX) antikondensaciniai dembliai

NG: KNW



	HGK846	ACE/P-06-99/E, 6 mm storio	30 m²/pak.	m²	6,95
	HGK847	ACE/P-09-99/E, 9 mm storio	22 m²/pak.	m²	9,80
	HGK848	ACE/P-13-99/E, 13 mm storio	18 m²/pak.	m²	12,87
	HGK849	ACE/P-19-99/E, 19 mm storio	14 m²/pak.	m²	19,58
	HGK850	ACE/P-25-99/E, 25 mm storio	9 m²/pak.	m²	22,22
	HGK851	ACE/P-32-99/E, 32 mm storio	7 m²/pak.	m²	27,47
	AAQ483	AF-10 mm/E, 10 mm storio	10 m²/pak.	m²	19,94

ARMACELL ACE/P-ARMAFLEX antikondensaciniai dembliai su lipniu paviršiumi, plotis 1 m

NG: KNW



	CDN975	ACE/P-06-99/EA, 6 mm storio	30 m²/pak.	m²	9,65
	CDN973	ACE/P-09-99/EA, 9 mm storio	22 m²/pak.	m²	14,21
	CDN972	ACE/P-13-99/EA, 13 mm storio	18 m²/pak.	m²	16,34
	CDN974	ACE/P-19-99/EA, 19 mm storio	14 m²/pak.	m²	22,70

ARMACELL priedai

NG: KNW

K7230020	AAH043	Klijai ADHESIVE 520	0,25 l (su teptuku)	vnt.	14,94
K7230015	AAQ489	Klijai ADHESIVE 520	0,5 l	vnt.	16,57
K7230010	AAQ488	Klijai ADHESIVE 520	1,0 l	vnt.	27,60
K7230005	AAQ630	Klijai ADHESIVE 520	2,5 l	vnt.	62,87
K7230041V	ALR942	Izoliacinė juosta ACE-TAPE	50×3 mm, L=15 m	vnt.	17,98
K7230045	AAQ490	Valiklis	1,0 l	vnt.	19,34
3125392	AAH045	Armaflex peilis izoliacijos kevalams	SLITTER	vnt.	25,56
3125393	AAH046	Armaflex peilio SLITTER geležtės	6 vnt/pak.	vnt.	2,19
3125387	ABN973	Armaflex klijų pompa	GLUEMASTER B	vnt.	55,45
3125389	ABN974	Armaflex teptukas pompai	GLUEM-BRUSH 11 mm	vnt.	11,08
3125390	AEA740	Armaflex teptukas pompai	GLUEM-BRUSH 17 mm	vnt.	15,05













Kodas	SAP kodas	Prekės aprašymas		Mato vienetas	Kaina € be PVM
3151321	AAH044	Kabės izioliacijai	TL-CLIPS, 100 vnt./pak.	pak.	3,34



7239001	AAQ491	Apsauginiai dažai ARMAFINISH99	2,5 l, spalva – balta (RAL9001)	vnt.	121,34 *
7237037	VTA013	Apsauginiai dažai ARMAFINISH99	2,5 l, spalva – pilka (RAL7037)	vnt.	121,34 *

ISOVER stiklo vatos dembliai

ISOVER demblis ISOTEC ML-3 su armuota aliuminio folija

NG: KP0

18332063	ARG798	20×12000×1200 mm /14,4 m²	172,8 m²/pal.	m²	3,68
18332064	ARG232	30×8000×1200 mm /9,6 m²	115,2 m²/pal.	m²	4,41
18332066	ARG233	50×5000×1200 mm /6,0 m²	72 m²/pal.	m²	6,15



ISOVER demblis ISOTEC ML-3 PLUS lipniu paviršiumi

NG: KP0

18332063V	ARH959	20×12000×1000 mm /12,0 m²	144 m²/pal.	m²	4,39
18332064V	ARH960	30×8000×1000 mm /8,0 m²	96 m²/pal.	m²	5,37
18332065V	ARH961	50×5000×1000 mm /5,0 m²	60 m²/pal.	m²	7,30



ISOVER demblis priešgaisrinei izoliacijai U Protect WNM 4.0 ALU1

NG: KP1

84531	CCB454	30×10000×600 mm /12,0 m²	216 m²/pal.	m²	15,31



ROCKWOOL akmens vatos dembliai

ROCKWOOL demblis ALU LAMELLA MAT su armuota aliuminio folija

NG: K8G

	CDK116	20×10 000×1000 mm /10,0 m²	240 m²/pal.	m²	2,83
	CDK114	30×8000×1000 mm /8,0 m²	192 m²/pal.	m²	3,76
	CDK118	50×5000×1000 mm /5,0 m²	120 m²/pal.	m²	5,31
	CGX052	80×3000×1000 mm /3,0 m²	72 m²/pal.	m²	8,01
	CDK121	100×2500×1000 mm /2,5 m²	60 m²/pal.	m²	9,81



ROCKWOOL demblis KLIMAFIX su lipniu paviršiumi

NG: K8G

	CGX053	20×10 000×1000 mm /10,0 m²	240 m²/pal.	m²	3,79
	CGX055	30×8000×1000 mm /8,0 m²	192 m²/pal.	m²	4,43
	CGX054	50×5000×1000 mm /5,0 m²	120 m²/pal.	m²	5,97



PAROC akmens vatos dembliai

PAROC demblis HVAC Lamella Mat AluCoat su aliuminio folija

NG: KP4

18333092V	ARH962	20×10000×1000 mm /10,0 m²	250 m²/pal.	m²	3,39
18333093V	ARG956	30×8000×1000 mm /8,0 m²	200 m²/pal.	m²	4,11
18333095V	ARG957	50×5000×1000 mm /5,0 m²	125 m²/pal.	m²	6,03



Kodas	SAP kodas	Prekės aprašymas		Mato vienetas	Kaina € be PVM

PAROC armuotas demblis priešgaisrinei izoliacijai Hvac Fire Mat BlackCoat LT

NG: KP4



	CIX745	50×5000×1000 mm /5,0 m²	105 m²/pal.	m²	10,75
	CIX747	80×3500×1000 mm /3,5 m²	73,5 m²/pal.	m²	13,93

Tvirtinimo ir sandarinimo medžiagos, kiti priedai

Tvirtinimo ir sandarinimo medžiagos, kiti priedai

Apkabos MK

NG: KHJ



18084722	AAE868	Ø100	vnt.	2,59
18084723	AAE869	Ø125	vnt.	2,91
18084724	AAE870	Ø160	vnt.	3,34
18084725	AAE871	Ø200	vnt.	3,77
18084726	AAE872	Ø250	vnt.	4,34
18084727	AAE873	Ø315	vnt.	5,09
	VTA376	Ø400	vnt.	6,05 *

Ortakio laikikliai

NG: KHJ



18353110	AAF522	Ø100-M8/10	vnt.	0,93
18353112	AAF524	Ø125-M8/10	vnt.	1,06
18353114	AAF525	Ø160-M8/10	vnt.	1,27
18353116	AAF527	Ø200-M8/10	vnt.	1,44
18353118	AAF529	Ø250-M8/10	vnt.	2,06
18353120	AAF530	Ø315-M8/10	vnt.	2,25
18353122	AAF532	Ø400-M8/10	vnt.	2,95
18353124	AAO568	Ø500-M8/10	vnt.	4,55
18353126	AAO569	Ø630-M8/10	vnt.	6,05
18353127V	AAS665	Ø800-M8/10	vnt.	7,14 *
18353150	AAS666	Ø1000-M8/M10	vnt.	8,08 *

Ortakio laikikliai su guma

NG: KHJ



18353161V	ANX282	Ø100-M8/10	vnt.	1,41
18353162V	ANX283	Ø125-M8/10	vnt.	1,55
18353165V	ANX286	Ø160-M8/10	vnt.	1,97
18353167V	ANX288	Ø200-M8/10	vnt.	2,23
18353169V	ANX289	Ø250-M8/10	vnt.	2,52
18353172V	ANX290	Ø315-M8/10	vnt.	2,96
18353174V	ANX292	Ø400-M8/10	vnt.	3,51
18353176V	ANX294	Ø500-M8/10	vnt.	7,02
18353179V	ANX297	Ø630-M8/10	vnt.	8,14

Tvirtinimo detalės

NG: KHJ



6785001	ATG097	„V“ formos laikiklis WALRAVEN 13 mm	vnt.	0,90
13231141V	ATN871	„L“ formos laikiklis su amortizatoriumi	vnt.	0,66
13231142V	ATN872	„Z“ formos laikiklis su amortizatoriumi	vnt.	0,66
13231143V	ATN873	„V“ formos laikiklis su amortizatoriumi	vnt.	0,69
13231144V	ATN874	„R“ formos laikiklis su amortizatoriumi	vnt.	0,69

Kodas	SAP kodas	Prekės aprašymas		Mato vienetas	Kaina € be PVM	
Tvirtinimo profilis cinkuotas, „U“ formos, ilgis 2 m						NG: KHJ
13231004	AAH469	30×30×2 mm		m	2,82	
13231006	AAH470	30×30×3 mm		m	3,97	
Tvirtinimo profilis cinkuotas, „L“ formos, ilgis 2 m						NG: KHJ
13231014	AAH471	30×30×2 mm		m	1,89	
13231016	AAH472	30×30×3 mm		m	2,74	
Tvirtinimas prie sienos, cinkuotas						NG: KHJ
13231122	AAH475	L=250 mm		vnt.	3,65	
13231123	AAH476	L=300 mm		vnt.	4,15	
13231124	AAH477	L=400 mm		vnt.	4,99	
13231126	AAH478	L=600 mm		vnt.	6,53	
13231128	AAH479	L=800 mm		vnt.	9,56	
13231129	AOF833	L=1000 mm		vnt.	14,95	
„C“ formos profilis						NG: KHJ
18331014	AAF459	L=2,0 m	50 m/pak.	m	0,87	
„L“ formos profilis						NG: KHJ
	CEP793	L-20 flanšas	L= 2,5 m, 25 vnt/pak.	vnt.	3,48	
	CHN435	L-30 flanšas	L= 2,5 m, 20 vnt/pak.	vnt.	4,44	
Kampai „L“ formos profiliui						NG: KHJ
	CEP794	Kampas L-20 profiliui	100 vnt./pak.	vnt.	0,18	
	CHN436	Kampas L-30 profiliui	50 vnt./pak.	vnt.	0,37	
Universalus veržiklis						NG: KHJ
	ALJ423	Universalus veržiklis L profiliams	100 vnt./pak.	vnt.	0,32	
Srieginis strypas cinkuotas DIN975 4.8 klasės						NG: KHJ
13211108	AAH152	M8×2000 mm		m	0,79	
13211110	AAH153	M10×2000 mm		m	0,92	
13211112	AAH154	M12×2000 mm		m	1,60	
Veržlė cinkuota DIN934 8.8 klasės						NG: KHJ
13246208	ARG276	M8		vnt.	0,03	
13246210	ARG277	M10		vnt.	0,05	
13246212	ARG278	M12		vnt.	0,07	
Poveržlė cinkuota DIN125						NG: KHJ
13247108	ARG269	M8		vnt.	0,03	
13247110	ARG270	M10		vnt.	0,03	
13247112	ARG271	M12		vnt.	0,04	
ONNLINE tvirtinimo juosta						NG: KHJ
18351010	ADZ746	0,75×12 mm	L=25 m	pak.	11,70	
18351010	ADZ748	0,75×20 mm	L=25 m	pak.	13,71	

Kodas	SAP kodas	Prekės aprašymas		Mato vienetas	Kaina € be PVM
Tvirtinimo juosta ir sąvaržos					NG: KHJ
18715120L	AGC609	QIPBAND juosta sąvaržoms	L=30 m	vnt.	19,77
18715121V	ARG375	QIPCLAMP sąvaržos	25 vnt./pak.	vnt.	0,40
DEC savasriegiai					NG: KHJ
18355041	ARG234	4,2×13 mm	1000 vnt./pak.	pak.	10,23
13242368L	AGC819	4,2×19 mm	1000 vnt./pak.	pak.	12,40
	CHR720	Antgalis savasriegiams	SCR.BIT 4,2 mm + 4,8 mm	vnt.	1,02
DEC lipni sandarinimo tarpinė					NG: KHJ
18331002V	AFH840	4×15 mm	L=20 m	m	0,19
DEC prilimpančios smeigės					NG: KHJ
18355004L	ARH176	PINSA042, 42 mm	500 vnt./pak.	vnt.	0,19
18355006L	ARH177	PINSA063, 63 mm	500 vnt./pak.	vnt.	0,20
1835500V	ATL910	PINSA105, 105 mm	500 vnt./pak.	vnt.	0,23
18355011L	*AGB756*	PINSACLIP papildomi užspaudėjai	1000 vnt./pak.	vnt.	0,03
Aliuminio sandarinimo juosta, ilgis 45 m					NG: KBR
13123455V	ARI652	ALU050, 50 mm		vnt.	4,79
13123461V	AGB753	ALU050R, 50 mm, armuota		vnt.	6,79
13123457L	AGC608	ALU075R, 75 mm, armuota		vnt.	10,22
Sandarinimo juosta atspari vandeniui, ilgis 50 m, spalva – pilka					NG: KBR
18337014	AAF481	36 mm		vnt.	4,63
18337022	AAF480	48 mm		vnt.	4,64
DEN BRAVEN sandarinimo masė, spalva – pilka					NG: KBR
18338308	AAF488	DEN BRAVEN SEALANT 310 ml	12 vnt./pak.	vnt.	3,72

Pramonė

Kodas	SAP kodas	Prekės aprašymas	Mato vnt.	Kaina € be PVM

Priešgaisrinių sistemų vamzdžiai, jungtys ir priedai

Rifliuoti cinkuoti vamzdžiai

Suvirintas vamzdis EN10217-1 P235TR1/ ASTM A53 Gr.A*, sienelės pagal ISO 4200 serija D, EN 10240 A1 karštai cinkuotas, rifliuotais galais gesinimo sistemoms

*Dėl atitikimo abiems standartams/ plieno markėms ir FM sertifikato teirautis atskirai.

NG: KDW



	CJH790	33,7×2,30	m	3,33
	CJH792	42,4×2,30	m	4,01
	CJH789	48,3×2,30	m	4,62
	CJH796	60,3×2,30	m	5,81
	CJH793	76,1×2,60	m	8,15
	CJH794	88,9×2,90	m	10,65
	CJH791	114,3×3,20	m	15,18
	CJH788	139,7×3,60	m	20,93
	CJH795	168,3×4,00	m	27,73
	CHN698	219,1×4,50	m	43,80

Suvirintas vamzdis EN10217-1 P235TR1/ ASTM A53 Gr.A* EN 10240 A1 karštai cinkuotas, rifliuotais galais gesinimo sistemoms

*Dėl atitikimo abiems standartams/ plieno markėms ir FM sertifikato teirautis atskirai.

NG: KDW



105218T	CEB576	33,7×2,00	m	2,96
105219T	CEB550	42,4×2,00	m	3,70
105220T	CEB548	48,3×2,00	m	4,26
105221T	ATP196	60,3×2,00	m	5,45
10401029	ATP197	76,1×2,18	m	7,98
10401060	ATP198	88,9×2,36	m	8,95
10401095	ATP199	114,3×2,60	m	13,13
105225T	ATP200	139,7×3,40	m	19,80
10401138	ATP201	168,3×3,40	m	23,43
	ATP206	219,1×4,00	m	39,20

Cinkuoti vamzdžiai

Suvirintas vamzdis S195T EN 10255-M, EN 10240 A1 karštai cinkuotas, lygiais galais, ilgis 6 m (CE ženklinimas)

NG: KDW



10401029	AAB136	⅜" 17,1×2,3	m	2,42 *
10401060	AAB137	½" 21,3×2,6	m	1,92
10401095	AAB138	¾" 26,9×2,6	m	2,48
10401138	AAB139	1" 33,7×3,2	m	3,65
10401171	AAB140	1¼" 42,4×3,2	m	4,51
10401205	AAB141	1½" 48,3×3,2	m	5,22
10401276	AAB142	2" 60,3×3,6	m	7,09
10401344	AAB143	2½" 76,1×3,6	m	10,14
10401379	AAB144	3" 88,9×4,0	m	12,32
10401426	AAB145	4" 114,3×4,5	m	18,68

Suvirintas vamzdis S195T EN 10255-M, EN 10240 A1 karštai cinkuotas, sriegtais galais (vidinis ir išorinis BSP sriegiai), ilgis 3 m (CE ženklinimas)

NG: KDW



	CGC256	33,7×3,2	m	3,90
	CGC257	42,4×3,2	m	4,99
	CGC258	48,3×3,2	m	5,69
	CGC259	60,3×3,6	m	7,90

Kalaus ketaus jungtys rifliuotiems vamzdžiams

Paskirtis: greitam ir patikimam priešgaisrinių, aušinimo, šildymo, technologinių ir oro vamzdynų įrengimui, nenaudojant suvirinimo (tinka neagresyvioms/ nekoroduojančioms terpėms). Korpusas kalaus ketaus pagal ASTM A536 65-45-12 (EN-GJS-450-10). Tarpinė EPDM. Maksimalus slėgis 20,7 bar (2,07 Mpa / 300 psi). Darbinė temperatūra nuo -34°C iki +110°C. Miltelinis epoksidinis dažymas (danga 100–200 µm). Sertifikuota FM, UL. Eksplotacinių savybių deklaracija.

Standi jungtis

NG: KPG



Kodas	SAP kodas	Prekės aprašymas	Mato vnt.	Kaina € be PVM
	CEB547	33,7	vnt.	2,03
	CEB568	42,4	vnt.	2,68
	CEB556	48,3	vnt.	2,84
	ADP425	60,3	vnt.	4,09
	ADP426	76,1	vnt.	4,15
	ADP427	88,9	vnt.	5,20
	ADP428	114,3	vnt.	6,09
	CDK176	139,7	vnt.	9,80
	ADP431	168,3	vnt.	10,24
	CGZ590	219,1	vnt.	25,73 *

Pereinama standi jungtis

NG: KPG



Kodas	SAP kodas	Prekės aprašymas	Mato vnt.	Kaina € be PVM
	ADP581	76,1×60,3	vnt.	6,32
	CCG645	88,9×60,3	vnt.	9,31
	ADP584	88,9×76,1	vnt.	8,83
	CCG650	114.3×60,3	vnt.	10,84
	CCG651	114.3×76,1	vnt.	10,84
	ADP586	114.3×88,9	vnt.	10,27
	ADP592	168,3×114,3	vnt.	20,95
	CGZ588	219,1×168,3	vnt.	29,00 *

Alkūnė 90°

NG: KPG



Kodas	SAP kodas	Prekės aprašymas	Mato vnt.	Kaina € be PVM
	CEB555	33,7	vnt.	1,17
	CEB573	42,4	vnt.	1,98
	CEB552	48,3	vnt.	2,07
	ADP493	60,3	vnt.	4,15
	ADP495	76,1	vnt.	4,56
	ADP496	88,9	vnt.	4,79
	ADP498	114,3	vnt.	7,87
	CDK191	139,7	vnt.	16,43
	ADP504	168,3	vnt.	17,93
	CGZ615	219,1	vnt.	35,83 *

Alkūnė 45°

NG: KPG



Kodas	SAP kodas	Prekės aprašymas	Mato vnt.	Kaina € be PVM
	CEB553	33,7	vnt.	1,14 *
	CEB572	42,4	vnt.	1,35
	CEB561	48,3	vnt.	1,59
	ADP511	60,3	vnt.	3,56
	ADP513	76,1	vnt.	3,86
	ADP514	88,9	vnt.	5,24
	ADP516	114,3	vnt.	8,08
	CDK187	139,7	vnt.	13,89
	ADP522	168,3	vnt.	15,50
	CGZ612	219,1	vnt.	29,19 *

Alkūnė 22,5°

NG: KPG



Kodas	SAP kodas	Prekės aprašymas	Mato vnt.	Kaina € be PVM
	CGZ618	60,3	vnt.	2,54 *
	CGZ624	76,1	vnt.	3,59 *
	CGZ625	88,9	vnt.	4,43 *
	CGZ623	114,3	vnt.	7,66 *
	CGZ630	139,7	vnt.	10,39 *
	CGZ627	168,3	vnt.	14,40 *
	CGZ629	219,1	vnt.	24,45 *

Kodas	SAP kodas	Prekės aprašymas	Mato vnt.	Kaina € be PVM

Trišakis

NG: KPG



	CEB562	33,7	vnt.	1,82
	CEB571	42,4	vnt.	2,50
	CEB559	48,3	vnt.	2,74
	ADP526	60,3	vnt.	5,08
	ADP528	76,1	vnt.	6,72
	ADP529	88,9	vnt.	8,17
	ADP531	114,3	vnt.	12,63
	CDK185	139,7	vnt.	24,68
	ADP537	168,3	vnt.	29,36
	CGZ603	219,1	vnt.	55,00 *

Trišakis redukcinis

NG: KPG



	CGZ602	76,1×60,3	vnt.	6,62 *
	CGZ605	88,9×60,3	vnt.	8,01 *
	CGZ606	88,9×76,1	vnt.	8,35 *
	CGZ604	114,3×60,3	vnt.	11,03 *
	CGZ609	114,3×76,1	vnt.	11,74 *
	CGZ607	114,3×88,9	vnt.	13,00 *
	CGZ608	139,7×114,3	vnt.	19,38 *
	CGZ611	168,3×114,3	vnt.	25,82 *
	CGZ610	219,1×114,3	vnt.	51,89 *
	CGZ592	219,1×168,3	vnt.	54,44 *

Koncentrinis perėjimas

NG: KPG



	CGZ907	42,4×33,7	vnt.	1,08
	CGZ906	48,3×33,7	vnt.	1,32
	CEB570	48,3×42,4	vnt.	1,57
	CEB549	60,3×33,7	vnt.	1,29
	CEB551	60,3×42,4	vnt.	1,39
	CEB577	60,3×48,3	vnt.	1,69
	ADP718	76,1×60,3	vnt.	3,24
	ADP720	88,9×60,3	vnt.	4,44
	ADP722	88,9×76,1	vnt.	4,62
	ADP723	114,3×60,3	vnt.	6,10
	ADP724	114,3×76,1	vnt.	6,10
	ADP725	114,3×88,9	vnt.	6,10
	CGZ621	139,7×76,1	vnt.	5,85 *
	CGZ619	139,7×88,9	vnt.	6,29 *
	CDK190	139,7×114,3	vnt.	8,26
	ADP734	168,3×60,3	vnt.	11,22
	ADP735	168,3×76,1	vnt.	11,22
	ADP736	168,3×88,9	vnt.	9,67
	ADP737	168,3×114,3	vnt.	11,22
	CDK175	168,3×139,7	vnt.	11,80
	CGZ626	219,1×168,3	vnt.	17,62 *

Aklė

NG: KPG



	CEB565	33,7	vnt.	0,45
	CEB578	42,4	vnt.	0,65
	CEB569	48,3	vnt.	0,89
	CCG654	60,3	vnt.	1,99
	CCG632	76,1	vnt.	3,06
	CCG635	88,9	vnt.	3,61
	CCG636	114,3	vnt.	5,15
	CDK184	139,7	vnt.	6,15
	CCG639	168,3	vnt.	12,09
	CGZ631	219,1	vnt.	19,09 *

Kodas	SAP kodas	Prekės aprašymas	Mato vnt.	Kaina € be PVM

Aklė su sriegiu

NG: KPG



	CDV976	60,3×1"	vnt.	1,91
	ADP570	76,1×2"	vnt.	3,88
	ADP571	88,9×2"	vnt.	4,28
	ADP573	114,3×2"	vnt.	5,99
	CDK182	139,7×2"	vnt.	7,73
	ADP578	168,3×2"	vnt.	14,22
	CGZ628	219,1×2"	vnt.	21,68 *

Apkaba su sriegine atšaka

NG: KPG





	CEB560	33,7×½"	vnt.	1,27
	CEB558	33,7×¾"	vnt.	1,35
	CEB574	42,4×¾"	vnt.	1,82
	CEB579	42,4×1"	vnt.	1,95
	CEB566	48,3×¾"	vnt.	1,72
	CEB564	48,3×1"	vnt.	1,82
	CGZ593	42,4×1"	vnt.	2,72
	CGZ591	48,3×1"	vnt.	2,93
	CCG643	60,3×½"	vnt.	2,85
	CCG644	60,3×¾"	vnt.	3,09
	CCG648	60,3×1"	vnt.	3,83
	CCG649	60,3×1¼"	vnt.	3,38
	CCG652	76,1×½"	vnt.	4,01
	CCG653	76,1×¾"	vnt.	4,01
	CCG633	76,1×1"	vnt.	4,01
	ADP631	76,1×1¼"	vnt.	4,01
	ADP640	76,1×1½"	vnt.	4,41
	CEB563	76,1×2"	vnt.	5,18
	ADP627	88,9×1"	vnt.	5,12
	ADP632	88,9×1¼"	vnt.	5,12
	ADP641	88,9×1½"	vnt.	5,86
	ADP650	88,9×2"	vnt.	6,02
	CCG634	114,3×1"	vnt.	6,07
	ADP633	114,3×1¼"	vnt.	6,15
	ADP643	114,3×1½"	vnt.	6,18
	ADP651	114,3×2"	vnt.	7,21
	CEQ584	114,3×2½"	vnt.	8,00
	CEA009	114,3×3"	vnt.	9,82
	CDK186	139,7×2"	vnt.	8,95 *
	ADP655	168,3×2"	vnt.	10,43

Apkaba su rifliuota atšaka

NG: KPG



	CGZ596	60,3×33,7	vnt.	3,09
	CGZ594	60,3×42,4	vnt.	3,22
	CGZ595	60,3×48,3	vnt.	3,49
	CGZ598	76,1×33,7	vnt.	4,20
	CGZ597	76,1×42,4	vnt.	4,30
	CGZ600	76,1×48,3	vnt.	4,65
	CGZ601	76,1×60,3	vnt.	4,97
	CGZ599	88,9×33,7	vnt.	4,70
	CGZ581	88,9×42,4	vnt.	4,86
	CGZ579	88,9×48,3	vnt.	4,99
	ADP682	88,9×60,3	vnt.	6,00
	CGZ583	114,3×33,7	vnt.	6,42
	CGZ582	114,3×42,4	vnt.	6,73
	CGZ585	114,3×48,3	vnt.	6,87
	ADP684	114,3×60,3	vnt.	7,21
	ADP689	114,3×76,1	vnt.	8,00
	CDK183	139,7×60,3	vnt.	11,86
	CDK181	139,7×76,1	vnt.	12,57
	CGZ586	168,3×33,7	vnt.	11,01 *
	CGZ584	168,3×42,4	vnt.	11,01 *
	CGZ589	168,3×48,3	vnt.	11,15 *
	ADP688	168,3×60,3	vnt.	12,91
	ADP692	168,3×76,1	vnt.	11,59

Kodas	SAP kodas	Prekės aprašymas	Mato vnt.	Kaina € be PVM
	CCG640	168,3×88,9	vnt.	12,62
	ADP697	168,3×114,3	vnt.	13,65
	CGZ587	219,1×60,3	vnt.	16,45 *
	CGZ616	219,1×76,1	vnt.	17,03 *
	CGZ617	219,1×88,9	vnt.	17,80 *

Flanšinis adapteris PN16

NG: KPG



	ADP743	60,3	vnt.	7,38
	ADP744	76,1	vnt.	9,60
	ADP745	88,9	vnt.	11,25
	ADP746	114,3	vnt.	14,90
	CDK188	139,7	vnt.	16,77
	ADP749	168,3	vnt.	19,33
	CGZ622	219,1	vnt.	25,61 *

Pasukama sklendė rifliuotais galais su reduktoriumi

Su padėties kontrole ir išvesties laidais, maks. darbinis slėgis 300lbs (20 bar), korpusas ir diskas kalaus ketaus A536 (diskas padengtas EPDM), T=0 …+80°C (FM; UL; VdS; CE deklaracija).

NG: KPG



	CDW556	DN50	vnt.	122,74 *
	CIU800	DN65 (CDW555)	vnt.	175,26 *
	CIU798	DN80 (CDW558)	vnt.	181,72 *
	CIU797	DN100 (CDW557)	vnt.	196,34 *
	CIU803	DN125	vnt.	244,74 *
	CIU802	DN150 (CDV559)	vnt.	264,48 *
	CIU799	DN200	vnt.	420,46 *

Gaisrinė galvutė, veržlė su vidiniu sriegiu

NG: KPG



	CFX859	GM-50 2"	vnt.	6,14 *
	CFX857	GM-80 3"	vnt.	13,97 *

Gaisrinės galvutės EPDM guminė sandarinimo tarpinė

NG: KPG



	CGC314	GM-50	vnt.	1,37 *
	CGC315	GM-80	vnt.	2,52 *

Gaisrinės galvutės aklė (jungimui su GM veržle)

NG: KPG



	CFX855	GZ-51	vnt.	8,70 *
	CFX858	GZ-80	vnt.	12,40 *

Priešgaisrinis ventilis (jungimui su GM veržle)

NG: KPG



	CFX856	2", žalvarinis	vnt.	39,13 *
	CGC313	2", aliuminis	vnt.	61,83 *

Laikikliai

ERICO sprinklerių sistemos laikiklis (kilpos formos) cinkuotas

NG: KHJ



597860	ATM382	½", DN15, 21,3 mm, M10	597860	vnt.	0,42 *
597870	ATM383	¾", DN20, 26,9 mm, M10	597870	vnt.	0,43
597880	AGC498	1", DN25, 33,7 mm, M10	597880	vnt.	0,47
597890	AGC499	1¼", DN32, 42,4 mm, M10	597890	vnt.	0,51
597900	AGC500	1½", DN40, 48,3 mm, M10	597900	vnt.	0,54
597910	AGC501	2", DN50, 60,3 mm, M10	597910	vnt.	0,56
597920	AGC502	2½", DN65, 76 mm, M10	597920	vnt.	1,04

Kodas	SAP kodas	Prekės aprašymas		Mato vnt.	Kaina € be PVM
597930	AGC503	3", DN80, 89 mm, M10	597930	vnt.	1,16
597940	AGC504	4", DN100, 114 mm, M10	597940	vnt.	1,61
597950	ATM384	5", DN125, 140 mm, M12	597950	vnt.	3,05 *
597960	ATM385	6", DN150, 150 mm, M12	597960	vnt.	3,34 *
597970	ATM386	8", DN200, 200 mm, M12	597970	vnt.	4,83 *

NICZUK sprinklerių sistemos laikiklis (kilpos formos) cinkuotas ZPF (FM sertifikatas)

NG: KHJ



	CKF947	1", DN25 (33-35 mm), M10, apkrova 4500 N	80511120330	vnt.	0,64
	CKF944	1¼", DN32 (42-45 mm), M10, apkrova 4500 N	80511100420	vnt.	0,67
	CKF934	1½", DN40 (48-50 mm), M10, apkrova 4500 N	80511100480	vnt.	0,69
	CKF930	2", DN50 (58-62 mm), M10, apkrova 4500 N	80511100600	vnt.	0,73
	CKF931	2½", DN65 (75-78 mm), M10, apkrova 6500 N	80511100760	vnt.	1,10
	CKF948	3", DN80 (87-91 mm), M10, apkrova 6500 N	80511100890	vnt.	1,20
	CKF941	4", DN100 (110-118 mm), M10, apkrova 6500 N	80511121100	vnt.	1,37
	CKF936	5", DN125 (137-147 mm), M12, apkrova 6500 N	80511121390	vnt.	1,72
	CKF938	6", DN150 (167-178 mm), M12, apkrova 7000 N	80511121680	vnt.	2,04
	CKF933	8", DN200 (217-224 mm), M16, apkrova 7000 N	80511162190	vnt.	4,68

NICZUK sprinklerių sistemos apkaba cinkuota DN-F, DN-F-V (FM sertifikatas)

NG: KHJ



	CKF928	¾", DN20 (25-30 mm), M10, apkrova 3100 N	80560002600	vnt.	2,00
	CKF940	1", DN25 (31-35 mm), M10, apkrova 3100 N	80560003300	vnt.	2,15
	CKF935	1¼", DN32 (40-45 mm), M10, apkrova 3100 N	80560004200	vnt.	2,29
	CKF937	1½", DN40 (48-53 mm), M10, apkrova 3100 N	80560004800	vnt.	2,41
	CKF932	2", DN50 (60-65 mm), M10, apkrova 3100 N	80550006000	vnt.	2,64
	CKF945	2½", DN65 (76-81 mm), M10, apkrova 4500 N	80550007600	vnt.	3,19
	CKF942	3", DN80 (88-93 mm), M10, apkrova 4500 N	80550008900	vnt.	3,37
	CKF943	4", DN100 (110-116 mm), M12, apkrova 5200 N	80550011000	vnt.	3,96
	CKF939	5", DN125 (140-148 mm), M12, apkrova 5800 N	80530013900	vnt.	6,72
	CKF929	6", DN150 (167-173 mm), M16, apkrova 6900 N	80550016800	vnt.	8,06
	CKF946	8", DN200 (219-225 mm), M16, apkrova 8200 N	80560021900	vnt.	11,25

Juodo plieno vamzdžiai ir jungtys

Plieniniai vamzdžiai

Suvirintas vamzdis S195T/ St 37.2, EN 10255-M/ DIN2440 juodas, ilgis 6 m (CE ženklinimas)

NG: KDW



10400011	AAB121	¼" 13,5×2,3		m	1,55 *
10401560	AAN876	½" 21,3×2,6		m	1,26
10401595	AAC082	¾" 26,9×2,6		m	1,62
10401638	AAC083	1" 33,7×3,2		m	2,54
10401671	AAC084	1¼" 42,4×3,2		m	3,24
10401705	AAC085	1½" 48,3×3,2		m	3,69
10401776	AAC086	2" 60,3×3,6		m	5,26
10401844	AAV742	2½" 76,1×3,6		m	6,60
10400379V	ARI199	3" 88,9×4,0		m	9,25
10400380V	AOG474	4" 114,3×4,5		m	14,09

Suvirintas vamzdis S195T/ St 37.2, EN 10255-M/ DIN2440 gruntuotas, ilgis 6 m (CE ženklinimas)

NG: KDW



10400029	AAB122	⅜" 17,2×2,3		m	1,78 *
10400060	AAB123	½" 21,3×2,6		m	1,59
10400095	AAB124	¾" 26,9×2,6		m	1,95
10400138	AAB125	1" 33,7×3,2		m	3,10
10400171	AAB126	1¼" 42,4×3,2		m	3,70
10400205	AAB127	1½" 48,3×3,2		m	4,16
10400276	AAB128	2" 60,3×3,6		m	6,42
10400344	AAB129	2½" 76,1×3,6		m	10,97

Kodas	SAP kodas	Prekės aprašymas	Mato vnt.	Kaina € be PVM
10400379	AAB130	3" 88,9×4,0	m	13,72
10400426	AAB131	4" 114,3×4,5	m	19,99

Suvirintas vamzdis S195T/ St 37.2, EN 10255-M/ DIN2440 cinkuotas, ilgis 6 m (CE ženklinimas)

NG: KDW



10401029	AAB136	⅜" 17,1×2,3	m	2,42 *
10401060	AAB137	½" 21,3×2,6	m	1,92
10401095	AAB138	¾" 26,9×2,6	m	2,48
10401138	AAB139	1" 33,7×3,2	m	3,65
10401171	AAB140	1¼" 42,4×3,2	m	4,51
10401205	AAB141	1½" 48,3×3,2	m	5,22
10401276	AAB142	2" 60,3×3,6	m	7,09
10401344	AAB143	2½" 76,1×3,6	m	10,14
10401379	AAB144	3" 88,9×4,0	m	12,32
10401426	AAB145	4" 114,3×4,5	m	18,68

Suvirintas vamzdis EN10217-1 P235TR1/ ASTM A53 Gr.A*, sienelės pagal ISO 4200 serija D, EN 10240 A1 karštai cinkuotas, rifliuotais galais gesinimo sistemoms

*Dėl atitikimo abiems standartams/ plieno markėms ir FM sertifikato teirautis atskirai.

NG: KDW



	CJH790	33,7×2,30	m	3,33
	CJH792	42,4×2,30	m	4,01
	CJH789	48,3×2,30	m	4,62
	CJH796	60,3×2,30	m	5,81
	CJH793	76,1×2,60	m	8,15
	CJH794	88,9×2,90	m	10,65
	CJH791	114,3×3,20	m	15,18
	CJH788	139,7×3,60	m	20,93
	CJH795	168,3×4,00	m	27,73
	CHN698	219,1×4,50	m	43,80

Suvirintas vamzdis EN10217-1 P235TR1/ ASTM A53 Gr.A* EN 10240 A1 karštai cinkuotas, rifliuotais galais gesinimo sistemoms

*Dėl atitikimo abiems standartams/ plieno markėms ir FM sertifikato teirautis atskirai.

NG: KDW



105218T	CEB576	33,7×2,00	m	2,96
105219T	CEB550	42,4×2,00	m	3,70
105220T	CEB548	48,3×2,00	m	4,26
105221T	ATP196	60,3×2,00	m	5,45
10401029	ATP197	76,1×2,18	m	7,98
10401060	ATP198	88,9×2,36	m	8,95
10401095	ATP199	114,3×2,60	m	13,13
105225T	ATP200	139,7×3,40	m	19,80
10401138	ATP201	168,3×3,40	m	23,43
	ATP206	219,1×4,00	m	39,20

Suvirintas vamzdis S195T EN 10255-M, EN 10240 A1 karštai cinkuotas, sriegtais galais (vidinis ir išorinis BSP sriegiai), ilgis 3 m (CE ženklinimas)

NG: KDW



	CGC256	33,7×3,2	m	3,90
	CGC257	42,4×3,2	m	4,99
	CGC258	48,3×3,2	m	5,69
	CGC259	60,3×3,6	m	7,90

Suvirintas vamzdis P235TR1/ St 37.0, EN 10217-1/ DIN2458/ 1626 gruntuotas, ilgis 6 m

NG: KDX

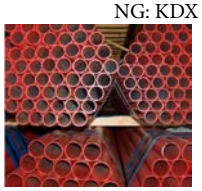

10404094	AAA734	26,9×2,3	m	2,20
10404136	AAA735	33,7×2,6	m	2,84
10404169	AAA736	42,4×2,6	m	3,56
10404203	AAA737	48,3×2,6	m	4,07
10404274	AAA738	60,3×2,9	m	5,36
	CGC254	76,1×2,6 ISO 4200 serija D	m	6,11
10404342	AAA739	76,1×2,9	m	6,70
	CGC252	88,9×2,9 ISO 4200 serija D	m	8,19
10404376	AAA740	88,9×3,2	m	8,58

Kodas	SAP kodas	Prekės aprašymas	Mato vnt.	Kaina € be PVM
	CGC250	114,3×3,2 ISO 4200 serija D	m	11,65
10404424	AAA741	114,3×3,6	m	12,46
	CGC253	139,7×3,6 ISO 4200 serija D	m	16,02
10404473	AFD907	139,7×4,0	m	17,18
	CGC251	168,3×4,0 ISO 4200 serija D	m	21,50
10404489	AFD908	168,3×4,5	m	23,58
	CGC255	219,1×4,0	m	28,96
10404527	AFD909	219,1×4,5 ISO 4200 serija D	m	30,30

Suvirintas vamzdis P235TR1/ St 37.0, EN 10217-1/ DIN2458/ 1626 juodas, ilgis 6 m

NG: KDX



10498110	AEN490	21,3×3,2	m	2,46 *
10498111	AEN491	26,9×3,2	m	3,00 *
10410136	ACR234	33,7×2,6	m	2,26
10498112	AEN492	33,7×3,2	m	3,60 *
10410169	ACR235	42,4×2,6	m	2,75
10498113	AEN493	42,4×4,5	m	6,30 *
10410203	ACR236	48,3×2,6	m	3,13
10498114	AEN494	48,3×4,5	m	7,30 *
10410274	ACR237	60,3×2,9	m	4,65
11231245V	ATN653	60,3×4,0	m	6,82
10498115	AEN495	60,3×4,5	m	9,19 *
10410342	ACL854	76,1×2,9	m	6,12 *
10498116	AEN496	76,1×4,5	m	11,80 *
10410377	ACL855	88,9×3,2	m	7,60
10498117	AEN497	88,9×4,5	m	13,58 *
10410424	ACL856	114,3×3,6	m	11,90 *
10498118	AEN498	114,3×4,5	m	17,44 *
10410473	ACR238	139,7×4,0	m	19,17 *
10498119	AEX201	139,7×4,5	m	21,48 *
10498125	AMB336	139,7×8,8	m	42,69 *
10410519	ACL857	168,3×4,5	m	25,55 *
10498134	AMB341	168,3×5,0	m	28,84 *
10498139	AMB346	168,3×8,8	m	44,75 *
10410556	ACR239	219,1×4,5	m	32,40 *
10498150	AMB353	219,1×6,3	m	54,68 *
10498153	AMB356	219,1×8,8	m	80,61 *
10404554	AAA742	273,0×5,0	m	53,05 *
10498163	AMB362	273,0×6,3	m	67,12 *
10498166	AMB365	273,0×8,8	m	100,36 *
10404568	AAA743	323,9×5,6	m	70,69 *
10498176	AMB371	323,9×7,1	m	88,02 *
10498178	AMB373	323,9×8,8	m	125,87 *
	CDN873	355,6×6,3	m	89,70 *
	CDN875	406,4×6,3	m	102,76 *
	CDN877	457,0×6,3	m	115,62 *
	CDN874	508,0×6,3	m	128,70 *
	CDN876	609,6×7,1	m	219,01 *

Suvirintas vamzdis P235GH/ St 37.8/I, EN 10217-2/ DIN 2458 juodas, ilgis 6 m

NG: KE1



10420058P	ALQ983	21,3×2,3	m	1,78
10420094P	ALQ984	26,9×2,3	m	2,16
10420163P	ALQ985	33,7×2,6	m	3,00
10420169P	ALQ986	42,4×2,6	m	3,93
10420203P	ALQ987	48,3×2,6	m	4,34
10420274P	ALQ988	60,3×2,9	m	5,93
10420342P	ALQ989	76,1×2,9	m	7,47
10420377P	ALQ990	88,9×3,2	m	9,71
10420424	AAA763	114,3×3,6	m	11,68
10420428	ARI749	139,7×4,0	m	15,75
10420434	ARI750	168,3×4,5	m	21,30
10420442	ARI677	219,1×4,5	m	27,40
	CGK367	219,1×6,3	m	42,58
10420448	ARI678	273,0×5,0	m	38,09
	CGK366	273,0×6,3	m	54,97
10420452	ARI679	323,9×5,6	m	49,38
	ASQ130	323,9×7,1	m	69,67

Kodas	SAP kodas	Prekės aprašymas		Mato vnt.	Kaina € be PVM
	CHF558	355.6×5.6		m	66,30
10420461	ARI680	406,4×6,3		m	69,90

Suvirintas vamzdis P235GH/ St 37.8/I, EN 10217-2/ DIN 2458 juodas, ilgis 12 m

NG: KE1



10406102	ASQ959	33,7×2,6		m	3,16 *
10406106	ASQ960	42,4×2,6		m	4,05 *
10406110	ASQ961	48,3×2,6		m	4,66 *
10406114	ASQ962	60,3×2,9		m	6,54 *
10406118	ASQ963	76,1×2,9		m	8,33 *
10406122	ASQ964	88,9×3,2		m	10,76 *
10406126	ASQ965	114,3×3,6		m	15,65 *
10406130	ASQ966	139,7×3,6		m	19,58 *
10406134	ASQ967	168,3×4,0		m	26,07 *
10406138	ASQ968	219,1×4,5		m	37,55 *
10406142	ASQ969	273,0×5,0		m	52,10 *
10406146	ASQ970	323,9×5,6		m	69,52 *

Besiūlis vamzdis P235GH/ P265GH TC1 EN 10216-2, ilgis 5-7 m

NG: KE5



10323006	AAA671	13,5×1,8	P235GH		m	3,71 *
10323021	AAA672	17,2×1,8	P235GH		m	4,45 *
10323025	ABE043	17,2×2,9	P235GH		m	6,46 *
10323048	AAA673	21,3×2,0	P235GH		m	1,92
10323049	ACP041	21,3×2,3	P235GH		m	2,80 *
	CHA574	21,3×2,6	P235GH		m	2,51 *
10323052	AAA690	21,3×3,2	P235GH		m	2,65
10323080	AAA674	26,9×2,3	P235GH		m	2,76
10323082	AAA691	26,9×2,9	P235GH		m	3,60 *
10323083	AAW805	26,9×3,2	P235GH		m	3,28
10323084	AAA692	26,9×3,6	P235GH		m	5,15 *
10323085	AAA693	26,9×4,0	P235GH		m	5,17 *
10323087	AAW806	26,9×5,0	P235GH		m	7,99 *
10323089	AAW807	26,9×6,3	P235GH		m	16,13 *
10323109	AAA695	31,8×5,0	P235GH		m	6,88 *
10323115	AAA675	33,7×2,6	P235GH		m	3,36
	CHA573	33,7×2,9	P235GH		m	3,97 *
10323117	AAA696	33,7×3,2	P235/265GH		m	4,10
10323118	AAA697	33,7×3,6	P235GH		m	5,46 *
10323119	AAA698	33,7×4,0	P235GH		m	5,99 *
10323121	AAA699	33,7×5,0	P235GH		m	8,37 *
10323123	AAW808	33,7×6,3	P235GH		m	9,78 *
10323128	AAA700	38,0×2,6	P235GH		m	4,20 *
10323132	AAA701	38,0×4,0	P235GH		m	6,63 *
10323134	AAA702	38,0×5,0	P235GH		m	8,03 *
10323142	AAA676	42,4×2,6	P235GH		m	4,29
10323145	AEV416	42,4×3,6	P235GH		m	5,30
10323146	AAA703	42,4×4,0	P235GH		m	7,02 *
10323148	AAW809	42,4×5,0	P235GH		m	9,00 *
10323150	AAW810	42,4×6,3	P235GH		m	10,94 *
10323171	AAA677	48,3×2,6	P235GH		m	4,80
10323174	AAA705	48,3×3,6	P235/265GH		m	6,52
10323175	AAA706	48,3×4,0	P235GH		m	8,09 *
10323176	AAW811	48,3×4,5	P235GH		m	9,25 *
10323179	ACS728	48,3×6,3	P235GH		m	12,43 *
10323187	AAA707	51,0×2,9	P235GH		m	6,21 *
10323188	AEH422	51,0×3,2	P235GH		m	6,78 *
10323192	AAQ374	51,0×5,0	P235GH		m	10,23 *
10323217	AAR919	57,0×2,9	P235GH		m	7,22 *
10323219V	ANR238	57,0×4,0	P265GH TC1		m	10,44
10323233	AAA678	60,3×2,9	P235GH		m	6,64
10323235	AAA708	60,3×3,6	P235GH		m	8,34
	ASC500	60,3×3,6	P235GH	L=10-12 m	m	11,03 *
10323236	AAA709	60,3×4,0	P235GH		m	10,31 *
10323237	ACI137	60,3×4,5	P235GH		m	11,47 *
10323238	ABF183	60,3×5,0	P235GH		m	12,29 *
10323240	AAA710	60,3×6,3	P235GH		m	15,13 *
10323241	AEV423	60,3×7,1	P235GH		m	17,28 *
10323243	AAW812	60,3×8,8	P235GH		m	20,20 *

Kodas	SAP kodas	Prekės aprašymas			Mato vnt.	Kaina € be PVM
10323250	AAA711	63,5×2,9	P235GH		m	8,08 *
10323267	AAA712	70,0×2,9	P235GH		m	8,95 *
10323285	AAA679	76,1×2,9	P235GH		m	8,42
11231461V	CCE572	76,1×4,0	P265GH TC1		m	11,93
10323288	AAA713	76,1×4,0	P235GH		m	13,44 *
10323289	AAP216	76,1×4,5	P235GH		m	14,34 *
	CHA456	76,1×5,6	P235GH		m	18,86 *
10323292	AAA714	76,1×6,3	P235GH		m	19,48 *
10323293	AEV415	76,1×7,1	P235GH		m	30,27 *
10323303	AAA715	82,5×3,2	P235GH		m	11,78 *
10323322	AAA680	88,9×3,2	P235GH		m	10,38
10323324	AAA716	88,9×4,0	P235GH		m	17,07 *
10323325	AAW813	88,9×4,5	P265GH TC1		m	16,64
	AAW813	88,9×4,5	P235GH		m	17,46 *
	CHA455	88,9×5,6	P235GH		m	21,49 *
10323328	AAA717	88,9×6,3	P235GH		m	23,10 *
10323330	AEV422	88,9×8,0	P235GH		m	29,58 *
10323331	CDG082	88,9×8,8	P235GH		m	39,83 *
10323341	AAA719	101,6×3,6	P235GH		m	16,36 *
10323344	AAA718	101,6×5,0	P235GH		m	22,00 *
10323362	AAW814	108,0×3,6	P235GH		m	17,41 *
10323384V	ANR239	108,0×4,0	P235GH		m	19,61
10323384	AAA681	114,3×3,6	P235GH		m	15,10
10323386	AAW815	114,3×4,5	P235GH		m	20,93 *
10323387	AAW816	114,3×5,0	P265GH TC1		m	25,63
	CHA457	114,3×5,6	P235GH		m	26,56 *
10323389	AAA720	114,3×6,3	P235GH		m	30,29 *
10323390	AAA721	114,3×7,1	P235GH		m	34,76 *
10323392	AEV421	114,3×8,8	P235GH		m	42,65 *
10323406	AAW817	127,0×4,0	P235GH		m	23,02 *
10323428	AAA722	133,0×4,0	P235GH		m	23,87 *
11231204V	ATM487	133,0×5,0	P265GH TC1		m	28,90
10323450	AAA682	139,7×4,0	P235GH		m	20,54
10323451	ABX228	139,7×4,5	P235GH		m	24,89 *
10323454	AAA723	139,7×6,3	P235GH		m	37,32 *
10323456	AAW818	139,7×8,0	P235GH		m	46,88 *
10323460	AEV425	139,7×12,5	P235GH		m	95,46 *
10323494	AAW819	159,0×4,5	P235GH		m	32,15 *
10323494V	ANR240	159,0×5,0	P265GH TC1		m	31,72
10323517	AAA683	168,3×4,5	P235GH		m	27,76
10323518	AEJ278	168,3×5,0	P235GH		m	36,50 *
10323520	AAA724	168,3×6,3	P235GH		m	45,76 *
10323523	AAA725	168,3×8,8	P235GH		m	62,83 *
10323524	AAA726	168,3×10	P235GH		m	70,84 *
10323585	AAA684	219,1×6,3	P235GH		m	51,21
10323587	AAA727	219,1×8,0	P235GH		m	73,77 *
	AEV418	219,1×8,8	P235GH		m	74,57 *
10323656	AAA685	273,0×6,3	P235GH		m	60,76
10323658	AAA730	273,0×8,0	P235GH		m	120,81 *
10323660	AAA731	273,0×10	P235GH		m	121,00 *
10323710	AAA686	323,9×7,1	P235GH	L=5-7/9-12 m	m	85,50
10323713	AAA732	323,9×10	P235GH		m	195,77 *
10323737	ASQ907	355,6×8,0	P235GH		m	194,17 *
10323737	AAA687	355,6×8,0	P235GH	L=9-12 m	m	143,42 *
10323791	ASQ908	406,4×8,8	P235GH		m	291,67 *
10323791	AAA688	406,4×8,8	P235GH	L=9-12 m	m	185,08 *
10323867	AAA689	508,0×11	P235GH	L=9-12 m	m	299,95 *

Besiūlis hidraulinis vamzdis E235+N/ St 37.4 NBK, EN 10305-4/ DIN 2391/C juodas, ilgis 6 m

NG: KE9



Kodas	SAP kodas	Prekės aprašymas	Mato vnt.	Kaina € be PVM
10351003	ABM824	4×1,0	m	1,20 *
10351007	AAB942	5×1,0	m	1,25 *
10351011	AAB943	6×1,0	m	1,21 *
10351013	AAT196	6×1,5	m	1,32 *
10351015	AAT197	6×2,0	m	1,79 *
10351025	AAB944	8×1,0	m	1,45 *
10351027	AAB945	8×1,5	m	1,59 *
10351029	ABM984	8×2,0	m	1,96 *
10351044	AAB946	10×1,0	m	1,62 *
10351046	AAB947	10×1,5	m	1,79 *
10351048	AAB948	10×2,0	m	2,21 *
10351050	AAB949	10×2,5	m	2,68 *
10351055	AAB950	12×1,0	m	1,79 *
10351057	AAB951	12×1,5	m	2,01 *
10351059	AAB952	12×2,0	m	2,53 *
10351061	AAB953	12×2,5	m	3,14 *
10351063	AAB954	12×3,0	m	3,74 *
10351070	AAB956	14×1,5	m	2,21 *
10351072	AAB957	14×2,0	m	2,93 *
10351076	AAB958	14×3,0	m	4,00 *
10351084	AAB959	15×1,5	m	2,38 *
10351086	AAB960	15×2,0	m	3,10 *
10351099	AAB961	16×1,5	m	2,56 *
10351101	AAB962	16×2,0	m	3,20 *
10351103	AAB963	16×2,5	m	3,90 *
10351105	AAB964	16×3,0	m	4,35 *
10351116	AAB965	18×1,5	m	2,68 *
10351118	AAB966	18×2,0	m	3,44 *
10351122	ABB437	18×3,0	m	4,69 *
10351133	AAB967	20×1,5	m	2,93 *
10351135	AAB968	20×2,0	m	3,66 *
10351137	AAB969	20×2,5	m	4,47 *
10351139	AAB970	20×3,0	m	5,13 *
10351141	AAP681	20×4,0	m	6,54 *
10351149	AAP689	22×1,0	m	2,60 *
10351151	ABM825	22×1,5	m	3,15 *
10351153	AAB971	22×2,0	m	4,01 *
10351155	AAB972	22×2,5	m	4,84 *
10351157	AAB973	22×3,0	m	5,65 *
10351169	AAB974	25×1,5	m	3,59 *
10351171	AAB975	25×2,0	m	4,57 *
10351173	AAB976	25×2,5	m	5,52 *
10351175	AAB977	25×3,0	m	6,34 *
10351177	AAB978	25×4,0	m	7,94 *
10351209	AAB979	28×2,0	m	5,08 *
10351211	AAB980	28×2,5	m	6,22 *
10351213	AAB981	28×3,0	m	7,13 *
10351215	AAQ858	28×4,0	m	9,07 *
10351228	AAB982	30×2,0	m	5,45 *
10351230	AAB983	30×2,5	m	6,65 *
10351232	AAB984	30×3,0	m	7,71 *
10351234	AAB985	30×4,0	m	9,85 *
10351236	AAB986	30×5,0	m	11,50 *
10351249	AAB987	32×2,0	m	6,14 *
10351253	AAB988	32×3,0	m	8,87 *
10351270	AAB989	35×2,0	m	6,31 *
10351274	AAB990	35×3,0	m	9,02 *
10351276	AAB991	35×4,0	m	11,77 *
10351278	AAB992	35×5,0	m	13,73 *
10351291	AAQ507	38×2,0	m	6,83 *
10351293	ABM826	38×2,5	m	8,42 *
10351295	AAB993	38×3,0	m	9,80 *
10351297	AAB994	38×4,0	m	12,68 *
10351333	AAB996	42×2,5	m	10,86 *
10351335	AAB997	42×3,0	m	11,22 *

Kodas	SAP kodas	Prekės aprašymas	Mato vnt.	Kaina € be PVM
10351337	ABE054	42×4,0	m	14,62 *
10351352	ABN058	45×2,5	m	9,01 *
10351358	AAB998	45×5,0	m	18,89 *
10351396	AAB999	50×5,0	m	24,14 *
10351398	AEV949	50×6,0	m	22,52 *

Besiūlis hidraulinis vamzdis E235+N/ St 37.4 NBK, EN 10305-4/ DIN 2391/C cinkuotas, ilgis 6 m

NG: KE9



10355003	AAC001	4×1,0	m	1,60 *
10355011	AAC002	6×1,0	m	1,62 *
10355013	ABM828	6×1,5	m	1,74 *
10355025	AAC003	8×1,0	m	1,89 *
10355027	AAC004	8×1,5	m	2,09 *
10355044	AAC005	10×1,0	m	2,11 *
10355046	AAC006	10×1,5	m	2,33 *
10355048	ABM829	10×2,0	m	2,87 *
10355055	AAC007	12×1,0	m	2,46 *
10355057	AAC008	12×1,5	m	2,63 *
10355059	AAC009	12×2,0	m	3,20 *
10355070	ABM830	14×1,5	m	2,99 *
10355072	ABC675	14×2,0	m	3,73 *
10355084	AAC010	15×1,5	m	3,12 *
10355086	ABM831	15×2,0	m	4,01 *
10355099	AAC011	16×1,5	m	3,47 *
10355101	AAC012	16×2,0	m	4,10 *
10355103	ABI939	16×2,5	m	4,93 *
10355116	AAC013	18×1,5	m	3,68 *
10355118	AAV741	18×2,0	m	4,39 *
10355133	AAC014	20×1,5	m	4,03 *
10355135	AAC015	20×2,0	m	4,81 *
10355137	AAC016	20×2,5	m	5,55 *
10355151	AAC017	22×1,5	m	4,35 *
10355153	AAC018	22×2,0	m	5,13 *
10355155	AAC019	22×2,5	m	6,16 *
10355171	AAC020	25×2,0	m	5,99 *
10355173	AAC021	25×2,5	m	7,02 *
10355175	AAC022	25×3,0	m	8,01 *
10355207	AAC023	28×1,5	m	5,43 *
10355209	AAC024	28×2,0	m	6,48 *
10355211	AAC025	28×2,5	m	7,84 *
10355213	ABM832	28×3,0	m	8,94 *
10355230	ABM833	30×2,5	m	8,57 *
10355232	AAC026	30×3,0	m	9,58 *
10355234	AAC027	30×4,0	m	12,04 *
10355249	ABM834	32×2,0	m	8,37 *
10355270	ABM835	35×2,0	m	8,37 *
10355274	AAC028	35×3,0	m	11,17 *
10355295	AAC029	38×3,0	m	12,26 *
10355297	AAC030	38×4,0	m	15,40 *
10355299	AAC031	38×5,0	m	17,86 *
10355335	AAC032	42×3,0	m	13,92 *
10355337	AAC033	42×4,0	m	17,81 *

Kodas	SAP kodas	Prekės aprašymas	Mato vnt.	Kaina € be PVM

ANSI standarto besiūliai plieniniai vamzdžiai, jungtys ir flanšai

Anglinio plieno besiūlis vamzdis ASTM A106*; ASME SA-106*; API Spec. 5L; ISO 3183; EN10216-2, ilgis 5-7 m

Plieno markė GR.B*/Gr.X42 PSL1 / L245 PSL1/ P265GH+N TC1

Paskirtis: aukštesnių temperatūrų degių ar kitų skysčių, dujų transportavimui naftos, energetikos, chemijos, slėginių indų, laivų pramonėje.

* Pagrindinis standartas ir plieno markė. Dėl atitikimo kitiems standartams/ plieno markėms teirautis atskirai.

NG: KE5



11231523V	CDV066	21,3×3,73 (½" XS)	m	4,62
11231524V	CDV063	26,7×3,91 (¾" XS)	m	7,74
11231525V	CDV060	33,4×4,55 (1" XS)	m	7,65
11231526V	CDV071	42,2×4,85 (1¼" XS)	m	9,37
11231527V	CDV069	48,3×5,08 (1½" XS)	m	11,46
11231528V	CDV067	60,3×5,54 (2" XS)	m	15,58
11231529V	CDV064	60,3×3,91 (2" STD)	m	11,74
11231530V	CDV061	73,0×5,16 (2½" STD)	m	16,15
11231531V	CDV072	88,9×5,49 (3" STD)	m	24,66
11231532V	CDV070	114,3×6,02 (4" STD)	m	34,48
11231533V	CDV068	141,3×6,55 (5" STD)	m	42,07
11231534V	CDV065	168,3×7,11 (6" STD)	m	66,51
11231535V	CDV062	219,1×8,18 (8" STD)	m	85,93

Alkūnė 90° LR (ilgo radiuso) ASME B16.9 ASTM/ ASME A234/WPB

NG: KEM



11231508V	CDV098	21,3×3,73 (½" XS)	vnt.	4,53
11231509V	CDV095	26,7×3,91 (¾" XS)	vnt.	4,59
11231510V	CDV105	33,4×4,55 (1" XS)	vnt.	4,60
11231511V	CDV104	42,2×4,85 (1¼" XS)	vnt.	4,61
11231512V	CDV101	48,3×5,08 (1½" XS)	vnt.	4,73
11231513V	CDV086	60,3×5,54 (2" XS)	vnt.	6,13
11231514V	CDV084	60,3×3,91 (2" STD)	vnt.	4,17
11231515V	CDV091	73,0×5,16 (2½" STD)	vnt.	7,03
11231516V	CDV089	88,9×5,49 (3" STD)	vnt.	10,30
11231517V	CDV087	114,3×6,02 (4" STD)	vnt.	17,95
11231518V	CDV076	141,3×6,55 (5" STD)	vnt.	18,70
11231519V	CDV074	168,3×7,11 (6" STD)	vnt.	36,02
11231520V	CDV083	219,1×8,18 (8" STD)	vnt.	63,39
11231521V	CDV081	273,1×9,27 (10" STD)	vnt.	121,80
11231522V	CDV078	323,9×9,53 (12" STD)	vnt.	152,68

Privirinamas flanšas ASTM B 16.5 A105/C21 WN RF 150 lbs

NG: KF0



11231493V	CDV085	21,3×3,73 (½" XS)	vnt.	2,70
11231494V	CDV092	26,7×3,91 (¾" XS)	vnt.	3,89
11231495V	CDV090	33,4×4,55 (1" XS)	vnt.	5,90
11231496V	CDV088	42,2×4,85 (1¼" XS)	vnt.	5,93
11231497V	CDV077	48,3×5,08 (1½" XS)	vnt.	8,72
11231498V	CDV075	60,3×5,54 (2" XS)	vnt.	8,88
10524353T	AHC044	60,3×3,91 (2" STD)	vnt.	8,56
10524354T	AHB286	73,0×5,16 (2½" STD)	vnt.	12,68
10524355T	AHB225	88,9×5,49 (3" STD)	vnt.	16,60
10524356T	AHA218	114,3×6,02 (4" STD)	vnt.	25,56
10524357T	AHA643	141,3×6,55 (5" STD)	vnt.	25,29
10524358T	AHB354	168,3×7,11 (6" STD)	vnt.	35,62
10524359T	AHA458	219,1×8,18 (8" STD)	vnt.	56,11
11231506V	CDV118	273,1×9,27 (10" STD)	vnt.	79,61
11231507V	CDV115	323,9×9,53 (12" STD)	vnt.	124,58

Plieninės srieginės jungtys

Srieginės plieninės jungtys vamzdžių sujungimui pagal EN10241 (pagal standartą sertifikatas EN 3.1 nereikalingas). Vidiniai sriegiai – cilindriniai pagal EN10226-1 (eX ISO 228-1/ ISO 7-1); išoriniai – konusiniai pagal EN10226-1 (ex ISO 7-1). Išimtis ilgasriegiai – ilgasis sriegis yra išoriis cilindrinis ISO 228-1. Priklausomai nuo detalės pagaminimo būdo, hidraulinis testas nuo 50 bar – detalėms pagamintoms iš vamzdžio, iki 150 bar – besiūlėms jungtims ir jų detalėms, pagamintoms iš strypo arba termomechaniniu spaudimu (kalant).
Maksimali darbinė temperatūra: detalėms, pagamintoms iš vamzdžio +120°C / 32 bar … +300°C/ 25 bar; detalėms, pagamintoms iš strypo, arba termomechaniniu spaudimu (kalant) +120°C / 50 bar … +300°C/ 40 bar. P235GH srieginių jungčių maksimali darbinė yra +450°C.

Alkūnė 90° vidus/ vidus plieninė juoda S235JR/ St 37.2/ E 24

NG: LXD



Kodas	SAP kodas	Prekės aprašymas	Mato vnt.	Kaina € be PVM
AAB701		⅛"	vnt.	2,70 *
AAB702		¼"	vnt.	2,70 *
AAB703		⅜"	vnt.	2,90 *
AAB704		½"	vnt.	3,38 *
AAB705		¾"	vnt.	4,29 *
AAB706		1"	vnt.	6,07 *
AAB707		1¼"	vnt.	9,38 *
AAB708		1½"	vnt.	12,09 *
AAB709		2"	vnt.	19,16 *

Lankas ilgo lenkimo 90° vidus/ išorė plieninis juodas 235JR/ St 37.2/ E 24

NG: LXD



Kodas	SAP kodas	Prekės aprašymas	Mato vnt.	Kaina € be PVM
AAB720		⅜"	vnt.	3,15 *
AAB721		½"	vnt.	3,36 *
AAB722		¾"	vnt.	3,91 *
AAB723		1"	vnt.	6,91 *
AAB724		1¼"	vnt.	8,80 *
AAB725		1½"	vnt.	10,92 *
AAB726		2"	vnt.	22,47 *

Trišakis plieninis juodas S235JR/ St 37.2/ E 24

NG: LXD



Kodas	SAP kodas	Prekės aprašymas	Mato vnt.	Kaina € be PVM
AAB710		⅛"	vnt.	2,76 *
AAB711		¼"	vnt.	2,76 *
AAB712		⅜"	vnt.	2,95 *
AAB713		½"	vnt.	4,00 *
AAB714		¾"	vnt.	4,72 *
AAB715		1"	vnt.	6,96 *
AAB716		1¼"	vnt.	11,10 *
AAB717		1½"	vnt.	13,83 *
AAB718		2"	vnt.	21,00 *

Įvorė plieninė juoda S235JR/ St 37.2/ E 24

NG: LXD



Kodas	SAP kodas	Prekės aprašymas	Mato vnt.	Kaina € be PVM
AAB756		¼"×⅛"	vnt.	0,77 *
AAB757		⅜"×⅛"	vnt.	0,93 *
AAB758		⅜"×¼"	vnt.	0,93 *
AAB759		½"×¼"	vnt.	1,18 *
AAB760		½"×⅜"	vnt.	1,18 *
AAB761		¾"×¼"	vnt.	1,62 *
AAB762		¾"×⅜"	vnt.	1,62 *
AAB763		¾"×½"	vnt.	1,62 *
AAB764		1"×⅜"	vnt.	2,54 *
AAB765		1"×½"	vnt.	2,54 *
AAB766		1"×¾"	vnt.	2,37 *
AAB767		1¼"×½"	vnt.	5,34 *
AAB768		1¼"×¾"	vnt.	5,34 *
AAB769		1¼"×1"	vnt.	5,34 *
AAM872		1½"×½"	vnt.	6,12 *
AAB770		1½"×¾"	vnt.	6,12 *
AAB771		1½"×1"	vnt.	6,12 *
AAB772		1½"×1¼"	vnt.	6,12 *
AAB773		2"×1"	vnt.	10,66 *
AAB774		2"×1¼"	vnt.	10,66 *
AAB775		2"×1½"	vnt.	10,66 *

Kodas	SAP kodas	Prekės aprašymas	Mato vnt.	Kaina € be PVM

Nipelis plieninis juodas S235JR/ St 37.2/ E 24

NG: LXD



	AAB735	⅛"	vnt.	0,72 *
	AAB736	¼"	vnt.	0,80 *
	AAB737	⅜"	vnt.	0,93 *
	AAB738	½"	vnt.	1,56 *
	AAB739	¾"	vnt.	2,38 *
	AAB740	1"	vnt.	3,38 *
	AAB741	1¼"	vnt.	6,63 *
	AAB742	1½"	vnt.	8,22 *
	AAB743	2"	vnt.	12,02 *
	AAB744	2½"	vnt.	29,35 *

Kamštis (kvadratinis) išoriniu sriegiu plieninis juodas S25JR/ St 37.2/ E 24

NG: LXD

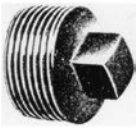

	AAB817	⅛"	vnt.	0,50 *
	AAB818	¼"	vnt.	0,50 *
	AAB819	⅜"	vnt.	0,56 *
	AAB820	½"	vnt.	0,86 *
	AAB821	¾"	vnt.	0,98 *
	AAB822	1"	vnt.	1,76 *
	AAB823	1¼"	vnt.	2,20 *
	AAB824	1½"	vnt.	2,74 *
	AAB825	2"	vnt.	5,15 *
	AAM875	2½"	vnt.	13,70 *
	AAB826	3"	vnt.	20,27 *

Aklė vidiniu sriegiu plieninė juoda S235JR/ St 37.2/ E 24

NG: LXD



	AAM873	¼"	vnt.	1,19 *
	AAM874	⅜"	vnt.	1,33 *
	AAB810	½"	vnt.	2,67 *
	AAB811	¾"	vnt.	2,99 *
	AAB812	1"	vnt.	6,53 *
	AAB813	11/4 "	vnt.	11,32 *
	AAB814	1½"	vnt.	12,58 *
	AAB815	2"	vnt.	15,98 *
	AAB816	2½"	vnt.	23,45 *

Kontraveržlė plieninė juoda S235JR/ St 37.2/ E 24

NG: LXD



	AAB804	½"	vnt.	0,88 *
	AAB805	¾"	vnt.	1,31 *
	AAB806	1"	vnt.	1,44 *
	AAB807	1¼"	vnt.	2,87 *
	AAB808	1½"	vnt.	4,62 *
	AAB809	2"	vnt.	7,05 *

Mova redukcinė plieninė juoda S235JR/ St 37.2/ E 24

NG: LXD



	AAB692	⅜"×¼"	vnt.	1,53 *
	AAB693	½"×¼"	vnt.	1,96 *
	AAB694	½"×⅜"	vnt.	1,96 *
	AAB695	¾"×½"	vnt.	2,24 *
	AAB696	1"×½"	vnt.	3,41 *
	AAB697	1"×¾"	vnt.	3,41 *
	AAB698	1¼"×½"	vnt.	6,79 *
	AAB699	1¼"×1"	vnt.	6,79 *
	AAM869	1½"×1"	vnt.	9,28 *
	AAB700	2"×1½"	vnt.	13,13 *

Jungtis išardoma konusinė vidus/vidus plieninė juoda S235JR/ St 37.2/ E 24

NG: LXD



	AAB727	¼"	vnt.	5,32 *
	AAB728	⅜"	vnt.	6,93 *
	AAB729	½"	vnt.	7,72 *
	AAB730	¾"	vnt.	10,61 *
	AAB731	1"	vnt.	14,19 *
	AAB732	1¼"	vnt.	31,76 *

Kodas	SAP kodas	Prekės aprašymas		Mato vnt.	Kaina € be PVM
	AAB733	1½"		vnt.	37,38 *
	AAB734	2"		vnt.	56,62 *

Mova juoda S235/P235TR1/St 37.0

NG: LXD



10771601	AAB671	⅛"×10,2 išorė 14 mm,	L=17 mm	vnt.	0,34 *
10771602	AAB672	¼"×13,5 išorė 18,5 mm,	L=25 mm	vnt.	0,34
10771603	AAB673	⅜"×17,2 išorė 21,3 mm,	L=26 mm	vnt.	0,36
10771604	AAB674	½"×21,3 išorė 26,4 mm,	L=34 mm	vnt.	0,39
	CCV370	½"×21,3 išorė 26,4 mm,	L=70 mm	vnt.	1,27 *
10771605	AAB675	¾"×26,9 išorė 31,8 mm.	L=36 mm	vnt.	0,49
10771606	AAB676	1"×33,7 išorė 39,5 mm,	L=43 mm	vnt.	0,71
	ACN096	1"×33,7 išorė 39,5 mm,	L=70 mm	vnt.	1,59 *
10771607	AAB677	1¼"×42,4 išorė 48,3 mm,	L=48 mm	vnt.	1,06
10771608	AAB678	1½"×48,3 išorė 54,5 mm,	L=48 mm	vnt.	1,28
10771609	AAB679	2"×60,3 išorė 66,3 mm,	L=56 mm	vnt.	1,78
10771610	AAB680	2½"×76,1 išorė 82 mm,	L=65 mm	vnt.	2,82
10771611	AAB681	3"×88,9 išorė 95 mm,	L=71 mm	vnt.	3,88
10771612	AAB682	4"×114,3 išorė 122 mm,	L=83 mm	vnt.	7,66

Mova juoda E24/S235JR/St 37.2, ilga

NG: KEM



	CEH872	½"×21,3 išorė 26,9 mm,	L=100 mm	vnt.	1,55
	CEH869	¾"×26,9 išorė 33,7 mm,	L=100 mm	vnt.	2,55
	CEH871	1"×33,7 išorė 42,4 mm,	L=100 mm	vnt.	2,65
	CEH874	1¼"×42,4 išorė 48,3 mm,	L=100 mm	vnt.	2,75
	CEH870	1½"×48,3 išorė 57,0 mm,	L=100 mm	vnt.	2,85
	CEH873	2"×60,3 išorė 70,0 mm,	L=100 mm	vnt.	4,15

Mova juoda P235GH TC1

NG: KEM



10589954	ACB360	½"×21,3 išorė 26,9 mm,	L=34 mm	vnt.	1,02
10589955	ACB361	¾"×26,9 išorė 33,7 mm,	L=36 mm	vnt.	1,42
10589956	ACB362	1"×33,7 išorė 42,4 mm,	L=43 mm	vnt.	2,17
10589957	ACB363	1¼"×42,4 išorė 48,3 mm,	L=48 mm	vnt.	2,47
10589958	ACB364	1½"×48,3 išorė 57,0 mm,	L=48 mm	vnt.	3,22
10589959	ACB365	2"×60,3 išorė 70,0 mm,	L=56 mm	vnt.	4,35
10589961	ADC735	3"×88,9 išorė 100,0 mm,	L=71 mm	vnt.	16,34 *
10589962	ADC736	4"×114,3 išorė 125,0 mm,	L=83 mm	vnt.	20,18 *

Vienasriegis juodas S235/ St 37.0

NG: LXD



10773904	AAB795	⅜"×17,2	L=45 mm	vnt.	0,40 *
10773904	AAB796	½"×21,3	L=45 mm	vnt.	0,43
10773905	AAB797	¾"×26,9	L=45 mm	vnt.	0,45
10773906	AAB798	1"×33,7	L=45 mm	vnt.	0,67
10773907	AAB799	1¼"×42,4	L=55 mm	vnt.	0,88
10773908	AAB800	1½"×48,3	L=55 mm	vnt.	0,90
10773909	AAB801	2"×60,3	L=55 mm	vnt.	1,09
10773910	AAB802	2½"×76,1	L=70 mm	vnt.	1,80
10773911	AAB803	3"×88,9	L=70 mm	vnt.	1,97
	CDP229	4"×114,3	L=100 mm P235TR2	vnt.	4,46

Vienasriegis juodas P235GH TC1, ilgas

NG: KEM



10589904	AAB827	½"×21,3	L=min.100 mm	vnt.	1,28
10589905	AAB828	¾"×26,9	L=min.100 mm	vnt.	1,33
10589906	AAB829	1"×33,7	L=min.120 mm	vnt.	1,99
10589907	AAB830	1¼"×42,4	L=min.140 mm	vnt.	2,42
10589908	AAB831	1½"×48,3	L=min.160 mm	vnt.	3,30
10589909	AAB832	2"×60,3	L=min.160 mm	vnt.	4,43

Kodas	SAP kodas	Prekės aprašymas		Mato vnt.	Kaina € be PVM

Trumpasriegis juodas P235TR1/ St 37.0

NG: LXD



10753007	AAB745	¼"×¼"	L=65 mm	vnt.	0,45
10753008	AAB746	⅜"×⅜"	L=65 mm	vnt.	0,45
10753009	AAB747	½"×½"	L=65 mm	vnt.	0,45
0753009T	AOF493	½"×½"	L=100 mm	vnt.	0,46
0753009M	AOF499	½"×½"	L=140 mm	vnt.	0,56
10753010	AAB748	¾"×¾"	L=65 mm	vnt.	0,44
0753010T	AOF494	¾"×¾"	L=100 mm	vnt.	0,61
0753010M	AOF500	¾"×¾"	L=140 mm	vnt.	0,86
10753018	AAB749	1"×1"	L=65 mm	vnt.	0,64
0753018T	AOF495	1"×1"	L=100 mm	vnt.	0,78
0753018M	AOF501	1"×1"	L=140 mm	vnt.	1,09
10753019	AAB750	1¼"×1¼"	L=80 mm	vnt.	0,90
0753019T	AOF496	1¼"×1¼"	L=120 mm	vnt.	1,15
0753019M	AOF502	1¼"×1¼"	L=160 mm	vnt.	1,37
10753020	AAB751	1½"×1½"	L=80 mm	vnt.	1,05
0753020T	AOF497	1½"×1½"	L=120 mm	vnt.	1,39
0753020M	AOF503	1½"×1½"	L=160 mm	vnt.	1,56
10753029	AAB752	2"×2"	L=80 mm	vnt.	1,21
0753029T	AOF498	2"×2"	L=120 mm	vnt.	1,89
0753029M	AOF504	2"×2"	L=160 mm	vnt.	2,25
10753030	AAB753	2½"×2½"	L=105 mm	vnt.	2,20
10753040	AAB754	3"×3"	L=105 mm	vnt.	2,85
10753049	AAB755	4"×4"	L=115 mm	vnt.	4,16

Ilgasriegis cinkuotas P235TR1/ St 37.0

NG: LXD



10773904T	AFG536	½"×21,3	L=100 mm	vnt.	0,55
10773905T	AFG537	¾"×26,9	L=120 mm	vnt.	0,87
10773906T	AFG538	1"×33,7	L=140 mm	vnt.	1,47
10773907T	AFG539	1¼"×42,4	L=150 mm	vnt.	1,97
10773908T	AFG540	1½"×48,3	L=150 mm	vnt.	2,18
10773909T	AFG541	2"×60,3	L=170 mm	vnt.	3,18 *

Privirinamas antgalis P235GH su žalvarine laisva veržle ir paranitine tarpine

NG: KG3

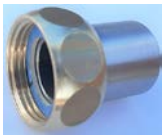

	CJR798	¾"×21.3	500020/21	vnt.	3,19
	CJR796	¾"×26.9	500020/27	vnt.	3,65
	CJR802	1"×26.9	500025/27	vnt.	4,23
	CJR801	1"×33.7	500025/34	vnt.	4,82
	CJR800	1"×42.4	500025/42	vnt.	4,99
	CJR799	1 ¼"×33.7	500032/34	vnt.	5,31
	CJR797	1 ¼"×42.4	500032/42	vnt.	5,58
	CJR803	1 ¼"×48.3	500032/48	vnt.	6,18
	CJR808	1 ½"×42.4	500040/42	vnt.	6,91
	CJR806	1 ½"×48.3	500040/48	vnt.	7,94
	CJR805	1 ½"×60.3	500040/60	vnt.	9,44
	CJR804	2"×48.3	500050/48	vnt.	12,08
	CJR810	2"×60.3	500050/60	vnt.	13,06
	CJR809	2 ½"×60.3	500065/60	vnt.	19,21
	CJR807	2 ½"×76.1	500065/76	vnt.	19,21

Privirinamas antgalis S235 su cinkuota laisva veržle ir paranitine tarpine

NG: KEM

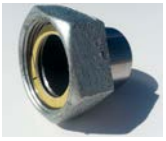

1052010L	AFZ112	¾"×21,3		vnt.	2,58
1052020L	AFZ114	1"×26,9		vnt.	3,18
1052030L	AFZ798	1¼"×33,7		vnt.	5,19
1052040L	AFZ799	1½"×42,4		vnt.	6,80
1052050L	AFZ800	2"×48,3		vnt.	9,07

Plieninės privirinamos jungtys

Alkūnė 90° P235TR2/S235JR/ St 37.0, R=1,5×D, EN 10253-1, EN 10216-1/EN10217-1

NG: LXD

Kodas	SAP kodas	Prekės aprašymas			Mato vnt.	Kaina € be PVM
10550048	AAA815	21,3×2,0	R=28 mm,	W=38 mm	vnt.	0,56
10550080	AAA816	26,9×2,3	R=29 mm,	W=43 mm	vnt.	0,58
10550115	AAA817	33,7×2,6	R=38 mm,	W=56 mm	vnt.	0,77
10550138	AAA818	42,4×2,6	R=48 mm,	W=69 mm	vnt.	0,90
10550165	AAA819	48,3×2,6	R=57 mm,	W=82 mm	vnt.	1,17
10550209	AAA838	57,0×2,9	R=72 mm,	W=100 mm	vnt.	1,70
10550224	AAA821	60,3×2,9	R=76 mm,	W=106 mm	vnt.	1,74
10550289	AAA822	76,1×2,9	R=95 mm,	W=133 mm	vnt.	2,56
11231470V	CCK318	76,1×3,6	R=95 mm,	W=133 mm	vnt.	5,33
10550325	AAA823	88,9×3,2	R=114 mm,	W=159 mm	vnt.	3,82
	CGT431	88,9×4,0	R=114 mm,	W=159 mm	vnt.	8,75
10550344	AAA846	101,6×3,6	R=133 mm,	W=184 mm	vnt.	6,36 *
10550363	AAA847	108,0×3,6	R=142,5 mm,	W=196 mm	vnt.	7,70
10550383	AAA824	114,3×3,6	R=152 mm,	W=210 mm	vnt.	6,84
10550425	AFD910	133,0×4,0	R=181 mm,	W=247 mm	vnt.	12,14
10550446	AAA825	139,7×4,0	R=190 mm,	W=260 mm	vnt.	12,00
10550488	AFD911	159,0×4,5	R=216 mm,	W=295 mm	vnt.	18,98
10550510	AAA826	168,3×4,5	R=229 mm,	W=313 mm	vnt.	18,26
10550576	AAA827	219,1×6,3	R=305 mm,	W=414 mm	vnt.	38,98
10550621	AAA828	273,0×6,3	R=381 mm,	W=518 mm	vnt.	80,68
10550644	AAA829	323,9×7,1	R=457 mm,	W=619 mm	vnt.	111,36



Alkūnė 180° P235TR2/ St 37.0, R=1,5×D, EN 10253-1, EN 10216-1/ DIN 2605

10551080	AAA880	26,9×2,3	R=29 mm		vnt.	3,57 *
10551115	AAA881	33,7×2,6	R=38 mm		vnt.	3,33 *
10551138	AAA882	42,4×2,6	R=48 mm		vnt.	3,87 *
10551165	AAA883	48,3×2,6	R=57 mm		vnt.	4,85 *
10551224	AAA884	60,3×2,9	R=76 mm		vnt.	7,63 *
10551289	AAA885	76,1×2,9	R=95 mm		vnt.	11,24 *
10551325	AAA886	88,9×3,2	R=114 mm		vnt.	17,54 *
10551383	AAA887	114,3×3,6	R=152 mm		vnt.	30,10 *
10551510	AAA889	168,3×4,5	R=229 mm		vnt.	60,48 *



Alkūnė 90° P235GH TC1 R=1,5×D, EN 10253-2, EN 10217-2

NG: KEM

10569557V	AAA872	219,1×4,5	R=305 mm,	W=414 mm	vnt.	41,50
10569584V	AAA873	273,0×5,0	R=381 mm,	W=518 mm	vnt.	73,20
10569598V	AAA874	323,9×5,6	R=457 mm,	W=619 mm	vnt.	117,50
	AAA875	355,6×5,6	R=533 mm,	W=711 mm	vnt.	173,00
10569624V	AAA876	406,4×6,3	R=610 mm,	W=813 mm	vnt.	205,90



Alkūnė 90° P265GH R=1,5×D, EN 10253-2, EN 10217-2

NG: KEM

10569557	AAA872	219,1×4,5	R=305 mm,	W=414 mm	vnt.	54,14 *
10569584	AAA873	273,0×5,0	R=381 mm,	W=518 mm	vnt.	84,39 *
10569598	AAA874	323,9×5,6	R=457 mm,	W=619 mm	vnt.	159,62 *
10569611	AAA875	355,6×5,6	R=533 mm,	W=711 mm	vnt.	192,62 *
10569611	ASV951	355,6×6,3	R=533 mm,	W=711 mm	vnt.	252,00 *
10569624	AAA876	406,4×6,3	R=610 mm,	W=813 mm	vnt.	293,56 *
10569648	AAA877	508,0×6,3	R=762 mm,	W=1016 mm	vnt.	449,49 *
	CBW509	609,6×6,3	R=914 mm,	W=1219 mm	vnt.	504,07 *
10569676	AAA878	609,6×8,0	R=914 mm,	W=1219 mm	vnt.	845,88 *
	AAA878	609,6×8,0	R=914 mm,	W=1219 mm	vnt.	1050,00 *
10569714	ADP197	711,2×10,0	R=1067 mm,	W=1422 mm	vnt.	1581,93 *
10598238	AEF008	813,0×12,5	R=1219 mm,	W=1626 mm	vnt.	1495,47 *



Kodas	SAP kodas	Prekės aprašymas			Mato vnt.	Kaina € be PVM

Alkūnė besiūlė 45° P265GH TC1, R=1,5×D, EN 10253-2, EN 10216-2

NG: KEM



	CDP230	60,3×2,9	R=76 mm		vnt.	1,81
	CDP232	76,1×2,9	R=95 mm		vnt.	2,95
	CDP231	88,9×3,2	R=114 mm		vnt.	4,18
	CDP234	114,3×3,6	R=152 mm		vnt.	8,23
	CDP233	139,7×4,0	R=190 mm		vnt.	13,37
	CDP235	168,3×4,5	R=229 mm		vnt.	20,58
	CDP236	219,1×6,3	R=305 mm		vnt.	47,40

Alkūnė besiūlė 90° P235GH/ P265GH TC1, R=1,5×D, EN 10253-2, EN 10216-2/ DIN 2605

NG: KEM



10560021	AAA853	17,2×1,8	R=25 mm,	W=34 mm	vnt.	5,80 *
10560048	AAA854	21,3×2,0	R=28 mm,	W=38 mm	vnt.	0,67
10560052	AAP201	21,3×3,2	R=28 mm,	W=38 mm	vnt.	1,65 *
	CDK612	21,3×3,2 P265GH	R=28 mm,	W=38 mm	vnt.	2,40
10560080	AAA855	26,9×2,3	R=29 mm,	W=43 mm	vnt.	0,69
10560082	ACD637	26.9×2,9	R=38 mm,	W=51 mm	vnt.	3,68 *
10560083	AAA890	26.9×3,2	R=29 mm,	W=43 mm	vnt.	2,03
	CJP831	26,9×3,2 P265GH	R=29 mm,	W=43 mm	vnt.	2,42
10560085	AAA891	26,9×4,0	R=38 mm,	W=51 mm	vnt.	3,82 *
10560103	AAA892	31,8×2,6	R=35 mm,	W=51 mm	vnt.	1,98 *
10560115	AAA856	33,7×2,6	R=38 mm,	W=56 mm	vnt.	0,83
10560117	AAA893	33,7×3,2	R=38 mm,	W=56 mm	vnt.	1,92
10560118	AAA894	33,7×3,6	R=38 mm,	W=56 mm	vnt.	2,94 *
10560120	ACD638	33,7×4,5	R=38 mm,	W=56 mm	vnt.	5,00 *
11231451V	CCE494	33,7×4,5 P265GH	R=38 mm,	W=56 mm	vnt.	3,74
10560126	AAA895	38,0×2,6	R=45 mm,	W=64 mm	vnt.	2,20 *
10560138	AAA857	42,4×2,6	R=48 mm,	W=69 mm	vnt.	0,99
10560141	AAA896	42,4×3,6	R=48 mm,	W=69 mm	vnt.	2,59
10560143	AAA897	42,4×4,5	R=48 mm,	W=69 mm	vnt.	4,18 *
11231452V	CCE491	42,4×4,5 P265GH	R=48 mm,	W=69 mm	vnt.	4,17
10560151	AAA898	44,5×2,6	R=50 mm,	W=74 mm	vnt.	2,49 *
10560165	AAA858	48,3×2,6	R=57 mm,	W=82 mm	vnt.	1,25
10560168	AAA899	48,3×3,6	R=57 mm,	W=82 mm	vnt.	2,80
10560169	AAP202	48,3×4,0	R=57 mm,	W=82 mm	vnt.	2,97 *
10560170	AAA900	48,3×4,5	R=57 mm,	W=82 mm	vnt.	4,32 *
11231453V	CCE490	48,3×4,5 P265GH	R=57 mm,	W=82 mm	vnt.	4,31
10560209	AAA901	57,0×2,9	R=72 mm,	W=100 mm	vnt.	3,00 *
11231207V	ATM577	57,0×4,0 P265GH	R=72 mm,	W=100 mm	vnt.	6,30
10560224	AAA859	60,3×2,9	R=76 mm,	W=106 mm	vnt.	1,97
	CKR013	60,3×3,6 P265GH	R=76 mm,	W=106 mm	vnt.	3,15
10560228	AAR393	60,3×4,5	R=76 mm,	W=106 mm	vnt.	4,15
10560231	AAA903	60,3×6,3	R=76 mm,	W=106 mm	vnt.	7,43 *
11231454V	CCE487	60,3×6,3 P265GH	R=76 mm,	W=106 mm	vnt.	7,40
10560232	AEA437	60,3×7,1	R=76 mm,	W=106 mm	vnt.	25,00 *
10560240	ABR112	63,5×2,9	R=82,5 mm	W=114 mm	vnt.	4,60 *
10560256	AAQ543	70,0×2,9	R=92 mm,	W=127 mm	vnt.	5,70 *
10560289	AAA860	76,1×2,9	R=95 mm,	W=133 mm	vnt.	2,99
10560293	AAP203	76,1×4,5	R=95 mm,	W=133 mm	vnt.	6,44
10560295	ACD639	76,1×5,6	R=95 mm,	W=133 mm	vnt.	8,60 *
11231455V	CCE486	76,1×6,3 P265GH	R=95 mm,	W=133 mm	vnt.	10,80
10560297	ACD640	76,1×7,1	R=95 mm,	W=133 mm	vnt.	13,40 *
10560325	AAA861	88,9×3,2	R=114 mm,	W=159 mm	vnt.	4,41
10560328	AAR394	88,9×4,5	R=114 mm,	W=159 mm	vnt.	7,67
10560331	AAA904	88,9×6,3	R=114 mm,	W=159 mm	vnt.	12,11 *
11231456V	CCE493	88,9×6,3 P265GH	R=114 mm,	W=159 mm	vnt.	12,31
10560333	ACD641	88,9×8,0	R=114 mm,	W=159 mm	vnt.	15,02 *
10560344	AAA905	101,6×3,6	R=133 mm,	W=184 mm	vnt.	11,17 *
11231208V	ATM578	108,0×4,0 P265GH	R=142,5 mm,	W=196 mm	vnt.	10,90
10560383	AAA862	114,3×3,6	R=152 mm,	W=210 mm	vnt.	7,78
10560385	AAM707	114,3×4,5	R=152 mm,	W=210 mm	vnt.	12,81 *
11231457V	CCE492	114,3×4,5 P265GH	R=152 mm,	W=210 mm	vnt.	12,66
10560388	AAA907	114,3×6,3	R=152 mm,	W=210 mm	vnt.	17,14 *
11231458V	CCE489	114,3×6,3 P265GH	R=152 mm,	W=210 mm	vnt.	17,10
10560391	AAT497	114,3×8,8	R=152 mm,	W=210 mm	vnt.	25,83 *
10560394	AEA664	114,3×12,5	R=152 mm,	W=210 mm	vnt.	56,73 *

Kodas	SAP kodas	Prekės aprašymas			Mato vnt.	Kaina € be PVM
10560414	AEH480	127,0×4,0	R=175 mm,	W=238 mm	vnt.	35,22 *
10560425	ADV042	133,0×4,0	R=181 mm,	W=247 mm	vnt.	20,78 *
11231209V	ATM579	133,0×5,0 P265GH	R=181 mm,	W=247 mm	vnt.	20,40
10560446	AAA863	139,7×4,0	R=190 mm,	W=260 mm	vnt.	14,25
10560447	AAR395	139,7×4,5	R=190 mm,	W=260 mm	vnt.	16,55 *
10560450	ACD642	139,7×6,3	R=190 mm,	W=260 mm	vnt.	25,04 *
11231459V	CCE488	139,7×6,3 P265GH	R=190 mm,	W=260 mm	vnt.	24,82
10560452	ACD643	139,7×8,0	R=190 mm,	W=260 mm	vnt.	47,29 *
10560453	AEA438	139,7×8,8	R=190 mm,	W=260 mm	vnt.	54,69 *
10560456	AEA439	139,7×12,5	R=190 mm,	W=260 mm	vnt.	76,93 *
10560488	AAA908	159,0×4,5	R=216 mm,	W=295 mm	vnt.	27,06 *
11231210V	ATM580	159,0×5,0 P265GH	R=216 mm,	W=295 mm	vnt.	32,50
10560510	AAA864	168,3×4,5	R=229 mm,	W=313 mm	vnt.	21,62
10560511	ACD645	168,3×5,0	R=229 mm,	W=313 mm	vnt.	38,64 *
10560512	AAA909	168,3×5,6	R=229 mm,	W=313 mm	vnt.	39,22 *
10560513	AAA910	168,3×6,3	R=229 mm,	W=313 mm	vnt.	40,71 *
11231460V	CCE485	168,3×6,3 P265GH	R=229 mm,	W=313 mm	vnt.	38,31
10560514	AAA911	168,3×7,1	R=229 mm,	W=313 mm	vnt.	44,29 *
10560516	ACD646	168,3×8,8	R=229 mm,	W=313 mm	vnt.	57,25 *
10560519	AEF014	168,3×12,5	R=229 mm,	W=313 mm	vnt.	97,40 *
10560576	AAA865	219,1×6,3	R=305 mm,	W=414 mm	vnt.	53,85
10560578	AAA912	219,1×8,0	R=305 mm,	W=414 mm	vnt.	77,00 *
10560579	ACD648	219,1×8,8	R=305 mm,	W=414 mm	vnt.	82,11 *
10560580	AED944	219,1×10,0	R=305 mm,	W=414 mm	vnt.	98,24 *
10560582	AAA913	219,1×12,5	R=305 mm,	W=414 mm	vnt.	116,78 *
10560621	AAA866	273,0×6,3	R=381 mm,	W=518 mm	vnt.	88,50
10560624	ABV392	273,0×8,8	R=381 mm,	W=518 mm	vnt.	155,67 *
10560625	AAA914	273,0×10,0	R=381 mm,	W=518 mm	vnt.	163,77 *
10560627	AEA440	273,0×12,5	R=381 mm,	W=518 mm	vnt.	211,02 *
10560644	AAA867	323,9×7,1 P235GH/ P265GH	R=457 mm,	W=619 mm	vnt.	131,42
10560647	ACD649	323,9×10,0	R=457 mm,	W=619 mm	vnt.	237,25 *
10560666	AAA868	355,6×8,0	R=533 mm,	W=711 mm	vnt.	247,71 *
10560668	AEA441	355,6×10,0	R=533 mm,	W=711 mm	vnt.	314,80 *
10560687	AAA869	406,4×8,8	R=610 mm,	W=813 mm	vnt.	353,43 *
	ASX578	457.0×6.3	R=686 mm,	W=914 mm	vnt.	622,37 *
10560726	AAA870	508,0×11,0	R=762 mm,	W=1016 mm	vnt.	713,27 *

Alkūnė besiūlė 90° P235GH TC1/ St 35.8/I R=2,5×D, EN 10253-2, EN 10216-2/ DIN 2605

NG: KEM



10562115	AAM788	33,7×2,6	R=72,5 mm,	W=89 mm	vnt.	2,78 *
10562138	AAM789	42,4×2,6	R=92,5 mm,	W=114 mm	vnt.	3,23 *
10562165	AAM790	48,3×2,6	R=109,5 mm,	W=134 mm	vnt.	3,94 *
10562224	AAM791	60,3×2,9	R=137,5 mm,	W=168 mm	vnt.	5,58 *
10562289	AAM792	76,1×2,9	R=175 mm,	W=213 mm	vnt.	7,65 *
10562325	AAM793	88,9×3,2	R=207,5 mm,	W=252 mm	vnt.	11,27 *
10562383	AAM794	114,3×3,6	R=270 mm,	W=327 mm	vnt.	20,28 *
10562446	AAM795	139,7×4,0	R=330 mm,	W=400 mm	vnt.	32,42 *
10562510	AAM796	168,3×4,5	R=390 mm,	W=474 mm	vnt.	48,93 *
10562576	AAM797	219,1×6,3	R=515 mm,	W=624 mm	vnt.	108,19 *

Perėjimas koncentrinis besiūlis P235GH TC1/ St 35.8/I, EN 10253-2, DIN 2616-2, DIN 17175

NG: KEM

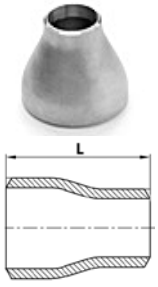

10572003	AAM798	21,3×17,2/ 2,0×1,8	L=38 mm		vnt.	2,34
10572011	AAA916	26,9×21,3/2,3×2,0	L=38 mm		vnt.	0,94
10572020	AAA917	33,7×21,3/ 2,6×2,0	L=51 mm		vnt.	1,25
10572021	AAA918	33,7×26,9/ 2,6×2,3	L=51 mm		vnt.	1,04
10572032	AAA919	42,4×21,3/ 2,6×2,0	L=51 mm		vnt.	1,93
10572033	AAA920	42,4×26,9/ 2,6×2,3	L=51 mm		vnt.	1,38
10572034	AAA921	42,4×33,7/ 2,6×2,6	L=51 mm		vnt.	1,16
10572042	ARI743	48,3×21,3/ 2,6×2,0	L=64 mm		vnt.	2,59
10572047	AAA922	48,3×26,9/ 2,6×2,3	L=64 mm		vnt.	2,06
10572048	AAA923	48,3×33,7/ 2,6×2,6	L=64 mm		vnt.	1,63
10572049	AAA924	48,3×42,4/ 2,6×2,6	L=64 mm		vnt.	1,50
10572061	ATN848	60,3×21,3/2,9×2,0	L=76 mm		vnt.	4,06
10572062	ARI744	60,3×26,9/ 2,9×2,3	L=76 mm		vnt.	3,40
10572065	AAA925	60,3×33,7/ 2,9×2,6	L=76 mm		vnt.	2,55

Kodas	SAP kodas	Prekės aprašymas		Mato vnt.	Kaina € be PVM
10572066	AAA926	60,3×42,4/ 2,9×2,6	L=76 mm	vnt.	1,86
10572067	AAA927	60,3×48,3/ 2,9×2,6	L=76 mm	vnt.	1,70
10572081	ARI745	76,1×33,7/ 2,9×2,6	L=89 mm	vnt.	4,57
10572085	AAA928	76,1×42,4/ 2,9×2,6	L=89 mm	vnt.	3,17
10572086	AAA929	76,1×48,3/ 2,9×2,6	L=89 mm	vnt.	2,56
10572087	AAA930	76,1×60,3/ 2,9×2,9	L=89 mm	vnt.	2,12
10572100	ATN850	88,9×33,7/ 3,2×2,6	L=89 mm	vnt.	6,76
10572101	ARI746	88,9×42,4/ 3,2×2,6	L=89 mm	vnt.	4,51
10572105	AAA931	88,9×48,3/ 3,2×2,6	L=89 mm	vnt.	3,63
10572106	AAA932	88,9×60,3/ 3,2×2,9	L=89 mm	vnt.	2,80
10572107	AAA933	88,9×76,1/ 3,2×2,9	L=89 mm	vnt.	2,73
	CHD866	108,0×88,9/ 3,6×3,2	L=102 mm	vnt.	4,29
10572118	ATN852	114,3×42,4/ 3,6×2,6	L=102 mm	vnt.	11,35
10572119	ARI747	114,3×48,3/ 3,6×2,6	L=102 mm	vnt.	6,94
10572125	AAA934	114,3×60,3/ 3,6×2,9	L=102 mm	vnt.	4,42
10572126	AAA935	114,3×76,1/ 3,6×2,9	L=102 mm	vnt.	4,37
10572127	AAA936	114,3×88,9/ 3,6×3,2	L=102 mm	vnt.	3,81
	CHD864	114,3×108,0/ 3,6×3,6	L=102 mm	vnt.	5,20
10572142	ARI748	139,7×60,3/ 4,0×2,9	L=127 mm	vnt.	11,70
10572145	AAA937	139,7×76,1/ 4,0×2,9	L=127 mm	vnt.	9,73
10572146	AAA938	139,7×88,9/ 4,0×3,2	L=127 mm	vnt.	8,30
10572147	AAA939	139,7×114,3/ 4,0×3,6	L=127 mm	vnt.	6,96
10572163	ATN853	168,3×60,3/ 4,5×2,9	L=140 mm	vnt.	20,70
11231206V	ATM489	168,3×76,1/ 4,5×2,9	L=140 mm	vnt.	16,91
10572165	AAA940	168,3×88,9/ 4,5×3,2	L=140 mm	vnt.	14,51
10572166	AAA941	168,3×114,3/ 4,5×3,6	L=140 mm	vnt.	12,16
10572167	AAA942	168,3×139,7/ 4,5×4,0	L=140 mm	vnt.	11,23
	CHD862	168,3×159.0/ 4,5×4,5	L=140 mm	vnt.	13,54
11231205V	ATM488	219,1×88,9/ 6,3×3,2	L=152 mm	vnt.	35,42
10572185	AAA943	219,1×114,3/ 6,3×3,6	L=152 mm	vnt.	27,97
10572186	AAA944	219,1×139,7/ 6,3×4,0	L=152 mm	vnt.	26,20
10572187	AAA945	219,1×168,3/ 6,3×4,5	L=152 mm	vnt.	23,04
	CHD860	273,0×114,3/ 6,3×3,6	L=178 mm	vnt.	44,79
10572205	AAM799	273,0×139,7/ 6,3×4,0	L=178 mm	vnt.	41,16
10572206	AAA946	273,0×168,3/ 6,3×4,5	L=178 mm	vnt.	35,58
10572207	AAA947	273,0×219,1/ 6,3×6,3	L=178 mm	vnt.	30,27
10572225	AAM800	323,9×168,3/ 7,1×4,5	L=203 mm	vnt.	60,94
10572226	AAA948	323,9×219,1/ 7,1×6,3	L=203 mm	vnt.	57,77
10572227	AAA949	323,9×273,0/ 7,1×6,3	L=203 mm	vnt.	50,25
10572245	ABZ558	355,6×219,1/ 8,0×6,3	L=330 mm	vnt.	121,00
10572246	ABZ557	355,6×273,0/ 8,0×6,3	L=330 mm	vnt.	111,00
10572247	ABZ556	355,6×323,9/ 8,0×7,1	L=330 mm	vnt.	104,00
	CHD858	406,4×219,1/ 8,8×6,3	L=356 mm	vnt.	207,00
	CHD856	406,4×273,0/ 8,8×6,3	L=356 mm	vnt.	172,00
10572269	AAW551	406,4×323,9/ 8,8×7,1	L=356 mm	vnt.	157,42
10572270	AAW552	406,4×355,6/ 8,8×8,0	L=356 mm	vnt.	146,00
	CHD854	508,0×355.6/ 11,0×8,0	L=508 mm	vnt.	361,00
10572322	AAW191	508,0×406,4/ 11,0×8,8	L=508 mm	vnt.	346,00

Perėjimas koncentrinis besiūlis P265GH TC1, EN 10253-2

NG: KEM



	CJI765	26,9×3,2/21,3×3,2	L=38 mm	vnt.	2,27
	CJI767	33,7×21,3/4,0×3,2	L=51 mm	vnt.	2,30
	CJI769	33,7×26,9/4,0×4,0	L=51 mm	vnt.	2,40
	CJI766	42,4×26,9/3,6×3,2	L=51 mm	vnt.	3,25
	CJI768	42,4×33,7/3,6×3,2	L=51 mm	vnt.	3,20
	CJI773	48,3×33,7/4,0×3,2	L=64 mm	vnt.	4,00
	CJI770	48,3×42,4/4,0×3,6	L=64 mm	vnt.	4,76
	CJI774	60,3×33,7/4,5×3,2	L=76 mm	vnt.	5,94
	CJI771	60,3×42,4/4,5×3,6	L=76 mm	vnt.	6,80
	CJI772	60,3×48,3/4,5×4,5	L=76 mm	vnt.	5,24
	CJI779	76,1×48,3/5.0×4.0	L=89 mm	vnt.	8,20
	CJI778	88,9×48,3/5,6×4,0	L=89 mm	vnt.	10,38
	CJI775	88,9×60,3/5,6×4,0	L=89 mm	vnt.	9,42
	CJI776	88,9×76,1/5,6×5,0	L=89 mm	vnt.	8,85
	CJI781	114,3×60,3/6,3×5,6	L=102 mm	vnt.	11,20
	CJI780	114,3×76,1/6,3×5,6	L=102 mm	vnt.	11,20
	CJI777	114,3×88,9/6,3×5,6	L=102 mm	vnt.	10,93

Kodas	SAP kodas	Prekės aprašymas		Mato vnt.	Kaina € be PVM

Perėjimas koncentrinis besiūlis P235GH TC1/ St 35.8/I, EN 10253-2, DIN 2616-2, DIN 17175

NG: KEM



10572015	ACN832	26,9×21,3/ 4,0×4,0	L=38 mm	vnt.	4,36 *
10572024	ACN833	33,7×21,3/ 4,0×4,0	L=51 mm	vnt.	5,79 *
10572025	ACN834	33,7×26,9/ 4,0×4,0	L=51 mm	vnt.	5,02 *
10572039	ACN835	42,4×26,9/ 4,0×4,0	L=51 mm	vnt.	5,79 *
10572040	ACN836	42,4×33,7/ 4,0×4,0	L=51 mm	vnt.	4,36 *
10572051	ACN837	48,3×33,7/ 4,0×3,2	L=64 mm	vnt.	3,03 *
10572052	ACN838	48,3×42,4/ 4,0×3,2	L=64 mm	vnt.	2,98 *
10572069	ACN839	60,3×33,7/ 4,5×3,2	L=76 mm	vnt.	4,50 *
10572070	ACN840	60,3×42,4/ 4,5×3,6	L=76 mm	vnt.	4,06 *
10572071	ACN841	60,3×48,3/ 4,5×4,0	L=76 mm	vnt.	3,38 *
10572089	ACN842	76,1×42,4/ 5,0×3,6	L=89 mm	vnt.	8,29 *
10572090	ACN843	76,1×48,3/ 5,0×4,0	L=89 mm	vnt.	6,24 *
10572091	ACN844	76,1×60,3/ 5,0×4,5	L=89 mm	vnt.	5,71 *
10572109	ACN845	88,9×48,3/ 5,6×4,0	L=89 mm	vnt.	7,66 *
10572110	ACN846	88,9×60,3/ 5,6×4,5	L=89 mm	vnt.	6,03 *
10572111	ACN847	88,9×76,1/ 5,6×5,0	L=89 mm	vnt.	6,56 *
10572129	ACN848	114,3×60,3/ 6,3×4,5	L=102 mm	vnt.	12,99 *
10572130	ACN849	114,3×76,1/ 6,3×5,0	L=102 mm	vnt.	9,29 *
10572131	ACN850	114,3×88,9/ 6,3×5,6	L=102 mm	vnt.	8,36 *
10572150	ACN852	139,7×88,9/ 6,3×5,6	L=127 mm	vnt.	15,29 *
10572151	ACN853	139,7×114,3/ 6,3×6,3	L=127 mm	vnt.	17,85 *
10572169	ACN854	168,3×88,9/ 7,1×5,6	L=140 mm	vnt.	24,14 *
10572170	ACN855	168,3×114,3/ 7,1×6,3	L=140 mm	vnt.	22,13 *
10572171	ACN856	168,3×139,7/ 7,1×6,3	L=140 mm	vnt.	20,15 *
10572190	ACN857	219,1×139,7/ 8,0×6,3	L=152 mm	vnt.	36,88 *
10572191	ACN858	219,1×168,3/ 8,0×7,1	L=140 mm	vnt.	30,18 *

Perėjimas ekscentrinis besiūlis P235GH TC1/ St 35.8/I, EN 10253-2, DIN 2616-2, DIN 17175

NG: KEM



10576021	AAP230	33,7×26,9/ 2,6×2,3	L=51 mm	vnt.	3,45
10576033	AAP231	42,4×26,9/ 2,6×2,3	L=51 mm	vnt.	4,65
10576034	AAA950	42,4×33,7/ 2,6×2,6	L=51 mm	vnt.	3,67
10576048	AAP232	48,3×33,7/ 2,6×2,6	L=64 mm	vnt.	4,31
10576049	AAA951	48,3×42,4/ 2,6×2,6	L=64 mm	vnt.	3,98
11231171V	ATM612	60,3×33,7/ 2,9×2,6	L=76 mm	vnt.	7,56
10576066	AAA952	60,3×42,4/ 2,9×2,6	L=76 mm	vnt.	5,50
10576067	AAA953	60,3×48,3/ 2,9×2,6	L=76 mm	vnt.	4,63
11231177V	ATM613	76,1×42,4/ 2,9×2,6	L=89 mm	vnt.	14,90
10576086	AAA954	76,1×48,3/ 2,9×2,6	L=89 mm	vnt.	7,58
10576087	AAA955	76,1×60,3/ 2,9×2,9	L=89 mm	vnt.	6,72
11231183V	ATM614	88,9×48,3/ 3,2×2,6	L=89 mm	vnt.	8,83
10576106	AAA956	88,9×60,3/ 3,2×2,9	L=89 mm	vnt.	7,31
10576107	AAA957	88,9×76,1/ 3,2×2,9	L=89 mm	vnt.	6,36
11231188V	ATM615	114,3×60,3/ 3,6×2,9	L=102 mm	vnt.	13,53
10576126	AAA958	114,3×76,1/ 3,6×2,9	L=102 mm	vnt.	12,64
10576127	AAA959	114,3×88,9/ 3,6×3,2	L=102 mm	vnt.	11,15
10576146	AAP233	139,7×88,9/ 4,0×3,2	L=127 mm	vnt.	17,91
10576147	AAA960	139,7×114,3/ 4,0×3,6	L=127 mm	vnt.	15,14
	CIY416	168,3×88,9/ 4,5×3,2	L=140 mm	vnt.	30,60
10576166	AAA961	168,3×114,3/ 4,5×3,6	L=140 mm	vnt.	30,50
10576167	AAA962	168,3×139,7/ 4,5×4,0	L=140 mm	vnt.	26,39
	CIY414	219,1×114,3/ 6,3×3,6	L=152 mm	vnt.	66,30
	CIY415	219,1×139,7/ 6,3×4,0	L=152 mm	vnt.	55,05
10576187	AAA963	219,1×168,3/ 6,3×4,5	L=152 mm	vnt.	35,90
10576205	AAW192	273,0×139,7/ 6,3×4,0	L=178 mm	vnt.	144,50
10576206	AAW193	273,0×168,3/ 6,3×4,5	L=178 mm	vnt.	75,45
10576207	AAW194	273,0×219,1/ 6,3×6,3	L=178 mm	vnt.	60,60
10576225	AAW195	323,9×168,3/ 7,1×4,5	L=203 mm	vnt.	193,50 *
10576226	AAW196	323,9×219,1/ 7,1×6,3	L=203 mm	vnt.	91,45
10576227	AAW197	323,9×273,0/ 7,1×6,3	L=203 mm	vnt.	86,80

Trišakis besiūlis P235GH TC1/ St 35.8/I, EN 10253-2, DIN 2615-1, DIN 17175

NG: KEM

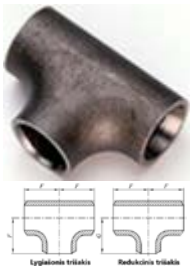

Kodas	SAP kodas	Prekės aprašymas		Mato vnt.	Kaina € be PVM
10581011	AAP209	21,3×21,3×2,0	F=25 mm	vnt.	3,58
10581023	ABZ330	26,9×21,3/ 2,3×2,0	F=29 mm, G=29 mm	vnt.	3,78
10581024	AAA964	26,9×26,9×2,3	F=29 mm	vnt.	3,59
10581037	ABZ331	33,7×21,3/ 2,6×2,0	F=38 mm, G=38 mm	vnt.	4,49
10581038	ABZ332	33,7×26,9/ 2,6×2,3	F=38 mm, G=38 mm	vnt.	4,38
10581039	AAA965	33,7×33,7×2,6	F=38 mm	vnt.	4,01
10581054	ABZ333	42,4×21,3/ 2,6×2,0	F=48 mm, G=48 mm	vnt.	6,10
10581055	ABZ334	42,4×26,9/ 2,6×2,3	F=48 mm, G=48 mm	vnt.	5,78
10581056	ABZ335	42,4×33,7/ 2,6×2,6	F=48 mm, G=48 mm	vnt.	5,68
10581057	AAA966	42,4×42,4×2,6	F=48 mm	vnt.	5,33
10581074	ABZ336	48,3×26,9/ 2,6×2,3	F=57 mm, G=57 mm	vnt.	6,05
10581075	ABZ337	48,3×33,7/ 2,6×2,6	F=57 mm, G=57 mm	vnt.	5,85
10581076	ABZ338	48,3×42,4/ 2,6×2,6	F=57 mm, G=57 mm	vnt.	5,76
10581077	AAA967	48,3×48,3×2,6	F=57 mm	vnt.	5,55
10581097	ABZ339	60,3×33,7/ 2,9×2,6	F=64 mm, G=51 mm	vnt.	9,60
10581098	ABZ340	60,3×42,4/ 2,9×2,6	F=64 mm, G=57 mm	vnt.	9,54
10581099	AAA968	60,3×48,3/ 2,9×2,6	F=64 mm, G=60 mm	vnt.	8,62
10581100	AAA969	60,3×60,3×2,9	F=64 mm	vnt.	7,10
10581122	ABZ341	76,1×42,4/ 2,9×2,6	F=76 mm, G=64 mm	vnt.	11,84
10581123	ABZ342	76,1×48,3/ 2,9×2,6	F=76 mm, G=67 mm	vnt.	11,37
10581124	AAA970	76,1×60,3/ 2,9×2,9	F=76 mm, G=70 mm	vnt.	10,96
10581125	AAA971	76,1×76,1×2,9	F=76 mm	vnt.	9,39
10581147	ABZ343	88,9×48,3/ 3,2×2,6	F=86 mm, G=73 mm	vnt.	13,99
10581148	ABZ344	88,9×60,3/ 3,2×2,9	F=86 mm, G=76 mm	vnt.	13,85
10581149	AAA972	88,9×76,1/ 3,2×2,9	F=86 mm, G=83 mm	vnt.	13,75
10581150	AAA973	88,9×88,9×3,2	F=86 mm	vnt.	12,52
10581172	ABZ345	114,3×60,3/ 3,6×2,9	F=105 mm, G=89 mm	vnt.	20,57
10581173	ABZ346	114,3×76,1/ 3,6×2,9	F=105 mm, G=95 mm	vnt.	20,48
10581174	AAA974	114,3×88,9/ 3,6×3,2	F=105 mm, G=98 mm	vnt.	19,57
10581175	AAA975	114,3×114,3×3,6	F=105 mm	vnt.	16,99
10581197	ABZ347	139,7×76,1/ 4,0×2,9	F=124 mm, G=108 mm	vnt.	36,62
10581198	ABZ348	139,7×88,9/ 4,0×3,6	F=124 mm, G=111 mm	vnt.	34,94
10581199	AAA976	139,7×114,3/ 4,0×3,6	F=124 mm, G=117 mm	vnt.	36,20
10581200	AAA977	139,7×139,7×4,0	F=124 mm	vnt.	34,94
10581222	ABZ349	168,3×88,9/ 4,5×3,2	F=143 mm, G=124 mm	vnt.	47,99
10581223	ABZ350	168,3×114,3/ 4,5×3,6	F=143 mm, G=130 mm	vnt.	49,67
10581224	AAA978	168,3×139,7/ 4,5×4,0	F=143 mm, G=137 mm	vnt.	47,60
10581225	AAA979	168,3×168,3×4,5	F=143 mm	vnt.	39,99
40142318	ATN856	219,1×88,9/ 6,3×3,6	F=178 mm; G=152 mm	vnt.	112,96
10581247	ABZ351	219,1×114,3/ 6,3×3,6	F=178 mm, G=156 mm	vnt.	98,94
10581248	ABZ352	219,1×139,7/ 6,3×4,0	F=178 mm, G=162 mm	vnt.	91,39
10581249	ABZ353	219,1×168,3/ 6,3×4,5	F=178 mm, G=168 mm	vnt.	92,94
10581250	AAA980	219,1×219,1×6,3	F=178 mm	vnt.	79,90
10581272	ABZ354	273,0×139,7/ 6,3×4,0	F=216 mm, G=191 mm	vnt.	178,94
10581273	ABZ355	273,0×168,3/ 6,3×4,5	F=216 mm, G=194 mm	vnt.	173,00
10581274	ABZ356	273,0×219,1/ 6,3×6,3	F=216 mm, G=203 mm	vnt.	165,28
10581275	AAA981	273,0×273,0×6,3	F=216 mm	vnt.	154,70
10581297	ABZ357	323,9×168,3/ 7,1×4,5	F=254 mm, G=219 mm	vnt.	240,35
10581298	ABZ358	323,9×219,1/ 7,1×6,3	F=254 mm, G=229 mm	vnt.	238,24
10581299	ABZ359	323,9×273,0/ 7,1×6,3	F=254 mm, G=241 mm	vnt.	226,82
10581300	AAA982	323,9×323,9×7,1	F=254 mm	vnt.	204,95
10581325	ABZ363	355,6×355,6×8,0	F=279 mm	vnt.	526,96 *
10581353	ABZ367	406,4×406,4×8,8	F=305 mm	vnt.	604,65 *
10581416	ABZ371	508,0×508,0×11,0	F=381 mm	vnt.	793,87 *

Trišakis besiūlis P265GH TC1, EN 10253-2

NG: KEM



	CJI761	21,3×21,3×3,2	F=25 mm	vnt.	6,35
	CJI763	26,9×26,9×3,2	F=29 mm	vnt.	5,50
	CJI759	33,7×33,7×3,2	F=38 mm	vnt.	5,90
	CJI758	42,4×42,4×4,0	F=48 mm	vnt.	8,10
	CJI755	48,3×48,3×4,0	F=57 mm	vnt.	9,20
	CJI762	60,3×60,3×4,5	F=64 mm	vnt.	12,80
	CJI764	76,1×76,1×4,5	F=76 mm	vnt.	17,36
	CJI760	88,9×88,9×4,5	F=86 mm	vnt.	20,00
	CJI757	88,9×88,9×5,6	F=86 mm	vnt.	21,80

Kodas	SAP kodas	Prekės aprašymas		Mato vnt.	Kaina € be PVM
	CJI754	114,3×114,3×4,5	F=105 mm	vnt.	26,95
	CJI756	114,3×114,3×6,3	F=105 mm	vnt.	36,50

Trišakis besiūlis P235GH TC1/ St 35.8/I, EN 10253-2, DIN 2615-1, DIN 17175

NG: KEM



10581015	ACN859	21,3×21,3×4,0	F=25 mm	vnt.	8,75 *
10581030	ACN860	26,9×26,9×4,0	F=29 mm	vnt.	9,32 *
10581045	ACN861	33,7×33,7×4,0	F=38 mm	vnt.	7,85 *
10581065	ACN862	42,4×42,4×4,0	F=48 mm	vnt.	10,08 *
10581081	ACN863	48,3×48,3×4,0	F=57 mm	vnt.	9,71 *
10581105	ACN864	60,3×60,3×4,5	F=64 mm	vnt.	13,95 *
10581130	ACN865	76,1×76,1×5,0	F=76 mm	vnt.	20,70 *
10581155	ACN866	88,9×88,9×5,6	F=86 mm	vnt.	21,05 *
10581185	ACN867	114,3×114,3×8,8	F=105 mm	vnt.	47,51 *
10581210	ACN868	139,7×139,7×10,0	F=124 mm	vnt.	76,54 *
10581230	ADN189	168,3×168,3×7,1	F=143 mm	vnt.	69,34 *
10581235	ACN869	168,3×168,3×11,0	F=143 mm	vnt.	102,13 *

Sferinė aklė P265GH, EN 10253-2, DIN 2617

NG: KEM



10586006	ADP214	21,3×3,2	K=25 mm	vnt.	3,72
10586045	ADP215	26,9×3,2	K=25 mm	vnt.	2,38
10586083	ADP216	33,7×4,0	K=25 mm	vnt.	3,50
10586112	ADP217	42,4×3,6	K=38 mm	vnt.	3,55
10586139	AAM801	48,3×2,6	K=38 mm	vnt.	2,64
10586143	ADP218	48,3×4,0	K=38 mm	vnt.	4,64 *
10586185	AAM802	60,3×2,9	K=38 mm	vnt.	2,98
10586189	ADP219	60,3×4,5	K=38 mm	vnt.	7,81 *
10586232	AAM803	76,1×2,9	K=38 mm	vnt.	3,25
10586237	ADP220	76,1×5,0	K=38 mm	vnt.	6,50 *
10586267	AAM804	88,9×3,2	K=51 mm	vnt.	4,57
10586272	ADP221	88,9×5,6	K=51 mm	vnt.	7,98 *
10586321	AAM805	114,3×3,6	K=64 mm	vnt.	6,15
10586326	ADP222	114,3×6,3	K=64 mm	vnt.	12,98 *
10586376	AAM806	139,7×4,0	K=76 mm	vnt.	9,95
10586380	ADP223	139,7×6,3	K=76 mm	vnt.	16,29 *
10586434	AAM807	168,3×4,5	K=76 mm	vnt.	11,88
10586438	ADP224	168,3×7,1	K=76 mm	vnt.	18,36 *
10586496	AAM808	219,1×6,3	K=102 mm	vnt.	23,51
10586498	ADP225	219,1×8,0	K=102 mm	vnt.	28,80 *
10586534	ADP210	273,0×6,3	K=127 mm	vnt.	38,33
10586537	AAM809	273,0×10,0	K=127 mm	vnt.	84,39 *
10586556	ADP211	323,9×7,1	K=152 mm	vnt.	58,90
10586559	AAN877	323,9×10,0	K=152 mm	vnt.	97,00 *
10586679	ADP212	355,6×8,0	K=165 mm	vnt.	76,75
10586603	ADP213	406,4×8,8	K=178 mm	vnt.	79,98
10586650	AEF011	508,0×11,0	K=229 mm	vnt.	146,93 *
10586869	AEF012	610,0×12,5	K=267 mm	vnt.	320,00 *

Sferinė aklė S235JR, EN 10253-1, DIN 28011

NG: KEM



	CCZ048	26,9×2,6	K=14 mm	vnt.	0,72
	CCZ050	33,7×2,6	K=19 mm	vnt.	0,74
	CCZ047	42,4×2,6	K=21 mm	vnt.	0,77
	CCZ049	48,3×2,6	K=22 mm	vnt.	0,86
	AGD713	60,3×2,9	K=24 mm	vnt.	0,90
	AGD718	76,1×2,9	K=27 mm	vnt.	1,27
	AGD719	88,9×3,2	K=30 mm	vnt.	1,55

Sferinė aklė S235JR, EN 10253-1, DIN 28013

NG: KEM



	AGD722	114,3×3,6	K=51 mm	vnt.	3,56
	AGD723	139,7×4,0	K=58 mm	vnt.	5,67
	AGD724	168,3×4,5	K=65 mm	vnt.	8,04
	AGD725	219,1×6,0	K=79 mm	vnt.	15,22

Plieniniai ir lengvo metalo flanšai

Srieginis flanšas P250GH EN 1092-1/T13 B (DIN2566), juodas, sriegis pagal EN10226-1 (ex ISO 7-1)

NG: KES



Kodas	SAP kodas	Prekės aprašymas		Mato vnt.	Kaina € be PVM
10514102	AAB008	DN15×½"	PN40	vnt.	6,44 *
10514103	AAB009	DN20×¾"	PN40	vnt.	7,54 *
10514104	AAB010	DN25×1"	PN40	vnt.	8,21 *
10514105	AAB011	DN32×1¼"	PN40	vnt.	10,50 *
10514106	AAB012	DN40×1½"	PN40	vnt.	10,97 *
10514107	AAB013	DN50×2"	PN16	vnt.	12,95 *
10514108	AAB014	DN65×2½"	PN16	vnt.	15,17 *
10514109	AAB015	DN80×3"	PN16	vnt.	19,45 *
10514110	AAB016	DN100×4"	PN16	vnt.	23,12 *

Srieginis flanšas P250GH EN 1092-1/T13 B (DIN2566), cinkuotas, sriegis pagal EN10226-1 (ex ISO 7-1)

NG: KES



10514402	AEG838	DN15×½"	PN40	vnt.	6,60
10514403	AAM822	DN20×¾"	PN40	vnt.	7,80
10514404	AAB017	DN25×1"	PN40	vnt.	8,59
10514405	AAB018	DN32×1¼"	PN40	vnt.	10,90
10514406	AAB019	DN40×1½"	PN40	vnt.	11,30
10514407	AAB020	DN50×2"	PN16	vnt.	13,30
10514408	AAB021	DN65×2½"	PN16	vnt.	15,57
10514409	AAB022	DN80×3"	PN16	vnt.	19,80
10514410	AAB023	DN100×4"	PN16	vnt.	23,65

Privirinamas flanšas P245GH/ P250GH, EN 1092-1/T11 B (DIN 2631)

NG: KF0



	CHA663	DN15/21,3 PN6	vnt.	3,85
	CHA665	DN20/26,9 PN6	vnt.	4,20
	CHA662	DN25/33,7 PN6	vnt.	4,98
	CHA664	DN32/42,4 PN6	vnt.	5,60
	CHA666	DN40/48,3 PN6	vnt.	5,95
521306	AMK923	DN50/60,3 PN6	vnt.	6,74
521307	AMK924	DN65/76,1 PN6	vnt.	7,14
521308	AMK925	DN80/88,9 PN6	vnt.	9,80
521309	AMK926	DN100/114,3 PN6	vnt.	13,40
521310	AMK927	DN125/139,7 PN6	vnt.	16,65
521311	AMK928	DN150/168,3 PN6	vnt.	19,75

Privirinamas flanšas P245GH/ P250GH, EN 1092-1/T11 B (DIN 2632)

NG: KF0



10522300	AFB476	DN200/219,1 PN10	vnt.	33,83
10522301	AFB477	DN250/273,0 PN10	vnt.	50,52
10522302	AFB478	DN300/323,9 PN10	vnt.	60,72
10522303	AFB479	DN350/355,6 PN10	vnt.	78,70
10522304	AFB480	DN400/406,4 PN10	vnt.	88,98
10522306	AFB481	DN500/508,0 PN10	vnt.	183,48 *
10522307	AFB482	DN600/609,6 PN10	vnt.	244,03 *

Privirinamas flanšas P245GH/ P250GH, EN 1092-1/T11 B (DIN 2633)

NG: KF0



10524300	AFB483	DN50/60,3 PN16	vnt.	7,59
10524301	AFB484	DN65/76,1/4 PN16	vnt.	8,95
10524302	AFB485	DN65/76,1/8 PN16	vnt.	9,30
10524303	AFB486	DN80/88,9 PN16	vnt.	11,49
10524304	AFB487	DN100/114,3 PN16	vnt.	13,06
10524304V	AFF472	DN100/108,0 PN16	vnt.	13,64
10524305	AFB488	DN125/139,7 PN16	vnt.	16,29
10524306	AFB489	DN150/168,3 PN16	vnt.	21,33
10524306V	AFF471	DN150/159,0 PN16	vnt.	21,41
10524307	AFB490	DN200/219,1 PN16	vnt.	31,90
10524308	AFB491	DN250/273,0 PN16	vnt.	46,80
10524309	AFB492	DN300/323,9 PN16	vnt.	62,81
10524310	AFB493	DN350/355,6 PN16	vnt.	102,86
10524311	AFB494	DN400/406,4 PN16	vnt.	137,84
10524313	AFB495	DN500/508,0 PN16	vnt.	292,76 *
10524314	AFB496	DN600/609,6 PN16	vnt.	439,24 *

Kodas	SAP kodas	Prekės aprašymas		Mato vnt.	Kaina € be PVM

Privirinamas flanšas P245GH/ P250GH, EN 1092-1/T11 B (DIN 2634)

NG: KF0



10526300	AFB497	DN200/219,1 PN25		vnt.	55,00
10526301	AFB498	DN250/273,0 PN25		vnt.	75,00
10526302	AFB499	DN300/323,9 PN25		vnt.	96,52
10526303	AFB500	DN350/355,6 PN25		vnt.	227,49 *
10526304	AFB501	DN400/406,4 PN25		vnt.	182,90

Privirinamas flanšas P245GH/ P250GH, EN 1092-1/T11 B (DIN 2635)

NG: KF0



10528400	AFB502	DN10/17,2 PN40		vnt.	4,40 *
10528401	AFB503	DN15/21,3 PN40		vnt.	3,25
10528402	AFB504	DN20/26,9 PN40		vnt.	4,17
10528403	AFB505	DN25/33,7 PN40		vnt.	4,77
10528404	AFB506	DN32/42,4 PN40		vnt.	6,14
10528405	AFB507	DN40/48,3 PN40		vnt.	6,84
10528406	AFB508	DN50/60,3 PN40		vnt.	8,90
10528407	AFB509	DN65/76,1 PN40		vnt.	11,86
10528408	AFB510	DN80/88,9 PN40		vnt.	13,66
10528409	AFB511	DN100/114,3 PN40		vnt.	19,80
10528410	AFB512	DN125/139,7 PN40		vnt.	24,33
10528411	AFB513	DN150/168,3 PN40		vnt.	33,52
10528412	AFB514	DN200/219,1 PN40		vnt.	67,99
10528413	AFB515	DN250/273,0 PN40		vnt.	97,40
10528414	AFB516	DN300/323,9 PN40		vnt.	123,33

Privirinamas flanšas P280GH/ P355NH EN 1092-1/T11 B (smūginio tąsumo testas -40°C)

NG: LZZ



10523202L	ARI668	DN15/21,3 PN40		vnt.	7,98 *
10523203L	ARI669	DN20/26,9 PN40		vnt.	8,40 *
10523204L	ARI670	DN25/33,7 PN40		vnt.	11,30
10523205L	ARI671	DN32/42,4 PN40		vnt.	12,65
10523206L	ARI672	DN40/48,3 PN40		vnt.	13,95
10523207L	ARI673	DN50/60,3 PN40		vnt.	14,90
10523208L	ARI674	DN65/76,1 PN40		vnt.	19,20 *
10523209L	ARI675	DN80/88,9 PN40		vnt.	24,00 *
10523210L	ARI676	DN100/114,3 PN40		vnt.	33,00 *

Privirinamas flanšas P245GH/ P250GH, EN 1092-1/T11 B (DIN 2636)

NG: KF0



10530400	AFB517	DN50/60,3 PN63		vnt.	34,10 *
10530401	AFB518	DN65/76,1 PN63		vnt.	45,04 *
10530402	AFB519	DN80/88,9 PN63		vnt.	47,32 *
10530403	AFB520	DN100/114,3 PN63		vnt.	57,95 *
10530404	AFB521	DN125/139,7 PN63		vnt.	84,74 *
10530405	AFB522	DN150/168,3 PN63		vnt.	122,94 *
10530406	AFB523	DN200/219,1 PN63		vnt.	176,93 *

Privirinamas flanšas P245GH/ P250GH (C22.8), EN 1092-1/T11 B (DIN 2637)

NG: KF0



10532401	AFB524	DN15/21,3 PN100		vnt.	18,14 *
10532402	AFB525	DN20/26,9 PN100		vnt.	23,91 *
10532403	AFB526	DN25/33,7 PN100		vnt.	25,00 *
10532404	AFB527	DN32/42,4 PN100		vnt.	31,89 *
10532405	AFB528	DN40/48,3 PN100		vnt.	34,23 *
10532406	AFB529	DN50/60,3 PN100		vnt.	35,85 *

Privirinamas flanšas S235JR EN 1092-1/T01

NG: KF0



11231483V	CCP619	DN200/219,1 PN10	Tipas B		vnt.	20,30
10517213	ACP171	DN200/219,1 PN10	Tipas A		vnt.	20,40 *
11231484V	CCP621	DN250/273,0 PN10	Tipas B		vnt.	26,57
10517214	ACP172	DN250/273,0 PN10	Tipas A		vnt.	28,14 *
11231485V	CCP625	DN300/323,9 PN10	Tipas B		vnt.	27,42
10517215	ACP173	DN300/323,9 PN10	Tipas A		vnt.	31,00 *
10512116	ABO652	DN350/355,6 PN10	Tipas A		vnt.	56,00 *
10512117	ABO653	DN400/406,4 PN10	Tipas B		vnt.	66,75

EN1092-1:2007 standarto flanšų matmenų apžvalga

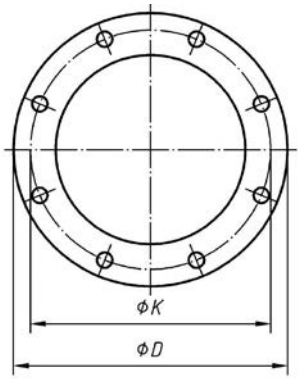

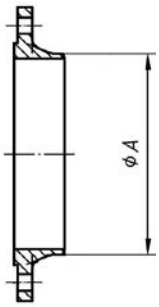

Privirinamas flanšas su kakleliu (tipas 11)

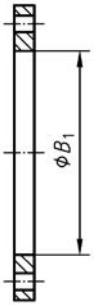

Privirinamas plokščias flanšas (tipas 01)



Laisvas flanšas (tipas 02 ir 33)

DN – sąlyginis diametras

A – privirinamo flanšo kaklelio (11 tipo) / vamzdžio išorinis diametras, mm.

B_1 – privirinamo flanšo (01, 12 ir 32 tipo) skylės diametras, mm

B_2 – laisvo flanšo (02 tipo) skylės diametras, mm

K – varžtų rato diametras, mm

D – flanšo išorės diametras, mm

N – varžtų skylių skaičius

DN	A	B1	B2	PN6			PN10			PN16			PN25			PN40			PN63			PN100		
				K	D	N	K	D	N	K	D	N	K	D	N	K	D		K	D	N	K	D	N
10	17,2	18	21	50	75	4										60	90	4			4	70	100	4
15	20,0																							
	21,3	22	25	55	80	4										65	95	4			4	75	105	4
20	26,9	27,5	31	65	90	4										75	105	4			4	90	130	4
25	33,7	34,5	38	75	100	4	kaip PN 40			kaip PN 40						85	115	4	kaip PN 100		4	100	140	4
32	38,0																							
	42,4	43,5	46	90	120	4										100	140	4			4	110	155	4
40	44,5																							
	48,3	49,5	53	100	130	4										110	150	4			4	125	170	4
50	57,0												kaip PN 40											
	60,3	61,5	65	110	140	4				125	165	4				125	165	4	135	180	4	145	195	4
65	76,1	77,5	81	130	160	4				145	185	4/8				145	185	8	160	205	8	170	220	8
80	88,9	90,5	94	150	190	4				160	200	8				160	200	8	170	215	8	180	230	8
100	108,0	109	113	170	210	4	kaip PN 16			180	220	8				190	235	8	200	250	8	210	265	8
	114,3	116	120																					
125	133,0																							
	139,7	141,5	145	200	240	8				210	250	8				220	270	8	240	295	8	250	315	8
150	159,0																							
	168,3	170,5	174	225	265	8				240	285	8				250	300	8	280	345	8	290	355	12
200	219,1	221,5	226	280	320	8	295	340	8	295	340	12	310	360	12	320	375	12	345	415	12	360	430	12
250	273,0	276,5	281	335	375	12	350	395	12	355	405	12	370	425	12	385	450	12	400	470	12	430	505	12
300	323,9	327,5	333	395	440	12	400	445	12	410	460	12	430	485	16	450	515	16	460	530	16	500	585	16
350	355,6	359,5	365	445	490	12	460	505	16	470	520	16	490	555	16	510	580	16	525	600	16	560	655	16
400	406,4	411	416	495	540	16	515	565	16	525	580	16	550	620	16	585	660	16	585	670	16			
450	457,0	462	467	550	595	16	565	615	16	585	640	16	600	670	20	610	685	20						
500	508,0	513,5	519	600	645	20	620	670	20	650	715	20	660	730	20	670	755	20						
600	610,0	616,5	622	705	755	20	725	780	20	770	840	20	770	845	20	795	890	20						
700	711,0	a	721	810	860	24	840	895	24	840	910	24	875	960	24									
800	813,0	a	824	920	975	24	950	1015	24	950	1025	24	990	1085	24									
900	914,0	a	926	1020	1075	24	1050	1115	28	1050	1125	28	1090	1185	28									
1000	1016,0	a	1028	1120	1175	28	1160	1230	28	1170	1255	28	1210	1320	28									

a – turi būti specifikuojama prieš užsakant iš gamybos

EN1092-1:2007 standarto flanšų storių apžvalga

C1 – flanšo storis, mm (Tipas 01B – plokščias privirinamas flanšas ir 02A – laisvas flanšas)
C2 – flanšo storis, mm (Tipas 11B – privirinamas flanšas su kakleliu)
C3 – flanšo storis, mm (Tipas 05 – aklinas flanšas)
N – flanšo varžtų skylių skaičius

DN	PN6				PN10				PN16				PN25				PN40			
	C1	C2	C3	N	C1	C2	C3	N	C1	C2	C3	N	C1	C2	C3	N	C1	C2	C3	N
10	12	12	12	4	14	14	16	4	14	14	16	4	14	16	16	4	14	16	16	4
15	12	12	12	4	14	14	16	4	14	14	16	4	14	16	16	4	14	16	16	4
20	14	14	14	4	16	16	18	4	16	16	18	4	16	18	18	4	16	18	18	4
25	14	14	14	4	16	16	18	4	16	16	18	4	16	18	18	4	16	18	18	4
32	16	14	14	4	18	16	18	4	18	16	18	4	18	18	18	4	18	18	18	4
40	16	14	14	4	18	16	18	4	18	16	18	4	18	18	18	4	18	18	18	4
50	16	14	14	4	20	18	18	4	20	18	18	4	20	20	20	4	20	20	20	4
65	16	14	14	4	20	18	18	4/8	20	18	18	4/8	22	22	22	8	22	22	22	8
80	18	16	16	4	20	20	20	8	20	20	20	8	24	24	24	8	24	24	24	8
100	18	16	16	4	22	20	20	8	22	20	20	8	26	24	24	8	26	24	24	8
125	20	18	18	8	22	22	22	8	22	22	22	8	28	26	26	8	28	26	26	8
150	20	18	18	8	24	22	22	8	24	22	22	8	30	28	28	8	30	28	28	8
200	22	20	20	8	24	24	24	8	26	24	24	12	32	30	30	12	36	34	36	12
250	24	22	22	12	26	26	26	12	29	26	26	12	35	32	32	12	42	38	38	12
300	24	22	22	12	26	26	26	12	32	28	28	12	38	34	34	16	52	42	42	16
350	26	22	22	12	30	26	26	16	35	30	30	16	42	38	38	16	58	46	46	16
400	28	22	22	16	32	26	26	16	38	32	32	16	48	40	40	16	65	50	50	16
450	30	22	24	16	36	28	28	20	42	34	40	20	54	46	50	20	b	57	57	20
500	30	24	24	20	38	28	28	20	46	36	44	20	58	48	51	20	b	57	57	20
600	32	30	30	20	42	30	34	20	55	40	54	20	68	48	66	20	b	72	72	20
700	40	30	40	24	50	35	38	24	63	40	58	24	85	50	b	24				
800	44	30	44	24	56	38	48	24	74	41	62	24	95	53	b	24				
900	48	34	48	24	62	38	50	28	82	48	64	28	b	57	b	28				
1000	52	38	52	28	70	44	54	28	90	59	68	28	b	63	b	28				

b – matmuo nurodomas užsakymo metu

Cinkuotų varžtų parinkimas, priklausomai nuo flanšo tipo ir slėgio klasės

Nurodytas vienai flanšinei jungčiai reikiamas varžtų, poveržlių, veržlių kiekis ir jų SAP kodai (skliausteliuose nurodytas kiekis), jungiant du vienodo tipo flanšus ir naudojant 3 mm tarpinę



DN	PN6		PN10		PN16		PN25		PN40		DN
	Tipas 01	Tipas 11/13	Tipas 01*	Tipas 11/13	Tipas 01	Tipas 11/13	Tipas 01	Tipas 11/13	Tipas 01	Tipas 11/13	
10	M10×45	M10×45	kaip PN40	kaip PN40	kaip PN40	kaip PN40	kaip PN40	kaip PN40	**M12×50 (4)** ARG267 ARG271 ARG278	**M12×60 (4)** ATP356 ARG271 ARG278	**10**
15	M10×45	M10×45							**M12×50 (4)** ARG267 ARG271 ARG278	**M12×60 (4)** ATP356 ARG271 ARG278	**15**
20	M10×45	M10×45							**M12×60 (4)** ATP356 ARG271 ARG278	**M12×60 (4)** ATP356 ARG271 ARG278	**20**
25	M10×45	M10×45							**M12×60 (4)** ATP356 ARG271 ARG278	**M12×60 (4)** ATP356 ARG271 ARG278	**25**
32	**M12×60 (4)** ATP356 ARG271 ARG278	**M12×50 (4)** ARG267 ARG271 ARG278							**M16×65 (4)** AMC384 AFE026 AFE021	**M16×65 (4)** AMC384 AFE026 AFE021	**32**
40	**M12×60 (4)** ATP356 ARG271 ARG278	**M12×50 (4)** ARG267 ARG271 ARG278							**M16×65 (4)** AMC384 AFE026 AFE021	**M16×65 (4)** AMC384 AFE026 AFE021	**40**
50	**M12×60 (4)** ATP356 ARG271 ARG278	**M12×50 (4)** ARG267 ARG271 ARG278	kaip PN16	kaip PN16	**M16×65 (4)** AMC384 AFE026 AFE021	**M16×65 (4)** AMC384 AFE026 AFE021			**M16×65 (4)** AMC384 AFE026 AFE021	**M16×65 (4)** AMC384 AFE026 AFE021	**50**
65	**M12×60 (4)** ATP356 ARG271 ARG278	**M12×50 (4)** ARG267 ARG271 ARG278			**M16×65 (4)** AMC384 AFE026 AFE021	**M16×65 (4)** AMC384 AFE026 AFE021			**M16×75 (8)** CFR147 AFE026 AFE021	**M16×75 (8)** CFR147 AFE026 AFE021	**65**
80	**M16×65 (4)** AMC384 AFE026 AFE021	**M16×65 (4)** AMC384 AFE026 AFE021			**M16×65 (8)** AMC384 AFE026 AFE021	M16×65 (8) AMC384 AFE026 AFE021			M16×75 (8) CFR147 AFE026 AFE021	**M16×75 (8)** CFR147 AFE026 AFE021	**80**
100	**M16×65 (4)** AMC384 AFE026 AFE021	**M16×65 (4)** AMC384 AFE026 AFE021			**M16×75 (8)** CFR147 AFE026 AFE021	**M16×65 (8)** AMC384 AFE026 AFE021			M20×90 (8) AJK595 AFG520 AFG523	**M20×80 (8)** AMH060 AFG520 AFG523	**100**
125	**M16×75 (8)** CFR147 AFE026 AFE021	**M16×65 (8)** AMC384 AFE026 AFE021			**M16×75 (8)** CFR147 AFE026 AFE021	**M16×75 (8)** CFR147 AFE026 AFE021			M24×100 (8) AMH075 AFG519 AFG522	**M24×100 (8)** AMH075 AFG519 AFG522	**125**
150	**M16×75 (8)** CFR147 AFE026 AFE021	**M16×65 (8)** AMC384 AFE026 AFE021			**M20×80 (8)** AMH060 AFG520 AFG523	**M20×80 (8)** AMH060 AFG520 AFG523			M24×100 (8) AMH075 AFG519 AFG522	**M24×100 (8)** AMH075 AFG519 AFG522	**150**
200	**M16×75 (8)** CFR147 AFE026 AFE021	**M16×75 (8)** CFR147 AFE026 AFE021	**M20×80 (8)** AMH060 AFG520 AFG523	**M20×80 (8)** AMH060 AFG520 AFG523	**M20×90 (12)** AJK595 AFG520 AFG523	**M20×80 (12)** AMH060 AFG520 AFG523	M24×100 (12) AMH075 AFG519 AFG522	M24×100 (12) AMH075 AFG519 AFG522	M27×110	M27×110	**200**
250	**M16×75 (12)** CFR147 AFE026 AFE021	**M16×75 (12)** CFR147 AFE026 AFE021	**M20×90 (12)** AJK595 AFG520 AFG523	**M20×90 (12)** AJK595 AFG520 AFG523	**M24×100 (12)** AMH075 AFG519 AFG522	**M24×100 (12)** AMH075 AFG519 AFG522	M27×110	M27×110	M30×130	M30×120	**250**
300	**M20×80 (12)** AMH060 AFG520 AFG523	**M20×80 (12)** AMH060 AFG520 AFG523	**M20×90 (12)** AJK595 AFG520 AFG523	**M20×90 (12)** AJK595 AFG520 AFG523	**M24×100 (12)** AMH075 AFG519 AFG522	**M24×100 (12)** AMH075 AFG519 AFG522	M27×120	M27×110	M30×150	M30×130	**300**

* tinka ir flanšinei jungčiai naudojant aliuminio liejinio laisvus flanšus PN10 ir nerūdijančio plieno presuotus žiedus

Karštai cinkuotų varžtų parinkimas, priklausomai nuo flanšo tipo ir slėgio klasės

Nurodytas vienai flanšinei jungčiai reikiamas varžtų, poveržlių, veržlių kiekis ir jų SAP kodai (skliausteliuose nurodytas kiekis), jungiant du vienodo tipo flanšus ir naudojant 3 mm tarpinę



DN	PN6		PN10		PN16		PN25		PN40		DN
	Tipas 01	Tipas 11/13	Tipas 01*	Tipas 11/13	Tipas 01	Tipas 11/13	Tipas 01	Tipas 11/13	Tipas 01	Tipas 11/13	
10	M10×45	M10×45	kaip PN40	kaip PN40	kaip PN40	kaip PN40	kaip PN40	kaip PN40	**M12×50 (4)** CFR146 CFR133 CFR119	**M12×60 (4)** CFR143 CFR133 CFR119	10
15	M10×45	M10×45							**M12×50 (4)** CFR146 CFR133 CFR119	**M12×60 (4)** CFR143 CFR133 CFR119	15
20	M10×45	M10×45							**M12×60 (4)** CFR143 CFR133 CFR119	**M12×60 (4)** CFR143 CFR133 CFR119	20
25	M10×45	M10×45							**M12×60 (4)** CFR143 CFR133 CFR119	**M12×60 (4)** CFR143 CFR133 CFR119	25
32	**M12×60 (4)** CFR143 CFR133 CFR119	**M12×50 (4)** CFR146 CFR133 CFR119							**M16×65 (4)** CFR148 ACR103 AAD158	**M16×65 (4)** CFR148 ACR103 AAD158	32
40	**M12×60 (4)** CFR143 CFR133 CFR119	**M12×50 (4)** CFR146 CFR133 CFR119							**M16×65 (4)** CFR148 ACR103 AAD158	**M16×65 (4)** CFR148 ACR103 AAD158	40
50	**M12×60 (4)** CFR143 CFR133 CFR119	**M12×50 (4)** CFR146 CFR133 CFR119	kaip PN16	kaip PN16	**M16×65 (4)** CFR148 ACR103 AAD158	**M16×65 (4)** CFR148 ACR103 AAD158			**M16×65 (4)** CFR148 ACR103 AAD158	**M16×65 (4)** CFR148 ACR103 AAD158	50
65	**M12×60 (4)** CFR143 CFR133 CFR119	**M12×50 (4)** CFR146 CFR133 CFR119			**M16×65 (4)** CFR148 ACR103 AAD158	**M16×65 (4)** CFR148 ACR103 AAD158			**M16×75 (8)** ABS285 ACR103 AAD158	**M16×75 (8)** ABS285 ACR103 AAD158	65
80	**M16×65 (4)** CFR148 ACR103 AAD158	**M16×65 (4)** CFR148 ACR103 AAD158			**M16×65 (8)** CFR148 ACR103 AAD158	**M16×65 (8)** CFR148 ACR103 AAD158			**M16×75 (8)** ABS285 ACR103 AAD158	**M16×75 (8)** ABS285 ACR103 AAD158	80
100	**M16×65 (4)** CFR148 ACR103 AAD158	**M16×65 (4)** CFR148 ACR103 AAD158			**M16×75 (8)** ABS285 ACR103 AAD158	**M16×65 (8)** CFR148 ACR103 AAD158			**M20×90 (8)** CFR141 ACR104 ACR109	**M20×80 (8)** CFR142 ACR104 ACR109	100
125	**M16×75 (8)** ABS285 ACR103 AAD158	**M16×65 (8)** CFR148 ACR103 AAD158			**M16×75 (8)** ABS285 ACR103 AAD158	**M16×75 (8)** ABS285 ACR103 AAD158			**M24×100 (8)** CFR150 ACR105 AAD159	**M24×100 (8)** CFR150 ACR105 AAD159	125
150	**M16×75 (8)** ABS285 ACR103 AAD158	**M16×65 (8)** CFR148 ACR103 AAD158			**M20×80 (8)** CFR142 ACR104 ACR109	**M20×80 (8)** CFR142 ACR104 ACR109			**M24×100 (8)** CFR150 ACR105 AAD159	**M24×100 (8)** CFR150 ACR105 AAD159	150
200	**M16×75 (8)** ABS285 ACR103 AAD158	**M16×75 (8)** ABS285 ACR103 AAD158	**M20×80 (8)** CFR142 ACR104 ACR109	**M20×80 (8)** CFR142 ACR104 ACR109	**M20×90 (12)** CFR141 ACR104 ACR109	**M20×80 (12)** CFR142 ACR104 ACR109	**M24×100 (12)** CFR150 ACR105 AAD159	**M24×100 (12)** CFR150 ACR105 AAD159	M27×110	M27×110	200
250	**M16×75 (12)** ABS285 ACR103 AAD158	**M16×75 (12)** ABS285 ACR103 AAD158	**M20×90 (12)** CFR141 ACR104 ACR109	**M20×90 (12)** CFR141 ACR104 ACR109	**M24×100 (12)** CFR150 ACR105 AAD159	**M24×100 (12)** CFR150 ACR105 AAD159	M27×110	M27×110	M30×130	M30×120	250
300	**M20×80 (12)** CFR142 ACR104 ACR109	**M20×80 (12)** CFR142 ACR104 ACR109	**M20×90 (12)** CFR141 ACR104 ACR109	**M20×90 (12)** CFR141 ACR104 ACR109	**M24×100 (12)** CFR150 ACR105 AAD159	**M24×100 (12)** CFR150 ACR105 AAD159	M27×120	M27×110	M30×150	M30×130	300

* tinka ir flanšinei, jungčiai naudojant aliuminio liejinio laisvus flanšus PN10 ir nerūdijančio plieno presuotus žiedus

Kodas	SAP kodas	Prekės aprašymas		Mato vnt.	Kaina € be PVM
10517218	ANX227	DN450/457,0 PN10	Tipas A	vnt.	94,14 *
10512118	ABO654	DN500/508,0 PN10	Tipas B	vnt.	91,84
10517220	AEI570	DN600/609,6 PN10	Tipas A	vnt.	153,69 *
10517221	AEI571	DN700/711,0 PN10	Tipas A	vnt.	232,21 *
10517222	AEI572	DN800/813,0 PN10	Tipas A	vnt.	327,30 *
10517223	AEK660	DN900/914,0 PN10	Tipas A	vnt.	404,93 *
10517224	AEI573	DN1000/1016 PN10	Tipas A	vnt.	437,59 *

Privirinamas flanšas S235JR EN 1092-1/T01

NG: KF0



11231211V	ATM616	DN50/57,0 PN16	Tipas B	vnt.	5,65
11231476V	CCP611	DN50/60,3 PN16	Tipas B	vnt.	5,60
10519207	ACP177	DN50/60,3 PN16	Tipas A	vnt.	5,69
11231477V	CCP612	DN65/76,1/4 PN16	Tipas B	vnt.	7,41
10519225	ALO618	DN65/76,1/8 PN16	Tipas B	vnt.	7,49
10519208	AJJ854	DN65/76,1/4 PN16	Tipas A	vnt.	7,24
11231478V	CCP614	DN80/88,9 PN16	Tipas B	vnt.	8,08
10519209	AJJ855	DN80/88,9 PN16	Tipas A	vnt.	7,55
11231212V	ATM617	DN100/108,0 PN16	Tipas B	vnt.	10,50
11231479V	CCP613	DN100/114,3 PN16	Tipas B	vnt.	9,95
10519210	AJJ856	DN100/114,3 PN16	Tipas A	vnt.	10,14
11231213V	ATM618	DN125/133,0 PN16	Tipas B	vnt.	12,35
11231480V	CCP615	DN125/139,7 PN16	Tipas B	vnt.	12,10
10519211	AJJ857	DN125/139,7 PN16	Tipas A	vnt.	12,94
11231214V	ATM619	DN150/159,0 PN16	Tipas B	vnt.	16,43
11231481V	CCP617	DN150/168,3 PN16	Tipas B	vnt.	15,92
10519212	ACP178	DN150/168,3 PN16	Tipas A	vnt.	16,56
11231482V	CCP620	DN200/219,1 PN16	Tipas B	vnt.	21,43
10519213	ACP179	DN200/219,1 PN16	Tipas A	vnt.	21,56
10519214	ACP180	DN250/273,0 PN16	Tipas A	vnt.	38,23 *
10519215	ACP181	DN300/323,9 PN16	Tipas A	vnt.	50,74 *

Privirinamas flanšas S235JR EN 1092-1/T01

NG: KF0



11231471V	CCP616	DN15/21,3 PN40	Tipas B	vnt.	1,60
	AJJ860	DN15/21,3 PN40	Tipas A	vnt.	1,76
11231472V	CCP618	DN20/26,9 PN40	Tipas B	vnt.	2,19
	AJJ861	DN20/26,9 PN40	Tipas A	vnt.	2,35
11231473V	CCP622	DN25/33,7 PN40	Tipas B	vnt.	2,59
	AJJ862	DN25/33,7 PN40	Tipas A	vnt.	2,73
11231474V	CCP624	DN32/42,4 PN40	Tipas B	vnt.	4,21
	AJJ863	DN32/42,4 PN40	Tipas A	vnt.	4,35
11231475V	CCP623	DN40/48,3 PN40	Tipas B	vnt.	4,51
	AJJ864	DN40/48,3 PN40	Tipas A	vnt.	4,75

Privirinamas flanšas P245GH/P265GH* EN 1092-1/T01B

* Dėl atitikimo konkrečiai plieno markei teirautis atskirai.

NG: KF0



	CHB233	DN15/21,3 PN40		vnt.	2,10
	CHB238	DN20/26,9 PN40		vnt.	2,75
	CHB240	DN25/33,7 PN40		vnt.	3,20
	CHB237	DN32/42,4 PN40		vnt.	5,00
	CHB230	DN40/48,3 PN40		vnt.	5,75
	CHB228	DN50/60,3 PN16		vnt.	7,50
	CHB229	DN65/76,1/4 PN16		vnt.	9,00
	CHB232	DN80/88,9 PN16		vnt.	9,90
	CHB231	DN100/114,3 PN16		vnt.	12,40
	CHB235	DN125/139,7 PN16		vnt.	14,95
	CHB236	DN150/168,3 PN16		vnt.	19,70
	CHB234	DN200/219,1 PN10		vnt.	24,50
	CHB239	DN200/219,1 PN16		vnt.	26,00

Aklinas flanšas S235JR EN 1092-1/T05B

NG: KF0



11231215V	ATM620	DN15 PN40		vnt.	2,51
11231216V	ATM621	DN20 PN40		vnt.	3,34
11231217V	ATM622	DN25 PN40		vnt.	3,86
11231218V	ATM623	DN32 PN40		vnt.	5,55
11231219V	ATM624	DN40 PN40		vnt.	6,25

Kodas	SAP kodas	Prekės aprašymas	Mato vnt.	Kaina € be PVM

Aklinas flanšas S235JR EN 1092-1/T05B

NG: KF0



11231220V	ATM625	DN50 PN16	vnt.	6,70
11231221V	ATM626	DN65/8 PN16	vnt.	8,56
11231222V	ATM627	DN80 PN16	vnt.	10,70
11231223V	ATM628	DN100 PN16	vnt.	12,90
11231224V	ATM629	DN125 PN16	vnt.	18,80
11231225V	ATM630	DN150 PN16	vnt.	22,40

Aklinas flanšas P265GH EN 1092-1/T05B (DIN 2527)

NG: KF0



10503513	ALM412	DN200 PN10	vnt.	45,90
10503514	*ALM413*	DN250 PN10	vnt.	65,45
10503515	*ALM414*	DN300 PN10	vnt.	83,90
10503516	ALM415	DN350 PN10 P250/265GH Tipas A	vnt.	137,52 *
10503517	ALM416	DN400 PN10 P250/265GH Tipas A	vnt.	147,08 *
10503519	ALM418	DN500 PN10 P250/265GH Tipas A	vnt.	333,93 *
10503520	ALM419	DN600 PN10 P250/265GH Tipas A	vnt.	555,48 *

Aklinas flanšas P265GH EN 1092-1/T05B (DIN 2527)

NG: KF0



10505520	ALM438	DN50 PN16	vnt.	10,40
10505521	ALM439	DN65/4 PN16	vnt.	12,90
10505522	ALM440	DN65/8 PN16 P250/265GH Tipas A	vnt.	12,95 *
10505523	ALM441	DN80 PN16	vnt.	13,75
10505524	ALM442	DN100 PN16	vnt.	16,40
10505525	ALM443	DN125 PN16	vnt.	22,05
10505526	ALM444	DN150 PN16	vnt.	29,50
10505527	ALM445	DN200 PN16	vnt.	41,10
10505528	*ALM446*	DN250 PN16	vnt.	68,90
10505529	*ALM447*	DN300 PN16	vnt.	102,90
10505530	ALM448	DN350 PN16 P250/265GH Tipas A	vnt.	147,70 *
10505531	ALM449	DN400 PN16 P250/265GH Tipas A	vnt.	244,82 *

Aklinas flanšas P250GH/ P265GH EN 1092-1/T05A (DIN 2527)

NG: KF0



10507508	ALM478	DN200 PN25	vnt.	88,87 *
10507509	ALM479	DN250 PN25	vnt.	119,89 *
10507510	ALM480	DN300 PN25	vnt.	175,38 *

Aklinas flanšas P265GH EN 1092-1/T05B (DIN 2527)

NG: KF0



10509720	ALM494	DN10 PN40 P250/265GH Tipas A	vnt.	6,40 *
10509721	ALM495	DN15 PN40	vnt.	4,58
10509722	ALM496	DN20 PN40	vnt.	5,20
10509723	ALM497	DN25 PN40	vnt.	5,50
10509724	ALM498	DN32 PN40	vnt.	6,10
10509725	ALM499	DN40 PN40	vnt.	6,68
10509726	ALM500	DN50 PN40	vnt.	10,27
10509727	ALM501	DN65 PN40	vnt.	12,31
10509728	ALM502	DN80 PN40	vnt.	14,31
10509729	ALM503	DN100 PN40	vnt.	22,50
10509730	ALM504	DN125 PN40	vnt.	30,59
10509731	ALM505	DN150 PN40	vnt.	42,47
10509732	ALM506	DN200 PN40	vnt.	79,35

Aklinas flanšas karštai cinkuotas P250GH/ P265GH EN 1092-1/T05A (DIN 2527)

NG: KF0



10503539	ALM425	DN200 PN10	vnt.	86,54 *
10503540	ALM426	DN250 PN10	vnt.	121,08 *
10503541	ALM427	DN300 PN10	vnt.	165,95 *
10503542	ALM428	DN350 PN10	vnt.	206,30 *
10503543	ALM429	DN400 PN10	vnt.	306,12 *
10503545	ALM431	DN500 PN10	vnt.	526,23 *
10503546	ALM432	DN600 PN10	vnt.	809,54 *

Kodas	SAP kodas	Prekės aprašymas	Mato vnt.	Kaina € be PVM

Aklinas flanšas karštai cinkuotas P250GH/ P265GH EN 1092-1/T05A (DIN 2527)

NG: KF0



10505560	ALM458	DN50 PN16	vnt.	13,51 *
10505561	ALM459	DN65/4 PN16	vnt.	18,31 *
10505562	ALM460	DN65/8 PN16	vnt.	18,31 *
10505563	ALM461	DN80 PN16	vnt.	21,37 *
10505564	ALM462	DN100 PN16	vnt.	27,91 *
10505565	ALM463	DN125 PN16	vnt.	38,31 *
10505566	ALM464	DN150 PN16	vnt.	51,45 *
10505567	ALM465	DN200 PN16	vnt.	71,98 *
10505568	ALM466	DN250 PN16	vnt.	131,44 *
10505569	ALM467	DN300 PN16	vnt.	159,11 *
10505570	ALM468	DN350 PN16	vnt.	235,99 *
10505571	ALM469	DN400 PN16	vnt.	343,19 *

Aklinas flanšas karštai cinkuotas P250GH/ P265GH EN 1092-1/T05A (DIN 2527)

NG: KF0



10509761	ALM515	DN15 PN40	vnt.	6,78 *
10509762	ALM516	DN20 PN40	vnt.	8,09 *
10509763	ALM517	DN25 PN40	vnt.	9,32 *
10509764	ALM518	DN32 PN40	vnt.	11,86 *
10509765	ALM519	DN40 PN40	vnt.	13,78 *
10509766	ALM520	DN50 PN40	vnt.	16,49 *
10509767	ALM521	DN65 PN40	vnt.	20,77 *
10509768	ALM522	DN80 PN40	vnt.	25,71 *
10509769	ALM523	DN100 PN40	vnt.	37,66 *
10509770	ALM524	DN125 PN40	vnt.	52,67 *
10509771	ALM525	DN150 PN40	vnt.	68,93 *
10509772	ALM526	DN200 PN40	vnt.	142,73 *

Laisvas flanšas karštai cinkuotas S235JRG (St 37.2), EN 1092-1/T02 (DIN 2642)

NG: KF0



10543213	AJG687	DN200/219,1 PN10	vnt.	28,19
10543214	AJG688	DN250/273,0 PN10	vnt.	37,75
10543215	AJG689	DN300/323,9 PN10	vnt.	44,35
10543216	AJG690	DN350/355,6 PN10	vnt.	71,23 *
10543217	AJG691	DN400/406,4 PN10	vnt.	91,44 *
10543219	AJG676	DN500/508,0 PN10	vnt.	126,90 *
10543220	AJG726	DN600/610,0 PN10	vnt.	184,71 *
10543221	AJG727	DN700/711,0 PN10	vnt.	286,02 *
10543222	AJG728	DN800/813,0 PN10	vnt.	397,23 *

Laisvas flanšas karštai cinkuotas S235JRG (St 37.2), EN 1092-1/T02 (DIN 2642)

NG: KF0



10545219	AJG729	DN50/60,3 PN16	vnt.	8,63
10545220	AJG730	DN65/76,1/4 PN16	vnt.	10,09
10545221	AJG731	DN65/76,1/8 PN16	vnt.	11,72 *
10545222	AJG732	DN80/88,9 PN16	vnt.	11,30
10545223	AJG733	DN100/114,3 PN16	vnt.	13,15
10545224	AJG734	DN125/139,7 PN16	vnt.	18,11
10545225	AJG735	DN150/168,3 PN16	vnt.	23,05
10545226	AJG736	DN200/219,1 PN16	vnt.	31,63
10545227	AJG737	DN250/273,0 PN16	vnt.	53,01 *
10545228	AJG738	DN300/323,9 PN16	vnt.	100,15 *

Laisvas flanšas karštai cinkuotas S235JRG (St 37.2), EN 1092-1/T02 (DIN 2642)

NG: KF0



10549217	AJG739	DN10/17,2 PN40	vnt.	3,28 *
10549218	AJG740	DN15/21,3 PN40	vnt.	3,36
10549219	AJG741	DN20/26,9 PN40	vnt.	3,75
10549220	AJG742	DN25/33,7 PN40	vnt.	3,91
10549221	AJG743	DN32/42,4 PN40	vnt.	7,06
10549222	AJG744	DN40/48,3 PN40	vnt.	7,48
10549223	AJG745	DN50/60,3 PN40	vnt.	9,34 *
10549224	AJG746	DN65/76,1 PN40	vnt.	15,50 *
10549225	AJG747	DN80/88,9 PN40	vnt.	20,04 *
10549226	AJG748	DN100/114,3 PN40	vnt.	28,04 *
10549227	AJG749	DN125/139,7 PN40	vnt.	37,98 *
10549228	AJG750	DN150/168,3 PN40	vnt.	46,12 *

Kodas	SAP kodas	Prekės aprašymas	Mato vnt.	Kaina € be PVM

Laisvas flanšas karštai cinkuotas P265GH/ P280GH EN 1092-1/T02

NG: KF0



10543213	AML118	DN200/219,1 PN10	vnt.	36,94 *
10543214	AML119	DN250/273,0 PN10	vnt.	48,10 *
10543215	AML120	DN300/323,9 PN10	vnt.	54,83 *
10543216	AML121	DN350/355,6 PN10	vnt.	88,83 *
10543217	AML122	DN400/406,4 PN10	vnt.	112,72 *
10543219	AML123	DN500/508,0 PN10	vnt.	164,46 *
10543220	AML124	DN600/610,0 PN10	vnt.	226,35 *

Laisvas flanšas karštai cinkuotas P265GH/ P280GH EN 1092-1/T02

NG: KF0



10545221	AML129	DN65/76,1/8 PN16	vnt.	12,93 *
10545222	AML130	DN80/88,9 PN16	vnt.	13,70 *
10545223	AML131	DN100/114,3 PN16	vnt.	16,61 *
10545224	AML132	DN125/139,7 PN16	vnt.	22,61 *
10545225	AML133	DN150/168,3 PN16	vnt.	26,48 *
10545226	AML134	DN200/219,1 PN16	vnt.	39,01 *
10545227	AML135	DN250/273,0 PN16	vnt.	56,30 *
10545228	AML136	DN300/323,9 PN16	vnt.	75,55 *

Laisvas flanšas karštai cinkuotas P265GH/ P280GH EN 1092-1/T02

NG: KF0



10549217	AML140	DN10/17,2 PN40	vnt.	2,57 *
10549218	AML141	DN15/21,3 PN40	vnt.	3,83 *
10549219	AML142	DN20/26,9 PN40	vnt.	4,08 *
10549220	AML143	DN25/33,7 PN40	vnt.	4,52 *
10549221	AML144	DN32/42,4 PN40	vnt.	8,16 *
10549222	AML145	DN40/48,3 PN40	vnt.	8,35 *
10549223	AML146	DN50/60,3 PN40	vnt.	10,45 *
10549224	AML147	DN65/76,1 PN40	vnt.	14,65 *
10549225	AML148	DN80/88,9 PN40	vnt.	18,83 *
10549226	AML149	DN100/114,3 PN40	vnt.	25,71 *
10549227	AML150	DN125/139,7 PN40	vnt.	34,60 *
10549228	AML151	DN150/168,3 PN40	vnt.	42,02 *

Aliuminio liejinio laisvas flanšas EN 1706 AC-47000-K-F (AlSi12Cu) (DIN 2642)

NG: KF4



	CHD852	DN50/54,0 PN10	vnt.	5,08
	CHD851	DN80/84,0 PN10	vnt.	7,95
	CHD868	DN100/104,0 PN10	vnt.	8,64
	CHD867	DN125/129,0 PN10	vnt.	10,57
	CHD865	DN150/154,0 PN10	vnt.	12,14
	CHD863	DN200/204,0 PN10	vnt.	18,48

Aliuminio liejinio laisvas flanšas EN 1706 AC-47000-K-F (AlSi12Cu) (DIN 2642)

NG: KF4



10543802	AAC695	DN15/21,3 PN10	vnt.	2,07
10543803	AAC696	DN20/26,9 PN10	vnt.	2,20
10543804	AAC697	DN25/33,7 PN10	vnt.	2,54
10543805	AAC698	DN32/42,4 PN10	vnt.	3,63
10543806	AAC699	DN40/48,3 PN10	vnt.	3,78
10543807	AAC700	DN50/60,3 PN10	vnt.	4,45
10543808	AAC701	DN65/76,1 PN10	vnt.	5,66
10543809	AAC702	DN80/88,9 PN10	vnt.	6,40
10543810	AAC703	DN100/114,3 PN10	vnt.	6,60
10543811	AAC704	DN125/139,7 PN10	vnt.	9,40
10543812	AAC705	DN150/168,3 PN10	vnt.	10,50
10543813	AAC706	DN200/219,1 PN10	vnt.	16,30
10543814	AAC707	DN250/273,0 PN10	vnt.	20,60
10543815	AAC708	DN300/323,9 PN10	vnt.	23,70
10543816	AAC709	DN350/355,6 PN10	vnt.	36,90
10543817	ADP231	DN400/406,4 PN10	vnt.	47,60
10543818	ADP232	DN500/508,0 PN10	vnt.	125,00 *

Kodas	SAP kodas	Prekės aprašymas	Mato vnt.	Kaina € be PVM

Aliuminio liejinio laisvas flanšas EN 1706 AC-47000-K-F (AlSi12Cu) (DIN 2642)

NG: KF4



	CFY372	DN200/219,1 PN16	vnt.	25,88
	CFY374	DN250/273,0 PN16	vnt.	35,05
	CFY373	DN300/323,9 PN16	vnt.	37,99

Nerūdijančio plieno vamzdžiai ir jungtys

Nerūdijančio plieno flanšai

Privirinamas flanšas EN 1.4301/AISI 304L, EN 1092-1/1 A (DIN 2576)

NG: KF8



10520701	ANT893	DN15/21,3 PN40	vnt.	6,70
10520702	ANT894	DN20/26,9 PN40	vnt.	8,90
10520703	ANT895	DN25/33,7 PN40	vnt.	9,79
10520704	ANT896	DN32/42,4 PN40	vnt.	15,44
10520705	ANT897	DN40/48,3 PN40	vnt.	16,78
10519600	ANT885	DN50/60,3 PN16	vnt.	19,68
10519602	ANT887	DN65/76,1 1/8 PN16	vnt.	25,21
10519603	ANT888	DN80/88,9 PN16	vnt.	25,75
10519604	ANT889	DN100/114,3 PN16	vnt.	31,28
10519605	ANT890	DN125/139,7 PN16	vnt.	42,22
10519606	ANT891	DN150/168,3 PN16	vnt.	52,80
10519607	ANT892	DN200/219,1 PN16	vnt.	76,12
10517600	ANT882	DN200/219,1 PN10	vnt.	67,91
10517601	ANT883	DN250/273 PN10	vnt.	92,58
10517602	ANT884	DN300/323,9 PN10	vnt.	106,84

Privirinamas flanšas EN 1.4404/AISI 316L, EN 1092-1/1 A (DIN 2576)

NG: KF8



10520718	AFA440	DN15/21,3 PN40	vnt.	8,70
10520719	AFA441	DN20/26,9 PN40	vnt.	11,60
10520720	AFA442	DN25/33,7 PN40	vnt.	13,00
10520721	AFA443	DN32/42,4 PN40	vnt.	20,66
10520722	AFA444	DN40/48,3 PN40	vnt.	22,24
10520723	AMQ290	DN50/60,3 PN40	vnt.	29,71 *
10519619	AFA433	DN50/60,3 PN16	vnt.	26,00
10519620	AFA434	DN65/76,1/4 PN16	vnt.	30,40
10519621	AFA435	DN65/76,1/8 PN16	vnt.	32,44
10519622	AFA436	DN80/88,9 PN16	vnt.	34,29
10519623	AFA437	DN100/114,3 PN16	vnt.	41,51
10519624	AFA438	DN125/139,7 PN16	vnt.	54,94
10519625	AFA439	DN150/168,3 PN16	vnt.	70,82
10520705T	ATN756	DN200/219,1 PN16	vnt.	103,58
10546326	AFA430	DN200/219,1 PN10	vnt.	89,82
10573027	*AFA431*	DN250/273 PN10	vnt.	123,98
10517615	*AFA432*	DN300/323,9 PN10	vnt.	143,78
	CAG402	DN350/355,6 PN10	vnt.	227,52 *
	CAG401	DN400/406,4 PN10	vnt.	302,50 *
	CAG399	DN500/508,0 PN10	vnt.	459,66 *
	CAG404	DN600/609,6 PN10	vnt.	697,93 *

Privirinamas flanšas EN 1.4404/AISI 316L, EN 1092-1/1 A (DIN 2576)

NG: KF8



	CHD861	DN50/54 PN16	vnt.	31,39
	CHD859	DN65/70 PN16	vnt.	35,48
	CHD857	DN80/84-85 PN16	vnt.	39,48
	CHD855	DN100/104 PN16	vnt.	49,12
	CHD853	DN125/129 PN16	vnt.	62,11

Nerūdijančio plieno A4/ AISI 316 varžtų parinkimas, priklausomai nuo flanšo tipo ir slėgio klasės

Nurodytas vienai flanšinei jungčiai reikiamas varžtų, poveržlių, veržlių kiekis ir jų SAP kodai (skliausteliuose nurodytas kiekis), jungiant du vienodo tipo flanšus ir naudojant 3 mm tarpinę



DN	PN6		PN10		PN16		PN25		PN40		DN
	Tipas 01	Tipas 11/13	Tipas 01 *	Tipas 11/13	Tipas 01	Tipas 11/13	Tipas 01	Tipas 11/13	Tipas 01	Tipas 11/13	
10	M10×45	M10×45	kaip PN40	kaip PN40	kaip PN40	kaip PN40	kaip PN40	kaip PN40	**M12×50 (4)** CFR144 CFR136 CFR130	**M12×60 (4)** CFR145 CFR136 CFR130	10
15	M10×45	M10×45							**M12×50 (4)** CFR144 CFR136 CFR130	**M12×60 (4)** CFR145 CFR136 CFR130	15
20	M10×45	M10×45							**M12×60 (4)** CFR145 CFR136 CFR130	**M12×60 (4)** CFR145 CFR136 CFR130	20
25	M10×45	M10×45							**M12×60 (4)** CFR145 CFR136 CFR130	**M12×60 (4)** CFR145 CFR136 CFR130	25
32	**M12×60 (4)** CFR145 CFR136 CFR130	**M12×60 (4)** CFR145 CFR136 CFR130							**M16×65 (4)** ATM845 AJK588 AJK586	**M16×65 (4)** ATM845 AJK588 AJK586	32
40	**M12×60 (4)** CFR145 CFR136 CFR130	**M12×50 (4)** CFR144 CFR136 CFR130							**M16×65 (4)** ATM845 AJK588 AJK586	**M16×65 (4)** ATM845 AJK588 AJK586	40
50	**M12×60 (4)** CFR145 CFR136 CFR130	**M12×50 (4)** CFR144 CFR136 CFR130	kaip PN16	kaip PN16	**M16×65 (4)** ATM845 AJK588 AJK586	**M16×65 (4)** ATM845 AJK588 AJK586	kaip PN40	kaip PN40	**M16×65 (4)** ATM845 AJK588 AJK586	**M16×65 (4)** ATM845 AJK588 AJK586	50
65	**M12×60 (4) CFR145 CFR136 CFR130**	**M12×50 (4)** CFR144 CFR136 CFR130			**M16×65 (4)** ATM845 AJK588 AJK586	**M16×65 (4)** ATM845 AJK588 AJK586			**M16×75 (8)** AES558 AJK588 AJK586	**M16×75 (8)** AES558 AJK588 AJK586	65
80	**M16×65 (4)** ATM845 AJK588 AJK586	**M16×65 (4)** ATM845 AJK588 AJK586			**M16×65 (8)** ATM845 AJK588 AJK586	**M16×65 (8)** ATM845 AJK588 AJK586			**M16×75 (8)** AES558 AJK588 AJK586	**M16×75 (8)** AES558 AJK588 AJK586	80
100	**M16×65 (4)** ATM845 AJK588 AJK586	**M16×65 (4)** ATM845 AJK588 AJK586			**M16×75 (8)** AES558 AJK588 AJK586	**M16×65 (8)** ATM845 AJK588 AJK586			**M20×90 (8)** AJK602 AJK589 AJK587	**M20×80 (8)** AJK601 AJK589 AJK587	100
125	**M16×75 (8)** AES558 AJK588 AJK586	**M16×65 (8)** ATM845 AJK588 AJK586			**M16×75 (8)** AES558 AJK588 AJK586	**M16×75 (8)** AES558 AJK588 AJK586			**M24×100 (8)** CFR149 AJK607 AJK606	**M24×100 (8)** CFR149 AJK607 AJK606	125
150	**M16×75 (8)** AES558 AJK588 AJK586	**M16×65 (8)** ATM845 AJK588 AJK586			**M20×80 (8)** AJK601 AJK589 AJK587	**M20×80 (8)** AJK601 AJK589 AJK587			**M24×100 (8)** CFR149 AJK607 AJK606	**M24×100 (8)** CFR149 AJK607 AJK606	150
200	**M16×75 (8)** AES558 AJK588 AJK586	**M16×75 (8)** AES558 AJK588 AJK586	**M20×80 (8)** AJK601 AJK589 AJK587	**M20×80 (8)** AJK601 AJK589 AJK587	**M20×90 (12)** AJK602 AJK589 AJK587	**M20×80 (12)** AJK601 AJK589 AJK587	**M24×100 (12)** CFR149 AJK607 AJK606	**M24×100 (12)** CFR149 AJK607 AJK606	M27×110	M27×110	200
250	**M16×75 (12)** AES558 AJK588 AJK586	**M16×75 (12)** AES558 AJK588 AJK586	**M20×90 (12)** AJK602 AJK589 AJK587	**M20×90 (12)** AJK602 AJK589 AJK587	**M24×100 (12)** CFR149 AJK607 AJK606	**M24×100 (12)** CFR149 AJK607 AJK606	M27×110	M27×110	M30×130	M30×120	250
300	**M20×80 (12)** AJK601 AJK589 AJK587	**M20×80 (12)** AJK601 AJK589 AJK587	**M20×90 (12)** AJK602 AJK589 AJK587	**M20×90 (12)** AJK602 AJK589 AJK587	**M24×100 (12)** CFR149 AJK607 AJK606	**M24×100 (12)** CFR149 AJK607 AJK606	M27×120	M27×110	M30×150	M30×130	300

* tinka ir flanšinei, jungčiai naudojant aliuminio liejinio laisvus flanšus PN10 ir nerūdijančio plieno presuotus žiedus

Privirinamas flanšas EN 1.4301/AISI 304L, EN 1092-1/11 B (DIN 2633)

NG: KF8



Kodas	SAP kodas	Prekės aprašymas	Mato vnt.	Kaina € be PVM
10529301	AFA497	DN15/21,3 PN40	vnt.	7,80
10529302	AFA498	DN20/26,9 PN40	vnt.	10,40
10529303	AFA499	DN25/33,7 PN40	vnt.	10,85
10529304	AFA500	DN32/42,4 PN40	vnt.	15,37
10529305	AFA501	DN40/48,3 PN40	vnt.	17,22
10525300	AFA490	DN50/60,3 PN16	vnt.	18,72
10525301	AHA560	DN65/76,1/4 PN16	vnt.	21,35
10525302	AFA491	DN65/76,1/8 PN16	vnt.	24,27
10525303	AFA492	DN80/88,9 PN16	vnt.	27,40
10525304	AFA493	DN100/114,3 PN16	vnt.	32,91
10525305	AFA494	DN125/139,7 PN16	vnt.	48,62
10525306	AFA495	DN150/168,3 PN16	vnt.	56,01
10523300	ANT899	DN200/219,1 PN10	vnt.	84,16
10525307	AFA496	DN200/219,1 PN16	vnt.	83,51
10523301	*ANT900*	DN250/273 PN10	vnt.	126,07
10523302	*ANT901*	DN300/323,9 PN10	vnt.	169,89

Privirinamas flanšas EN 1.4404/AISI 316L, EN 1092-1/11 B (DIN 2632)

NG: KF8



10523322	AFA445	DN200/219,1 PN10	vnt.	118,80
10523323	AFA446	DN250/273,0 PN10	vnt.	184,37 *
10523324	AFA447	DN300/323,9 PN10	vnt.	223,52 *
10523325	AFA448	DN350/355,6 PN10	vnt.	316,71 *
10523326	AFA449	DN400/406,4 PN10	vnt.	432,05 *
	CAG394	DN500/508,0 PN10	vnt.	658,05 *
	CAG393	DN600/609,6 PN10	vnt.	878,06 *

Privirinamas flanšas EN 1.4404/AISI 316L, EN 1092-1/11 B (DIN 2633)

NG: KF8



10529321	AFA459	DN15/21,3 PN 40	vnt.	9,19
10529322	AFA460	DN20/26,9 PN 40	vnt.	12,59
10529323	AFA461	DN25/33,7 PN 40	vnt.	14,22
10529324	AFA462	DN32/42,4 PN 40	vnt.	18,84
10529325	AFA463	DN40/48,3 PN 40	vnt.	21,60
10525324	AFA450	DN50/60,3 PN 16	vnt.	24,71
10525325	AHB238	DN65/76,1/4 PN16	vnt.	32,10
10525326	AFA451	DN65/76,1/8 PN16	vnt.	30,58
10525327	AFA452	DN80/88,9 PN16	vnt.	35,98
10525328	AFA453	DN100/114,3 PN16	vnt.	43,20
10525329	AFA454	DN125/139,7 PN16	vnt.	63,22
10525330	AFA455	DN150/168,3 PN16	vnt.	73,84
10525331	AFA456	DN200/219,1 PN16	vnt.	121,93
10525332	AFA457	DN250/273,0 PN16	vnt.	168,81
10525333	AFA458	DN300/323,9 PN16	vnt.	265,20 *

Privirinamas flanšas EN 1.4404/AISI 316L, EN 1092-1/11 B (DIN 2635)

NG: KF8



10529326	AFA464	DN50/60,3 PN40	vnt.	27,20
10529327	AFA465	DN65/76,1 PN40	vnt.	36,27
10529328	AFA466	DN80/88,9 PN40	vnt.	45,95
10529329	AFA467	DN100/114,3 PN40	vnt.	62,08
10529330	AFA468	DN125/139,7 PN40	vnt.	99,16 *
10529331	AFA469	DN150/168,3 PN40	vnt.	127,71 *
10529332	AFA470	DN200/219,1 PN40	vnt.	234,52 *

Privirinamas flanšas ASTM B 16.5 AISI 316L WN RF 150 lbs

NG: KF8



10525910	ACN478	½" STD	vnt.	7,21 *
10525914	ACN479	¾" STD	vnt.	10,36 *
10525918	ACN480	1" STD	vnt.	14,09 *
10525922	ACN481	1¼" STD	vnt.	17,57 *
10525926	ACN482	1½" STD	vnt.	22,22 *
10525930	ACN483	2" STD	vnt.	30,80 *
10525934	ACN484	2½" STD	vnt.	47,79 *
10525938	ACN485	3" STD	vnt.	57,45 *
10525942	ACN486	4" STD	vnt.	81,87 *
10525946	ACN487	5" STD	vnt.	99,39 *

Kodas	SAP kodas	Prekės aprašymas	Mato vnt.	Kaina € be PVM
10525950	ACN476	6" STD	vnt.	126,48 *
	ACN477	8" STD	vnt.	203,58 *

Laisvas flanšas AISI 304L, presuotas (DIN 2642)

NG: KF8



10544551	ABU104	DN10/17,2 PN10	vnt.	4,92 *
10544552	ABU105	DN15/21,3 PN10	vnt.	4,44 *
10544553	ABU106	DN20/26,9 PN10	vnt.	7,51 *
10544554	ABU107	DN25/33,7 PN10	vnt.	3,43 *
10544555	ABU108	DN32/42,4 PN10	vnt.	4,65 *
10544556	ABU109	DN40/48,3 PN10	vnt.	6,44 *
11231198V	ATM581	DN50/54,0 PN10	vnt.	7,92 *
10544557	ABU110	DN50/60,3 PN10	vnt.	7,05
10544558	ABU111	DN65/76,1 PN10	vnt.	9,70
11231199V	ATM582	DN80/84,0 PN10	vnt.	12,48 *
10544559	ABU112	DN80/88,9 PN10	vnt.	11,25
11231200V	ATM583	DN100/104,0 PN10	vnt.	13,64 *
10544560	ABU113	DN100/114,3 PN10	vnt.	12,32
11231201V	ATM584	DN125/129,0 PN10	vnt.	22,62
10544561	ABU114	DN125/139,7 PN10	vnt.	20,86
11231202V	ATM585	DN150/154,0 PN10	vnt.	28,00
10544562	ABU115	DN150/168,3 PN10	vnt.	25,76
11231203V	ATM586	DN200/204,0 PN10	vnt.	44,03
10544563	ABU116	DN200/219,1 PN10	vnt.	40,96
10544564	*ABU117*	DN250/273,0 PN10	vnt.	56,70
10544565	*ABU118*	DN300/323,9 PN10	vnt.	69,42
0544566L	AND003	DN400/406,4 PN10	vnt.	154,42 *

Laisvas flanšas EN 1.4307/AISI 304L, EN 1092-1/2 (DIN 2642)

NG: KF8



	ANT926	DN15/21,3 PN40	vnt.	6,81 *
	ANT927	DN20/26,9 PN40	vnt.	8,74 *
	AMO112	DN25/33,7 PN40	vnt.	10,19
	AMO113	DN32/42,4 PN40	vnt.	16,99
	AMO114	DN40/48,3 PN40	vnt.	18,11
	AMO115	DN50/60,3 PN16	vnt.	19,55
	AMO116	DN65/76,1/4 PN16	vnt.	22,59
	AMO117	DN80/88,9 PN16	vnt.	26,06
	AMO118	DN100/114,3 PN16	vnt.	30,44
	AMO119	DN125/139,7 PN16	vnt.	42,96
	AMO120	DN150/168,3 PN16	vnt.	56,02
	AMO121	DN200/219,1 PN16	vnt.	82,90 *
	AMO122	DN200/219,1 PN10	vnt.	71,07
	AMO123	DN250/273,0 PN10	vnt.	96,73
	AMO124	DN300/323,9 PN10	vnt.	115,48

Laisvas flanšas EN 1.4404/AISI 316L, EN 1092-1/2 (DIN 2642)

NG: KF8



10549718	AFA485	DN15/21,3 PN40	vnt.	8,58
10549719	AFA486	DN20/26,9 PN40	vnt.	11,55
10549720	AFA487	DN25/33,7 PN40	vnt.	13,12
10549721	AFA488	DN32/42,4 PN40	vnt.	20,24
10549722	AFA489	DN40/48,3 PN40	vnt.	21,98
10549723	AMQ291	DN50/60,3 PN40	vnt.	29,23 *
10546319	AFA478	DN50/60,3 PN16	vnt.	24,60
10546320	AHA142	DN65/76,1/4 PN16	vnt.	32,32
10546321	AFA479	DN65/76,1/8 PN16	vnt.	33,92
10546322	AFA480	DN80/88,9 PN16	vnt.	36,79
10546323	AFA481	DN100/114,3 PN16	vnt.	41,68
10546324	AFA482	DN125/139,7 PN16	vnt.	61,19
10546325	AFA483	DN150/168,3 PN16	vnt.	74,72
10546326	AFA484	DN200/219,1 PN16	vnt.	106,08 *
	CEV346	DN250/273,0 PN16	vnt.	150,45 *
	CEV338	DN300/323,9 PN16	vnt.	202,82 *
10544313	AFA471	DN200/219,1 PN10	vnt.	92,88
10544314	AFA472	DN250/273,0 PN10	vnt.	132,70
10544315	AFA473	DN300/323,9 PN10	vnt.	152,93 *
10544316	AFA474	DN350/355,6 PN10	vnt.	238,12 *
10544317	AFA475	DN400/406,4 PN10	vnt.	292,30 *

Kodas	SAP kodas	Prekės aprašymas	Mato vnt.	Kaina € be PVM
10544319	AFA476	DN500/508,0 PN10	vnt.	439,88 *
10544320	AFA477	DN600/610,0 PN10	vnt.	667,83 *

Aklinas flanšas EN 1.4307/AISI 304L, EN 1092-1/5 (DIN 2527)

NG: KF8



	ANT873	DN25 PN40	vnt.	12,55
	ANT874	DN32 PN40	vnt.	17,84
	ANT875	DN40 PN40	vnt.	19,93
	ANT863	DN50 PN16	vnt.	23,06
	ANT865	DN65 PN16	vnt.	27,39
	ANT866	DN80 PN16	vnt.	33,88
	ANT867	DN100 PN16	vnt.	38,67
	ANT868	DN125 PN16	vnt.	59,96
	ANT869	DN150 PN16	vnt.	78,12
	ANT870	DN200 PN16	vnt.	128,33
	ANT860	DN200 PN10	vnt.	117,43
	ANT861	DN250 PN10	vnt.	173,76 *
	ANT862	DN300 PN10	vnt.	234,73 *

Aklinas flanšas EN 1.4404/AISI 316L, EN 1092-1/5 (DIN 2527)

NG: KF8



10506620	AFA412	DN50 PN16	vnt.	27,66
10506621	AHC268	DN65/4 PN16	vnt.	36,98 *
10506622	AFA413	DN65/8 PN16	vnt.	36,57
10506623	AFA414	DN80 PN16	vnt.	47,39
10506624	AFA415	DN100 PN16	vnt.	53,04
10506625	AFA416	DN125 PN16	vnt.	79,58
10506626	AFA417	DN150 PN16	vnt.	98,53
10506627	AFA418	DN200 PN16	vnt.	167,09
10504613	AFA409	DN200 PN10	vnt.	158,45
10504614	AFA410	DN250 PN10	vnt.	244,82 *
10504615	AFA411	DN300 PN10	vnt.	313,58 *
	CAG410	DN350 PN10	vnt.	526,47 *
	CAG414	DN400 PN10	vnt.	697,25 *
	CAG413	DN500 PN10	vnt.	971,57 *
	CAG412	DN600 PN10	vnt.	1612,10 *

Aklinas flanšas EN 1.4404/AISI 316L, EN 1092-1/5 (DIN 2527)

NG: KF8



10510621	AFA419	DN15 PN40	vnt.	9,86
10510622	AFA420	DN20 PN40	vnt.	13,46
10510623	AFA421	DN25 PN40	vnt.	14,28
10510624	AFA422	DN32 PN40	vnt.	22,48
10510625	AFA423	DN40 PN40	vnt.	25,62
10510626	AFA424	DN50 PN40	vnt.	34,74 *
10510627	AFA425	DN65 PN40	vnt.	46,59 *
10510628	AFA426	DN80 PN40	vnt.	58,03 *
10510629	AFA427	DN100 PN40	vnt.	80,94 *
10510630	AFA428	DN125 PN40	vnt.	117,21 *
10510631	AFA429	DN150 PN40	vnt.	148,54 *

Srieginis flanšas EN 1.4404/AISI 316L, EN 1092-1/13 (DIN 2566), sriegis pagal EN10226-1 (ex ISO 7-1)

NG: KF8



	ATE764	DN15 PN40	vnt.	9,55 *
	ATE765	DN20 PN40	vnt.	13,96 *
	ATE766	DN25 PN40	vnt.	15,89 *
	ATE767	DN32 PN40	vnt.	22,95 *
	ATE768	DN40 PN40	vnt.	25,12 *
	ATE769	DN50 PN16	vnt.	32,53
	ATE770	DN65 PN16	vnt.	38,98 *
	ATE771	DN80 PN16	vnt.	46,17 *
	ATE772	DN100 PN16	vnt.	55,43 *

Nerūdijančio plieno vamzdžiai

Vamzdis suvirintas EN 1.4307/AISI 304L, EN 10217-7 TC1, ilgis 6 m

NG: KFC



Kodas	SAP kodas	Prekės aprašymas	Mato vnt.	Kaina € be PVM
11100011	AAC247	17,2×1,6	m	4,70 *
11100016	ACC118	21,3×1,6	m	4,30 *
11100017	AAC249	21,3×2,0	m	4,37
11100022	AAW663	26,9×1,6	m	5,29 *
11100023	AAC251	26,9×2,0	m	5,20
11100030V	*ARI751*	33,7×1,5 L=3,18 m	m	3,70
11100029	AAW665	33,7×1,6	m	5,68 *
11100030	AAM656	33,7×2,0	m	6,31
	CDK143	33,7×2,6	m	9,28
11100037	AAW667	42,4×1,6	m	8,12 *
11100038	AAC254	42,4×2,0	m	8,05
	CDK142	42,4×2,6	m	11,95
11100046	AAW669	48,3×1,6	m	8,78 *
11100047	AAC256	48,3×2,0	m	9,10
	CDK145	48,3×2,6	m	12,93
11100055	AAW671	60,3×1,6	m	11,39 *
11100056	AAC258	60,3×2,0	m	11,19
	CDK144	60,3×3,0	m	18,37
11100063	AAC259	76,1×1,6	m	14,31 *
11100064	AAC260	76,1×2,0	m	13,98
	CER836	76,1×3,0	m	22,06
11100073	AAC261	88,9×1,6	m	16,80 *
11100074	AAC262	88,9×2,0	m	16,52
	ANI113	88,9×3,0	m	25,71
11100082	AAC263	114,3×1,6	m	21,85 *
11100083	AAC264	114,3×2,0	m	20,82
	AAR230	114,3×2,6	m	32,58 *
11100086	AAR231	114,3×3,0	m	34,52
11100093	AAC265	139,7×1,6	m	24,30 *
11100094	AAC266	139,7×2,0	m	26,39
11100097	AAR233	139,7×3,0	m	47,14
11100108	AAC267	168,3×2,0	m	32,24
11100110	AAC268	168,3×2,6	m	49,03 *
11100111	AAR234	168,3×3,0	m	49,05
	AAR235	168,3×4,0	m	75,98 *
11100123	AAC269	219,1×2,0	m	42,07
11100125	AAC270	219,1×2,6	m	64,06 *
11100126	AAR236	219,1×3,0	m	65,87
	AAR237	219,1×4,0	m	99,45 *
11100138	AAC271	273,0×2,0	m	54,66
11100140	AAC272	273,0×2,6	m	81,73 *
11100141	AAC273	273,0×3,0	m	79,89 *
11100154	AAC274	323,9×2,6	m	104,69 *
11100155	AAC275	323,9×3,0	m	105,40
	AAP205	355,6×3,0	m	133,75 *
11100183	AJB207	406,4×3,0	m	153,28 *
11100197	AJB206	508,0×3,0	m	192,48 *
	AAR429	508,0×4,0	m	260,37 *

Vamzdis suvirintas EN 1.4307/AISI 304L, EN 10217-7 TC1, ilgis 6 m

NG: KFC



11231169V	ATM592	54,0×2,0	m	11,68
11231170V	ATM593	84,0×2,0	m	16,48
11231112V	ATJ347	104,0×2,0	m	22,82
11231172V	ATM594	129,0×2,0	m	25,26
11231173V	ATM595	154,0×2,0	m	35,30
11231174V	ATM596	204,0×2,0	m	42,36














SAFETY FIRST
OSTP
RELY ON QUALITY

Lyderiaujantis suvirintų nerūdijančio plieno vamzdžių ir privirinamų jungčių gamintojas

www.ostp.biz

OSTP

Kodas	SAP kodas	Prekės aprašymas	Mato vnt.	Kaina € be PVM

Vamzdis suvirintas EN 1.4307/AISI 304L, EN 10357, ilgis 6 m (DIN 11850)

NG: KFC



	CDK608	18,0×1,5	m	3,97
11231110V	ATJ345	22,0×1,5	m	4,78
11231111V	ATJ346	28,0×1,5	m	5,64
	CBW847	34,0×1,5	m	6,61
11231113V	ATJ343	40,0×1,5	m	7,42
11231114V	ATJ344	52,0×1,5	m	9,12
105400	ALO604	70,0×2,0	m	15,34
105400	ALO605	85,0×2,0	m	19,32
11231112V	ATJ347	104,0×2,0	m	23,02

Vamzdis suvirintas EN 1.4307/AISI 304L, EN 10217-7, ilgis 6 m (tinka sriegimui)

NG: KFC



11021019V	AMP691	21,3×2,6	m	5,94
11021025V	AMP692	26,9×2,6	m	7,43
11021034V	AMP693	33,7×3,2	m	11,27
11021042V	AMP694	42,4×3,2	m	16,05
11021050V	AMP695	48,3×3,2	m	15,24
11021060V	AMP696	60,3×3,6	m	22,98

Vamzdis suvirintas EN 1.4404/AISI 316L, EN 10217-7 TC1, ilgis 6 m

NG: KFG



11103016	AAW673	21,3×1,6	m	6,15 *
11103017	ACC120	21,3×2,0	m	6,27
11103022	AAW674	26,9×1,6	m	7,65 *
11103023	ACC121	26,9×2,0	m	7,56
11103029	AAW675	33,7×1,6	m	9,42 *
11103030	AAW676	33,7×2,0	m	9,54
11103037	AAW677	42,4×1,6	m	11,85 *
11103038	AAW678	42,4×2,0	m	11,36
11103045	AAW679	48,3×1,6	m	13,52 *
11103046	AAW680	48,3×2,0	m	13,57
11103054	AAW681	60,3×1,6	m	16,87 *
11103055	AAW682	60,3×2,0	m	16,57
	ATF056	60,3×3,0	m	28,76
11103063	ABB347	76,1×1,6	m	21,27 *
11103064	ABB348	76,1×2,0	m	21,44
	ATE789	76,1×3,0	m	34,60
11103073	ABB349	88,9×1,6	m	19,82 *
11103074	ABB350	88,9×2,0	m	25,26
	ATE790	88,9×3,0	m	37,94
11103082	ABB351	114,3×1,6	m	32,40 *
11103083	ABB352	114,3×2,0	m	32,28
	ATE791	114,3×3,0 (CCG874)	m	49,66
11103094	ABB353	139,7×2,0	m	39,04
	CCG878	139,7×3,0	m	64,96
11103108	ABB354	168,3×2,0	m	47,94
11103110	ADU542	168,3×2,6	m	75,79 *
11101111	ATO843	168,3×3,0	m	72,03
11103123	ABB355	219,1×2,0	m	61,39
11103125	ADU543	219,1×2,6	m	99,04 *
11101126	ATO844	219,1×3,0	m	90,27
11103138	ADU544	273,0×2,0	m	97,96 *
11103140	ADU545	273,0×2,6	m	105,09
1103141	CCG882	273,0×3,0	m	140,38 *
1103144	CCG875	273,0×4,0	m	190,79 *
11103142	ARI545	323,3×2,6	m	130,92
11101155	AAC311	323,9×3,0	m	205,19 *
1103168	AOG492	355,6×2,6	m	167,90 *
1103169	AOG493	355,6×3,0	m	196,68 *
1103183	AOG494	406,4×3,0	m	225,30 *
	AOG495	406,4×4,0	m	303,82 *
1103197	AOG496	508,0×3,0	m	282,58 *
1103200	AOG497	508,0×4,0	m	381,04 *
1103214	CCG876	609,6×4,0	m	517,64 *

Vamzdis suvirintas EN 1.4432/AISI 316L, EN 10217-7 TC1, ilgis 6 m

NG: KFG



Kodas	SAP kodas	Prekės aprašymas	Mato vnt.	Kaina € be PVM
11101016	AAC278	21,3×1,6	m	8,98 *
11101017	AAC279	21,3×2,0	m	10,89 *
11101022	AAC280	26,9×1,6	m	10,94 *
11101023	AAC281	26,9×2,0	m	13,16 *
11101029	AAC282	33,7×1,6	m	12,80 *
11101030	AAC283	33,7×2,0	m	15,42 *
11101037	AAC284	42,4×1,6	m	16,10 *
11101038	AAC285	42,4×2,0	m	19,45 *
11101045	AAC286	48,3×1,6	m	18,15 *
11101046	AAC287	48,3×2,0	m	22,01 *
11101054	AAC288	60,3×1,6	m	22,55 *
11101055	AAC289	60,3×2,0	m	27,33 *
1101058	ASJ011	60,3×3,0	m	38,72 *
11101064	AAC291	76,1×2,0	m	30,71 *
11101067	AAS625	76,1×3,0	m	43,54 *
11101074	AAC293	88,9×2,0	m	36,02 *
11101077	AMP224	88,9×3,0	m	51,13 *
11101082	AAC294	114,3×1,6	m	38,23 *
11101083	AAC295	114,3×2,0	m	46,17 *
11101085	AAC296	114,3×2,6	m	59,16 *
11101086	AAR241	114,3×3,0	m	65,97 *
11101094	AAC298	139,7×2,0	m	57,11 *
11101097	AAR242	139,7×3,0	m	81,93 *
11101108	AAC301	168,3×2,0	m	68,92 *
11101110	AAC302	168,3×2,6	m	88,73 *
11101111	AAC303	168,3×3,0	m	90,33 *
11101114	AAR243	168,3×4,0	m	134,06 *
11101123	AAC304	219,1×2,0	m	89,98 *
11101125	AAC305	219,1×2,6	m	115,91 *
11101126	AAC306	219,1×3,0	m	118,06 *
11101129	AAR244	219,1×4,0	m	175,46 *
11101138	AAC307	273,0×2,0	m	114,92 *
11101141	AAC309	273,0×3,0	m	165,20 *
11101155	AAC311	323,9×3,0	m	205,19 *

Vamzdis suvirintas EN 1.4404/AISI 316L, EN 10357 (DIN 11850) Ra<0,8 µm., ilgis 6 m

NG: KFC



	CHD808	18,0×1,5	m	4,80
	CHD805	22,0×1,5	m	5,11
	CHD802	28,0×1,5	m	7,80
	CHD799	34,0×1,5	m	8,73
	CHD797	40,0×1,5	m	10,30
	CHD795	52,0×1,5	m	13,52
	CHD839	70,0×2,0	m	24,23
	CHD837	85,0×2,0	m	29,51
	CHD835	104,0×2,0	m	36,26

Vamzdis suvirintas EN 1.4404/AISI 316L, EN 10217-7, ilgis 6 m (tinka sriegimui)

NG: KFG



11021013	AAC201	17,2×2,3	m	8,59 *
11021019	AAC202	21,3×2,6	m	8,82
11021025	AAC203	26,9×2,6	m	11,81
11021034	AAC204	33,7×3,2	m	16,95
11021042	AAC205	42,4×3,2	m	20,87
11021050	AAC206	48,3×3,2	m	24,66
11021060	AAC207	60,3×3,6	m	30,35
11021069	AAC208	76,1×3,6	m	48,32 *
11021079	AAC209	88,9×4,0	m	58,99 *
	CBH579	114,3×4,0	m	62,97 *

Kodas	SAP kodas	Prekės aprašymas	Mato vnt.	Kaina € be PVM

Vamzdis suvirintas EN 1.4571/AISI 316Ti, EN 10217-7, ilgis 6 m

NG: KFG



	CEJ628	21,3×2,0	m	9,30 *
	CEJ626	26,9×2,0	m	11,35 *
	CEJ622	33,7×2,0	m	13,32 *
	CEJ546	33,7×2,6	m	16,83 *
	CEJ620	42,4×2,0	m	16,82 *
	CEJ544	42,4×2,9	m	26,31 *
	CEJ618	42,4×3,2	m	25,18 *
	CEJ614	48,3×2,0	m	19,00 *
	CEJ554	48,3×3,2	m	28,41 *
	CEJ632	60,3×2,0	m	23,70 *
	CEJ629	60,3×3,6	m	40,55 *
	CEJ627	76,1×2,3	m	34,59 *
	CEJ625	76,1×3,6	m	51,10 *
	CEJ623	88,9×2,3	m	40,58 *
	CEJ621	88,9×3,2	m	50,01 *
	CEJ619	114,3×2,6	m	51,42 *
	CEJ617	114,3×3,6	m	77,56 *
	CEJ615	139,7×2,6	m	64,91 *
	CEJ552	139,7×4,0	m	97,44 *
	CEJ611	168,3×2,6	m	78,47 *
	CEJ631	168,3×4,0	m	117,98 *
	CEJ557	219,1×3,0	m	114,24 *
	CEJ555	273,0×3,0	m	145,38 *
	CEJ553	323,0×3,0	m	181,33 *
	CEJ550	355,6×3,0	m	203,10 *

Vamzdis suvirintas kalibruotas EN 1.4404/AISI 316L, EN 10217-7, ilgis 6 m

NG: KFG



11109009	AAC210	6×1,0 W	m	1,91 *
11109017	AAC211	8×1,0 W	m	2,44 *
11109027	AAC212	10×1,0 W	m	2,97 *
11109034	AAC213	12×1,0 W	m	3,60 *
11109036	AAC214	12×1,5 W	m	5,21 *
11109059	AAC215	15×1,0 W	m	4,03 *
11109061	AAC216	15×1,5 W	m	5,87 *
11109072	AAC217	16×2,0 W	m	7,80 *
11109079	AAC218	18×1,5 W	m	6,37 *
11109105	AAC219	20×2,0 W	m	8,95 *
11109116	AAC220	22×1,5 W	m	7,41 *
11109118	AAC221	22×2,0 W	m	9,60 *
11109157	AAC222	28×1,5 W	m	9,17 *
11109198	AAC223	28×2,0 W	m	11,88 *
	AAC224	35×2,0 W	m	13,33 *
11109240	ACI151	42×2,0 W	m	17,02 *

Vamzdis suvirintas kalibruotas EN 1.4307/AISI 304L, EN 10217-7, ilgis 6 m

NG: KFG



11114009	AME547	6×1,0	m	1,59 *
11114027	AIY428	10×1,0	m	2,41 *
11114034	AMC778	12×1,0	m	2,92 *
11114061	AIY427	15×1,5	m	4,63 *
11114072	AIY426	16×2,0	m	5,94 *
11114118	AIY425	22×2,0	m	6,91 *
11114157	AIY424	28×2,0	m	8,40 *

Vamzdis besiūlis kalibruotas EN 1.4404/AISI 316L, EN 10216-5, ilgis 6 m

NG: KFG



11011009	AAC225	6×1,0	m	5,58
11011017	AAC226	8×1,0	m	6,72
11011019	AAC227	8×1,5	m	8,17 *
	AEA389	8×2,0	m	3,44 *
11011027	AAC228	10×1,0	m	7,43
11011029	AAC229	10×1,5	m	9,05
11011034	AAC230	12×1,0	m	8,13
11011036	AAC231	12×1,5	m	10,75
11011038	AAC232	12×2,0	m	11,56 *

Kodas	SAP kodas	Prekės aprašymas	Mato vnt.	Kaina € be PVM
11011061	AAC233	15×1,5	m	13,11
11011070	ABM836	16×1,5	m	11,90 *
11011072	AAC234	16×2,0	m	14,94 *
11011079	ABC966	18×1,5	m	14,41 *
11011081	AAC235	18×2,0	m	17,23 *
11011103	AAC236	20×1,5	m	15,14 *
11011105	ABM837	20×2,0	m	18,87 *
11011107	AAC237	20×2,5	m	22,42 *
11011116	AAC238	22×1,5	m	11,88 *
11011118	AAC239	22×2,0	m	20,85 *
11011131	ABM838	25×2,0	m	22,81 *
11011135	AAC240	25×3,0	m	32,75 *
11011157	AAC241	28×2,0	m	26,43 *
	AHA430	30×2,0	m	27,71 *
11011174	AAC242	30×3,0	m	40,17 *
11011176	AAC243	30×4,0	m	48,39 *
	AJB114	35×2,5	m	40,29 *
11011202	AAC244	35×3,0	m	44,54 *
11011216	ABM839	38×3,0	m	52,14 *
11011218	AAC245	38×4,0	m	63,22 *
11011244	AAC246	42×3,0	m	58,63 *

Nerūdijančio plieno profiliai

Kvadratinis profilis EN 1.4301/AISI 304L, ilgis 6 m

NG: KFZ



1116107L	ARI625	20×20×1,5	m	3,94
11116112	AAB892	30×30×2	m	7,64
11116121	AAB896	40×40×2	m	9,53
11116125	AAB898	50×50×2	m	12,24
11116130	AAB902	60×60×3	m	22,90
11116140	AAB904	80×80×3	m	27,95 *

ANSI standarto besiūliai nerūdijančio plieno vamzdžiai, jungtys ir flanšai

Besiūlių nerūdijančio plieno vamzdžių darbinis slėgis yra ~20% didesnis, palyginus su suvirintais nerūdijančio plieno vamzdžiais (pagal ASME B31.3 standartą). Esant sudėtingoms techninėms sąlygoms, didelėms vamzdyno apkrovoms (esant aukštai dujų, skysčio ar garo temperatūrai ir slėgiui, labai dideliam temperatūros svyravimui) besiūliai vamzdžiai ir fitingai yra patikimesnis pasirinkimas (nėra plieno įtempimų ir potencialaus suirimo pavojaus siūlės zonoje, homogeniška plieno struktūra užtikrina geresnį atsparumą korozijai).

Vamzdis besiūlis AISI 304L/EN 1.4307 ASTM/ASME A/SA 312* EN 10216-5, ilgis ~6 m

* Pagrindinis standartas. Dėl atitikimo standartui EN10216-5 teirautis atskirai.

NG: KF8



	CHB182	21,3×2,11 (½" SCH10S)	m	11,67
	CHB188	26,7×2,11 (¾" SCH10S)	m	13,46
	CHB184	33,4×2,77 (1" SCH10S)	m	20,66
	CHB186	42,2×2,77 (1¼" SCH10S)	m	25,24
	CHB177	48,3×2,77 (1½" SCH10S)	m	30,05
	CHB175	60,3×2,77 (2" SCH10S)	m	37,98
	CHB179	73,0×3,05 (2½" SCH10S)	m	57,03
	CHB180	88,9×3,05 (3" SCH10S)	m	60,71
	CHB178	114,3×3,05 (4" SCH10S)	m	80,45
	CHB198	141,3×3,05 (5" SCH10S)	m	111,06 *
	CHB196	168,3×3,40 (6" SCH10S)	m	148,22 *

Alkūnė besiūlė 90° Long radius AISI 304L/EN 1.4307 ASME A403

NG: KF8



	CHB197	21,3×2,11 (½" SCH10S)	vnt.	3,44
	CHB200	26,7×2,11 (¾" SCH10S)	vnt.	3,69
	CHB199	33,4×2,77 (1" SCH10S)	vnt.	4,09
	CHB191	42,2×2,77 (1¼" SCH10S)	vnt.	6,09
	CHB192	48,3×2,77 (1½" SCH10S)	vnt.	5,79

Kodas	SAP kodas	Prekės aprašymas	Mato vnt.	Kaina € be PVM
	CHB190	60,3×2,77 (2" SCH10S)	vnt.	8,47
	CHB195	73,0×3,05 (2½" SCH10S)	vnt.	12,94
	CHB193	88,9×3,05 (3" SCH10S)	vnt.	18,28
	CHB194	114,3×3,05 (4" SCH10S)	vnt.	32,36
	CHB183	141,3×3,4 (5" SCH10S)	vnt.	56,77 *
	CHB181	168,3×3,40 (6" SCH10S)	vnt.	82,09 *

Trišakis besiūlis AISI 304L/EN 1.4307 ASME A403

NG: KF8



	CHB187	21,3×2,11 (½" SCH10S)	vnt.	6,56
	CHB189	26,7×2,11 (¾" SCH10S)	vnt.	7,23
	CHB185	33,4×2,77 (1" SCH10S)	vnt.	9,22
	CHB176	42,2×2,77 (1¼" SCH10S)	vnt.	11,31
	CHB174	48,3×2,77 (1½" SCH10S)	vnt.	13,55
	CHB202	60,3×2,77 (2" SCH10S)	vnt.	15,95
	CHB207	73,0×3,05 (2½" SCH10S)	vnt.	24,41
	CHB206	88,9×3,05 (3" SCH10S)	vnt.	28,51
	CHB223	114,3×3,05 (4" SCH10S)	vnt.	47,57
	CHB220	141,3×3,4 (5" SCH10S)	vnt.	75,84 *
	CHB221	168,3×3,40 (6" SCH10S)	vnt.	123,71 *

Koncentrinis perėjimas besiūlis AISI 304L/EN 1.4307 ASME A403

NG: KF8



	CHB227	26,7×21,3/ 2,11×2,11 (3/4×½" SCH10S)	vnt.	2,67
	CHB225	33,4×21,3/2,11×2,11 (1"×½" SCH10S)	vnt.	4,31
	CHB215	33,4×26,7/2,11×2,11 (1"×¾" SCH10S)	vnt.	4,06
	CHB216	42,2×26,7/2,77×2,11 (1¼"×¾" SCH10S)	vnt.	4,72
	CHB214	42,2×33,4/2,77×2,11 (1¼"×1" SCH10S)	vnt.	4,32
	CHB219	48,3×33,4/2,77×2,11 (1½"×1" SCH10S)	vnt.	5,41
	CHB217	48,3×42,2/2,77×2,77 (1½"×1¼"SCH10S)	vnt.	5,98
	CHB218	60,3×33,4/2.77×2,11 (2"×1" SCH10S)	vnt.	7,80
	CHB210	60,3×42,2/2.77×2,77 (2"×1¼" SCH10S)	vnt.	6,42
	CHB209	60,3×48,3/2.77×2,77 (2"×1½" SCH10S)	vnt.	6,19
	CHB212	73,0×48,3/3,05×2,77 (2½"×1½" SCH10S)	vnt.	11,08
	CHB213	73,0×60,3/3,05×2,77 (2½"×2" SCH10S)	vnt.	9,54
	CHB211	88,9×60,3/3,05×2,77 (3"×2" SCH10S)	vnt.	11,27
	CHB204	88,9×73,0/3,05×3,05 (3"×2½" SCH10S)	vnt.	11,37
	CHB201	114,3×60,3/3,05×2,77 (4"×2" SCH10S)	vnt.	17,72
	CHB203	114,3×73,0/3,05×3,05 (4"×2½" SCH10S)	vnt.	19,49
	CHB208	114,3×88,9/3,05×3,05 (4"×3" SCH10S)	vnt.	15,47
	CHB205	141,3×88,9/3,4×3,05 (5"×3" SCH10S)	vnt.	28,54 *
	CHB222	141,3×114,3/3,4×3,05 (5"×4" SCH10S)	vnt.	26,91 *
	CHB224	168,3×114,3/3,4×3,05 (6"×4" SCH10S)	vnt.	40,31 *
	CHB226	168,3×141,3/3,4×3,4 (6"×5" SCH10S)	vnt.	43,20 *

Privirinamas flanšas ASTM B 16.5 AISI 316L WN RF 150 lbs

NG: KF8



	ACN478	½" STD	vnt.	6,77 *
	ACN479	¾" STD	vnt.	9,71 *
	ACN480	1" STD	vnt.	13,19 *
	ACN481	1¼" STD	vnt.	16,46 *
	ACN482	1½" STD	vnt.	20,81 *
	ACN483	2" STD	vnt.	28,84 *
	ACN484	2½" STD	vnt.	44,75 *
	ACN485	3" STD	vnt.	53,83 *
	ACN486	4" STD	vnt.	76,70 *
	ACN487	5" STD	vnt.	90,85 *
	ACN476	6" STD	vnt.	118,51 *
	ACN477	8" STD	vnt.	186,10 *

Priemonės nerūdijančio plieno vamzdyno apdirbimui

PELOX ėsdinimo pasta nerūdijančiam plienui

NG: KBR

Kodas	SAP kodas	Prekės aprašymas	Mato vnt.	Kaina € be PVM
	CGS302	2 kg	vnt.	20,58



Teptukas nerūdijančio plieno ėsdinimo pastai

NG: K75

	CEC059	1"	vnt.	11,34

Nerūdijančio plieno privirinamos jungtys

Alkūnė 90° EN 1.4307/AISI 304L, EN 10253-4 R=1,5×D

NG: KFL

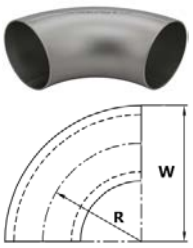

11231486V	CDA364	16,0×1,5	R=23 mm,	W=32 mm	vnt.	1,99
11231485V	CDA362	18,0×1,5	R=23 mm,	W=32 mm	vnt.	2,49
11140017	AFK612	21,3×2,0	R=28 mm,	W=38 mm	vnt.	1,79
	AMP697	21,3×2,5	R=28 mm,	W=38 mm	vnt.	2,58
11140023	ADZ691	26,9×2,0	R=29 mm,	W=43 mm	vnt.	1,82
	AMP698	26,9×2,6	R=29 mm,	W=43 mm	vnt.	2,52
11140030	ADZ692	33,7×2,0	R=38 mm,	W=55 mm	vnt.	1,92
	AMP699	33,7×2,6	R=38 mm,	W=55 mm	vnt.	2,62
	CCK209	33,7×3,2	R=38 mm,	W=55 mm	vnt.	5,13 *
11140038	ADZ693	42,4×2,0	R=48 mm,	W=69 mm	vnt.	2,48
	AMP700	42,4×2,6	R=48 mm,	W=69 mm	vnt.	3,22
	CCK206	42,4×3,2	R=48 mm,	W=69 mm	vnt.	5,39 *
11140046	ADZ694	48,3×2,0	R=57 mm,	W=81 mm	vnt.	2,91
	AMP701	48,3×2,6	R=57 mm,	W=81 mm	vnt.	3,76
	CCK210	48,3×3,2	R=57 mm,	W=81 mm	vnt.	6,10 *
11231175V	ATM607	54,0×2,0	R=70-75 mm;	W=97-102 mm	vnt.	3,27
11140055	ADZ695	60,3×2,0	R=76 mm,	W=106 mm	vnt.	4,06
	AMP702	60,3×3,0	R=76 mm,	W=106 mm	vnt.	6,15
	CCK207	60,3×3,6	R=76 mm,	W=106 mm	vnt.	10,52 *
11140064	AAC535	76,1×2,0	R=95 mm,	W=133 mm	vnt.	6,76
	AMP703	76,1×2,9	R=95 mm,	W=133 mm	vnt.	9,16
11231176V	ATM608	84,0×2,0	R=120-123 mm,	W=162-165 mm	vnt.	8,35
11140074	AAC536	88,9×2,0	R=114 mm,	W=159 mm	vnt.	8,39
11140077	AAC538	88,9×3,0	R=114 mm,	W=159 mm	vnt.	12,00
15400	ALO411	104,0×2,0	R=150 mm,	W=202 mm	vnt.	15,97
11140083	AAC539	114,3×2,0	R=152 mm,	W=209 mm	vnt.	11,52
11140085	AAC540	114,3×2,6	R=152 mm,	W=209 mm	vnt.	15,42
	AMP705	114,3×3,0	R=152 mm,	W=209 mm	vnt.	17,08
11231178V	ATM609	129,0×2,0	R=188 mm,	W=253 mm	vnt.	20,80
11140094	AAC541	139,7×2,0	R=190 mm,	W=260 mm	vnt.	21,19
11140096	AAC542	139,7×2,6	R=190 mm,	W=260 mm	vnt.	26,95 *
11140097	AAC543	139,7×3,0	R=190 mm,	W=260 mm	vnt.	30,98
11231179V	ATM610	154,0×2,0	R=225 mm; E=302 mm,	W=302mm	vnt.	28,45
11140108	AAC544	168,3×2,0	R=229 mm,	W=313 mm	vnt.	29,48
11140110	AAC545	168,3×2,6	R=229 mm,	W=313 mm	vnt.	37,29 *
11140111	AAC546	168,3×3,0	R=229 mm,	W=313 mm	vnt.	40,32
11231180V	ATM611	204,0×2,0	R=300 mm,	W=402 mm	vnt.	53,62
11140123	AAR246	219,1×2,0	R=305 mm,	W=414 mm	vnt.	53,49
11140125	AAC547	219,1×2,6	R=305 mm,	W=414 mm	vnt.	68,29 *
11140126	AAM903	219,1×3,0	R=305 mm,	W=414 mm	vnt.	70,14
	CBW206	273,0×2,0	R=381 mm,	W=518 mm	vnt.	126,86
11140140	AAC548	273,0×2,6	R=381 mm,	W=518 mm	vnt.	156,03 *
11140141	AAC549	273,0×3,0	R=381 mm,	W=518 mm	vnt.	156,24
11140155	AAC550	323,9×3,0	R=457 mm,	W=619 mm	vnt.	211,31
11140170	AAC551	355,6×3,0	R=533 mm,	W=711 mm	vnt.	289,63 *

Kodas	SAP kodas	Prekės aprašymas	Mato vnt.	Kaina € be PVM
11140183	AAM905	406,4×3,0 R=610 mm, W=813 mm	vnt.	389,11 *
11140197	AAM908	508,0×4,0 EN10253-3 R=762 mm, W=1016 mm	vnt.	925,23 *

Alkūnė 90° EN 1.4404/AISI 316L, EN 10253-4 R=1,5×D

NG: KFR



11141311	ACD754	17,2×1,6	R=25-28 mm, W=34-37 mm	vnt.	1,91 *
11141317	ACD755	21,3×2,0	R=28 mm, W=38 mm	vnt.	2,20
11141319	ABP441	21,3×2,6	R=28 mm, W=38 mm	vnt.	2,72
11141323	ABC992	26,9×2,0	R=29 mm, W=43 mm	vnt.	2,26
11141325	AMR646	26,9×2,6	R=29 mm, W=43 mm	vnt.	2,78
11141330	ABC993	33,7×2,0	R=38 mm, W=55 mm	vnt.	2,37
11141334	AMR647	33,7×3,2	R=38 mm, W=55 mm	vnt.	3,73
11141338	ABC994	42,4×2,0	R=48 mm, W=69 mm	vnt.	3,08
11141342	AMR648	42,4×3,2	R=48 mm, W=69 mm	vnt.	4,53
11141346	ABC995	48,3×2,0	R=57 mm, W=81 mm	vnt.	3,56
11141350	AMR649	48,3×3,2	R=57 mm, W=81 mm	vnt.	5,34
11141355	ABC996	60,3×2,0	R=76 mm, W=106 mm	vnt.	5,03
1141056T	ATE815	60,3×3,0	R=76 mm, W=106 mm	vnt.	7,34
1141057T	ATE816	60,3×3,6	R=76 mm, W=106 mm	vnt.	11,50
11141364	ABC997	76,1×2,0	R=95 mm, W=133 mm	vnt.	8,72
1141066T	ATE817	76,1×3,0	R=95 mm, W=133 mm	vnt.	13,63
	CBH332	76,1×3,6	R=95 mm, W=133 mm	vnt.	27,37 *
11141374	ABC998	88,9×2,0	R=114 mm, W=159 mm	vnt.	9,98
1141077T	ATE818	88,9×3,0	R=114 mm, W=159 mm	vnt.	16,15
	CBH330	88,9×4,0	R=114 mm, W=159 mm	vnt.	32,18 *
11141383	ABC999	114,3×2,0	R=152 mm, W=209 mm	vnt.	14,29
1141086T	ATE819	114,3×3,0	R=152 mm, W=209 mm	vnt.	24,04
	CBH328	114,3×4,0	R=152 mm, W=209 mm	vnt.	79,30 *
11141094	AAC567	139,7×2,0	R=190 mm, W=260 mm	vnt.	26,99
	CGF943	139,7×3,0	R=190 mm, W=260 mm	vnt.	41,02
11141108	AAC570	168,3×2,0	R=229 mm, W=313 mm	vnt.	34,97
11141111	AAC572	168,3×3,0	R=229 mm, W=313 mm	vnt.	58,41
11141123	AAR249	219,1×2,0	R=305 mm, W=414 mm	vnt.	62,18
11141126	AAC574	219,1×3,0	R=305 mm, W=414 mm	vnt.	99,16
	CBW205	273,0×2,0	R=381 mm, W=518 mm	vnt.	180,78 *
11141140	AAC575	273,0×2,6	R=381 mm, W=518 mm	vnt.	191,85
11141156	AAC577	323,9×3,0	R=457 mm, W=619 mm	vnt.	272,66
	ATH167	355,6×3,0	R=533 mm, W=711 mm	vnt.	354,76 *
	ATH169	406,4×3,0	R=610 mm, W=813 mm	vnt.	477,50 *

Alkūnė 45° EN 1.4404/AISI 316L, EN 10253-4 R=1,5×D

NG: KFR

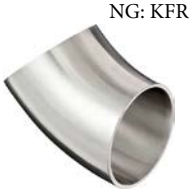

	CJI874	21,3×2,0	R=28 mm	vnt.	2,16
	CJI873	26,9×2,0	R=28.5 mm	vnt.	2,25
	CJI869	33,7×2,0	R=38 mm	vnt.	2,70
	CJI867	42,4×2,0	R=47 mm	vnt.	3,71
	CJI877	48,3×2,0	R=57 mm	vnt.	4,31
	CJI875	60,3×2,0	R=76 mm	vnt.	6,17
	CJI871	76,1×2,0	R=95 mm	vnt.	10,14
	CJI870	88,9×2,0	R=114 mm	vnt.	13,00
	CJI868	114,3×2,0	R=152 mm	vnt.	20,12
	CJI878	139,7×2,0	R=190 mm	vnt.	37,27
	CJI876	168,3×2,0	R=229 mm	vnt.	45,30
	CJI872	219,1×2,0	R=305 mm	vnt.	87,87

Alkūnė 90° EN 1.4432/AISI 316L, EN 10253-4 R=1,5×D

NG: KFR



11141011	AAC552	17,2×1,6	R=25-28 mm, W=34-37 mm	vnt.	1,95 *
11141017	AAM659	21,3×2,0	R=28 mm, W=38 mm	vnt.	2,51 *
11141023	AAC553	26,9×2,0	R=29 mm, W=43 mm	vnt.	2,51 *
11141030	AAC554	33,7×2,0	R=38 mm, W=55 mm	vnt.	2,70 *
11141038	AAC555	42,4×2,0	R=48 mm, W=69 mm	vnt.	3,52 *
11141046	AAC556	48,3×2,0	R=57 mm, W=81 mm	vnt.	4,15 *
11141055	AAC557	60,3×2,0	R=76 mm, W=106 mm	vnt.	5,86 *
11141057	AAC558	60,3×2,6	R=76 mm, W=106 mm	vnt.	7,58 *
11141064	AAC559	76,1×2,0	R=95 mm, W=133 mm	vnt.	9,15 *
11141074	AAC561	88,9×2,0	R=114 mm, W=159 mm	vnt.	10,64 *
11141076	AAC562	88,9×2,6	R=114 mm, W=159 mm	vnt.	13,74 *
11141077	AAC563	88,9×3,0	R=114 mm, W=159 mm	vnt.	14,28 *

Kodas	SAP kodas	Prekės aprašymas	Mato vnt.	Kaina € be PVM
11141083	AAC564	114,3×2,0 R=152 mm, W=209 mm	vnt.	15,23 *
11141085	AAC565	114,3×2,6 R=152 mm, W=209 mm	vnt.	18,80 *
11141086	AAC566	114,3×3,0 R=152 mm, W=209 mm	vnt.	21,18 *
11141094	AAC567	139,7×2,0 R=190 mm, W=260 mm	vnt.	28,86 *
11141096	AAC568	139,7×2,6 R=190 mm, W=260 mm	vnt.	34,93 *
11141097	AAC569	139,7×3,0 R=190 mm, W=260 mm	vnt.	38,08 *
11141108	AAC570	168,3×2,0 R=229 mm, W=313 mm	vnt.	37,75 *
11141110	AAC571	168,3×2,6 R=229 mm, W=313 mm	vnt.	46,25 *
11141111	AAC572	168,3×3,0 R=229 mm, W=313 mm	vnt.	50,82 *
11141123	AAR249	219,1×2,0 R=305 mm, W=414 mm	vnt.	67,15 *
11141125	AAC573	219,1×2,6 R=305 mm, W=414 mm	vnt.	82,13 *
11141126	AAC574	219,1×3,0 R=305 mm, W=414 mm	vnt.	88,46 *
11141129	ABP262	219,1×4,0 R=305 mm, W=414 mm	vnt.	136,99 *
11141140	AAC575	273,0×2,6 R=381 mm, W=518 mm	vnt.	197,67 *
11141141	AAC576	273,0×3,0 R=381 mm, W=518 mm	vnt.	215,86 *
11141144	AAR250	273,0×4,0 R=381 mm, W=518 mm	vnt.	279,50 *
11141156	AAC577	323,9×3,0 R=457 mm, W=619 mm	vnt.	293,47 *
11141159	AAR251	323,9×4,0 R=457 mm, W=619 mm	vnt.	392,38 *
11141169	AAC578	355,6×3,0 R=533 mm, W=711 mm	vnt.	372,67 *
11141172	AAM913	355,6×4,0 R=533 mm, W=711 mm	vnt.	501,66 *
11141183	AAC579	406,4×3,0 R=610 mm, W=813 mm	vnt.	502,60 *
11141186	AAM914	406,4×4,0 R=610 mm, W=813 mm	vnt.	674,94 *
11141197	AAM915	508,0×3,0 R=762 mm, W=1016 mm	vnt.	1090,00 *
11141200	AAC580	508,0×4,0 EN10253-3 R=762 mm, W=1016 mm	vnt.	1067,57 *
	CCN042	610,0×4,0 EN10253-3 R=914 mm, W=1219 mm		1672,16 *

Alkūnė 90° EN 1.4432/AISI 316L, EN 10253-3 NS, R=1,5×D

NG: KFR



11147048	AAQ003	25×2,0 R=27.5 mm	vnt.	2,51 *
11147053	AAQ004	30×2,0 R=33.5 mm	vnt.	2,71 *
11147063	AAQ005	36×2,0	vnt.	2,97 *
11147075	AAQ006	44×2,0	vnt.	3,94 *
11147090	AAQ007	54×2,0	vnt.	5,55 *
11147109	AAQ008	69×2,0	vnt.	8,84 *
11147125	AAQ009	84×2,0	vnt.	10,28 *
11147148	AAQ010	104×2,0	vnt.	14,60 *
11147173	AAQ011	129×2,0	vnt.	27,03 *
11147211	AAQ012	154×2,0	vnt.	42,19 *

Alkūnė 90° EN 1.4571/AISI 316Ti, EN 10253-4, R=1,5×D

NG: KFR



	CEJ647	21,3×2,0 R=28 mm, W=38 mm	vnt.	2,32 *
	CEJ645	26,9×2,0 R=29 mm, W=43 mm	vnt.	2,34 *
	CEJ643	33,7×2,0 R=38 mm, W=55 mm	vnt.	2,44 *
	CEJ641	42,4×2,0 R=48 mm, W=69 mm	vnt.	3,24 *
	CEJ659	48,3×2,0 R=57 mm, W=81 mm	vnt.	3,82 *
	CEJ658	48,3×3,2 R=57 mm, W=81 mm	vnt.	8,08 *
	CEJ656	60,3×2,0 R=76 mm, W=106 mm	vnt.	5,41 *
	CEJ654	60,3×3,6 R=76 mm, W=106 mm	vnt.	11,93 *
	CEJ652	76,1×2,3 R=95 mm, W=133 mm	vnt.	10,23 *
	CEJ650	76,1×3,6 R=95 mm, W=133 mm	vnt.	20,28 *
	CEJ648	88,9×2,3 R=114 mm, W=159 mm	vnt.	13,10 *
	CEJ646	88,9×3,2 R=114 mm, W=159 mm	vnt.	17,02 *
	CEJ644	114,3×2,6 R=152 mm, W=209 mm	vnt.	19,50 *
	CEJ642	114,3×3,6 R=152 mm, W=209 mm	vnt.	31,77 *
	CEJ640	139,7×2,6 R=190 mm, W=260 mm	vnt.	34,08 *
	CEJ639	139,7×4,0 R=190 mm, W=260 mm	vnt.	66,64 *
	CEJ637	168,3×2,6 R=229 mm, W=313 mm	vnt.	45,12 *
	CEJ635	168,3×4,0 R=229 mm, W=313 mm	vnt.	76,35 *
	CEJ674	219,1×3,0 R=305 mm, W=414 mm	vnt.	86,30 *
	CEJ672	273,0×3,0 R=381 mm, W=518 mm	vnt.	215,86 *
	CEJ670	323,9×3,0 R=457 mm, W=619 mm	vnt.	293,47 *
	CEJ638	355,6×3,0 R=533 mm, W=711 mm	vnt.	372,67 *
	CEJ636	406,4×3,0 R=610 mm, W=813 mm	vnt.	502,60 *

Kodas	SAP kodas	Prekės aprašymas		Mato vnt.	Kaina € be PVM
Trišakis EN1.4307/ AISI 304L, EN 10253-4					NG: KFL
	AGD168	21,3×2,0	F=25 mm	vnt.	4,59
	AGD169	26,9×2,0	F=29 mm	vnt.	4,90
	AGD170	33,7×2,0	F=38 mm	vnt.	5,61
	CDH743	33,7×3,0	F=38 mm	vnt.	6,63 *
	AGD171	42,4×2,0	F=48 mm	vnt.	6,45
	CDH745	42,4×3,0	F=48 mm	vnt.	8,68 *
	AGD172	48,3×2,0	F=57 mm	vnt.	7,62
	CDH747	48,3×3,0	F=57 mm	vnt.	11,02 *
11231181V	ATM587	54,0×2,0	F=57 mm	vnt.	10,90
11150035L	AGD173	60,3×2,0	F=64 mm	vnt.	8,46
	CDH728	60,3×3,0	F=64 mm	vnt.	13,80 *
11150040L	AGD174	76,1×2,0	F=76 mm	vnt.	13,93
	CDH730	76,1×3,0	F=76 mm	vnt.	16,18 *
11231182V	ATM588	84,0×2,0	F= 86 mm	vnt.	15,95
11150045L	AGD175	88,9×2,0	F=86 mm	vnt.	14,58
	CDH732	88,9×3,0	F=86 mm	vnt.	20,43 *
105400	ALO417	104,0×2,0	F=105 mm	vnt.	17,02
11150050L	AGD176	114,3×2,0	F=105 mm	vnt.	20,97
	CDH734	114,3×3,0	F=105 mm	vnt.	31,08 *
11231184V	ATM589	129,0×2,0	F=124 mm	vnt.	41,23
11150055L	AGD177	139,7×2,0	F=124 mm	vnt.	36,45
	CDH736	139,7×3,0	F=124 mm	vnt.	47,25 *
11231185V	ATM590	154,0×2,0	F=143 mm	vnt.	52,56
11150060L	AGD178	168,3×2,0	F=143 mm	vnt.	51,65
	CDH720	168,3×3,0	F=143 mm	vnt.	57,76 *
11231186V	ATM591	204,0×2,0	F=178 mm	vnt.	86,95
11150065L	AGD179	219,1×2,0	F=178 mm	vnt.	85,33
	CDH722	219,1×3,0		vnt.	93,03 *
	ATP212	273,0×3,0		vnt.	157,95 *
	ATP213	323,9×3,0		vnt.	305,68 *

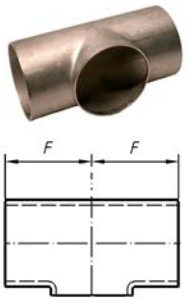

Trišakis EN 1.4404/AISI 316L, EN 10253-4					NG: KFR
11198496	ABC086	17,2×17,2×1,6		vnt.	10,77 *
11152007	CAK422	21,3×21,3×2,0	F=25 mm	vnt.	5,00
	CJE084	26,9×21,3×2,0	F=29 mm	vnt.	7,88
11152014	CAK430	26,9×26,9×2,0	F=29 mm	vnt.	5,22
	CJE078	33,7×21,3×2,0	F=38 mm	vnt.	9,96
	CJE082	33,7×26,9×2,0	F=38 mm	vnt.	9,96
11152024	CAK431	33,7×33,7×2,0	F=38 mm	vnt.	6,13
	CDH764	33,7×33,7×3,0	F=38 mm	vnt.	10,67
	CJE090	42,4×26,9×2,0	F=48 mm	vnt.	12,25
	CJE089	42,4×33,7×2,0	F=48 mm	vnt.	12,25
11152037	CAK433	42,4×42,4×2,0	F=48 mm	vnt.	7,43
	CDH766	42,4×42,4×3,0	F=48 mm	vnt.	12,34
	CJE092	48,3×21,3×2,0	F=57 mm	vnt.	14,15
	CJE086	48,3×26,9×2,0	F=57 mm	vnt.	14,15
	CJE088	48,3×33,7×2,0	F=57 mm	vnt.	14,15
	CJE087	48,3×42,4×2,0	F=57 mm	vnt.	14,15
11152051	CAK432	48,3×48,3×2,0	F=57 mm	vnt.	8,72
	CDH749	48,3×48,3×3,0	F=57 mm	vnt.	14,79
11151067T	ASR074	60,3×33,7×2,0	F=64 mm	vnt.	13,87
11151067T	ASR075	60,3×42,4×2,0	F=64 mm	vnt.	14,22
11151067T	ASR076	60,3×48,3×2,0	F=64 mm	vnt.	14,28
11152067	CAK434	60,3×60,3×2,0	F=64 mm	vnt.	10,22
	CDH751	60,3×60,3×3,0	F=64 mm	vnt.	18,98
	CJE083	76,1×42,4×2,0	F=76 mm	vnt.	19,40
	CJE085	76,1×48,3×2,0	F=76 mm	vnt.	19,40
11151067T	ASR077	76,1×60,3×2,0	F=76 mm	vnt.	19,69
11152089	CAK423	76,1×76,1×2,0	F=76 mm	vnt.	15,35
	CDH753	76,1×76,1×3,0	F=76 mm	vnt.	20,57
	CJE080	88,9×48,3×2,0	F=86 mm	vnt.	26,90
11151067T	ASR078	88,9×60,3×2,0	F=86 mm	vnt.	25,72
11151067T	ASR079	88,9×76,1×2,0	F=86 mm	vnt.	25,46
11152114	CAK425	88,9×88,9×2,0	F=86 mm	vnt.	17,67
	CDH755	88,9×88,9×3,0	F=86 mm	vnt.	24,65



Kodas	SAP kodas	Prekės aprašymas		Mato vnt.	Kaina € be PVM
11151067T	ASR080	114,3×60,3×2,0	F=105 mm	vnt.	36,79
11151067T	ASR081	114,3×76,1×2,0	F=105 mm	vnt.	34,86
11151067T	ASR082	114,3×88,9×2,0	F=105 mm	vnt.	37,85
11152141	CAK429	114,3×114,3×2,0	F=105 mm	vnt.	25,92
	CDH757	114,3×114,3×3,0	F=105 mm	vnt.	36,28
	CJE079	139,7×76,1×2,0	F=124 mm	vnt.	62,98
	CJE081	139,7×88,9×2,0	F=124 mm	vnt.	62,98
11151067T	ASR083	139,7×114,3×2,0	F=124 mm	vnt.	63,81
11151171	ABP342	139,7×139,7×2,0	F=124 mm	vnt.	41,63
	CDH737	139,7×139,7×3,0	F=124 mm	vnt.	57,92
	CJE091	168,3×88,9×2,0	F=143 mm	vnt.	87,15
11151067T	ASR084	168,3×114,3×2,0	F=143 mm	vnt.	88,08
11151067T	ASR085	168,3×139,7×2,0	F=143 mm	vnt.	88,02
11151202	AAP301	168,3×168,3×2,0	F=143 mm	vnt.	58,90
	CDH739	168,3×168,3×3,0	F=143 mm	vnt.	73,95
	ASR086	219,1×168,3×2,0	F=178 mm	vnt.	136,58
11151233	AAR253	219,1×219,1×2,0	F=178 mm	vnt.	91,89
	CDH741	219,1×219,1×3,0	F=178 mm	vnt.	105,65
11151265	AAR254	273,0×273,0×3,0		vnt.	181,66
11151293	ABP346	323,9×323,9×3,0		vnt.	307,01

Trišakis EN1.4404/ AISI 316L, EN 10253-4, presuotas (su ilga atšaka)

NG: KFR



1152700	CAJ393	17,2×17,2×1,6	vnt.	12,45 *
1152701	CAJ425	21,3×17,2/2,0×1,6	vnt.	12,85 *
1152702	CAJ400	21,3×21,3×2,0	vnt.	11,81 *
1152703	CAJ422	26,9×21,3/2,0×2,0	vnt.	16,19 *
1152704	CAJ403	26,9×26,9×2,0	vnt.	12,45 *
1152705	CAJ406	33,7×21,3/2,0×2,0	vnt.	17,62 *
1152706	CAJ402	33,7×26,9/2,0×2,0	vnt.	19,68 *
1152707	CAJ420	33,7×33,7×2,0	vnt.	13,48 *
1152708	CAJ399	42,4×26,9/2,0×2,0	vnt.	21,79 *
1152709	CAJ416	42,4×33,7/2,0×2,0	vnt.	29,52 *
1152710	CAJ423	42,4×42,4×2,0	vnt.	20,34 *
1152711	CAJ404	48,3×33,6/2,0×2,0	vnt.	24,88 *
1152712	CAJ387	48,3×42,4/2,0×2,0	vnt.	26,57 *
1152713	CAJ397	48,3×48,3×2,0	vnt.	21,13 *
1152714	CAJ419	60,3×42,4/2,0×2,0	vnt.	31,12 *
1152715	CAJ405	60,3×48,3/2,0×2,0	vnt.	31,12 *
1152716	CAJ421	60,3×60,3×2,0	vnt.	28,64 *
1152717	CAJ395	76,1×48,3/2,0×2,0	vnt.	37,35 *
1152718	CAJ417	76,1×60,3/2,0×2,0	vnt.	36,32 *
1152719	CAJ394	76,1×76,1×2,3	vnt.	44,27 *
1152720	CAJ413	88,9×60,3/2,0×2,0	vnt.	48,75 *
1152721	CAJ385	88,9×76,1/2,0×2,0	vnt.	49,58 *
1152722	CAJ407	88,9×88,9×2,3	vnt.	61,51 *
1152723	CAJ386	114,3×76,1/2,0×2,0	vnt.	98,43 *
1152724	CAJ408	114,3×88,9/2,0×2,0	vnt.	97,21 *
1152725	CAJ391	114,3×114,3×2,60	vnt.	89,06 *
1152726	CAJ411	139,7×88,9/2,6×2,0	vnt.	99,59 *
1152727	CAJ388	139,7×114,3/2,6×2,0	vnt.	103,74 *
1152728	CAJ410	139,7×139,7×2,6	vnt.	123,01 *
1152729	CAJ415	168,3×114,3/2,6×2,6	vnt.	173,44 *
1152730	CAJ396	168,3×139,7/2,6×2,6	vnt.	176,63 *
1152731	CAJ414	168,3×168,3×2,6	vnt.	152,55 *
1152732	CAJ392	219,1×139,7/3,0×2,6	vnt.	267,70 *
1152733	CAJ418	219,1×168,3/3,0×2,6	vnt.	267,70 *
1152734	CAJ398	219,1×219,1×3,0	vnt.	273,80 *
1152735	CAJ424	273,0×168,3/3,0×2,6	vnt.	470,62 *
1152736	CAJ401	273,0×219,1/3,0×2,6	vnt.	498,04 *
1152737	CAJ412	273,0×273,0×3,0	vnt.	477,27 *
1152738	CAJ390	323,9×219,1/3,2×3,0	vnt.	614,20 *
1152739	CAJ409	323,9×273,0/3,2×3,0	vnt.	610,07 *
1152740	CAJ389	323,9×323,9×3,0	vnt.	591,40 *

Perėjimas koncentrinis EN1.4307/ AISI 304L, EN 10253-3/4 L=3×(D-D1)

NG: KFL

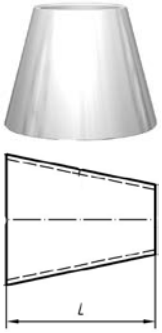

Kodas	SAP kodas	Prekės aprašymas		Mato vnt.	Kaina € be PVM
11160001	AMG965	21,3×17,2×2,0	L=12 mm	vnt.	1,79 *
11160003	AMG966	26,9×17,2×2,0	L=29 mm	vnt.	2,36 *
11160005	AMG967	26,9×21,3×2,0	L=17 mm	vnt.	1,67
11160007	AMG968	33,7×17,2×2,0	L=50 mm	vnt.	4,05 *
11160009	AMG969	33,7×21,3×2,0	L=37 mm	vnt.	2,33
11160011	AMG970	33,7×26,9×2,0	L=20 mm	vnt.	1,78
	CDH724	33,7×26,9×3,0	L=20 mm	vnt.	1,99 *
11160013	AMG971	42,4×26,9×2,0	L=46 mm	vnt.	3,21
11160015	AMG972	42,4×33,7×2,0	L=26 mm	vnt.	2,15
	CDH726	42,4×33,7×3,0	L=26 mm	vnt.	2,41 *
11160017	AMG973	48,3×33,7×2,0	L=44 mm	vnt.	2,87
11160020	AMG974	48,3×42,4×2,0	L=18 mm	vnt.	2,17
	CDH715	48,3×42,4×3,0	L=18 mm	vnt.	2,11 *
11160023	AMG975	60,3×33,7×2,0	L=80 mm	vnt.	5,06
11160026	AMG976	60,3×42,4×2,0	L=54 mm	vnt.	3,34
11160029	AMG977	60,3×48,3×2,0	L=36 mm	vnt.	2,89
	CDH718	60,3×48,3×3,0	L=36 mm	vnt.	3,03 *
11160035	AMG978	76,1×48,3×2,0	L=83 mm	vnt.	5,44
11160038	AMG979	76,1×60,3×2,0	L=47 mm	vnt.	4,45
	CDH710	76,1×60,3×3,0	L=47 mm	vnt.	4,64 *
11231187V	ATM597	84,0×54,0×2,0	L=80 mm	vnt.	8,21
11160044	AMG980	88,9×60,3×2,0	L=86 mm	vnt.	6,10
11160047	AMG981	88,9×76,1×2,0	L=38 mm	vnt.	4,37
	CDH712	88,9×76,1×3,0	L=38 mm	vnt.	5,79 *
11160050	AMG982	114,3×60,3×2,0	L=161 mm	vnt.	15,97
11160053	AMG983	114,3×76,1×2,0	L=114 mm	vnt.	12,31
11160056	AMG984	114,3×88,9×2,0	L=76 mm	vnt.	8,74
	CDH704	114,3×88,9×3,0	L=76 mm	vnt.	9,86 *
11231189V	ATM598	129,0×104,0×2,0	L=125 mm	vnt.	10,58
11160060	AMG985	139,7×76,1×2,0	L=190 mm	vnt.	27,28
11160063	AMG986	139,7×88,9×2,0	L=152 mm	vnt.	17,95
11160067	AMG987	139,7×114,3×2,0	L=76 mm	vnt.	9,98
	CDH706	139,7×114,3×3,0	L=76 mm	vnt.	11,86 *
11231190V	ATM599	154,0×129,0×2,0	L=150 mm	vnt.	12,31
11160075	AMG988	168,3×114,3×2,0	L=161 mm	vnt.	23,17
11160079	AMG989	168,3×139,7×2,0	L=85 mm	vnt.	13,37
	CDH708	168,3×139,7×3,0	L=85 mm	vnt.	14,75 *
11231191V	ATM600	204,0×154,0×2,0	L=200 mm	vnt.	38,85
11160083	AMG990	219,1×114,3×2,0	L=313 mm	vnt.	58,09
	CGX109	219,1×114,3×3,0	L=313 mm	vnt.	92,64
11160087	AMG991	219,1×139,7×2,0	L=237 mm	vnt.	45,30
11160091	AMG992	219,1×168,3×2,0	L=152 mm	vnt.	31,29
	CDH762	219,1×168,3×3,0	L=152 mm	vnt.	29,36 *
11160101	AMG993	273,0×168,3×3,0	L=313 mm	vnt.	105,20
11160105	AMG994	273,0×219,1×3,0	L=161 mm	vnt.	63,27
11160112	AMG995	323,9×219,1×3,0	L=313 mm	vnt.	129,56
11160116	AMG996	323,9×273,0×3,0	L=152 mm	vnt.	71,86
11160124	AMG997	355,6×273×3,0	L=247 mm	vnt.	148,55 *
11160128	AMG998	355,6×323,9×3,0	L=95 mm	vnt.	88,44 *

Perėjimas koncentrinis EN 1.4432 / EN 1.4404 AISI 316L, EN 10253-3/4 L=3×(D-D1)

NG: KFR

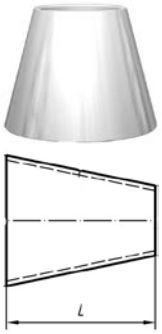

	CGX103	21,3×13,7×2,0 EN 1.4404	L=23 mm	vnt.	3,36
11161201	AAC729	21,3×17,2×2,0 EN 1.4404	L=12 mm	vnt.	2,43
11161203	AAC730	26,9×17,2×2,0 EN 1.4432	L=29 mm	vnt.	2,49 *
11161205	AAC731	26,9×21,3×2,0 EN 1.4404	L=17 mm	vnt.	1,70
11161207	AAC732	33,7×17,2×2,0 EN 1.4432	L=50 mm	vnt.	4,29 *
11161209	AAC733	33,7×21,3×2,0 EN 1.4404	L=37 mm	vnt.	2,46
11161211	AAC734	33,7×26,9×2,0 EN 1.4404	L=20 mm	vnt.	1,98
	CDH761	33,7×26,9×3,0 EN 1.4404	L=20 mm	vnt.	2,11
11161212	ARI593	42,4×21,3×2,0 EN 1.4404	L=63 mm	vnt.	5,71
11161213	AAC735	42,4×26,9×2,0 EN 1.4404	L=46 mm	vnt.	3,35
11161215	AAC736	42,4×33,7×2,0 EN 1.4404	L=26 mm	vnt.	2,66
	CDH765	42,4×33,7×3,0 EN 1.4404	L=26 mm	vnt.	2,80
	CJE093	48,3×21,3×2,0 EN 1.4404	L=81 mm	vnt.	11,90
11161216	ARI594	48,3×26,9×2,0 EN 1.4404	L=64 mm	vnt.	6,13

Kodas	SAP kodas	Prekės aprašymas		Mato vnt.	Kaina € be PVM
11161217	AAC737	48,3×33,7×2,0 EN 1.4404	L=44 mm	vnt.	3,35
11161220	AAC738	48,3×42,4×2,0 EN 1.4404	L=18 mm	vnt.	2,34
	CDH750	48,3×42,4×3,0 EN 1.4404	L=18 mm	vnt.	2,91
	CJE095	60,3×21,3×2,0 EN 1.4404	L=117 mm	vnt.	16,95
	CJE097	60,3×26,9×2,0 EN 1.4404	L=100 mm	vnt.	13,90
11161223	AAC739	60,3×33,7×2,0 EN 1.4404	L=80 mm	vnt.	5,54
11161226	AAC740	60,3×42,4×2,0 EN 1.4404	L=54 mm	vnt.	4,16
11161229	AAC741	60,3×48,3×2,0 EN 1.4404	L=36 mm	vnt.	3,15
11161231	ADZ260	60,3×48,3×3,0 EN 1.4432	L=36 mm	vnt.	14,20 *
	CDH756	60,3×48,3×3,0 EN 1.4404	L=36 mm	vnt.	4,15
11161232	ARI595	76,1×33,7×2,0 EN 1.4404	L=127 mm	vnt.	19,58
11161233	ARI596	76,1×42,4×2,0 EN 1.4404	L=101 mm	vnt.	8,79
11161235	AAC742	76,1×48,3×2,0 EN 1.4404	L=83 mm	vnt.	8,71
11161238	AAC743	76,1×60,3×2,0 EN 1.4404	L=47 mm	vnt.	5,45
11161240	ADZ261	76,1×60,3×3,0 EN 1.4432	L=47 mm	vnt.	16,24 *
	CDH738	76,1×60,3×3,0 EN 1.4404	L=47 mm	vnt.	5,96
	CJE096	88,9×33,7×2,0 EN 1.4404	L=166 mm	vnt.	26,50
11161241	ARI597	88,9×42,4×2,0 EN 1.4404	L=139 mm	vnt.	22,86
11161242	ARI598	88,9×48,3×2,0 EN 1.4404	L=122 mm	vnt.	13,70
11161244	AAC744	88,9×60,3×2,0 EN 1.4404	L=86 mm	vnt.	8,97
11161247	AAC745	88,9×76,1×2,0 EN 1.4404	L=38 mm	vnt.	4,47
11161249	ADZ262	88,9×76,1×3,0 EN 1.4432	L=38 mm	vnt.	11,52 *
	CDH742	88,9×76,1×3,0 EN 1.4404	L=38 mm	vnt.	6,93
11161250	AAC746	114,3×60,3×2,0 EN 1.4404	L=162 mm	vnt.	18,53
11161253	AAC747	114,3×76,1×2,0 EN 1.4404	L=114 mm	vnt.	14,23
11161256	AAC748	114,3×88,9×2,0 EN 1.4404	L=76 mm	vnt.	10,11
11161258	ADZ263	114,3×88,9×3,0 EN 1.4432	L=76 mm	vnt.	22,50 *
	CDH727	114,3×88,9×3,0 EN 1.4404	L=76 mm	vnt.	11,54
	CJE094	139,7×60,3×2,0 EN 1.4404	L=237 mm	vnt.	33,90
11161259	AAC749	139,7×76,1×2,0 EN 1.4404	L=190 mm	vnt.	30,86
11161263	AAC750	139,7×88,9×2,0 EN 1.4404	L=152 mm	vnt.	20,90
11161267	AAC751	139,7×114,3×2,0 EN 1.4404	L=76 mm	vnt.	11,61
11161269	ADZ264	139,7×114,3×3,0 EN 1.4432	L=76 mm	vnt.	21,70 *
	CDH731	139,7×114,3×3,0 EN 1.4404	L=76 mm	vnt.	14,95
	CJE098	168,3×76,1×2,0 EN 1.4404	L=275 mm	vnt.	59,90
11161271	ARI599	168,3×88,9×2,0 EN 1.4404	L=237 mm	vnt.	41,38
11161275	AAC753	168,3×114,3×2,0 EN 1.4404	L=161 mm	vnt.	26,84
	CGX106	168,3×114,3×3,0 EN 1.4404	L=161 mm	vnt.	30,48
11161277	AAC752	168,3×114,3×3,0 EN 1.4432	L=161 mm	vnt.	41,06 *
11161279	AAC754	168,3×139,7×2,0 EN 1.4404	L=85 mm	vnt.	15,70
11161281	ADZ265	168,3×139,7×3,0 EN 1.4432	L=85 mm	vnt.	23,70 *
	CDH735	168,3×139,7×3,0 EN 1.4404	L=85 mm	vnt.	17,76
11161283	AAC756	219,1×114,3×2,0 EN 1.4404	L=313 mm	vnt.	66,58
	CGX107	219,1×114,3×3,0 EN 1.4404	L=313 mm	vnt.	109,79
11161285	AEB221	219,1×114,3×3,0 EN 1.4432	L=313 mm	vnt.	101,53 *
11161287	AAC755	219,1×139,7×2,0 EN 1.4404	L=237 mm	vnt.	51,95
11161291	AAC757	219,1×168,3×2,0 EN 1.4404	L=152 mm	vnt.	35,89
11161293	AAC758	219,1×168,3×3,0 EN 1.4432	L=152 mm	vnt.	55,10 *
	CDH723	219,1×168,3×3,0 EN 1.4404	L=152 mm	vnt.	37,10
11161294	ADZ266	219,1×168,3×4,0 EN 1.4432	L=152 mm	vnt.	104,40 *
11161301	AEB222	273,0×168,3×3,0 EN 1.4404	L=313 mm	vnt.	121,33
11161305	AEB223	273,0×219,1×3,0 EN 1.4404	L=161 mm	vnt.	72,55
11161306	ADZ267	273,0×219,1×4,0 EN 1.4432	L=161 mm	vnt.	107,90 *
11161312	AAC759	323,9×219,1×3,0 EN 1.4404	L=313 mm	vnt.	147,40
11161316	AAC760	323,9×273,0×3,0 EN 1.4404	L=152 mm	vnt.	81,97
11161317	AAC761	323,9×273,0×4,0 EN 1.4432	L=152 mm	vnt.	123,64 *
11161324	AAC762	355,6×273,0×3,0 EN 1.4432	L=247 mm	vnt.	165,03 *
11161328	AAC763	355,6×323,9×3,0 EN 1.4432	L=95 mm	vnt.	93,82 *
11161329	ADZ268	355,6×323,9×4,0 EN 1.4432	L=95 mm	vnt.	125,28 *
11161336	AAM918	406,4×323,9×3,0 EN 1.4432	L=247 mm	vnt.	191,49 *
11161337	AND760	406,4×323,9×4,0 EN 1.4432	L=247 mm	vnt.	255,64 *
11161341	AAM919	406,4×355,6×3,0 EN 1.4432	L=152 mm	vnt.	200,88 *
11161348	AAM920	508,0×355,6×3,0 EN 1.4432	L=455 mm	vnt.	417,95 *
11161349	ANF009	508,0×355,6×4,0 EN 1.4432	L=455 mm	vnt.	558,12 *

Kodas	SAP kodas	Prekės aprašymas		Mato vnt.	Kaina € be PVM

Perėjimas ekscentrinis EN 1.4432 / EN 1.4404 AISI 316L, EN 10253-3 L=3×(D-D1)

NG: KFR



11161705	ANM695	26,9×21,3×2,0 EN 1.4432	L=17 mm	vnt.	8,02
11161709	AAV836	33,7×21,3×2,0 EN 1.4432	L=37 mm	vnt.	9,92
11161711	AAV837	33,7×26,9×2,0 EN 1.4432	L=20 mm	vnt.	7,97
11161715	AAV839	42,4×33,7×2,0 EN 1.4432	L=26 mm	vnt.	8,68
11161717	AAV840	48,3×33,7×2,0 EN 1.4404	L=44 mm	vnt.	8,11
11161720	AAV841	48,3×42,3×2,0 EN 1.4404	L=18 mm	vnt.	6,57
11161726	AAV843	60,3×42,4×2,0 EN 1.4404	L=54 mm	vnt.	13,05
11161729	AAV842	60,3×48,3×2,0 EN 1.4404	L=36 mm	vnt.	9,24
11161735	AAV845	76,1×48,3×2,0 EN 1.4404	L=83 mm	vnt.	19,03
11161738	AAV844	76,1×60,3×2,0 EN 1.4404	L=47 mm	vnt.	11,86
11161744	AAV847	88,9×60,3×2,0 EN 1.4404	L=86 mm	vnt.	17,00
11161747	AAV846	88,9×76,1×2,0 EN 1.4404	L=38 mm	vnt.	8,42
11161753	AAV849	114,3×76,1×2,0 EN 1.4404	L=114 mm	vnt.	22,58
11161756	AAV848	114,3×88,9×2,0 EN 1.4404	L=76 mm	vnt.	16,03
11161758	ANM696	114,3×88,9×3,0 EN 1.4432	L=76 mm	vnt.	37,66 *
11161763	AAV851	139,7×88,9×2,0 EN 1.4404	L=152 mm	vnt.	34,55
11161767	AAV850	139,7×114,3×2,0 EN 1.4404	L=76 mm	vnt.	19,18
11161769	ANM697	139,7×114,3×3,0 EN 1.4432	L=76 mm	vnt.	36,29 *
11161775	AAV853	168,3×114,3×2,0 EN 1.4404	L=161 mm	vnt.	45,40
1161777	ANM698	168,3×114,3×3,0 EN 1.4432	L=161 mm	vnt.	66,88 *
11161779	AAV852	168,3×139,7×2,0 EN 1.4404	L=85 mm	vnt.	25,73
11161781	ANM699	168,3×139,7×3,0 EN 1.4432	L=85 mm	vnt.	38,59
11161787	AAV855	219,1×139,7×2,0 EN 1.4404	L=237 mm	vnt.	85,04
11161791	AAV854	219,1×168,3×2,0 EN 1.4404	L=152 mm	vnt.	58,76
1161793	ANM700	219,1×168,3×3,0 EN 1.4432	L=152 mm	vnt.	81,58 *
11161801	*AAV857*	273,0×168,3×3,0 EN 1.4404	L=313 mm	vnt.	156,51
11161804	*ANM701*	273,0×219,1×3,0 EN 1.4404	L=161 mm	vnt.	96,59
1161812	*ALQ434*	323,9×219,1×3,0 EN 1.4404	L=313 mm	vnt.	199,21
1161813	ANM702	323,9×219,1×4,0 EN 1.4433	L=313 mm	vnt.	252,90 *
1161816	*ALQ435*	323,9×273,0×3,0 EN 1.4404	L=152 mm	vnt.	107,21
1161824	ALQ436	355,6×273,0×3,0 EN 1.4432	L=247 mm	vnt.	191,19 *
1161828	ALQ437	355,6×323,9×3,0 EN 1.4432	L=95 mm	vnt.	108,79 *
1161836	ALQ438	406,4×323,9×3,0 EN 1.4432	L=247 mm	vnt.	221,87 *
1161852	ALQ439	508,0×406,4×3,0 EN 1.4432	L=304 mm	vnt.	354,27 *

Privirinamas žiedas EN 1.4307/ AISI 304L, presuotas (ilgas)

NG: KFL



	AJA905	17,2×2,0/2,5	h=7 mm (Tipas 37)	vnt.	1,21 *
	AJA904	21,3×2,0/2,5	h=7 mm (Tipas 37)	vnt.	1,22 *
	AJA903	26,9×2,0/3,0	h=8 mm (Tipas 37)	vnt.	1,51 *
11172012L	AFH769	33,7×2,0/3,0	h=10 mm (Tipas 37)	vnt.	1,71
11172015L	AFH768	42,4×2,0/3,0	h=12 mm (Tipas 37)	vnt.	2,13
11172019L	AFH767	48,3×2,0/3,0	h=15 mm (Tipas 37)	vnt.	2,62
11172023L	AFH735	60,3×2,0/3,0	h=20 mm (Tipas 37)	vnt.	3,51
11172027L	AFH736	76,1×2,0/3,0	h=20 mm (Tipas 37)	vnt.	4,81
11172031L	AFH737	88,9×2,0/3,0	h=25 mm (Tipas 37)	vnt.	6,06
11172035L	AFH738	114,3×2,5/3,0	h=25 mm (aukštis kaip 37 Tipo)	vnt.	7,45
11172039L	AFH739	139,7×2,5/3,0	h=25 mm (aukštis kaip 37 Tipo)	vnt.	9,33
11172044L	AFH740	168,3×2,7/3,0	h=25 mm (aukštis kaip 37 Tipo)	vnt.	10,74
11172048L	AFH741	219,1×2,7/3,0	h=30 mm (aukštis kaip 37 Tipo)	vnt.	15,70
11172052L	AGD697	273,0×2,7/3,0	h=30 mm	vnt.	19,52
11172056L	AHA340	323,0×2,7/3,0	h=30 mm	vnt.	25,45
	ASE732	355,6×2,8/3,0	h=30 mm	vnt.	38,50 *

Privirinamas žiedas EN 1.4307/ AISI 304L, presuotas (trumpas)

NG: KFL



11231192V	ATM601	54,0×2,0	h=12 mm (Tipas 33)	vnt.	1,53
11231193V	ATM602	84,0×2,0	h=13 mm (Tipas 33)	vnt.	1,88
11231194V	ATM603	104,0×2,0	h=16 mm (Tipas 33)	vnt.	2,92
11231195V	ATM604	129,0×2,0	h=14 mm (Tipas 33)	vnt.	3,31
11231196V	ATM605	154,0×2,0	h=18 mm (Tipas 33)	vnt.	4,45
11231197V	ATM606	204,0×2,0	h=21 mm (Tipas 33)	vnt.	6,45

Kodas	SAP kodas	Prekės aprašymas	Mato vnt.	Kaina € be PVM

Privirinamas žiedas EN 1.4404/ AISI 316L, presuotas (ilgas)

NG: KFR



11171846	AJB062	17,2×2,0/2,5	h=7 mm	(Tipas 37)	vnt.	1,31 *
11171106	AAC663	21,3×2,0/2,5	h=7 mm	(Tipas 37)	vnt.	1,24
11171109	AAC664	26,9×2,0/3,0	h=8 mm	(Tipas 37)	vnt.	1,57
11171112	AAC665	33,7×2,0/3,0	h=10 mm	(Tipas 37)	vnt.	1,91
11171015	AAC647	42,4×2,0/3,0	h=12 mm	(Tipas 37)	vnt.	2,39
11171019	AAC648	48,3×2,0/3,0	h=15 mm	(Tipas 37)	vnt.	2,89
11171023	AAC649	60,3×2,0/3,0	h=20 mm	(Tipas 37)	vnt.	3,98
11171027	AAC650	76,1×2,0/3,0	h=20 mm	(Tipas 37	vnt.	5,42
11171031	AAC651	88,9×2,0/3,0	h=25 mm	(Tipas 37)	vnt.	6,86
11171035	AAC652	114,3×2,5/3,0	h=25 mm	(aukštis kaip 37 Tipo)	vnt.	8,36
11171039	AAC653	139,7×2,5/3,0	h=25 mm	(aukštis kaip 37 Tipo)	vnt.	10,52
11171044	AAC654	168,3×2,7/3,0	h=25 mm	(aukštis kaip 37 Tipo)	vnt.	12,18
11171048	AAC655	219,1×2,7/3,0	h=30 mm	(aukštis kaip 37 Tipo)	vnt.	17,65
11171052	AAC656	273,0×2,7/3,0	h=30 mm		vnt.	21,94
11171056	AEI325	323,0×2,7/3,0	h=30 mm		vnt.	28,18
11171058	ARI600	355,6×2,8/3,0	h=30 mm		vnt.	43,28
11171064	AEI326	406,4×2,9/3,0	h=30 mm		vnt.	54,66
1171068	CAQ269	508,0×3,5/4,0	h=30 mm		vnt.	105,00 *
1171072	CAQ268	609,4×3,5/4,0	h=30 mm		vnt.	131,94 *

Privirinamas žiedas EN 1.4404/AISI 316L PN16, presuotas (ilgas)

NG: KFR



11171116	AAC666	42,4×3,0/4,0	h=12 mm	(aukštis kaip 37 Tipo)	vnt.	2,30
11171120	AAC667	48,3×3,0/4,0	h=15 mm	(aukštis kaip 37 Tipo)	vnt.	5,02 *
11171124	AAC668	60,3×3,0/4,0	h=20 mm	(aukštis kaip 37 Tipo)	vnt.	7,55
11171128	AAC669	76,1×3,0/4,0	h=20 mm	(aukštis kaip 37 Tipo)	vnt.	7,72
11171132	AAC670	88,9×3,0/4,0	h=25 mm	(aukštis kaip 37 Tipo)	vnt.	7,91 *
11171136	AAC671	114,3×3,0/4,0	h=25 mm	(Tipas 37)	vnt.	11,10
11171140	AAC672	139,7×3,0/4,0	h=25 mm	(Tipas 37)	vnt.	14,31 *
11171145	AAC673	168,3×3,0/4,0	h=25 mm	(Tipas 37)	vnt.	15,48
11171149	AAC674	219,1×3,0/4,0	h=30 mm	(aukštis kaip 37 Tipo)	vnt.	24,14 *

Privirinamas žiedas EN 1.4404/AISI 316L, presuotas (trumpas)

NG: KFR



CHD015	21,3×2,0	h=7 mm	(Tipas 33)	vnt.	0,96
CHD024	26,9×2,0	h=8 mm	(Tipas 33)	vnt.	1,25
CHD020	33,7×2,0	h=9 mm	(Tipas 33)	vnt.	1,50
CHD016	42,4×2,0	h=10 mm	(Tipas 33)	vnt.	1,82
CHD018	48,3×2,0	h=10 mm	(Tipas 33)	vnt.	1,92
CHD014	60,3×2,0	h=12 mm	(Tipas 33)	vnt.	2,63
CHD023	76,1×2,0	h=12 mm	(Tipas 33)	vnt.	3,49
CHD019	88,9×2,0	h=13 mm	(Tipas 33)	vnt.	4,15
CHD021	114,3×2,0	h=14 mm	(Tipas 33)	vnt.	4,80
CHD017	139,7×2,0	h=15 mm	(Tipas 33)	vnt.	6,06
CHD013	168,3×2,0	h=18 mm	(Tipas 33)	vnt.	7,46
CHD022	219,1×2,0	h=22 mm	(Tipas 33)	vnt.	10,74

Privirinamas žiedas EN 1.4432/AISI 316L PN10, suvirintas

NG: KFR

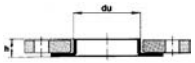

11171706	AAC657	219,1×4×30/30	vnt.	75,99 *
11171809	AAU735	258,0×4×30/30	vnt.	80,65 *
11171712	AAC658	273,0×4×30/30	vnt.	83,95 *
11171717	AAC659	323,9×4×30/30	vnt.	91,39 *
11171722	AAC660	355,6×4×40/40	vnt.	118,33 *
11171728	AAC661	406,4×4×40/40	vnt.	109,88 *
11171740	AAM917	508,0×4×40/40	vnt.	160,69 *
11171745	AAU733	608,0×4×40/40	vnt.	181,50 *

Privirinamas laisvo flanšo antgalis EN1092-1/T35 PN10 1.4307/ AISI 304L

NG: KFR



1172508	ALV721	DN300/323,9 PN10	vnt.	173,51 *
1172509	ALV676	DN350/355,6 PN10	vnt.	264,82 *
1172510	ALV677	DN400/406,4 PN10	vnt.	337,88 *
1172512	ALV678	DN500/508,0 PN10	vnt.	438,34 *
1172513	ALV679	DN600/610,0 PN10	vnt.	657,50 *

Kodas	SAP kodas	Prekės aprašymas	Mato vnt.	Kaina € be PVM

Privirinamas laisvo flanšo antgalis EN1092-1/T35 PN16 1.4307/ AISI 304L

NG: KFR



1172519	ATG056	DN50/60,3 PN16	vnt.	15,52 *
1172520	ATG057	DN65/76,1 PN16	vnt.	20,11 *
1172521	ATG058	DN80/88,9 PN16	vnt.	20,54 *
1172522	ALV680	DN100/114,3 PN16	vnt.	26,48 *
1172523	ALV681	DN125/139,7 PN16	vnt.	40,17 *
1172524	ALV682	DN150/168,3 PN16	vnt.	51,13 *
1172525	ALV683	DN200/219,1 PN16	vnt.	77,63 *
1172526	ALV684	DN250/273,0 PN16	vnt.	146,11 *
1172527	ALV685	DN300/323,9 PN16	vnt.	173,51 *
1172528	CCU273	DN350/355,6 PN16	vnt.	479,43 *

Privirinamas laisvo flanšo antgalis EN1092-1/T35 PN40 1.4307/ AISI 304L

NG: KFR



1172546	ATG059	DN15/21,3 PN40	vnt.	5,48 *
1172547	ATG060	DN20/26,9 PN40	vnt.	6,39 *
1172548	ATG061	DN25/33,7 PN40	vnt.	8,67 *
1172549	ATG062	DN32/42,4 PN40	vnt.	11,42 *
1172550	ATG063	DN40/48,3 PN40	vnt.	13,25 *
1172551	ATG064	DN50/60,3 PN40	vnt.	22,83 *
1172552	ATG065	DN65/76,1 PN40	vnt.	31,96 *
1172553	ATG066	DN80/88,9 PN40	vnt.	39,29 *
1172554	ATG067	DN100/114,3 PN40	vnt.	59,36 *
1172555	ATG068	DN125/139,7 PN40	vnt.	73,06 *
1172556	ATG069	DN150/168,3 PN40	vnt.	98,61 *

Privirinamas laisvo flanšo antgalis EN1092-1/T35 PN10 1.4404/ AISI 316L

NG: KFR



1172454	ATG072	DN300/323,9 PN10	vnt.	219,17 *
1172455	ATG073	DN350/355,6 PN10	vnt.	337,88 *
1172456	ATG074	DN400/406,4 PN10	vnt.	410,93 *
1172458	ATG075	DN500/508,0 PN10	vnt.	547,91 *
1172459	ATG076	DN600/610,0 PN10	vnt.	712,31 *
1172460	CDM115	DN700/711,0 PN10	vnt.	1095,84 *
1172461	CDM117	DN800/813,0 PN10	vnt.	1461,10 *

Privirinamas laisvo flanšo antgalis EN1092-1/T35 PN16 1.4404/ AISI 316L

NG: KFR



1172465	AMA094	DN50/60,3 PN16	vnt.	18,29 *
1172466	AMA095	DN65/76,1 PN16	vnt.	25,58 *
1172467	AMA096	DN80/88,9 PN16	vnt.	24,65 *
1172468	AMA097	DN100/114,3 PN16	vnt.	32,87 *
1172469	AMA098	DN125/139,7 PN16	vnt.	45,65 *
1172470	AMA099	DN150/168,3 PN16	vnt.	55,71 *
1172471	AMA100	DN200/219,1 PN16	vnt.	93,17 *
1172472	AMA101	DN250/273,0 PN16	vnt.	168,94 *
1172473	AMA102	DN300/323,9 PN16	vnt.	273,97 *

Privirinamas laisvo flanšo antgalis EN1092-1/T35 PN40 1.4404/ AISI 316L

NG: KFR



1172492	AMA103	DN15/21,3 PN40	vnt.	6,39 *
1172493	AMA104	DN20/26,9 PN40	vnt.	8,04 *
1172494	AMA105	DN25/33,7 PN40	vnt.	11,42 *
1172495	AMA106	DN32/42,4 PN40	vnt.	13,69 *
1172496	AMA107	DN40/48,3 PN40	vnt.	15,08 *
1172497	AMA108	DN50/60,3 PN40	vnt.	24,65 *
1172498	AMA109	DN65/76,1 PN40	vnt.	33,79 *
1172499	AMA110	DN80/88,9 PN40	vnt.	40,17 *
1172500	AMA111	DN100/114,3 PN40	vnt.	58,46 *
1172501	AMA112	DN125/139,7 PN40	vnt.	76,71 *
1172502	AMA113	DN150/168,3 PN40	vnt.	113,23 *

Kodas	SAP kodas	Prekės aprašymas	Mato vnt.	Kaina € be PVM

Sferinė aklė EN 1.4307/AISI 304L (DIN 28013)

NG: KFL

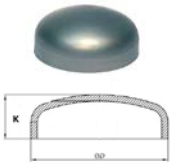

	AGD731	26,9×2,0	K~7÷11 mm	vnt.	1,47
	AGD732	33,7×2,0	K~11÷13 mm	vnt.	1,88
	AGD733	42,4×2,0	K~11÷17 mm	vnt.	1,93
	AGD734	48,3×2,0	K~12÷17 mm	vnt.	2,13
	AGD735	60,3×2,0	K~20 mm	vnt.	2,32
	AGD736	76,1×2,0	K~19÷28 mm	vnt.	2,70
	AGD737	88,9×2,0	K~23÷29 mm	vnt.	3,44
	AGD738	114,3×2,0	K~26÷32 mm	vnt.	4,39
	AGD739	139,7×2,0	K~35÷36 mm	vnt.	5,94
	AGD740	168,3×2,0	K~40÷45 mm	vnt.	8,92
	AGD741	219,1×2,0	K~50÷61 mm	vnt.	14,93

Sferinė aklė EN 1.4404 /AISI 316L (DIN 28013)

NG: KFR

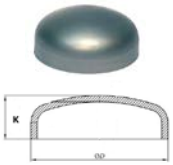

	CGX110	21,3×2,0	K~7÷9 mm	vnt.	1,57
	CGX098	26,9×2,0	K~7÷11 mm	vnt.	1,62
11188420V	AJJ370	33,7×2,0	K~11÷13 mm	vnt.	1,97
11188421V	AJJ371	42,4×2,0	K~11÷17 mm	vnt.	2,17
11188422V	AJJ372	48,3×2,0	K~12÷17 mm	vnt.	2,43
11188423V	AJJ373	60,3×2,0	K~20 mm	vnt.	2,53
	CGX099	60,3×3,0	K~20 mm	vnt.	3,65
11188424V	AJJ374	76,1×2,0	K~19÷28 mm	vnt.	3,24
	CGX100	76,1×3,0	K~19÷28 mm	vnt.	4,19
11188425V	AJJ375	88,9×2,0	K~23÷29 mm	vnt.	3,74
	CGX101	88,9×3,0	K~23÷29 mm	vnt.	4,95
11188426V	AJJ376	114,3×2,0	K~26÷32 mm	vnt.	4,81
	CGX102	114,3×3,0	K~26÷32 mm	vnt.	6,61
11188427V	AJJ377	139,7×2,0	K~35÷36 mm	vnt.	6,48
	CGX104	139,7×3,0	K~35÷36 mm	vnt.	10,28
11188428V	AJJ378	168,3×2,0	K~40÷45 mm	vnt.	11,34
	CGX105	168,3×3,0	K~40÷45 mm	vnt.	16,16
11188429V	AJJ379	219,1×2,0	K~50÷61 mm	vnt.	18,62
	CGX108	219,1×3,0	K~50÷61 mm	vnt.	28,04
11188339	AAW284	273,0×3,0	K~63÷90 mm	vnt.	38,29
11188366	AAW285	323,9×3,0	K~72÷99 mm	vnt.	55,56

Sferinė aklė EN 1.4432 /AISI 316L (DIN 28013)

NG: KFR

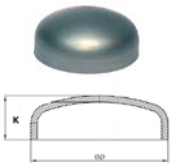

11188009	AAW272	21,3×3,0		vnt.	7,97 *
11188015	AAW273	26,9×3,0		vnt.	8,21 *
11188022	AAW274	33,7×3,0		vnt.	8,37 *
11188036	AAW275	42,4×3,0		vnt.	9,29 *
11188049	AAW276	48,3×3,0		vnt.	9,68 *
11188076	AAW277	60,3×3,0		vnt.	11,80 *
11188100	AAW278	76,1×3,0		vnt.	12,58 *
11188127	AAW279	88,9×3,0		vnt.	14,60 *
11188158	AAW280	114,3×3,0		vnt.	24,26 *
11188202	AAW281	139,7×3,0		vnt.	29,18 *
11188232	AAW282	168,3×3,0		vnt.	35,55 *
11188292	AAW283	219,1×3,0		vnt.	46,44 *
11188339	AAW284	273,0×3,0	K~63÷90 mm	vnt.	38,29
11188366	AAW285	323,9×3,0	K~72÷99 mm	vnt.	55,56
11188381	ADZ701	355,6×4,0		vnt.	141,93 *
11188396	ADZ702	406,4×4,0		vnt.	164,48 *
11188414	ADZ703	508,0×6,0		vnt.	397,92 *

Nerūdijančio plieno srieginės jungtys (BSP)

Jungčių vidiniai sriegiai – cilindriniai pagal EN10226-1 (ex ISO 7-1 arba ISO 228-1); išoriniai (*) – konusiniai pagal EN10226-1 (ex ISO 7-1). * Išimtis: kvadratiniai kamščiai išoriniu sriegiu ir ilgasriegio ilgasis sriegtas galas – šių gaminių išorinis sriegis cilindrinis ISO 228-1.

Alkūnė 90° vidus/ vidus EN 1.4408/ AISI 316

NG: KG3



Kodas	SAP kodas	Prekės aprašymas	Mato vnt.	Kaina € be PVM
11200401	AAC355	⅛"	vnt.	1,50 *
11200402	AAC356	¼"	vnt.	1,60
11200403	AAC357	⅜"	vnt.	1,75
11200404	AAC358	½"	vnt.	1,95
11200405	AAC359	¾"	vnt.	2,90
11200406	AAC360	1"	vnt.	4,20
11200407	AAC361	1¼"	vnt.	6,15
11200408	AAC362	1½"	vnt.	7,55
11200409	AAC363	2"	vnt.	12,95
11200410	AAM894	2½"	vnt.	26,35
11200411	AEX208	3"	vnt.	36,50
0904003T	ATA116	4"	vnt.	61,60

Alkūnė 90° vidus/ išorė EN 1.4408/ AISI 316

NG: KG3



Kodas	SAP kodas	Prekės aprašymas	Mato vnt.	Kaina € be PVM
11200501	AAC364	⅛"	vnt.	1,70 *
11200502	AAC365	¼"	vnt.	2,05
11200503	AAC366	⅜"	vnt.	2,15
11200504	AAC367	½"	vnt.	2,30
11200505	AAC368	¾"	vnt.	3,35
11200506	AAC369	1"	vnt.	5,35
11200507	AAC370	1¼"	vnt.	8,25
11200508	AAC371	1½"	vnt.	10,45
11200509	AAC372	2"	vnt.	13,75
	ATA117	2½"	vnt.	30,00
0923003T	ATA118	3"	vnt.	45,50
0924003T	ATA119	4"	vnt.	75,00

Trišakis EN 1.4408/ AISI 316

NG: KG3



Kodas	SAP kodas	Prekės aprašymas	Mato vnt.	Kaina € be PVM
11200801	AAC373	⅛"	vnt.	2,20
11200802	AAC374	¼"	vnt.	2,35
11200803	AAC375	⅜"	vnt.	2,70
11200804	AAC376	½"	vnt.	2,90
11200805	AAC377	¾"	vnt.	3,70
11200806	AAC378	1"	vnt.	5,60
11200807	AAC379	1¼"	vnt.	9,10
11200808	AAC380	1½"	vnt.	11,45
11200809	AAC381	2"	vnt.	17,80
11200810	AAC382	2½"	vnt.	37,45
11200811	AEX209	3"	vnt.	53,20
1314003T	ATA120	4"	vnt.	79,25

Trišakis EN 1.4408/ AISI 316

NG: KG3



Kodas	SAP kodas	Prekės aprašymas	Mato vnt.	Kaina € be PVM
	CGQ398	¾"×½"	vnt.	5,75
	CGQ397	1"×½"	vnt.	8,25
	CGQ399	1"×¾"	vnt.	8,25

Įvorė EN 1.4408/ AISI 316

NG: KG3



Kodas	SAP kodas	Prekės aprašymas	Mato vnt.	Kaina € be PVM
11201101	AAC412	¼"×⅛"	vnt.	1,20
11201102	AAC413	⅜"×⅛"	vnt.	1,45
11201103	AAC414	⅜"×¼"	vnt.	1,45
11201104	AEX240	½"×⅛"	vnt.	1,70
11201105	AAC415	½"×¼"	vnt.	1,55
11201106	AAC416	½"×⅜"	vnt.	1,55
11201107	ADU627	¾"×¼"	vnt.	2,20
11201108	AAC417	¾"×⅜"	vnt.	2,20
11201109	AAC418	¾"×½"	vnt.	2,20
11201110	AEX241	1"×¼"	vnt.	3,10
11201111	AEX242	1"×⅜"	vnt.	3,10
11201112	AAC419	1"×½"	vnt.	2,75
11201113	AAC420	1"×¾"	vnt.	2,75
11201115	AEX243	1¼"×½"	vnt.	4,20
11201116	AAC421	1¼"×¾"	vnt.	4,20

Kodas	SAP kodas	Prekės aprašymas	Mato vnt.	Kaina € be PVM
11201117	AAC422	1¼"×1"	vnt.	4,20
11201119	AAC423	1½"×½"	vnt.	5,80
11201120	AEX244	1½"×¾"	vnt.	5,80
11201121	AAC424	1½"×1"	vnt.	5,80
11201122	AAC425	1½"×1¼"	vnt.	5,80
11201125	AAM895	2"×1"	vnt.	7,85
11201126	AAC426	2"×1¼"	vnt.	7,85
11201127	AAC427	2"×1½"	vnt.	7,85
11201130	AEX245	2 1/2×1½"	vnt.	17,15
11201131	AAC428	2½"×2"	vnt.	17,15
11201136	AEX246	3"×2½"	vnt.	21,95
1413002T	ATA121	3"×2"	vnt.	21,95
1414003T	ATA122	4"×3"	vnt.	35,60

Nipelis EN 1.4408/ AISI 316

NG: KG3



11201701	AAC429	⅛"	vnt.	1,25
11201702	AAC430	¼"	vnt.	1,35
11201703	AAC431	⅜"	vnt.	1,55
11201704	AAC432	½"	vnt.	1,65
11201705	AAC433	¾"	vnt.	2,10
11201706	AAC434	1"	vnt.	2,85
11201707	AAC435	1¼"	vnt.	4,80
11201708	AAC436	1½"	vnt.	6,30
11201709	AAC437	2"	vnt.	7,60
11201710	AAC438	2½"	vnt.	18,10
11201711	AAM896	3"	vnt.	23,55
2804003T	ATA123	4"	vnt.	37,20

Nipelis redukcinis EN 1.4408/ AISI 316

NG: KG3



11201201	AAC439	¼"×⅛"	vnt.	2,80 *
11201202	AAC440	⅜"×⅛"	vnt.	3,15 *
11201203	AAC441	⅜"×¼"	vnt.	2,05
11201204	ADK114	½"×⅛"	vnt.	4,05 *
11201205	AAC442	½"×¼"	vnt.	2,15
11201206	AAC443	½"×⅜"	vnt.	2,15
11201207	AAC444	¾"×¼"	vnt.	2,75
11201208	AAC445	¾"×⅜"	vnt.	2,75
11201209	AAC446	¾"×½"	vnt.	2,75
11201210	AEX247	1"×¼"	vnt.	10,30 *
11201211	AEX248	1"×⅜"	vnt.	10,30 *
11201212	AAC447	1"×½"	vnt.	3,60
11201213	AAC448	1"×¾"	vnt.	3,60
11201215	AEX249	1¼"×½"	vnt.	6,10
11201516	AEX250	1¼"×¾"	vnt.	6,10
11201217	AAC449	1¼"×1"	vnt.	6,10
11201219	AEX251	1½"×½"	vnt.	21,70 *
11201220	AEX252	1½"×¾"	vnt.	7,45
11201221	ADK115	1½"×1"	vnt.	7,45
11201222	AAC450	1½"×1¼"	vnt.	7,45
11201225	ADK116	2"×1"	vnt.	9,90
11201226	ADK117	2"×1¼"	vnt.	9,90
11201227	AAC451	2"×1½"	vnt.	9,90
11201230	AEX253	2½"×1½"	vnt.	88,60 *
11201231	AAC452	2½"×2"	vnt.	88,60 *
11201235	AEX254	3"×2"	vnt.	99,40 *
11201236	AEX255	3"×2½"	vnt.	100,70 *

Kamštis (kvadratinis) EN 1.4408/ AISI 316

NG: KG3



11201901	AAT020	⅛"	vnt.	3,50 *
11201902	AAT021	¼"	vnt.	3,50 *
11201903	AAT022	⅜"	vnt.	3,80 *
11201904	AAT023	½"	vnt.	4,35 *
11201905	AAT024	¾"	vnt.	6,10 *
11201906	AAT025	1"	vnt.	8,55 *
11201907	AAT026	1¼"	vnt.	12,05 *
11201908	AAT027	1½"	vnt.	16,55 *

Kodas	SAP kodas	Prekės aprašymas	Mato vnt.	Kaina € be PVM
11201909	AAT028	2"	vnt.	20,70 *
11201910	AAM899	2½"	vnt.	39,60 *
11201911	AAM900	3"	vnt.	53,75 *

Kamštis (šešiakampis) EN 1.4408/ AISI 316

NG: KG3



11202001	AAC492	⅛"	vnt.	1,05
11202002	AAC493	¼"	vnt.	1,10
11202003	AAC494	⅜"	vnt.	1,20
11202004	AAC495	½"	vnt.	1,35
11202005	AAC496	¾"	vnt.	2,15
11202006	AAC497	1"	vnt.	2,70
11202007	AAC498	1¼"	vnt.	5,05
11202008	AAC499	1½"	vnt.	7,20
11202009	AAC500	2"	vnt.	9,90
2922123T	ATA124	2½"	vnt.	17,60
2923003T	ATA125	3"	vnt.	25,40
2924003T	ATA126	4"	vnt.	42,75

Aklė vidiniu sriegiu EN 1.4408/ AISI 316

NG: KG3



11202302	AAC484	¼"	vnt.	1,15
11202303	AAC485	⅜"	vnt.	1,40
11202304	AAC486	½"	vnt.	1,70
11202305	AAC487	¾"	vnt.	2,05
11202306	AAC488	1"	vnt.	3,05
11202307	AAC489	1¼"	vnt.	5,60
11202308	AAC490	1½"	vnt.	6,30
11202309	AAC491	2"	vnt.	10,00
11202310	AEX215	2½"	vnt.	21,15
11202311	AEX216	3"	vnt.	32,80
3004003T	ATA127	4"	vnt.	48,40

Privirinamas antgalis EN 1.4307/ AISI 304L su žalvarine laisva veržle ir paranitine tarpine

NG: KG3

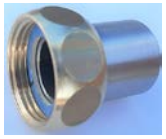

	CIR489	¾"×21,3	501020/21	vnt.	11,50
	CIR494	1"×26,9	501025/27	vnt.	13,35
	CIR491	1 ¼"×33,7	501032/34	vnt.	17,85
	CIR490	1 ½"×42,4	501040/42	vnt.	21,40
	CIR493	2"×48,3	501050/48	vnt.	32,00
	CIR492	2 ½"×60,3	501065/60	vnt.	40,90

Jungtis išardoma konusinė vidus/vidus EN 1.4408/ AISI 316

NG: KG3



11202901	AHH087	⅛" EN 1.4404	vnt.	11,45 *
11202902	AAC388	¼"	vnt.	4,40
11202903	AAC389	⅜"	vnt.	4,90
11202904	AAC390	½"	vnt.	4,95
11202905	AAC391	¾"	vnt.	6,20
11202906	AAC392	1"	vnt.	8,45
11202907	AAC393	1¼"	vnt.	15,40
11202908	AAC394	1½"	vnt.	18,80
11202909	AAC395	2"	vnt.	25,00

Jungtis išardoma konusinė vidus/išorė EN 1.4408/ AISI 316

NG: KG3



11203001	ADK110	⅛" EN 1.4404	vnt.	13,00 *
11203002	AAC396	¼" EN 1.4404	vnt.	13,00 *
11203003	AAC397	⅜" EN 1.4404	vnt.	5,45 *
11203004	AAC398	½"	vnt.	5,90
11203005	AAC399	¾"	vnt.	8,25
11203006	AAC400	1"	vnt.	9,65
11203007	AAC401	1¼"	vnt.	19,15
11203008	AAC402	1½"	vnt.	22,30
11203009	AAC403	2"	vnt.	29,60

Kodas	SAP kodas	Prekės aprašymas	Mato vnt.	Kaina € be PVM

Jungtis išardoma konusinė privirinama EN 1.4408/ AISI 316

NG: KG3



11203103	AAC405	17.2 EN 1.4404	vnt.	12,50 *
11203104	AAC406	21,3	vnt.	6,45
11203105	AAC407	26,9	vnt.	8,25
11203106	AAC408	33,7	vnt.	10,65
11203107	AAC409	42,4	vnt.	17,75
11203108	AAC410	48,3	vnt.	22,05
11203109	AAC411	60,3	vnt.	27,65

Jungtis išardoma vidus/vidus EN 1.4408/ AISI 316, su PTFE tarpine

NG: KG3



11202802	ARI568	¼"	vnt.	4,00
11202803	ARI569	⅜"	vnt.	4,30
11202804	ARI185	½"	vnt.	5,75
11202805	ARI186	¾"	vnt.	7,50
11202806	ARI187	1"	vnt.	10,20
11202807	ARI188	1¼"	vnt.	16,35
11202808	ARI189	1½"	vnt.	17,75
11202809	ARI190	2"	vnt.	26,45
	CGR733	2½"	vnt.	40,50
	CGR737	3"	vnt.	69,70
	CGR732	4"	vnt.	95,20

Jungtis išardoma vidus/ išorė EN 1.4408/ AISI 316, su PTFE tarpine

NG: KG3



11202822	AEY804	¼"	vnt.	5,45
11202823	AEY805	⅜"	vnt.	5,95
11202824	ARI191	½"	vnt.	7,20
11202825	ARI192	¾"	vnt.	8,90
11202826	ARI176	1"	vnt.	11,25
11202827	ARI193	1¼"	vnt.	18,25
11202828	ARI194	1½"	vnt.	23,35
11202829	ARI195	2"	vnt.	29,70
	CGR735	2½"	vnt.	50,20
	CGR736	3"	vnt.	75,75
	CGR734	4"	vnt.	120,00 *

Jungtis išardoma privirinama EN 1.4408/ AISI 316, su PTFE tarpine

NG: KG3



	CGZ334	¼"	vnt.	5,80
	CGZ336	⅜"	vnt.	6,30
	CGZ338	½"	vnt.	7,50
	CGZ339	¾"	vnt.	9,40
	CGZ340	1"	vnt.	13,60
	CGZ333	1¼"	vnt.	20,25
	CGZ335	1½"	vnt.	25,65
	CGZ337	2"	vnt.	34,25

Jungtis išardoma privirinama EN 1.4404/ AISI 316L, su PTFE tarpine

NG: KG3



11202842	AEY815	¼" PN100	vnt.	12,45 *
11202843	AEY816	⅜" PN100	vnt.	15,90 *
11202844	AEY817	½" PN100	vnt.	16,95 *
11202845	AEY818	¾" PN100	vnt.	25,85 *
11202846	AEY819	1" PN100	vnt.	35,70 *
11202847	AEY820	1¼" PN64	vnt.	46,05 *
11202848	AEY821	1½" PN64	vnt.	56,40 *
11202849	AEY822	2" PN64	vnt.	95,30 *

Jungtis išardoma privirinama/vidinis sriegis EN 1.4404/ AISI 316L, su PTFE tarpine

NG: KG3



11202862	AEY825	¼" PN100	vnt.	12,45 *
11202863	AEY772	⅜" PN100	vnt.	15,90 *
11202864	AEY773	½" PN100	vnt.	18,90 *
11202865	AEY774	¾" PN100	vnt.	25,90 *
11202866	AEY775	1" PN100	vnt.	35,70 *
11202867	AEY776	1¼" PN64	vnt.	46,00 *

Kodas	SAP kodas	Prekės aprašymas	Mato vnt.	Kaina € be PVM
11202868	AEY777	1½" PN64	vnt.	62,20 *
11202869	AEY778	2" PN64	vnt.	95,25 *

Jungtis išardoma privirinama/išorinis sriegis EN 1.4404/ AISI 316L, su PTFE tarpine

NG: KG3



11202882	AEY782	¼" PN100	vnt.	14,45 *
11202883	AEY783	⅜" PN100	vnt.	17,85 *
11202884	AEY784	½" PN100	vnt.	21,90 *
11202885	AEY785	¾" PN100	vnt.	29,75 *
11202886	AEY786	1" PN100	vnt.	40,15 *
11202887	AEY787	1¼" PN64	vnt.	57,55 *
11202888	AEY788	1½" PN64	vnt.	80,85 *
11202889	AEY789	2" PN64	vnt.	105,65 *

Mova EN 1.4308/ AISI 304

NG: KG3



1201403T	ATN661	⅜"	vnt.	1,20
1201404T	ATN662	½"	vnt.	1,55
1201405T	ATN663	¾"	vnt.	1,80
1201406T	ATN664	1"	vnt.	3,10
1201407T	ATN665	1¼"	vnt.	4,00
1201408T	ATN666	1½"	vnt.	4,70
1201409T	ATN667	2"	vnt.	6,55
1201410T	ATN668	2½"	vnt.	7,90
1201411T	ATN669	3"	vnt.	9,70
1201412T	ATN670	4"	vnt.	14,35

Mova EN 1.4408/ AISI 316

NG: KG3



11201401	AAC328	⅛"	vnt.	1,05
11201402	AAC329	¼"	vnt.	1,20
11201403	AAC330	⅜"	vnt.	1,40
11201404	AAC331	½"	vnt.	2,00
11201405	AAC332	¾"	vnt.	2,30
11201406	AAC333	1"	vnt.	3,55
11201407	AAC334	1¼"	vnt.	5,35
11201408	AAC335	1½"	vnt.	6,00
11201409	AAC336	2"	vnt.	8,20
11201410	AAC337	2½"	vnt.	10,15
11201411	AAC338	3"	vnt.	14,80
11201412	AAM892	4"	vnt.	22,10

Mova prietaisų pajungimui SFS 5053 EN1.4401/1.4404 (AISI 316/316L)

NG: KG3



	ABB952	½"×110 mm TK1	vnt.	34,40 *

Mova prietaisų pajungimui SFS 5053 EN1.4401/1.4404 (AISI 316/316L)

NG: KG3



	ABB953	½"×110 mm TK2	vnt.	39,00 *

Mova trumpa EN 1.4408/ AISI 316

NG: KG3



11201501	ACJ390	⅛"	vnt.	1,25 *
11201502	AAC339	¼"	vnt.	1,30 *
11201503	AAC340	⅜"	vnt.	1,35 *
11201504	AAC341	½"	vnt.	1,60 *
11201505	AAC342	¾"	vnt.	1,85 *
11201506	AAC343	1"	vnt.	2,90 *
11201507	AAC344	1¼"	vnt.	4,80 *
11201508	AAC345	1½"	vnt.	6,05 *
11201509	AAC346	2"	vnt.	8,05 *
11201510	AEX206	2½"	vnt.	13,15 *
11201511	AEX207	3"	vnt.	18,90 *

Kodas	SAP kodas	Prekės aprašymas		Mato vnt.	Kaina € be PVM

Mova redukcinė EN 1.4408/ 1.4404 (AISI 316/ 316L)

NG: KG3



11201001	AAC347	¼"×⅛"		vnt.	4,00 *
11201002	AEX229	⅜"×⅛"		vnt.	4,15 *
11201003	AAC348	⅜"×¼"		vnt.	4,15 *
11201005	ADK111	½"×¼"		vnt.	4,95 *
11201006	AAC349	½"×⅜"		vnt.	2,30
11201007	AEX230	¾"×¼"		vnt.	8,95 *
11201008	AEX231	¾"×⅜"		vnt.	8,45 *
11201009	AAC350	¾"×½"		vnt.	3,00
11201011	AEX232	1"×⅜"		vnt.	11,20 *
11201012	AAM893	1"×½"		vnt.	4,75
11201013	AAC351	1"×¾"		vnt.	4,75
11201015	AEX233	1¼"×½"		vnt.	16,00 *
11201016	AEX234	1¼"×¾"		vnt.	7,30
11201017	AAC352	1¼"×1"		vnt.	7,30
11201020	AEX235	1½"×¾"		vnt.	22,80 *
11201021	ADK112	1½"×1"		vnt.	8,80
11201022	AAC353	1½"×1¼"		vnt.	8,80
11201025	AEX236	2"×1"		vnt.	12,10
11201026	ADK113	2"×1¼"		vnt.	34,70 *
11201027	AAC354	2"×1½"		vnt.	12,00
11201030	AEX237	2½"×1½"		vnt.	21,40 *
11201031	AEX238	2½"×2"		vnt.	21,40 *
11201035	AEX239	3"×2"		vnt.	30,60 *
11201036	AEX781	3"×2½"		vnt.	30,60 *

Kontraveržlė EN 1.4408/ AISI 316

NG: KG3



11202601	ACL893	⅛"		vnt.	1,85 *
11202602	AAC476	¼"		vnt.	2,30 *
11202603	AAC477	⅜"		vnt.	2,50 *
11202604	AAC478	½"		vnt.	1,45
11202605	AAC479	¾"		vnt.	1,65
11202606	AAC480	1"		vnt.	2,25
11202607	AAC481	1¼"		vnt.	3,25
11202608	AAC482	1½"		vnt.	4,30
11202609	AAC483	2"		vnt.	6,20
11202610	AEX214	2½"		vnt.	24,80 *

Ilgasriegis EN 1.4404/ AISI 316L

NG: KG3



	CHF821	½"×21,3	L=110 mm	vnt.	3,85
	CHF823	¾"×26,9	L=110 mm	vnt.	4,55
	CHF822	1"×33,7	L=130 mm	vnt.	7,35
	CHF825	1¼"×42,4	L=130 mm	vnt.	9,20
	CHF824	1½"×48,3	L=170 mm	vnt.	9,50
	CHF820	2"×60,3	L=170 mm	vnt.	12,95

Vienasriegis privirinamas EN 1.4307/ AISI 304L

NG: KG3



1203403T	ATN671	⅜"×17,2	L=30 mm	vnt.	0,90
11203404V	ARI182	½"×21,3	L=35 mm	vnt.	1,20
11203405V	ARI183	¾"×26,9	L=40 mm	vnt.	1,40
11203406V	ARI207	1"×33,7	L=40 mm	vnt.	1,55
11203407V	ARI208	1¼"×42,4	L=50 mm	vnt.	2,20
11203408V	ARI209	1½"×48,3	L=50 mm	vnt.	2,35
11203409V	ARI184	2"×60,3	L=50 mm	vnt.	3,50
1203410T	ATN672	2½"×76,1	L=60 mm	vnt.	6,35
1203411T	ATN673	3"×88,9	L=70 mm	vnt.	9,75
1203412T	ATN674	4"×114,3	L=80 mm	vnt.	14,85

Kodas	SAP kodas	Prekės aprašymas		Mato vnt.	Kaina € be PVM

Vienasriegis privirinamas EN 1.4404/ AISI 316L

NG: KG3



11203401	AAC464	⅛"×10,2	L=18 mm	vnt.	0,90
11203402	AAC465	¼"×13,5	L=18 mm	vnt.	1,10
11203403	AAC466	⅜"×17,2	L=30 mm	vnt.	1,15
11203404	AAC467	½"×21,3	L=35 mm	vnt.	1,35
11203405	AAC468	¾"×26,9	L=40 mm	vnt.	1,55
11203406	AAC469	1"×33,7	L=40 mm	vnt.	2,00
11203407	AAC470	1¼"×42,4	L=50 mm	vnt.	2,95
11203408	AAC471	1½"×48,3	L=50 mm	vnt.	3,50
11203409	AAC472	2"×60,3	L=50 mm	vnt.	4,50
11203410	AAC473	2½"×76,1	L=60 mm	vnt.	8,60
11203411	AAC474	3"×88,9	L=70 mm	vnt.	12,85
11203412	AAC475	4"×114,3	L=80 mm	vnt.	19,80

Vienasriegis privirinamas EN 1.4404/ AISI 316L, ilgas

NG: KG3



	CDP226	½"×21,3	L=100 mm	vnt.	3,30
	CDP228	¾"×26,9	L=100 mm	vnt.	4,15
	CDP227	1"×33,7	L=120 mm	vnt.	6,85

Trumpasriegis EN 1.4404/ AISI 316L

NG: KG3



11203301	AAC453	⅛"×10,2	L~35-40 mm	vnt.	1,45 *
11203302	AAC454	¼"×13,5	L=40 mm	vnt.	1,30
11203303	AAC455	⅜"×17,2	L=40 mm	vnt.	1,95
11203304	AAC456	½"×21.3	L=60 mm	vnt.	2,40
11203305	AAC457	¾"×26,9	L=60 mm	vnt.	2,40
11203306	AAC458	1"×33,7	L=60 mm	vnt.	3,70
11203307	AAC459	1¼"×42,4	L=80 mm	vnt.	5,25
11203308	AAC460	1½"×48,3	L=80 mm	vnt.	5,85
11203309	AAC461	2"×60,3	L=100 mm	vnt.	10,75
11203310	AAC462	2½"×76,1	L~100-120 mm	vnt.	11,30 *
11203311	AAC463	3"×88,9	L=120 mm	vnt.	14,35 *

Antgalis žarnai privirinamas EN 1.4404/ AISI 316L

NG: KG3



11203701	AAG722	10,2		vnt.	2,75 *
11203702	AAG723	13,5		vnt.	2,75 *
11203703	AAG724	17,2		vnt.	2,75 *
11203704	AAG725	21,3		vnt.	3,45
11203705	AAG726	26,9		vnt.	3,90
11203706	AAG727	33,7		vnt.	4,75
11203707	AAG728	42,4		vnt.	6,60
11203708	AAG729	48,3		vnt.	8,35
11203709	AAG730	60,3		vnt.	11,45

Antgalis žarnai išoriniu sriegiu EN 1.4404/ AISI 316L

NG: KG3



11203801	AAQ144	10,2		vnt.	3,60 *
11203802	AAQ146	13,5		vnt.	2,60
11203803	AAQ147	17,2		vnt.	2,80
11203804	AAQ149	21,3		vnt.	3,30
11203805	AAQ150	26,9		vnt.	3,75
11203806	AAQ152	33,7		vnt.	4,95
11203807	AAQ154	42,4		vnt.	6,95
11203808	AAQ155	48,3		vnt.	7,95
11203809	AAQ156	60,3		vnt.	10,60

Kodas	SAP kodas	Prekės aprašymas	Mato vnt.	Kaina € be PVM

Antgalis žarnai srieginis veržiamas raktu AISI 316/ 316L

NG: KG3



11203902	AAG703	⅛"×6,5	vnt.	4,85 *
11203906	AAG704	¼"×6,5	vnt.	4,85 *
11203907	AAG705	¼"×8	vnt.	2,50
11203908	AAG706	¼"×10	vnt.	4,85 *
11203909	AAG707	¼"×13	vnt.	4,70 *
11203910	AAG708	⅜"×10	vnt.	2,90
11203913	AAG709	⅜"×13	vnt.	5,40 *
11203914	AAG710	⅜"×16	vnt.	5,60 *
11203915	AAG712	½"×10	vnt.	6,75 *
11203916	AAG711	½"×13	vnt.	3,65
11203918	AAG713	½"×16	vnt.	6,75 *
11203920	AAG714	½"×20	vnt.	6,45 *
11203921	AAG715	¾"×20	vnt.	6,05
11203925	AAG716	¾"×25	vnt.	9,70 *
11203926	AAG717	1"×25	vnt.	6,50
11203930	AAG718	1¼"×25	vnt.	20,25 *
11203932	AAG719	1¼"×32	vnt.	8,85
11203940	AAG720	1½"×40	vnt.	27,20 *
11203950	AAG721	2"×50	vnt.	50,85 *

Nerūdijančio plieno žiedu užspaudžiamos jungtys

Tiesi jungtis su išoriniu sriegiu AISI 316Ti, 315 bar

NG: KG3



1298170	ACE835	6×⅛"	vnt.	7,18 *
1298171	ACE836	8×¼"	vnt.	7,67 *
1298174	ACE839	10×⅜"	vnt.	8,70 *
1298177	ACE841	15×½"	vnt.	12,72 *
1298178	ACE842	18×½"	vnt.	14,68 *
SW1010	ASK858	22×½"	vnt.	20,76 *
1298181	ACE845	12×½"	vnt.	10,48 *
SW1000	ASK857	12×¼"	vnt.	8,73 *
SW1020	ASK859	28×1"	vnt.	30,57 *

Tiesi jungtis AISI 316Ti, 315 bar

NG: KG3



1298250	ACE854	6	vnt.	7,40 *
1298251	ACE855	8	vnt.	8,70 *
1298253	ACE857	12	vnt.	10,66 *
1298254	ACE858	15	vnt.	15,23 *
1298257	ACE861	16	vnt.	23,94 *
SW1050	ASK862	28	vnt.	42,46 *

Alkūnė 90° su išoriniu sriegiu AISI 316Ti, 315 bar

NG: KG3



SW1030	ASK860	15×½"	vnt.	22,93 *
SW1040	ASK861	22×¾"	vnt.	42,98 *

Alkūnė 90° AISI 316Ti, 315 bar

NG: KG3



1298259	ACE862	6	vnt.	12,71 *
1298260	ACE863	8	vnt.	14,88 *
1298261	ACE864	10	vnt.	16,57 *
1298262	ACE865	12	vnt.	18,87 *
1298263	ACE866	15	vnt.	27,21 *
1298264	ACE867	18	vnt.	37,52 *
1298265	ACE868	16	vnt.	36,12 *
SW1060	ASK863	22	vnt.	42,09 *
SW1070	ASK864	28	vnt.	69,42 *

Kodas	SAP kodas	Prekės aprašymas	Mato vnt.	Kaina € be PVM

Trišakis AISI 316Ti, 315 bar

NG: KG3



SW1080	ASK865	15	vnt.	35,46 *
SW1090	ASK866	18	vnt.	49,30 *
SW1100	ASK867	22	vnt.	67,55 *
SW1110	ASK868	28	vnt.	90,49 *

Nerūdijančio plieno greito sujungimo jungtys

Adapteris vidiniu sriegiu (A tipo), CFM8 (AISI 316) sriegis – BSP (pagal DIN ISO 288)

NG: KG3



	ASB331	1"	vnt.	8,42 *
	ASB332	1¼"	vnt.	8,92 *
	ASB333	1½"	vnt.	13,35 *
	ASB334	2"	vnt.	14,77 *
	ASB335	2½"	vnt.	31,61 *

Mova išoriniu sriegiu (B tipo), CFM8 (AISI 316), NBR, išorinis sriegis – BSPT (pagal DIN 2999)

NG: KG3



	ASB340	1"	vnt.	15,26 *
	ASB341	1¼"	vnt.	22,12 *
	ASB342	1½"	vnt.	26,55 *
	ASB343	2"	vnt.	32,08 *
	ASB344	2½"	vnt.	47,11 *

Mova su žarnos pajungimu (C tipo), CFM8 (AISI 316), NBR

NG: KG3



	ASB349	1"	vnt.	15,63 *
	ASB350	1¼"	vnt.	23,45 *
	ASB351	1½"	vnt.	27,56 *
	ASB352	2"	vnt.	34,62 *
	ASB353	2½"	vnt.	50,40 *

Mova vidiniu sriegiu (D tipo), CFM8 (AISI 316), NBR, vidinis sriegis – BSP (pagal DIN ISO 288)

NG: KG3



	ASB358	1"	vnt.	16,10 *
	ASB359	1¼"	vnt.	22,84 *
	ASB360	1½"	vnt.	26,85 *
	ASB361	2"	vnt.	33,09 *
	ASB362	2½"	vnt.	46,60 *

Aklė (DC tipo), CFM8 (AISI 316), NBR

NG: KG3



	ASB385	1"	vnt.	14,39 *
	ASB386	1¼"	vnt.	21,40 *
	ASB387	1½"	vnt.	22,96 *
	ASB388	2"	vnt.	28,47 *
	ASB389	2½"	vnt.	38,78 *

Adapteris su žarnos pajungimu (E tipo), CFM8 (AISI 316)

NG: KG3



	ASB367	1"	vnt.	8,15 *
	ASB368	1¼"	vnt.	13,65 *
	ASB369	1½"	vnt.	16,54 *
	ASB370	2"	vnt.	21,91 *
	ASB371	2½"	vnt.	37,85 *

Kodas	SAP kodas	Prekės aprašymas	Mato vnt.	Kaina € be PVM

Adapteris išoriniu sriegiu (F tipo), CFM8 (AISI 316), išorinis sriegis – BSPT (pagal DIN 2999)

NG: KG3



	ASB376	1"	vnt.	9,84 *
	ASB377	1¼"	vnt.	13,42 *
	ASB378	1½"	vnt.	16,03 *
	ASB379	2"	vnt.	22,03 *
	ASB380	2½"	vnt.	37,89 *

Nerūdijančio plieno vamzdžiai ir jungtys maisto pramonei DIN

Vamzdis suvirintas EN 1.4307/AISI 304L, EN 10357 Serija B / DIN 11850 Ra<0,8 µm, ilgis 6 m

NG: KFC



	CDK608	18,0×1,5	m	3,97
11231110V	ATJ345	22,0×1,5	m	4,78
11231111V	ATJ346	28,0×1,5	m	5,60
11231448V	CBW847	34,0×1,5	m	6,61
11231113V	ATJ343	40,0×1,5	m	7,42
11231114V	ATJ344	52,0×1,5	m	9,12
105400	ALO604	70,0×2,0	m	15,34
105400	ALO605	85,0×2,0	m	19,32
11231112V	ATJ347	104,0×2,0	m	23,02

Vamzdis suvirintas EN 1.4404/AISI 316L, EN 10357 Serija B / DIN 11850 Ra<0,8 µm, ilgis 6 m

NG: KFC



	CHD808	18,0×1,5	m	4,80
	CHD805	22,0×1,5	m	5,11
	CHD802	28,0×1,5	m	7,80
	CHD799	34,0×1,5	m	8,73
	CHD797	40,0×1,5	m	10,30
	CHD795	52+F3377,0×1,5	m	13,52
	CHD839	70,0×2,0	m	24,23
	CHD837	85,0×2,0	m	29,51
	CHD835	104,0×2,0	m	36,26

Privirinamas flanšas EN 1.4404/AISI 316L, EN 1092-1/1 A (DIN 2576)

NG: KF8



	CHD861	DN50/54 PN16	vnt.	29,97
	CHD859	DN65/70 PN16	vnt.	36,17
	CHD857	DN80/84-85 PN16	vnt.	38,74
	CHD855	DN100/104 PN16	vnt.	49,59
	CHD853	DN125/129 PN16	vnt.	60,95

Alkūnė 90° EN 10357 Serija B/ DIN 11850 EN 1.4307/ AISI 304L

NG: KED



11231485V	CDA362	DN15/18,0×1,5	3001 15	vnt	2,65
11231110V	ATJ348	DN20/22,0×1,5	3001 20	vnt	2,47
11231111V	ATJ349	DN25/28,0×1,5	3001 25	vnt	2,50
300132	CBW851	DN32/34,0×1,5	3001 32	vnt	3,01
11231108V	ATJ350	DN40/40,0×1,5	3001 40	vnt	3,22
11231109V	ATJ351	DN50/52,0×1,5	3001 50	vnt	4,25
105400	ALO409	DN65/70,0×2,0	3001 65	vnt	7,32
105400	ALO410	DN80/85,0×2,0	3001 80	vnt	10,12
11231112V	ALO411	DN100/104,0×2,0	3001 100	vnt	15,86

Alkūnė 90° EN 10357 Serija B/ DIN 11850 EN 1.4404/ AISI 316L

NG: KED



	CHD833	DN15/18,0×1,5	3001 15	vnt	3,73
	CHD831	DN20/22,0×1,5	3001 20	vnt	3,19
	CHD829	DN25/28,0×1,5	3001 25	vnt	2,90
	CHD827	DN32/34,0×1,5	3001 32	vnt	3,68
	CHD825	DN40/40,0×1,5	3001 40	vnt	4,12
	CHD823	DN50/52,0×1,5	3001 50	vnt	5,61

Kodas	SAP kodas	Prekės aprašymas		Mato vnt.	Kaina € be PVM
	CHD821	DN65/70,0×2,0	3001 65	vnt	9,34
	CHD819	DN80/85,0×2,0	3001 80	vnt	13,32
	CHD817	DN100/104,0×2,0	3001 100	vnt	19,77

Trišakis trumpas EN 10357 Serija B/ DIN 11850 EN 1.4307/ AISI 304L

NG: KED



	CDK599	DN15/18,0×1,5	3040 15	vnt	6,00
11231119V	ATJ352	DN20/22,0×1,5	3040 20	vnt	3,58
11231120V	ATJ353	DN25/28,0×1,5	3040 25	vnt	2,78
304032	CBW854	DN32/34,0×1,5	3040 32	vnt	3,42
11231121V	ATJ354	DN40/40,0×1,5	3040 40	vnt	3,76
11231122V	ATJ355	DN50/52,0×1,5	3040 50	vnt	4,66
105400	ALO415	DN65/70,0×2,0	3040 65	vnt	8,75
105400	ALO416	DN80/85,0×2.0	3040 80	vnt	11,56
105400	ALO417	DN100/104×2.0	3040 100	vnt	17,19

Trišakis trumpas EN 10357 Serija B/ DIN 11850 EN 1.4404/ AISI 316L

NG: KED



	CHD815	DN15/18,0×1,5	3040 15	vnt	9,23
	CHD813	DN20/22,0×1,5	3040 20	vnt	3,68
	CHD811	DN25/28,0×1,5	3040 25	vnt	3,32
	CHD809	DN32/34,0×1,5	3040 32	vnt	5,29
	CHD806	DN40/40,0×1,5	3040 40	vnt	4,43
	CHD803	DN50/52,0×1,5	3040 50	vnt	5,31
	CHD800	DN65/70,0×2,0	3040 65	vnt	9,59
	CHD798	DN80/85,0×2.0	3040 80	vnt	13,89
	CHD796	DN100/104×2.0	3040 100	vnt	20,26

Perėjimas koncentrinis EN 10357 Serija B/ DIN 11850 EN 1.4307/ AISI 304L

NG: KED



	CDK602	22,0×18,0×1,5	3060 20 15	vnt	3,66
	CDK607	28,0×18,0×1,5	3060 25 15	vnt	3,56
11231122V	ATJ356	28,0×22,0×1,5	3060 25 20	vnt	3,51
	CDK606	34,0×22,0×1,5	3060 32 20	vnt	4,11
11231123V	ATJ357	40,0×28,0×1,5	3060 40 25	vnt	3,93
	CDK604	40,0×34,0×1,5	3060 40 32	vnt	3,39
11231124V	ATJ358	52,0×28,0×1,5	3060 50 25	vnt	5,25
	CHD840	52,0×34,0×1.5	3060 50 32	vnt	4,42
11231125V	ATJ359	52,0×40,0×1,5	3060 50 40	vnt	3,07
	CDK605	70,0×40,0×2,0	3060 65 40	vnt	5,50
11231167V	ATL532	70,0×52,0×2,0	3060 65 50	vnt	5,99
105400	ALO422	85,0×70,0×2,0	3060 80 65	vnt	5,99
	CDK601	104,0×70,0×2,0	3060 100 65	vnt	9,83
105400	ALO423	104,0×85,0×2,0	3060 100 80	vnt	9,96

Jungties veržlė EN 10357 Serija B/ DIN 11850 EN 1.4307/ AISI 304L

NG: KED



	CDK609	DN15		vnt	2,50
11231150V	ATJ340	DN20		vnt	3,04
105400	ALO430	DN25		vnt	3,43
11231443V	ATO625	DN32		vnt	3,63
105400	ALO431	DN40		vnt	4,29
105400	ALO432	DN50		vnt	5,27
105400	ALO433	DN65		vnt	8,52
105400	ALO434	DN80		vnt	10,68
105400	ALO435	DN100		vnt	15,51

Aklina jungties veržlė su tarpine AISI 304L (DIN 11851)

NG: KED



	VTB108	DN20	2029 20	vnt	5,92 *
	ATO630	DN25	2029 25	vnt	6,71 *
	ATO631	DN32	2029 32	vnt	7,41 *
	ATO632	DN40	2029 40	vnt	8,20 *
	ATO633	DN50	2029 50	vnt	10,10 *
	ATO634	DN65	2029 65	vnt	15,68 *
	VTB108	DN80	2029 80	vnt	18,74 *
	VTB108	DN100	2029 100	vnt	24,90 *

Kodas	SAP kodas	Prekės aprašymas		Mato vnt.	Kaina € be PVM

Jungties srieginis atvamzdis EN 10357 Serija B/ DIN 11850 EN 1.4307/ AISI 304L

NG: KED



	CDK615	DN15/18,0		vnt	2,23
11231151V	ATJ341	DN20/22,0		vnt	2,60
105400	ALO436	DN25/28,0		vnt	2,63
11231444V	ATO626	DN32/34,0		vnt	2,71
105400	ALO437	DN40/40,0		vnt	3,37
105400	ALO438	DN50/52,0		vnt	4,09
105400	ALO439	DN65/70,0		vnt	6,79
105400	ALO440	DN80/85,0		vnt	9,02
105400	ALO441	DN100/104,0		vnt	11,15

Jungties kūginis atvamzdis EN 10357 Serija B/ DIN 11850 EN 1.4307/ AISI 304L

NG: KED



	CDK614	DN15/18,0		vnt	1,30
11231152V	ATJ342	DN20/22,0		vnt	1,61
105400	ALO442	DN25/28,0		vnt	1,67
11231445V	ATO627	DN32/34,0		vnt	1,84
105400	ALO443	DN40/40,0		vnt	2,10
105400	ALO444	DN50/52,0		vnt	2,77
105400	ALO445	DN65/70,0		vnt	4,47
105400	ALO446	DN80/85,0		vnt	5,50
105400	ALO447	DN100/104,0		vnt	8,92

Jungties srieginis atvamzdis EN 10357 Serija B/ DIN 11850 EN 1.4404/ AISI 316L

NG: KED



	CHD838	DN15/18,0		vnt	2,35
	CHD836	DN20/22,0		vnt	2,55
	CHD834	DN25/28,0		vnt	2,86
	CHD832	DN32/34,0		vnt	3,85
	CHD830	DN40/40,0		vnt	4,02
	CHD828	DN50/52,0		vnt	5,48
	CHD826	DN65/70,0		vnt	8,05
	CHD824	DN80/85,0		vnt	13,23
	CHD822	DN100/104,0		vnt	14,02

Jungties kūginis atvamzdis EN 10357 Serija B/ DIN 11850 EN 1.4404/ AISI 316L

NG: KED



	CHD820	DN15/18,0		vnt	1,09
	CHD818	DN20/22,0		vnt	1,55
	CHD816	DN25/28,0		vnt	1,97
	CHD814	DN32/34,0		vnt	2,42
	CHD812	DN40/40,0		vnt	2,69
	CHD810	DN50/52,0		vnt	3,58
	CHD807	DN65/70,0		vnt	5,64
	CHD804	DN80/85,0		vnt	8,48
	CHD801	DN100/104,0		vnt	12,02

Jungties tarpinė NBR (DIN 11851), spalva – mėlyna

Naudojimo temperatūra -25°C ... + 110°C (trumpalaikė sterilizacija garu iki + 130°). Geras atsparumas augaliniams ir gyvuliniams riebalams, aliejui, mineralinei alyvai, butanui, propanui, visiems pieno produktams (net ir tiems, kurių riebumas > 38%). Netinka esteriams, ketonams.

NG: KED



	CDK610	DN15	2004 15	vnt	0,21
11231127V	ATJ360	DN20	2004 20	vnt	0,23
105400	ALO448	DN25	2004 25	vnt	0,23
11231446V	ATO628	DN32	2004 32	vnt	0,26
105400	ALO449	DN40	2004 40	vnt	0,25
105400	ALO450	DN50	2004 50	vnt	0,27
105400	ALO451	DN65	2004 65	vnt	0,46
105400	ALO452	DN80	2004 80	vnt	0,87
105400	ALO453	DN100	2004 100	vnt	0,98

Kodas	SAP kodas	Prekės aprašymas		Mato vnt.	Kaina € be PVM

Jungties tarpinė EPDM (DIN 11851), spalva – juoda

Naudojimo temperatūra -40°C ... + 140 C (trumpalaikė sterilizacija garu iki + 130°). Geras atsparumas praskiestoms rūgštims, šarmams, ketonams, pieno produktams, kurių riebumas ne daugiau 10%. Atspari senėjimui. Netinka augaliniams ir gyvuliniams riebalams, aliejui, mineralinei alyvai, butanui, propanui.

NG: KED



	CDK611	DN15	2004 15	vnt	0,22
11231127V	ATJ361	DN20	2004 20	vnt	0,24
11231128V	ATJ362	DN25	2004 25	vnt	0,26
200432	CBW857	DN32	2004 32	vnt	0,28
11231129V	ATJ363	DN40	2004 40	vnt	0,35
11231130V	ATJ364	DN50	2004 50	vnt	0,37
11231131V	ATJ365	DN65	2004 65	vnt	0,45
11231132V	ATJ366	DN80	2004 80	vnt	0,52

Raktas jungčiai

NG: KED

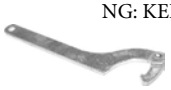

	CDK600	DN25-65	7050 25 65	vnt	26,26
	CDK603	DN65-105	7050 65 105	vnt	46,16

Klampo atvamzdis EN 10357 Serija B/ DIN 11851 EN 1.4404/ AISI 316L

NG: KED



212015	CHO534	DN15/ 18.0×1,5 D=34 mm	2120 15	vnt	2,90
212020	CHO538	DN20/ 22.0×1,5 D=34 mm	2120 20	vnt	2,99
212025	CBW840	DN25/ 28.0×1,5 D=50,5 mm	2120 25	vnt	3,19
212032	ATO657	DN32/ 34.0×1,5 D=50,5 mm	2120 32	vnt	2,93
212040	CBW852	DN40/ 40.0×1,5 D=50,5 mm	2120 40	vnt	3,30
212050	CBW850	DN50/ 52.0×1,5 D=64 mm	2120 50	vnt	4,08
212065	CBW844	DN65/ 70,0×2,0 D=91 mm	2120 65	vnt	8,22
212080	CBW841	DN80/ 85,0×2,0 D=106 mm	2120 80	vnt	9,71
2120100	CHO529	DN100/ 104,0×2,0 D=119 mm	2120 100	vnt	11,51

Klampo sąvarža AISI 304L

NG: KED



	CHO528	DN10-20 D=34 mm	2122 10 20	vnt	4,84
	ALO464	DN25-40 D=50,5 mm	2122 25 40	vnt	5,78
	ALO465	DN50 D=64 mm	2122 50	vnt	6,86
	ALO466	DN65 D=91 mm	2122 65	vnt	9,61
	ALO467	DN80 D=106 mm	2122 80	vnt	11,47
	CHO531	DN100 D=119 mm	2122 100	vnt	11,31

Tarpinė klampui EPDM

Maksimali darbinė temperatūra +140C° (sterilazijai garu iki +130°C). Universalaus panaudojimo, geras atsparumas skiestoms organinėms ir neorganinėms rūgštims, alkoholiui, šarmams, ketonams. Netinkama gyvuliniams ir augaliniams riebalams, aliejui, pieno riebalų koncentratui (virš 8% riebumo), mineraliniei alyvai, angliavandeniliams.

NG: KED



	CHO525	DN15	2123 15	vnt	0,89
	CHO527	DN20	2123 20	vnt	0,89
	CBW855	DN25	2123 25	vnt	1,27
	CHO526	DN32	2123 32	vnt	1,27
	CBW848	DN40	2123 40	vnt	1,27
	CBW846	DN50	2123 50	vnt	1,38
	CBW858	DN65	2123 65	vnt	1,89
	CBW845	DN80	2123 80	vnt	2,10
	CHO539	DN100	2123 100	vnt	2,29

Tarpinė klampui silikoninė

Naudojimo temperatūra -60°C ... + 200°C. Atspari šalčiui, senėjimui, labiausiai paplitusiems chemikalams maisto pramonėje. Tinkama naudoti su maisto produktais, alkoholiu, silpnos koncentracijos šarmais, gyvuliniais ir augaliniais riebalais. Netinkama koncentruotoms rūgštims ir šarmams, angliavandeniliams, mineralinei alyvai. Dėl nedidelio mechaninio atsparumo nerekomenduojama garui.

NG: KED



	CHO540	DN15	2123 15	vnt	1,79
	CHO536	DN20	2123 20	vnt	1,79
	CGF589	DN25	2123 25	vnt	2,09
	CHO535	DN32	2123 32	vnt	2,09
	CGF590	DN40	2123 40	vnt	2,09
	CGF587	DN50	2123 50	vnt	2,23
	CGF588	DN65	2123 65	vnt	2,44

Kodas	SAP kodas	Prekės aprašymas		Mato vnt.	Kaina € be PVM
	CGF586	DN80	2123 80	vnt	2,75
	CHO537	DN100	2123 100	vnt	2,95

Klampo aklė

NG: KED



	AMI563	DN25-40 AISI 316L D=50.5 mm	2124 316 25-40	vnt	3,30 *
	AMI564	DN50 AISI 316L D=64 mm	2124 316 50	vnt	4,77 *
	AMI565	DN65 AISI 316L D=91 mm	2124 316 65	vnt	6,97 *
	CEX138	DN100 AISI 304L D=119 mm	2124 304 100	vnt	14,57 *

Apiplovimo galva 360° EN1.4404/AISI 316L pajungimas su kaišteliu

NG: KED



	ATN699	40 mm/ 22,2 mm	5318B 40 22	vnt	23,38
	CHD767	65 mm/ 28,2 mm	5318B 65 28	vnt	34,86

Mėginių paėmimo kranelis EN1.4404/AISI 316L sriegnis

NG: KED



	ATN698	G½"	5305 15	vnt	26,76

Peteliškinė sklendė S-S (privirinama) AISI 304L (DIN 11851), silikoninė tarpinė (VMQ), T_{MAX}=100°C (trumpalaikė sterilizacija garu iki +130°C)

NG: KED



11231134V	ATJ367	DN25	4301 25	vnt	40,80
430132	CBW856	DN32	4301 32	vnt	42,84
11231135V	ATJ368	DN40	4301 40	vnt	46,83
11231136V	ATJ369	DN50	4301 50	vnt	48,07
11231137V	ATJ370	DN65	4301 65	vnt	59,59
11231138V	ATJ371	DN80	4301 80	vnt	85,18
	CHD770	DN100	4301 100	vnt	105,00

Peteliškinė sklendė S-S (privirinama) AISI 316L (DIN 11851), silikoninė tarpinė (VMQ), T_{MAX}=100°C (trumpalaikė sterilizacija garu iki +130°C)

NG: KED



	CHD771	DN25	4301 25	vnt	50,05
	CHD765	DN32	4301 32	vnt	55,90
	CHD766	DN40	4301 40	vnt	57,07
	CHD768	DN50	4301 50	vnt	62,35
	CHD769	DN65	4301 65	vnt	75,59
	CHD772	DN80	4301 80	vnt	105,28
	CHD773	DN100	4301 100	vnt	126,59

Peteliškinė sklendė G-G (srieginė) AISI 304L (DIN 11851), silikoninė tarpinė (VMQ), T_{MAX}=100°C (trumpalaikė sterilizacija garu iki +130°C)

NG: KED



11231138V	ATJ372	DN25	4303 25	vnt	46,07
430332	CBW842	DN32	4303 32	vnt	48,71
11231139V	ATJ373	DN40	4303 40	vnt	52,40
11231140V	ATJ374	DN50	4303 50	vnt	56,49
11231141V	ATJ375	DN65	4303 65	vnt	70,91
430380	CBW843	DN80	4303 80	vnt	99,79

Peteliškinės sklendės silikoninė tarpinė, (DIN 11851), spalva – oranžinė

Tinkama labai plačiam spektrui maisto pramonėje naudojamų terpių iki +100°C termperatūros (trumpalaikė sterilizacija garu iki+130°C). Geras atsparumas spiritiniams produktams. Netinka koncentruotiems šarmams, rūgštims.

NG: KED



	ALO482	DN25	4328 SILI 25	vnt	5,28 *
	VTB108	DN32	4328 SILI 32	vnt	5,60 *
	ALO483	DN40	4328 SILI 40	vnt	5,69 *
	ALO484	DN50	4328 SILI 50	vnt	5,87 *
	ALO485	DN65	4328 SILI 65	vnt	7,02 *
	ALO486	DN80	4328 SILI 80	vnt	7,70 *
	ALO487	DN100	4328 SILI 100	vnt	8,01 *

Kodas	SAP kodas	Prekės aprašymas		Mato vnt.	Kaina € be PVM

Peteliškinės sklendės VITON (FPM) tarpinė, (DIN 11851), spalva – pilkai žalia arba juoda

Tinkama naudojimui su augalinės ir gyvulinės kilmės riebalais, aliejais, naftos produktais (tepalais, alyva, kuru) įvairiose pramonės srityse. Maksimali terpės temperatūra iki +200°C (trumpalaikė sterilizacija garu nedaugiau iki +140°C). Netinka acetonui, organinėms rūgštims, perkaitintam garui.

NG: KED



VTB108	DN25	4328 VITON 25	vnt	13,64 *
VTB108	DN32	4328 VITON 32	vnt	16,73 *
VTB108	DN40	4328 VITON 40	vnt	21,72 *
VTB108	DN50	4328 VITON 50	vnt	26,44 *
VTB108	DN65	4328 VITON 65	vnt	30,80 *
VTB108	DN80	4328 VITON 80	vnt	37,65 *
VTB108	DN100	4328 VITON 100	vnt	55,32 *

Peteliškinės sklendės EPDM tarpinė, (DIN 11851), spalva – juoda

Gerai išlaiko formą, mechaniškai atspari. Tinka praskiestoms organinėms ir neorganinėms rūgštims, šiek tiek abrazyvo turinčioms terpėms, karštam vandeniui ir žemos temperatūros garui (iki +130°C). Maksimali terpės temperatūra +140°C. Netinka augalinės ir gyvulinės kilmės riebalams, aliejams, naftos produktams.

NG: KED



ALO476	DN25	4328 EPDM 25	vnt	5,46 *
VTB108	DN32	4328 EPDM 32	vnt	5,78 *
ALO477	DN40	4328 EPDM 40	vnt	5,78 *
ALO478	DN50	4328 EPDM 50	vnt	5,96 *
ALO479	DN65	4328 EPDM 65	vnt	7,13 *
ALO480	DN80	4328 EPDM 80	vnt	7,81 *
ALO481	DN100	4328 EPDM 100	vnt	8,23 *

Pneumatinė pavara peteliškinei sklendei, vertikalaus pajungimo, hermetiškas AISI 304 korpusas

Gali būti pateikta versija ORAS ATIDARO/ ORAS UŽDARO. Komplektuojami įvairūs papildomi priedai: mechaninė padėties perjungimo svirtis, indukciniai galinės padėties davikliai, jų tvirtinimo plokštelės, elektromagnetiniai pavarų vožtuvai.

NG: KED



VTB108	DN25-DN65	4420D	vnt	158,27 *
VTB108	DN80-DN100	4420D	vnt	169,88 *

Universalus laikiklis pneumatinės pavaros tvirtinimui prie peteliškinės sklendės AISI 304

NG: KED



VTB108	DN25-DN65	4390	vnt	10,30 *
VTB109	DN80-DN100	4390	vnt	13,90 *

Atbulinis vožtuvas privirinamas su spyruokle, disko sandarinimas NBR, PN6, AISI 304

Gali būti pagamintas iš AISI 316, su srieginiu atvamzdžiu, ar kitokiu disko sandarinimu (VITON, PTFE, EPDM). Montavimas įmanomas įvariose padėtyse, laikantis minimalių rekomenduojamų atstumų nuo alkūnių ar siurblių.

NG: KED



VTB108	DN25 L=64 mm	5080D 25	vnt	63,35 *
VTB108	DN32 L=66 mm	5080D 32	vnt	69,44 *
VTB108	DN40 L=72 mm	5080D 40	vnt	75,71 *
VTB108	DN50 L=72 mm	5080D 50	vnt	78,69 *
VTB108	DN65 L=79 mm	5080D 65	vnt	116,04 *
VTB108	DN80 L=100 mm	5080D 80	vnt	169,68 *
VTB108	DN100 L=104 mm	5080D 100	vnt	217,77 *

Kodas	SAP kodas	Prekės aprašymas		Mato vnt.	Kaina € be PVM

„Y“ formos filtras privirinamas, su lengvai išimamu filtravimo sietu, PN5, AISI 304, sandarinimas NBR

Gali būti pagamintas iš AISI 316, su srieginiais atvamzdžiais, taip pat kampinio pajungimo filtras (įtekančio ir ištekančio srauto atvamzdžiai sumontuoti 90° kampu).

NG: KED



	VTB108	DN25	5348 25	vnt	205,47 *
	VTB108	DN32	5348 32	vnt	234,13 *
	VTB108	DN40	5348 40	vnt	274,55 *
	VTB108	DN50	5348 50	vnt	303,51 *
	VTB108	DN65	5348 65	vnt	330,51 *
	VTB108	DN80	5348 80	vnt	493,11 *
	VTB108	DN100	5348 100	vnt	659,20 *

Vamzdžio laikiklis be kojelės AISI 304L

NG: KED



	CGV356	DN8/10,0	vnt	1,57
	CGV355	DN10/12,0	vnt	1,58
	CDK613	DN15/18,0	vnt	1,59
11231143V	ATJ333	DN20/22,0	vnt	1,62
11231144V	ATJ334	DN25/28,0	vnt	1,89
11231449V	CBW849	DN32/34,0	vnt	2,20
11231145V	ATJ335	DN40/40,0	vnt	2,46
11231146V	ATJ336	DN50/52,0	vnt	2,72
11231147V	ATJ337	DN65/70,0	vnt	3,63
11231148V	ATJ338	DN80/85,0	vnt	3,96
11231149V	ATJ339	DN100/104,0	vnt	5,14

Nerūdijančio plieno vamzdžiai ir jungtys maisto pramonei SMS

Vamzdis suvirintas EN 10357 Serija D/ SMS, Ra<0,8 µm EN 1.4307/AISI 304L, ilgis 6 m

NG: KED



	ATG889	25,0×1,2 (AAC315)	m	5,14 *
	ATG890	38,0×1,2 (AAC316)	m	7,60 *
	ATG891	51,0×1,2 (AAC317)	m	9,98 *
	ATG892	63,5×1,5 (AAC318)	m	15,55 *
	AAC319	76,0×1,6	m	17,67 *
	ATG893	76,0×2,0	m	22,63 *
	ATG894	101,6×2,0	m	30,68 *

Vamzdis suvirintas EN 10357 Serija D/ SMS, Ra<0,8 µm EN 1.4404/AISI 316L, ilgis 6 m

NG: KED



	ATG895	25,0×1,2 (ATO618)	m	7,09 *
	ATG896	38,0×1,2 (ATO619)	m	10,57 *
	ATG897	51,0×1,2 (ATO620)	m	14,39 *
	ATG898	63,5×1,5 (ATO621)	m	21,89 *
	ATO622	76,0×1,6	m	29,07 *
	ATG899	76,0×2,0	m	32,35 *
	ATG900	101,6×2,0	m	43,75 *

Alkūnė 90° EN 10357 Serija D/ SMS EN 1.4307/ AISI 304L ilgo radiuso

NG: KED



	ALO523	25,0×1,2 R=L=37 mm	3101 25	vnt	2,75 *
	ALO524	38,0×1,2 R=L=52 mm	3101 38	vnt	3,63 *
	ALO525	51,0×1,2 R=L=75 mm	3101 51	vnt	4,80 *
	ALO526	63,5×1,5 R=L=90 mm	3101 63	vnt	7,28 *
	ALO527	76,0×1,6 R=L=95 mm	3101 76	vnt	8,54 *
	ALO527	101,6×2,0 R=L=150 mm	3101 101	vnt	15,91 *

Kodas	SAP kodas	Prekės aprašymas		Mato vnt.	Kaina € be PVM

Alkūnė 90° EN 10357 Serija D/ SMS EN 1.4404/ AISI 316L ilgo radiuso

NG: KED



	ATO661	25,0×1,2 R=L=37 mm	3101 25	vnt	3,91 *
	ATO662	38,0×1,2 R=L=52 mm	3101 38	vnt	4,12 *
	ATO663	51,0×1,2 R=L=75 mm	3101 51	vnt	8,58 *
	ATO664	63,5×1,5 R=L=90 mm	3101 63	vnt	9,99 *
	ATO665	76,0×1,6 R=L=95 mm	3101 76	vnt	21,03 *

Trišakis trumpas EN 10357 Serija D/ SMS EN 1.4307/ AISI 304L

NG: KED



105400	ALO528	25,0×1,2	3140 25	vnt	4,23 *
105400	ALO529	38,0×1,2	3140 38	vnt	4,29 *
105400	ALO530	51,0×1,2	3140 51	vnt	5,62 *
105400	ALO531	63,5×1,5	3140 63	vnt	9,47 *
105400	ALO532	76,0×1,6	3140 76	vnt	12,70 *

Trišakis trumpas EN 10357 Serija D/ SMS EN 1.4404/ AISI 316L

NG: KED



105400	ATO666	25,0×1,2	3140 25	vnt	5,94 *
105400	ATO667	38,0×1,2	3140 38	vnt	8,45 *
105400	ATO668	51,0×1,2	3140 51	vnt	11,17 *
105400	ATO669	63,5×1,5	3140 63	vnt	17,20 *
105400	ATO670	76,0×1,6	3140 76	vnt	24,17 *

Perėjimas koncentrinis EN 10357 Serija D/ SMS EN 1.4307/ AISI 304L

NG: KED



	ALO533	38,0×25,0×1,2	3160 38 25	vnt	5,49 *
	ALO534	51,0×25,0×1,2	3160 51 25	vnt	7,07 *
	ALO535	51,0×38,0×1,2	3160 51 38	vnt	5,56 *
	ALO536	63,5×51,0/1.5×1.2	3160 63 51	vnt	7,28 *
	ALO537	76,0×51,0/1.6×1.2	3160 76 51	vnt	8,01 *
	ALO538	76,0×63,5/1.6×1.5	3160 76 63	vnt	7,71 *

Perėjimas koncentrinis EN 10357 Serija D/ SMS EN 1.4404/ AISI 316L

NG: KED



	CFS240	38,0×25,0×1,2 (CFS240)		vnt	5,54 *
	CFS242	51,0×25,0×1,2 (CFS242)		vnt	9,31 *
	CFS236	51,0×38,0×1,2 (CFS236)		vnt	5,77 *
	CFS238	63,5×38,0×1,6		vnt	9,75 *
	CFS247	63,5×51,0×1,6		vnt	7,44 *
	CFS244	76,0×51,0/2,0×1,6		vnt	14,72 *
	CFS246	76,0×63,5/2,0×1,6		vnt	9,75 *
	CFS254	101,6×63,5×2,0		vnt	16,92 *
	CFS251	101,6×76,1×2,0		vnt	19,00 *

Jungties veržlė EN 10357 Serija D/ SMS EN 1.4307/ AISI 304L

NG: KED



	ALO498	25	2108 25	vnt	3,24 *
	ALO499	38	2108 38	vnt	4,97 *
	ALO500	51	2108 51	vnt	6,65 *
	ALO501	63,5	2108 63	vnt	9,32 *
	ALO502	76	2108 76	vnt	9,83 *

Jungties srieginis atvamzdis EN 10357 Serija D/ SMS EN 1.4307/ AISI 304L

NG: KED



	ALO503	25,0×1,25	2110 304 25	vnt	2,53 *
	ALO504	38,0×1,25	2110 304 38	vnt	3,82 *
	ALO505	51,0×1,2	2110 304 51	vnt	5,20 *
	ALO506	63,5×1,5	2110 304 63	vnt	7,21 *
	ALO507	76,0×2,0	2110 304 76	vnt	8,64 *

Jungties kūginis atvamzdis EN 10357 Serija D/ SMS EN 1.4307/ AISI 304L

NG: KED



	ALO508	25,0×1,25	2111 304 25	vnt	2,08 *
	ALO509	38,0×1,25	2111 304 38	vnt	2,75 *
	ALO510	51,0×1,2	2111 304 51	vnt	3,69 *
	ALO511	63,5×1,5	2111 304 63	vnt	3,93 *
	ALO512	76,0×2,0	2111 304 76	vnt	4,68 *

Kodas	SAP kodas	Prekės aprašymas		Mato vnt.	Kaina € be PVM	
Jungties srieginis atvamzdis EN 10357 Serija D/ SMS EN 1.4404/ AISI 316L						NG: KED
	ATO677	25,0×1,25	2110 316 25	vnt	3,15 *	
	ATO678	38,0×1,25	2110 316 38	vnt	6,15 *	
	ATO679	51,0×1,2	2110 316 51	vnt	7,04 *	
	ATO680	63,5×1,5	2110 316 63	vnt	10,80 *	
	ATO681	76,0×2,0	2110 316 76	vnt	13,15 *	
Jungties kūginis atvamzdis EN 10357 Serija D/ SMS EN 1.4404/ AISI 316L						NG: KED
	ATO682	25,0×1,25	2111 316 25	vnt	2,42 *	
	ATO683	38,0×1,25	2111 316 38	vnt	3,42 *	
	ATO684	51,0×1,2	2111 316 51	vnt	4,05 *	
	ATO685	63,5×1,5	2111 316 63	vnt	5,46 *	
	ATO686	76,0×2,0	2111 316 76	vnt	7,42 *	
Jungties tarpinė EPDM (EN 10357 Serija D/ SMS), spalva – juoda						NG: KED
Naudojimo temperatūra -40°C ... + 140 C (trumpalaikė sterilizacija garu iki + 130°). Geras atsparumas praskiestoms rūgštims, šarmams, ketonams, pieno produktams, kurių riebumas ne daugiau 10%. Atspari senėjimui. Netinka augaliniams ir gyvuliniams riebalams, aliejui, mineralinei alyvai, butanui, propanui.						
	ALO513	25	2004 15	vnt	0,40	
	ALO514	38	2004 20	vnt	0,47	
	ALO515	51	2004 25	vnt	0,48	
	ALO516	63,5	2004 32	vnt	0,54	
	ALO517	76	2004 40	vnt	0,81	
Aklina jungties veržlė su tarpine ir grandinėle EN 10357 Serija D/ SMS EN 1.4404/ AISI 316L						NG: KED
	ATO635	25	2119 316 25	vnt	5,99 *	
	ATO636	38	2119 316 38	vnt	10,96 *	
	ATO637	51	2119 316 51	vnt	11,49 *	
	ATO638	63,5	2119 316 63	vnt	22,36 *	
	ATO639	76	2119 316 76	vnt	25,19 *	
Klampo atvamzdis EN 10357 Serija D/ SMS EN 1.4404/ AISI 316L						NG: KED
	ATO687	25,0 (1") D=50,5 mm	21202 316 25	vnt	5,16 *	
	ATO688	38,0 (1½") D=50,5 mm	21202 316 38	vnt	5,18 *	
	ATO689	51,0 (2") D=64 mm	21202 316 51	vnt	6,29 *	
	ATO690	63,5 (2½") D=77,5 mm	21202 316 63	vnt	7,14 *	
	ATO691	76,0 (3") D=91 mm	21202 316 76	vnt	9,97 *	
Klampo sąvarža EN 10357 Serija D/ SMS EN 1.4307/ AISI 304L						NG: KED
	ALO464	25,0-38,0 D=50,5 mm		vnt	4,75	
	ALO465	51,0 D=64 mm		vnt	5,36	
	CEQ333	63,5 D=77,5 mm		vnt	8,83 *	
	ALO466	76,0 D=91 mm		vnt	8,91	
Tarpinė klampui EPDM EN 10357 Serija D/ SMS EN 1.4404/ AISI 316L						NG: KED
Maksimali darbinė temperatūra +140C° (sterilazijai garu iki +130°C). Universalaus panaudojimo, geras atsparumas skiestoms organinėms ir neorganinėms rūgštims, alkoholiui, šarmams, ketonams. Netinkama gyvuliniams ir augaliniams riebalams, aliejui, pieno riebalų koncentratui (virš 8% riebumo), mineralinei alyvai, angliavandeniliams.						
	ALO513	25,0 D=50,5 mm		vnt	0,78 *	
	ALO514	38,0 D=50,5 mm		vnt	0,79 *	
	ALO515	51,0 D=64 mm		vnt	0,80 *	
	ALO516	63,5 D=77,5 mm		vnt	0,83 *	
	ALO517	76,0 D=91 mm		vnt	0,93 *	
Vamzdžio laikiklis be kojelės SMS AISI 304L						NG: KED
105400	ALO518	25		vnt	3,07 *	
105400	ALO519	38		vnt	3,30 *	
105400	ALO520	51		vnt	3,88 *	
105400	ALO521	63,5		vnt	4,76 *	
105400	ALO522	76		vnt	6,28 *	

Kodas	SAP kodas	Prekės aprašymas		Mato vnt.	Kaina € be PVM

Uždaromoji armatūra pramonei

Nerūdijančio plieno rutuliniai ventiliai

Rutulinis ventilis 2017K dalinio pralaidumo srieginis
(ISO 7-1 EN10226-1), AISI316 (CF8M), PN40, T_{MAX}+200°C

NG: LX3



13798001	AAM685	¼"		vnt.	6,00
13798002	AAM686	⅜"		vnt.	6,40
13798003	AAM687	½"		vnt.	6,70
13798004	AAM688	¾"		vnt.	7,95
13798005	AAM689	1"		vnt.	11,15
13798006	AAM690	1¼"		vnt.	14,50
13798007	AAM691	1½"		vnt.	20,20
13798008	AAM692	2"		vnt.	28,40

Rutulinis ventilis 2009 pilno pralaidumo 2-jų dalių srieginis
(ISO 7-1 EN10226-1), AISI316 (CF8M), PN40, T_{MAX}+200°C

NG: LX3



13798101	AAM675	¼"		vnt.	11,35
13798102	AAM676	⅜"		vnt.	13,40
13798103	AAM677	½"		vnt.	13,45
13798104	AAM678	¾"		vnt.	19,20
13798105	AAM679	1"		vnt.	24,90
13798106	AAM680	1¼"		vnt.	30,65
13798107	AAM681	1½"		vnt.	41,15
13798108	AAM682	2"		vnt.	65,05
13798109	AAM683	2½"		vnt.	93,25 *
13798110	AAM684	3"		vnt.	128,25 *

GENEBRE rutulinis ventilis pilno pralaidumo 2-jų dalių srieginis
(ISO 7-1 EN10226-1), AISI316 (CF8M), PN63, T_{MIN}-25°C/T_{MAX}+180°C

NG: KG7



11231442V	ATP264	¼"	2014 02	vnt.	8,95
11231443V	ATP265	⅜"	2014 03	vnt.	8,95
13798103L	AML815	½"	2014 04	vnt.	9,75
13798104L	AML816	¾"	2014 05	vnt.	13,10
13798105L	AML817	1"	2014 06	vnt.	17,70
13798106L	AML818	1¼"	2014 07	vnt.	27,50
13798107L	AML819	1½"	2014 08	vnt.	39,10
13798108L	AML820	2"	2014 09	vnt.	62,30

GENEBRE rutulinis ventilis pilno pralaidumo 2-jų dalių srieginis
(ISO 7-1 EN10226-1 vidus/ išorė), AISI316 (CF8M), PN63, T_{MIN}-25°C/T_{MAX}+180°C

NG: KG7



	CFI960	½"	2013 04	vnt.	11,90
	CFI961	¾"	2013 05	vnt.	15,80
	CFI962	1"	2013 06	vnt.	21,35

Rutulinis ventilis pilno pralaidumo 209 H/K, 2-jų dalių srieginis
(ISO 7-1 EN10226-1), AISI316 (CF8M), PN63, T_{MAX}+180°C

NG: LX3



13798312	ADY101	¼"		vnt.	9,35 *
13798313	ADY102	⅜"		vnt.	9,65 *
13798314	ADY103	½"		vnt.	10,20 *
13798315	ADY104	¾"		vnt.	13,90 *
13798316	ADY105	1"		vnt.	19,75 *
13798317	ADY106	1¼"		vnt.	28,55 *
13798318	ADY107	1½"		vnt.	40,15 *
13798319	ADY108	2"		vnt.	61,92 *

onnline®

RUTULINIS VENTILIS

Rutulinis ventilis 2009



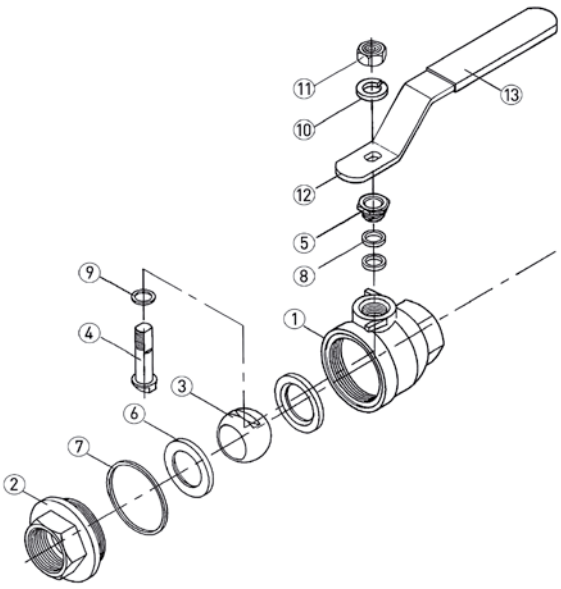

Onnline rutulinis ventilis 2009

* Dviejų dalių rutulinis ventilis, PN40
* Galai – tiesus BSP sriegis
* PTFE tarpinė, sustiprinta 15 proc. stiklo pluoštu
* Pilno pralaidumo, mažesni slėgio nuostoliai
* Temperatūra iki 200 °C

Nr.	Dalis	Medžiaga
1	Korpusas	ASTM A351-CF8M HST
2	Galinė veržlė	ASTM A351-CF8M HST
3	Rutulys	ASTM A351-CF8M HST
4	Kotas	AISI 316 HST
5	Sandarinimo veržlė	AISI 304
6	Tarpinė	PTFE, sustiprinta 15 proc. stiklo pluoštu
7	Korpuso tarpinė	PTFE
8	Tarpinė	PTFE
9	Atraminė poveržlė	PTFE
10	Spyruoklinė poveržlė	AISI 304 RST
11	Koto veržlė	AISI 304 RST
12	Rankena	AISI 304 RST
13	Rankenos apvalkalas	PVC

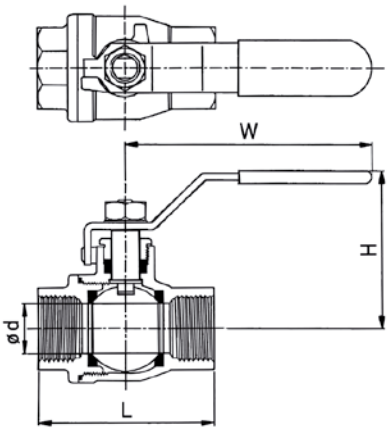

Matmenys, mm

	8 ¼	10 ⅜	15 ½	20 ¾	25 1	32 1¼	40 1½	50 2	65 2½	80 3
Ød	11,6	12,7	15	20	25,4	32	38	50,8	65	80
L	52	52	60	70	83	97	108	135	158	185
H	48	48	49	55	69	77	84	93	138	149
W	120	120	120	130	155	155	185	185	250	250
Kg	0,21	0,21	0,32	0,51	0,91	1,33	2,2	3,5	6,2	10,25
Kodas	3798101	3798102	3798103	3798104	3798105	3798106	3798107	3798108	3798109	3798110

UAB Onninen | Savanorių pr. 187C| LT-02300 Vilnius

Kodas	SAP kodas	Prekės aprašymas	Mato vnt.	Kaina € be PVM

Rutulinis ventilis pilno pralaidumo 209 H/K, 2-jų dalių srieginis (ISO 7-1 EN10226-1)/ privirinamas, AISI316 (CF8M), PN63, T_{MAX}+180°C

NG: LX3



13798240	ABL306	DN15	vnt.	9,70 *
13798241	ABL307	DN20	vnt.	13,10 *
13798242	ABL308	DN25	vnt.	18,80 *
13798243	ABL309	DN32	vnt.	26,95 *
13798244	ABL310	DN40	vnt.	38,70 *
13798245	ABL311	DN50	vnt.	55,75 *

Rutulinis ventilis pilno pralaidumo 209 H 2-jų dalių privirinamas, AISI316 (CF8M), PN63, T_{MAX}+180°C

NG: LX3



13798210	AAM694	DN15	vnt.	10,70 *
13798211	ABJ906	DN20	vnt.	14,50 *
13798212	AFC391	DN25	vnt.	20,80 *
13798213	AFC392	DN32	vnt.	29,40 *
13798214	AFC393	DN40	vnt.	41,80 *
13798215	AFC394	DN50	vnt.	60,00 *

Rutulinis ventilis su kompaktiška elektros pavara, srieginis (ISO 228-1), AISI316 (CF8M), PTFE, PN10

Pilno pralaidumo ventilis gali būti naudojamas kaip alternatyva elektromagnetiniams vožtuvams vamzdynuose, kur cirkuliuoja vanduo, glikolio tirpalai ar kiti skysčiai. Uždarymo laikas 6 s. Darbinė temperatūra: 0°C...+90°C (skysčio)/ -10C°C...+55°C (aplinkos). NSF ir ACS sertifikatai naudojimui su maisto produktais. Pavara plastikinė (IP67), pozicijos indikatorius, grąžinimas į pradinę padėtį kondensatoriaus pagalba, vidinės uždarymo reduktoriaus dalys plieninės, 1,5 m ilgio kabelis. Netinka naudojimui sprogioje aplinkoje ir vamzdyne pagal PED 2014/68.

NG: LX3



VTB259		½" NC (normaliai uždaras) 24 V AC/DC	vnt.	112,28 *
VTB259		¾" NC (normaliai uždaras) 24 V AC/DC	vnt.	119,13 *
VTB259		1" NC (normaliai uždaras) 24 V AC/DC	vnt.	131,63 *
VTB259		½" NC (normaliai uždaras) 230 V AC	vnt.	118,71 *
VTB259		¾" NC (normaliai uždaras) 230 V AC	vnt.	124,71 *
VTB259		1" NC (normaliai uždaras) 230 V AC	vnt.	136,15 *
VTB259		½" NO (normaliai atviras) 24 V AC/DC	vnt.	125,96 *
VTB259		¾" NO (normaliai atviras) 24 V AC/DC	vnt.	137,12 *
VTB259		1" NO (normaliai atviras) 24 V AC/DC	vnt.	155,13 *
VTB259		½" NO (normaliai atviras) 230 V AC	vnt.	115,89 *
VTB259		¾" NO (normaliai atviras) 230 V AC	vnt.	144,40 *
VTB259		1" NO (normaliai atviras) 230 V AC	vnt.	160,91 *

„L“ formos rutulinis ventilis pilno pralaidumo 2058L, srieginis (ISO 7-1 EN10226-1), AISI316 (CF8M), PN64, T_{MAX}+200°C

NG: LX3



13798130	ABI585	¼"	vnt.	22,50 *
13798131	ABI586	⅜"	vnt.	22,50 *
13798132	ABI587	½"	vnt.	22,50 *
13798133	ABI588	¾"	vnt.	28,90 *
13798134	ABI589	1"	vnt.	39,80 *
13798135	ABI590	1¼"	vnt.	69,85 *
13798136	ABI591	1½"	vnt.	86,00 *
13798137	ABI592	2"	vnt.	141,80 *

„T“ formos rutulinis ventilis pilno pralaidumo 2058T, srieginis (ISO 7-1 EN10226-1), AISI316 (CF8M), PN64, T_{MAX}+200°C

NG: LX3



13798150	ABI593	½"	vnt.	22,50 *
13798151	ABI594	¾"	vnt.	28,70 *
13798152	ABI595	1"	vnt.	39,60 *
13798153	ABI596	1¼"	vnt.	69,45 *
13798154	ABI597	1½"	vnt.	85,45 *
13798155	ABI598	2"	vnt.	139,95 *

onnline®

RUTULINIS VENTILIS 2500 PH

Rutulinis ventilis 2500 PH, PN40



Onnline rutulinis ventilis 2500 PH, PN40

* EN 10204 /3.1B gaminio sertifikatas
* AISI 316 L privirinami galai
* Rankenos fiksavimas
* Pilno pralaidumo
* CE ženklinimas

Matmenys

Kodas	DN	ØB	ØD	T	L	H	E	E1	KG
13761303	3/8	17.2	12.7	1.6	120	54	102	5	0,36
13761304	½	21.3	15	1.6	140.2	63.5	132	6.5	0,61
13761305	¾	26.9	20	1.6	140	67	132	6.5	0,74
13761306	1	33.7	25	1.8	152.2	74.5	167	8	1,11
13761307	1 ¼	42.4	32	2	165.1	80.25	167	8	2,00
13761308	1 ½	48.3	38	2	190.4	89.5	192	9.7	2,65
13761309	2	60.3	50	2.5	203	97.75	192	9.7	3,93
13761310	2 ½	76.1	65	3	254	136.8	252	12	7,62
13761311	3	88.9	80	3	280.2	147	252	12	10,24
13761312	4	114.3	100	3	317	174.6	282	15	19,94

UAB Onninen | Savanorių pr. 187C| LT-02300 Vilnius

Kodas	SAP kodas	Prekės aprašymas		Mato vnt.	Kaina € be PVM

Rutulinis ventilis pilno pralaidumo 2500 PH, 3-jų dalių privirinamas, korpusas AISI316 (CF8M), galai AISI 316L, T_{MAX}+232°C/16 bar

NG: LX3



13761303	ABW338	DN10 PN63 L=120 mm		vnt.	27,15 *
13761304	ABW339	DN15 PN63 L=140 mm		vnt.	32,56
13761305	ABW340	DN20 PN63 L=140 mm		vnt.	37,20
13761306	ABW341	DN25 PN63 L=152 mm		vnt.	50,15
13761307	ABW342	DN32 PN63 L=165 mm		vnt.	71,90
13761308	ABW343	DN40 PN63 L=190 mm		vnt.	104,70
13761309	ABW344	DN50 PN63 L=203 mm		vnt.	152,15
13761310	ABW345	DN65 PN40 L=254 mm		vnt.	292,25
13761311	ABW346	DN80 PN40 L=280 mm		vnt.	399,30
13761312	ABW347	DN100 PN40 L=317 mm		vnt.	726,95

GENEBRE rutulinis ventilis pilno pralaidumo su ISO TOP flanšu, 3-jų dalių srieginis (ISO 7-1 EN10226-1), AISI316 (CF8M), PN63, T_{MIN}-25°C/T_{MAX}+180°C

Pagal užsakymą gali būti pateiktas su V formos rutuliu (30°, 60° arba 90°) srauto reguliavimui

NG: KG7



	ACZ730	DN15 L=56 mm kv=24,0	2025 04	vnt.	15,65
	ACZ731	DN20 L=73 mm kv=43,0	2025 05	vnt.	24,50
	ACZ732	DN25 L=82 mm kv=81,0	2025 06	vnt.	29,50
	ACZ733	DN32 L=91 mm kv=130,0	2025 07	vnt.	47,95
	ACZ734	DN40 L=104 mm kv=205,0	2025 08	vnt.	62,80
	ACZ735	DN50 L=120 mm kv=340,0	2025 09	vnt.	90,35

GENEBRE rutulinis ventilis pilno pralaidumo su ISO TOP flanšu, 3-jų dalių privirinamas, AISI316 (CF8M), PN63, T_{MIN}-25°C/T_{MAX}+180°C

Pagal užsakymą gali būti pateiktas su V formos rutuliu (30°, 60° arba 90°) srauto reguliavimui

NG: KG7



13761304V	ARI752	DN15 L=55 mm kv=24,0	2026 04	vnt.	15,65
13761305V	ARI753	DN20 L=73 mm kv=43,0	2026 05	vnt.	24,50
13761306V	ARI759	DN25 L=81 mm kv=83,0	2026 06	vnt.	29,50
13761307V	ARI760	DN32 L=91 mm kv=130,0	2026 07	vnt.	47,95
13761308V	ARI754	DN40 L=103 mm kv=205,0	2026 08	vnt.	62,80
13761309V	ARI755	DN50 L=120 mm kv=340,0	2026 09	vnt.	90,35
13761310V	ARI756	DN65 L=155 mm kv=520,0	2026 10	vnt.	224,35
13761311V	ARI757	DN80 L=182 mm kv=1100	2026 11	vnt.	315,45
13761312V	ARI758	DN100 L=229 mm kv=1820	2026 12	vnt.	488,25

GENEBRE rutulinis ventilis pilno pralaidumo su ISO TOP flanšu, 2-jų dalių flanšinis, AISI316 (CF8M), T_{MIN}-30°C/T_{MAX}+180°C

Pagal užsakymą gali būti pateiktas su V formos rutuliu (30°, 60° arba 90°) srauto reguliavimui

NG: KG7



	CHF726	DN25 PN40 L=125 mm kv=65,0	2528 06	vnt.	92,20
	CHF718	DN32 PN40 L=130 mm kv=110,0	2528 07	vnt.	141,90
	CHF721	DN40 PN40 L=140 mm kv=180,0	2528 08	vnt.	159,90
	CHF725	DN50 PN40 L=150 mm kv=365,0	2528 09	vnt.	207,50
	CHF723	DN65 PN16 L=170 mm kv=495,0	2528 10	vnt.	333,90
	AIM284	DN80 PN16 L=170 mm kv=970,0	2528 11	vnt.	428,00
	AIO734	DN100 PN16 L=170 mm kv=1620	2528 12	vnt.	583,00

GENEBRE rutulinis ventilis pilno pralaidumo su ISO TOP flanšu, trumpos konstrukcijos, tarpflanšinis, AISI316 (CF8M), T_{MIN}-20°C/T_{MAX}+180°C

NG: KG7



	AIM671	DN25 PN16 L=50 mm kv=83,0	2118 06	vnt.	75,00
	AIS054	DN32 PN16 L=53 mm kv=130,0	2118 07	vnt.	110,00
	AIR829	DN40 PN16 L=65 mm kv=205,0	2118 08	vnt.	139,00
	AIR916	DN50 PN16 L=78 mm kv=340,0	2118 09	vnt.	179,90

Kodas	SAP kodas	Prekės aprašymas	Mato vnt.	Kaina € be PVM

Rutulinis ventilis pilno pralaidumo 2500 K, 3-jų dalių srieginis (ISO 7-1 EN10226-1), AISI316 (CF8M), T_{max}+232°C/16 bar

NG: LX3



13761003	ABW358	DN10 PN63 L=56,6 mm	vnt.	17,65 *
13761004	ABW359	DN15 PN63 L=65,7 mm	vnt.	21,90 *
13761005	ABW360	DN20 PN63 L=76,2 mm	vnt.	27,50 *
13761006	ABW361	DN25 PN63 L=86,2 mm	vnt.	34,95 *
13761007	ABW362	DN32 PN63 L=102,8 mm	vnt.	49,95 *
13761008	ABW363	DN40 PN63 L=119,4 mm	vnt.	72,80 *
13761009	ABW364	DN50 PN63 L=131,4 mm	vnt.	102,30 *
13761010	ABW365	DN65 PN40 L=164 mm	vnt.	234,50 *
13761011	ABW366	DN80 PN40 L=182,7 mm	vnt.	316,25 *
13761012	ABW367	DN100 PN40 L=235,6 mm	vnt.	576,10 *

Rutulinis ventilis pilno pralaidumo 2500 PH/K, 3-jų dalių srieginis (ISO 7-1 EN10226-1)/privirinamas, korpusas AISI316 (CF8M), privirinamas galas AISI 316L, T_{max}+232°C/16 bar

NG: LX3



13761103	ABW348	DN10 PN63 L=88,3 mm	vnt.	22,10 *
13761104	ABW349	DN15 PN63 L=103 mm	vnt.	25,90 *
13761105	ABW350	DN20 PN63 L=108 mm	vnt.	30,90 *
13761106	ABW351	DN25 PN63 L=119 mm	vnt.	40,35 *
13761107	ABW352	DN32 PN63 L=134 mm	vnt.	58,60 *
13761108	ABW353	DN40 PN63 L=155 mm	vnt.	85,30 *
13761109	ABW354	DN50 PN63 L=167,2 mm	vnt.	121,95 *

Rutulinis ventilis 2707 K FBC su ISO TOP flanšu, pilno pralaidumo, 3-jų dalių srieginis (ISO 7-1 EN10226-1), AISI316 (CF8M), T_{max}+232°C/16 bar, ATEX 94/9/EC

NG: LX3



13761028	ABW388	DN10 PN63 L=63.7 mm	vnt.	35,45 *
13761029	ABW389	DN15 PN63 L=65.7 mm	vnt.	35,55 *
13761030	ABW390	DN20 PN63 L=76.2 mm	vnt.	41,05 *
13761031	ABW391	DN25 PN63 L=86.2 mm	vnt.	59,40 *
13761032	ABW392	DN32 PN63 L=102.8 mm	vnt.	81,05 *
13761033	ABW393	DN40 PN63 L=119.4 mm	vnt.	123,90 *
13761034	ABW394	DN50 PN63 L=131.4 mm	vnt.	163,25 *
13761035	ABW395	DN65 PN40 L=164 mm	vnt.	336,00 *
13761036	ABW396	DN80 PN40 L=182.7 mm	vnt.	411,05 *
13761037	ABW397	DN100 PN40 L=235.6 mm	vnt.	738,60 *

Rutulinis ventilis 2707 PH su ISO TOP flanšu, pilno pralaidumo, privirinamas, korpusas AISI316 (CF8M), privirinami galai AISI 316L, T_{max}+232°C/16 bar, ATEX 94/9/EC

NG: LX3



13761328	ABW368	DN10 PN63 L=120.2 mm	vnt.	39,55 *
13761329	ABW369	DN15 PN63 L=140 mm	vnt.	39,85 *
13761330	ABW370	DN20 PN63 L=140 mm	vnt.	44,35 *
13761331	ABW371	DN25 PN63 L=152.2 mm	vnt.	60,00 *
13761332	ABW372	DN32 PN63 L=165.1 mm	vnt.	81,00 *
13761333	ABW373	DN40 PN63 L=190.4 mm	vnt.	128,50 *
13761334	ABW374	DN50 PN63 L=203 mm	vnt.	172,25 *
13761335	ABW375	DN65 PN40 L=254 mm	vnt.	299,75 *
13761336	ABW376	DN80 PN40 L=280.2 mm	vnt.	396,55 *
13761337	ABW377	DN100 PN40 L=317 mm	vnt.	670,00 *

Rutulinis ventilis 2707 L su ISO TOP flanšu, pilno pralaidumo, flanšinis, AISI316 (CF8M), T_{max}+232°C/16 bar, ATEX 94/9/EC

NG: LX3



13798451	ACL956	DN15 PN40 L=130 mm	vnt.	70,60 *
13798452	ACL957	DN20 PN40 L=150 mm	vnt.	91,70 *
13798453	ACL958	DN25 PN40 L=160 mm	vnt.	117,05 *
13798454	ACL959	DN32 PN40 L=180 mm	vnt.	160,60 *
13798455	ACL960	DN40 PN40 L=200 mm	vnt.	223,95 *
13798456	ACL961	DN50 PN40 L=230 mm	vnt.	296,95 *
13798457	ACL962	DN65 PN40 L=290 mm	vnt.	502,45 *
13798458	ACL963	DN80 PN40 L=310 mm	vnt.	644,40 *
13798459	ACL964	DN100 PN16 L=350 mm	vnt.	1050,75 *

Kodas	SAP kodas	Prekės aprašymas		Mato vnt.	Kaina € be PVM

Rutulinis ventilis 219D su ISO TOP flanšu, 2-jų dalių flanšinis, AISI316 (CF8M), atsparus ugniai, T_{MIN}-20°C/T_{MAX}+200°C

NG: LX3



13798550	ANU244	DN25 PN40 L=125 mm		vnt.	144,45 *
13798551	ANU245	DN32 PN40 L=130 mm		vnt.	183,65 *
13798552	ANU246	DN40 PN40 L=140 mm		vnt.	274,55 *
13798553	ANU247	DN50 PN40 L=151 mm		vnt.	338,60 *
13798554	ANU248	DN65 PN16 L=170 mm		vnt.	482,60 *
13798555	ANU249	DN80 PN16 L=183 mm		vnt.	632,00 *
13798556	ANU250	DN100 PN16 L=191 mm		vnt.	815,45 *
13798557	ANU251	DN125 PN16 L=325 mm		vnt.	2307,25 *
13798558	ANU252	DN150 PN16 L=350 mm		vnt.	2320,60 *

Veleno prailginimas 2707

NG: LX3



13798111	ACG005	DN10-20		vnt.	29,75 *
13798112	ACG006	DN25-32		vnt.	38,35 *
13798113	ACG007	DN40-50		vnt.	79,50 *
13798114	ACG008	DN65-100		vnt.	142,30 *

Standartinių tarpinių komplektas 3-jų dalių ventiliui ONNLINE 2500 CTFE (PTFE + 25% ANGLIS)

NG: LX3

13798415	ACF964	DN10		vnt.	4,20 *
13798416	ACF965	DN15		vnt.	5,16 *
13798417	ACF966	DN20		vnt.	6,90 *
13798418	ACF967	DN25		vnt.	8,34 *
13798419	ACF968	DN32		vnt.	13,26 *
13798420	ACF969	DN40		vnt.	21,12 *
13798421	ACF970	DN50		vnt.	33,66 *
13798422	ACF971	DN65		vnt.	59,18 *
13798423	ACF972	DN80		vnt.	94,30 *
13798165	ACF973	DN100		vnt.	189,10 *

Tarpinių komplektas 3-jų dalių ventiliui ONNLINE 2500 PTFE (palyginus su CTFE, mažesnis atsparumas temperatūrai ir susidėvėjimui)

NG: LX3



13798390	ACF974	DN10		vnt.	3,38 *
13798391	ACF975	DN15		vnt.	3,58 *
13798392	ACF976	DN20		vnt.	4,62 *
13798393	ACF977	DN25		vnt.	5,64 *
13798394	ACF978	DN32		vnt.	8,22 *
13798395	ACF979	DN40		vnt.	12,32 *
13798396	ACF980	DN50		vnt.	19,78 *
13798397	ACF981	DN65		vnt.	35,18 *
13798398	ACF982	DN80		vnt.	55,70 *
13798399	ACF983	DN100		vnt.	98,58 *

NAVAL rutulinis ventilis privirinamas, EN1.4404/ AISI 316L, T_{MAX}+200°C

NG: LX3



13763142	AAO121	DN10 PN40	286 402	vnt.	57,62 *
13763144	AAO122	DN15 PN40 kv=8,0	286 403	vnt.	57,62 *
13763146	AAO123	DN20 PN40 kv=14,0	286 405	vnt.	62,87 *
13763148	AAO124	DN25 PN40 kv=25,0	286 406	vnt.	78,40 *
13763150	AAO125	DN32 PN40 kv=41,0	286 407	vnt.	99,43 *
13763152	AAO126	DN40 PN40 kv=67,0	286 408	vnt.	120,50 *
13763154	AAO127	DN50 PN40 kv=105,0	286 409	vnt.	147,33 *
13763156	AAO128	DN65 PN25 kv=182,0	286 410	vnt.	314,97 *
13763158	AAO129	DN80 PN25 kv=315,0	286 411	vnt.	346,92 *
13763160	AAO130	DN100 PN25 kv=470,0	286 412	vnt.	533,43 *
13763161	ABQ371	DN125 PN25 kv=830,0	286 413	vnt.	962,37 *
13763162	ABQ372	DN150 PN25 kv=1150	286 414	vnt.	1288,95 *

VEXVE VEXVE ARMATURY GROUP

Vexve X™ Press & Go!

Pirma rinkoje pilno uždarymo ir balansavimo ventilių serija,
pagaminta iš plieno ir nerūdijančio plieno su presavimo galais

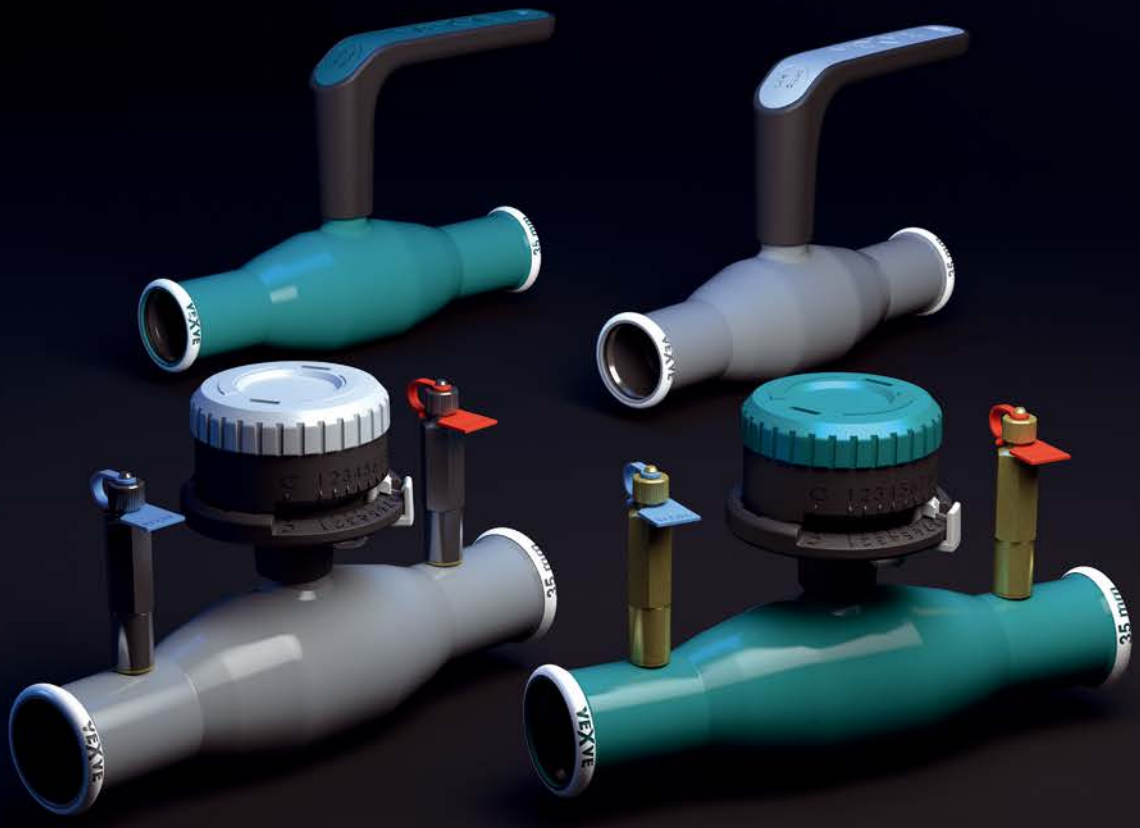

Greita

Greitas montavimas

Patikima

Presavimo būdas užtikrina patikimus sujungimus

Ekonomiška

Ekonomiškas sprendimas visą produkto gyvavimo ciklą

Daugiau informacijos mūsų svetainėje:

www.vexve.com

Kodas	SAP kodas	Prekės aprašymas		Mato vnt.	Kaina € be PVM

VEXVE X™ rutulinis ventilis presuojamas, EN1.4404/ AISI 316L, PN16, T_{MAX}+120°C

NG: LX3



3765175	CGP885	18 kv=8,0	238015X	vnt.	52,14 *
3765176	CGP884	22 kv=14,0	238020X	vnt.	61,04 *
3765177	CGP883	28 kv=25,0	238025X	vnt.	78,91 *
3765178	CGP899	35 kv=41,0	238032X	vnt.	119,95 *
3765179	CGP898	42 kv=67,0	238040X	vnt.	160,75 *
3765180	CGP906	54 kv=105,0	238050X	vnt.	201,55 *

NAVAL srauto reguliavimo privirinamas rutulinis ventilis, EN1.4404/ AISI 316L, T_{MAX}+200°C

NG: LX3



4018250	ATN282	DN25 PN40 kv=12,65	266 406 V	vnt.	250,91 *
4018251	ATN283	DN32 PN40 kv=13,14	266 407 V	vnt.	260,98 *
4018252	ATN284	DN40 PN40 kv=22,57	266 408 V	vnt.	297,38 *
4018253	ATN285	DN50 PN40 kv=34,20	266 409 V	vnt.	316,72 *
4018254	ATN286	DN65 PN25 kv=61,20	266 410 V	vnt.	487,11 *
4018255	ATN287	DN80 PN25 kv=108,0	266 411 V	vnt.	812,38 *
4018256	ATN288	DN100 PN25 kv=216,0	266 412 V	vnt.	1082,66 *
4018257	ATN289	DN125 PN25 kv=293,8	266 413 V	vnt.	1439,66 *
4018258	ATN290	DN150 PN25 kv=460,8	266 414 V	vnt.	1813,73 *

VEXVE X™ srauto reguliavimo presuojamas rutulinis ventilis, EN1.4404/ AISI316L, PN16, T_{MAX}+120°C

NG: LX3



4011630	CGP905	18 kv=2,61	248015X	vnt.	163,47 *
4011631	CGP904	22 kv=8,18	248020X	vnt.	178,33 *
4011632	CGP903	28 kv=13,75	248025X	vnt.	211,76 *
4011633	CGP902	35 kv=17,29	248032X	vnt.	224,76 *
4011634	CGP901	42 kv=25,14	248040X	vnt.	252,63 *
4011635	CGP900	54 kv=39,73	248050X	vnt.	342,72 *

Plieniniai rutuliniai ventiliai

NAVAL rutulinis ventilis privirinamas, T_{MIN}-30°C/ T_{MAX}+200°C

NG: KGB



13753202	AAI378	DN15 PN40 L=230 mm kv=8,0	284 403	vnt.	20,49
13753204	AAI379	DN20 PN40 L=230 mm kv=14,0	284 405	vnt.	21,43
13753206	AAI380	DN25 PN40 L=230 mm kv=25,0	284 406	vnt.	23,43
13753208	AAI381	DN32 PN40 L=260 mm kv=41,0	284 407	vnt.	26,26
13753210	AAI382	DN40 PN40 L=260 mm kv=67,0	284 408	vnt.	33,20
13753212	AAI383	DN50 PN40 L=300 mm kv=105,0	284 409	vnt.	38,31
13753214	AAI402	DN65 PN25 L=300 mm kv=182,0	284 410	vnt.	61,62
13753216	AAI403	DN80 PN25 L=300 mm kv=315,0	284 411	vnt.	86,61
13753218	AAI404	DN100 PN25 L=325 mm kv=470,0	284 412	vnt.	119,36
13753220	AAI405	DN125 PN25 L=325 mm kv=830,0	284 413	vnt.	198,75
13753222	AAI406	DN150 PN25 L=350 mm kv=1150	284 414	vnt.	297,57
13753224	AFE565	DN200 PN25 L=400 mm kv=1750	284 416	vnt.	594,59

NAVAL rutulinis ventilis privirinamas su pavara T_{MIN}-30°C/ T_{MAX}+200°C

NG: KGB



13753242	AIP952	DN150 PN25 L=350 mm kv=1150	284 434	vnt.	462,32
13753244	AAI417	DN200 PN25 L=400 mm kv=1750	284 436	vnt.	775,28
13753246	AAO099	DN250 PN25 L=530 mm kv=3200	284 437	vnt.	1162,40
13753248	ADO899	DN300 PN25 L=550 mm kv=4600	284 438	vnt.	1989,92

VEXVE X™ rutulinis ventilis presuojamas, PN16, T_{MAX}+120°C

NG: KGB



3755656	CGP892	18 kv=8,0	108015X	vnt.	22,76 *
3755657	CGP894	22 kv=14,0	108020X	vnt.	27,20 *
3755658	CGP893	28 kv=25,0	108025X	vnt.	32,47 *
3755659	CGP896	35 kv=41,0	108032X	vnt.	45,95 *
3755660	CGP895	42 kv=67,0	108040X	vnt.	56,80 *
3755661	CGP897	54 kv=105,0	108050X	vnt.	74,33 *

Kodas	SAP kodas	Prekės aprašymas		Mato vnt.	Kaina € be PVM

NAVAL rutulinis ventilis srieginis/privirinamas, T_{MIN}-30°C/ T_{MAX}+200°C

NG: KGB



13753102	AAI449	½"×DN15 PN40 L=158 mm kv=8,0	284 003	vnt.	26,03
13753104	AAI450	¾"×DN20 PN40 L=165 mm kv=14,0	284 005	vnt.	27,36
13753106	AAI451	1"×DN25 PN40 L=172 mm kv=25,0	284 006	vnt.	29,76
13753108	AAI452	1¼"×DN32 PN40 L=195 mm kv=41,0	284 007	vnt.	42,26 *
13753110	AAI453	1½"×DN40 PN40 L=205 mm kv=67,0	284 008	vnt.	53,99 *
13753112	AAI454	2"×DN50 PN40 L=240 mm kv=105,0	284 009	vnt.	59,97 *

NAVAL rutulinis ventilis flanšinis, T_{MIN}-30°C/ T_{MAX}+200°C

NG: KGB



13753264	AAO101	DN20 PN40 L=150 mm kv=14,0	285 505	vnt.	72,73 *
13753266	AAO102	DN25 PN40 L=160 mm kv=25,0	285 506	vnt.	59,54
13753268	AAO103	DN32 PN40 L=180 mm kv=41,0	285 507	vnt.	64,20
13753270	AAI334	DN40 PN40 L=200 mm kv=67,0	285 508	vnt.	73,29
13753272	AAI335	DN50 PN40 L=230 mm kv=105,0	285 509	vnt.	87,22
13753274	AAI344	DN65 PN16 L=270 mm kv=182,0	285 510	vnt.	105,39
13753276	AAI345	DN80 PN16 L=280 mm kv=315,0	285 511	vnt.	139,30
13753278	AAI346	DN100 PN16 L=300 mm kv=470,0	285 512	vnt.	215,01
13753280	AAI347	DN125 PN16 L=325 mm kv=830,0	285 513	vnt.	297,38
13753282	AAI348	DN150 PN16 L=350 mm kv=1150	285 514	vnt.	464,55

NAVAL rutulinis ventilis srieginis, T_{MIN}-30°C/ T_{MAX}+200°C

NG: KGB



13753122	AAO093	½" PN40m L=85 mm kv=8,0	284 153	vnt.	36,03 *
13753124	AAO094	¾" PN40 L=100 mm kv=14,0	284 155	vnt.	39,24 *
13753126	AAO095	1" PN40 L=115 mm kv=25,0	284 156	vnt.	42,59 *
13753128	AAO096	1¼" PN40 L=130 mm kv=41,0	284 157	vnt.	50,40 *
13753130	AAO097	1½" PN40 L=150 mm kv=67,0	284 158	vnt.	56,95 *
13753132	AAO098	2" PN40 L=180 mm kv=105,0	284 159	vnt.	65,87 *

NAVAL rutulinis ventilis montavimui į veikiančią liniją, pilno pralaidumo, T_{MAX}+200°C

Paskirtis: vamzdžių sistemų remontui, naujų atšakų įrengimui be magistralinio vamzdžio uždarymo, nenutraukiant srauto tiekimo ir esant slėgiui. Prisijungiant prie veikiančio vamzdyno nereikalingas drenavimas, taupomas laikas, darbo resursai. Naudojamas centralizuoto šildymo ar aušinimo vamzdynuose, taip pat tinka suspaustam orui, leduotam vandeniui, dujoms, naftos produktams. Ventilio konstrukcija pilnai suvirinta, tvirta, specialių prijungimo sriegių dėka lengvai, greitai ir saugiai sujungiama su specialia gręžimo įranga į veikiančią liniją.

NG: KGB



3753584	ABS380	DN25 PN40 L=209 mm kv=66,0	281 486	vnt.	98,97 *
3753585	ABS381	DN32 PN40 L=209 mm kv=87,0	281 487	vnt.	116,95 *
3753586	ABS382	DN40 PN40 L=228 mm kv=138,0	281 488	vnt.	139,05 *
3753587	ABS383	DN50 PN40 L=260 mm kv=210,0	281 489	vnt.	179,94 *
3753588	ABS384	DN65 PN25 L=280 mm kv=355,0	281 490	vnt.	223,68 *
3753589	ABS385	DN80 PN25 L=312 mm kv=530,0	281 491	vnt.	318,19 *
3753590	ABS386	DN100 PN25 L=349 mm kv=960,0	281 492	vnt.	464,14 *

NAVAL rutulinis ventilis dujoms privirinamas, T_{MIN}-40°C/ T_{MAX}+70°C

NG: KGB



13783202	AAI396	DN15 PN40 L=230 mm	280 403	vnt.	26,31
13783204	AAI397	DN20 PN40 L=230 mm	280 405	vnt.	28,37
13783206	AAI398	DN25 PN40 L=230 mm	280 406	vnt.	30,25
13783208	AAI399	DN32 PN40 L=260 mm	280 407	vnt.	37,73
13783210	AAI400	DN40 PN40 L=260 mm	280 408	vnt.	48,38
13783212	AAI401	DN50 PN40 L=300 mm	280 409	vnt.	54,74
13783214	AAI418	DN65 PN25 L=300 mm	280 410	vnt.	84,17
13783216	AAI419	DN80 PN25 L=300 mm	280 411	vnt.	118,89
13783218	AAI420	DN100 PN25 L=325 mm	280 412	vnt.	165,53

NAVAL rutulinis ventilis dujoms srieginis/privirinamas, T_{MIN}-40°C/ T_{MAX}+70°C

NG: KGB



13783102	AAI459	DN15×½" PN40 L=158 mm	280 003	vnt.	39,24 *
13783104	AAI460	DN20×¾" PN40 L=165 mm	280 005	vnt.	40,51 *

Kodas	SAP kodas	Prekės aprašymas		Mato vnt.	Kaina € be PVM

NAVAL rutulinis ventilis kondensatui privirinamas, T_{MIN}-40°C/ T_{MAX}+250°C

NG: KGB



13753342	ADC737	DN15 PN40 L=230 mm kv=8,0	274 403	vnt.	64,04
13753343	ADC738	DN20 PN40 L=230 mm kv=14,0	274 405	vnt.	69,45
13753344	ADC739	DN25 PN40 L=230 mm kv=25,0	274 406	vnt.	83,88
13753345	ADC740	DN32 PN40 L=260 mm kv=41,0	274 407	vnt.	102,37
13753346	ADC741	DN40 PN40 L=260 mm kv=67,0	274 408	vnt.	124,92
13753347	ADC742	DN50 PN40 L=300 mm kv=105,0	274 409	vnt.	165,06
13753348	ADC743	DN65 PN25 L=300 mm kv=182,0	274 410	vnt.	401,14 *

NAVAL srauto reguliavimo privirinamas rutulinis ventilis, T_{MIN}-30°C/ T_{MAX}+200°C

NG: KGB



14018220	ATN250	DN15 PN40 kv=5,83	264 403	vnt.	128,66 *
14018221	ATN251	DN20 PN40 kv=5,83	264 405	vnt.	134,23 *
14018222	ATN252	DN25 PN40 kv=12,65	264 406	vnt.	149,99 *
14018223	ATN253	DN32 PN40 kv=13,14	264 407	vnt.	148,89 *
14018224	ATN254	DN40 PN40 kv=22,57	264 408	vnt.	152,49 *
14018225	ATN255	DN50 PN40 kv=34,20	264 409	vnt.	174,14 *
14018226	ATN256	DN65 PN25 kv=61,20	264 410	vnt.	204,83 *
14018227	ATN257	DN80 PN25 kv=108.0	264 411	vnt.	409,63 *
14018228	ATN258	DN100 PN25 kv=216.0	264 412	vnt.	600,03 *
14018229	ATN259	DN125 PN25 kv=293,8	264 413	vnt.	894,27 *
14018230	ATN260	DN150 PN25 kv=460,8	264 414	vnt.	1186,82 *

VEXVE X™ srauto reguliavimo presuojamas rutulinis ventilis, PN16, T_{MAX}+120°C

NG: KGB



4011624	CGP891	18 kv=2,61	148015X	vnt.	81,21 *
4011625	CGP890	22 kv=8,18	148020X	vnt.	101,52 *
4011626	CGP889	28 kv=13,75	148025X	vnt.	11,06 *
4011627	CGP888	35 kv=17,29	148032X	vnt.	143,73 *
4011628	CGP887	42 kv=25,14	148040X	vnt.	169,87 *
4011629	CGP886	54 kv=39,73	148050X	vnt.	194,99 *

VEXVE privirinama peteliškinė sklendė

NG: KGB



4042616	AJL146	DN350 PN25	BFS350W1	vnt.	(tel) *
4042617	ADD266	DN400 PN25	BFS400W1	vnt.	(tel) *
4042618	ADD267	DN500 PN25	BFS500W1	vnt.	(tel) *
4042619	ADD268	DN600 PN25	BFS600W1	vnt.	(tel) *

Tarpflanšinės pasukamos sklendės

TECOFI tarpflanšinė pasukama sklendė su rankena, PN16, GG25, diskas CF8M/ AISI316, EPDM, T_{MAX}+130°C

Gali būti naudojamos vamzdynuose, kur cirkuliuoja vanduo (pageidautina pH iki 7-8), glikolio tirpalai (koncentracija iki 50%), druskų tirpalai ir kitos su EPDM sandarinimu suderinamos terpės (netinka kondensatui, pelenų, degimo, naftos produktų ar angliavandenilių likučių turinčioms terpėms). Rekomenduojama jungti tik su EN1092-1/T11 tipo flanšais (su kakleliu).

NG: KGP



	CCG014	DN50 F05/ 9×9 mm	3449 02	vnt.	30,90
	CCG002	DN65 F05/ 9×9 mm	3449 02	vnt.	35,45
	CCG000	DN80 F05/ 9×9 mm	3449 02	vnt.	44,15
	CCF998	DN100 F05/11×11 mm	3449 02	vnt.	55,85
	CCG007	DN125 F07/11×11 mm	3449 02	vnt.	79,50
	CCG005	DN150 F07/14×14 mm	3449 02	vnt.	103,90
	CCG003	DN200 F10/17×17 mm	3449 02	vnt.	162,90
	CCG012	DN250 F10/22×22 mm	3449 02	vnt.	255,90
	CCG010	DN300 F10/22×22 mm	3449 02	vnt.	361,07 *

Kodas	SAP kodas	Prekės aprašymas		Mato vnt.	Kaina € be PVM

TECOFI tarpflanšinė pasukama sklendė su rankena, PN16, korpusas GG25, diskas cinkuotas GGG40, EPDM, T_{MAX}+130°C

Gali būti naudojamos vamzdynuose, kur cirkuliuoja vanduo (pageidautina pH iki 7-8), glikolio tirpalai (koncentracija iki 20%), ir kitos su EPDM sandarinimu ir cinkuotu ketiniu GGG40 disku suderinamos terpės (netinka biologiškai aktyviam vandeniui, kondensatui, pelenų, degimo, naftos produktų ar angliavandenilių likučių turinčioms terpėms). Rekomenduojama jungti tik su EN1092-1/T11 tipo flanšais (su kakleliu).

NG: KGP



CCG001	DN50 F05/ 9×9 mm	3448 02	vnt.	24,00
CCF999	DN65 F05/ 9×9 mm	3448 02	vnt.	28,50
CCG008	DN80 F05/ 9×9 mm	3448 02	vnt.	30,80
CCG006	DN100 F05/11×11 mm	3448 02	vnt.	40,85
CCG004	DN125 F07/11×11 mm	3448 02	vnt.	48,20
CCG013	DN150 F07/14×14 mm	3448 02	vnt.	58,60
CCG011	DN200 F10/17×17 mm	3448 02	vnt.	100,95
CCG009	DN250 F10/22×22 mm	3448 02	vnt.	144,20 *
CCG015	DN300 F10/22×22 mm	3448 02	vnt.	180,39 *

SFERACO tarpflanšinė pasukama sklendė biodujoms, dujoms, naftos produktams PN16 GG25, diskas CF8M/ AISI316, NBR, T_{MAX}+80°C

NG:KGP



CCE525	DN50 F05/ 9×9 mm	1121050	vnt.	33,49
CCE531	DN65 F05/ 9×9 mm	1121065	vnt.	39,83
CCE530	DN80 F05/ 9×9 mm	1121080	vnt.	45,44
CCE528	DN100 F05/11×11 mm	1121100	vnt.	65,40
CCE527	DN125 F07/11×11 mm	1121125	vnt.	85,47
CCE524	DN150 F07/14×14 mm	1121150	vnt.	110,52
CCE526	DN200 F10/17×17 mm	1121200	vnt.	185,95 *
CCE523	DN250 F10/22×22 mm	1121250	vnt.	333,07 *
CCE529	DN300 F10/22×22 mm	1121300	vnt.	472,28 *

TECOFI tarpflanšinė pasukama sklendė dujoms, naftos produktams, PN16 GG25, diskas cinkuotas, NBR, Tmax +90°C

NG:KGP



ATN545	DN50 F05/ 9×9 mm	3448 02NI	vnt.	27,71
ATN546	DN65 F05/ 9×9 mm	3448 02NI	vnt.	37,61
ATN547	DN80 F05/ 9×9 mm	3448 02NI	vnt.	40,38 *
ATN548	DN100 F05/11×11 mm	3448 02NI	vnt.	54,00 *
ATN549	DN125 F07/11×11 mm	3448 02NI	vnt.	65,65 *
ATN550	DN150 F07/14×14 mm	3448 02NI	vnt.	86,24 *
ATN551	DN200 F10/17×17 mm	3448 02NI	vnt.	121,03

BELIMO elektros pavara, TECOFI tarpflanšinei pasukamai sklendei (IP54)

NG:KGP





CCG774	DN40-DN80 F05/ 9×9 mm 230 V	SR230A-R + ZSV-09	vnt.	210,19 *
VTA018	DN40-DN80 F05/ 9×9 mm 24 V	SR24A-R + ZSV-09	vnt.	210,19 *
CCG772	DN100 F05/ 11×11 mm 230 V	GR230A-R + ZGV-16 + ZGI-002	vnt.	351,68 *
VTA018	DN100 F05/ 11×11 mm 24 V	GR24A-R + ZGV-16 + ZGI-002	vnt.	351,68 *

BELIMO elektros pavara, TECOFI tarpflanšinei pasukamai sklendei (IP66/67)

NG:KGP





CCG773	DN40-DN80 F05/ 9×9 mm 230 V	SR230P-R + ZSV-09	vnt.	341,64 *
VTA018	DN40-DN80 F05/ 9×9 mm 24 V	SR24P-R + ZSV-09	vnt.	341,64 *
VTA018	DN100-125 F05/F07 11×11 mm 230 V	SY2-230-3-T + ZSY-005	vnt.	1136,73 *
VTA018	DN100-125 F05/F07 11×11 mm 24 V	SY2-24-3-T + ZSY-005	vnt.	1136,73 *

Kodas	SAP kodas	Prekės aprašymas		Mato vnt.	Kaina € be PVM

SFERACO tarpflanšinė pasukama sklendė, PN16, GG25, diskas CF8M/ AISI 316, EPDM, su elektros pavara 230 V, IP67

Pavara skirta uždarymui/ atidarymui. Su padėties indikatoriumi ir rankinio (avarinio) uždarymo/ atidarymo mechanizmu (su raktu). Aplinkos temperatūra: T_{MIN}-20°C/ T_{MAX} +60°C. Skysčio temperatūra: T_{MIN}-10°C/ T_{MAX} +110°C. Maksimalus slėgio skirtumas ΔP: 10 bar. Uždarymo/atidarymo laikas: TCR05N – 10 s., TRC11N – 12 s. Gali būti pateiktos ir kitos pavarų modifikacijos: 24V AC/DC; 12 V DC; greito veikimo (5 s); reguliuojančios 0-10 V.

NG:KGP



	VTB259	DN40 TCR05N kv=78		vnt.	341,18 *
	VTB259	DN50 TCR05N kv=98		vnt.	343,27 *
	VTB259	DN65 TCR05N kv=167		vnt.	345,05 *
	VTB259	DN80 TCR05N kv=258		vnt.	350,20 *
	VTB259	DN100 TCR11N kv=512		vnt.	526,44 *
	VTB259	DN125 TCR11N kv=872		vnt.	547,50 *

GENEBRE tarpflanšinė pasukama sklendė su rankena, PN16, GG20, diskas CF8M/ AISI316, EPDM, T_{MAX}+120°C

NG: KGP



14098190	ADR971	DN50 F05/ 11×11 mm	2109 09	vnt.	29,18 *
14098191	ADR972	DN65 F05/ 11×11 mm	2109 10	vnt.	34,87 *
14098192	ADR973	DN80 F05/ 11×11 mm	2109 11	vnt.	39,71 *
14098193	ADR974	DN100 F07/ 14×14 mm	2109 12	vnt.	54,57 *
14098194	ADR975	DN125 F07/ 14×14 mm	2109 13	vnt.	65,43
14098195	ADR976	DN150 F07/ 14×14 mm	2109 14	vnt.	81,93
14098196	ADR977	DN200 F10/ 17×17 mm	2109 15	vnt.	147,22 *
14098197	ADR978	DN250 F10/ 22×22 mm	2109 16	vnt.	210,14 *
14098408L	AFG127	DN300 su reduktoriumi	2109 20	vnt.	378,30 *

GENEBRE tarpflanšinė pasukama sklendė su rankena, PN16, GG20, diskas cinkuotas, EPDM, T_{MAX}+120°C

NG: KGP



14098250L	AFG729	DN50 F05/ 11×11 mm	2103 09	vnt.	24,22
14098251L	AFG730	DN65 F05/ 11×11 mm	2103 10	vnt.	29,77 *
14098252L	AFG731	DN80 F05/ 11×11 mm	2103 11	vnt.	32,91 *
14098253L	AFG732	DN100 F07/ 14×14 mm	2103 12	vnt.	37,53 *
14098254L	AFG733	DN125 F07/ 14×14 mm	2103 13	vnt.	44,63 *
14098255L	AFG734	DN150 F07/ 14×14 mm	2103 14	vnt.	53,49 *
14098256L	AFG735	DN200 F10/ 17×17 mm	2103 16	vnt.	78,40 *
14098257L	AFI907	DN250 F10/ 22×22 mm	2103 18	vnt.	144,46 *
14098258L	AFI908	DN300 su reduktoriumi	2103 20	vnt.	257,18 *
	AMM034	DN400 su reduktoriumi	2103 24	vnt.	575,39 *

SFERACO tarpflanšinė pasukama sklendė su reduktoriumi, GG25, diskas CF8M/ AISI316, EPDM, T_{MIN}-10°C/ T_{MAX}+110°C (trumpalaikė +130°C)

NG: KGP



	VTB259	DN150 PN16 kv=1347	1123152	vnt.	140,61
	VTB260	DN200 PN16 kv=2675	1123202	vnt.	225,55
	VTB261	DN250 PN16 kv=4555	1123252	vnt.	350,90
	VTB262	DN300 PN16 kv=7037	1123302	vnt.	488,39
	VTB263	DN350 PN10 kv=10165	1123350	vnt.	670,39
	VTB264	DN400 PN10 kv=13799	1123400	vnt.	1051,38
	VTB265	DN450 PN10 kv=18514	1123450	vnt.	1362,03
	VTB266	DN500 PN10 kv=23805	1123500	vnt.	2042,34
	VTB267	DN600 PN10 kv=36778	1123600	vnt.	2985,61

ONNLINE tarpflanšinė pasukama sklendė su rankena 8115E, PN16, korpusas GGG40, diskas CF8M/ AISI316, EPDM, T_{MAX}+110°C

NG: KGP



14098400	ABI956	DN50	vnt.	72,51 *
14098401	ABI957	DN65	vnt.	78,29 *
14098402	ABI958	DN80	vnt.	84,70 *
14098403	ABI959	DN100	vnt.	101,22 *
14098404	ABI960	DN125	vnt.	124,22 *
14098405	ABI961	DN150	vnt.	153,90 *
14098406	ABI962	DN200	vnt.	227,96 *

onnline®

TARPFLANŠINĖ SKLENDĖ

Tarpflanšinė sklendė 8000



Onnline tarpflanšinė sklendė 8000

* Montavimo matmenys pagal ISO 5752
* Korpusas padengtas danga „Rilsan“
* Didžiausias darbinis slėgis 16 bar
* Didžiausia temperatūra 120 ˚C (EPDM)
* Skirta skysčiams, dujoms ir palaidoms sausoms medžiagoms

Nr.	Dalis	Medžiaga	Skaičius
1	Korpusas	WCB (GS-C25)	1
2	Diskas	Nerūdijantis plienas AISI316	1
3	Tarpinė	EPDM	1
4	Ašis	Nerūdijantis plienas AISI420	1
5	Ašies sandariklis	Butadiennitrilinis kaučiukas („Buna-N“)	1
6	Ašies įvorė	Nailonas 6	1
7	Varžtas	Nerūdijantis plienas DIN7991	1
8	Svirties arba krumplinės pavaros mazgas	Aliuminis arba ketus	1

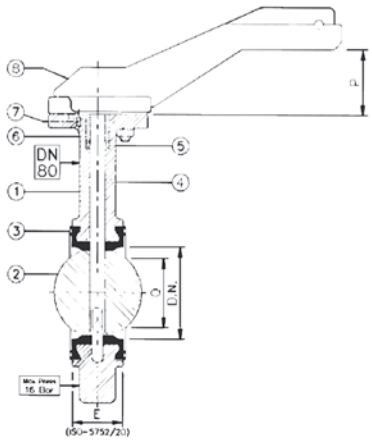

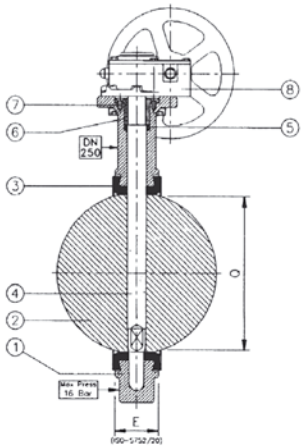

UAB Onninen | Savanorių pr. 187C| LT-02300 Vilnius

onnline®

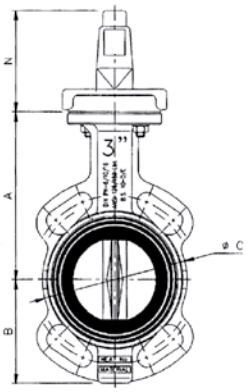

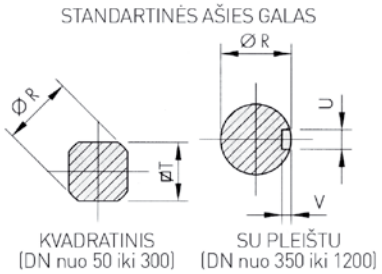

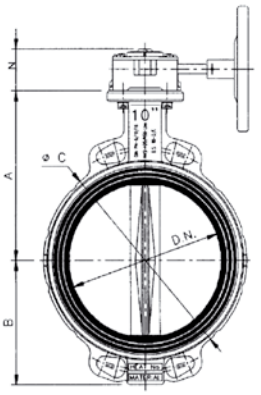

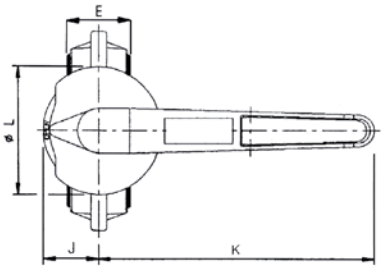

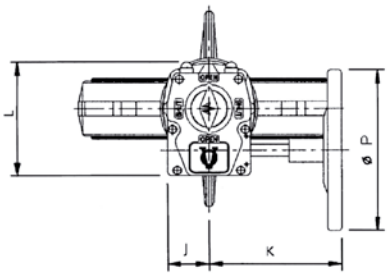

Matmenys (mm)

DN	Svirtis		Krumplinė pavara	A	B	C	J	E	K	L	N	P	ØR	T	U	V
	EPDM	Nitrilas	EPDM													
50	4098400	4098170	4098320	140	83	102	45	43	220	100	95	160	13,2	11		
65	4098401	4098171	4098321	152	93	121	45	46	220	100	95	160	13,2	11		
80	4098402	4098172	4098322	159	98	139	45	46	220	100	95	160	13,2	11		
100	4098403	4098173	4098323	178	111	160	45	52	220	100	95	160	16,8	14		
125	4098404	4098174	4098324	191	127	190	45	56	320	100	95	160	16,8	14		
150	4098405	4098175	4098325	203	143	215	45	56	320	100	95	200	20,4	17		
200	4098406	4098176	4098326	245	172	269	45	60	320	100	95	200	20,4	22		
250			4098407	273	204	331	53	68	184	142	67	250	28	22		
300			4098408	315	242	380	53	78	184	142	67	250	28		10	4,7
350			4098409	307	271	436	66	78	223	180	81	300	36		12	4,9
400			4098410	342	308	485	83	102	240	217	94	300	42		14	5,5
450			4098411	377	357	536	111	113	331	292	106	457	48		12	7,4
500			4098412	425	381	592	111	126	331	292	106	457	48		20	7,4
600			4098413	532	488	690	155	146	462	390	128	457	72		20	7,4
700			4098414	573	506	798	155	175	462	390	128	457	72		20	7,4
750			4098415	622	560	872	155	176	462	390	128	457	72		20	7,4
800			4098416	649	577	908	155	215	462	390	128	457	72		20	9,9
900			4098417	707	643	1004	178	246	529	439	190	610	98		28	9,9
1000			4098418	755	729	1114	178	280	529	439	190	610	98		28	9,9

UAB Onninen | Savanorių pr. 187C| LT-02300 Vilnius

Kodas	SAP kodas	Prekės aprašymas	Mato vnt.	Kaina € be PVM

ONNLINE tarpflanšinė pasukama sklendė su rankena 8115N, PN16, korpusas GGG40, diskas CF8M/ AISI316, NBR, T_{MAX}+100°C

NG: KGP



14098170	ACI356	DN50	vnt.	80,32 *
14098171	ACI357	DN65	vnt.	87,10 *
14098172	ACI358	DN80	vnt.	99,42 *
14098173	ACI359	DN100	vnt.	118,76 *
14098174	ACI360	DN125	vnt.	145,73 *
14098175	ACI361	DN150	vnt.	185,08 *
14098176	ACI362	DN200	vnt.	269,66 *

Tarpflanšinė sklendė dūmams, PN16, korpusas P240GH, diskas CF8M/ AISI316 (iki DN100) arba GGG50 (nuo DN125), sandarinimas METALAS, T_{MAX}+350°C

Ne pilno sandarumo, praleidimo faktorius 2% nuo kv. Netinka garui

NG: KGP



	VTB259	DN32/40 kv=35,0	vnt.	119,00 *
	VTB259	DN50 kv=61,0	vnt.	120,00 *
	VTB259	DN65 kv=109,0	vnt.	139,00 *
	VTB259	DN80 kv=246,0	vnt.	159,00 *
	VTB259	DN100 kv=345,0	vnt.	186,00 *
	VTB259	DN125 kv=598,0	vnt.	221,00 *
	VTB259	DN150 kv=1072	vnt.	282,00 *
	VTB259	DN200 kv=1751	vnt.	402,00 *
	VTB259	DN250 kv=2993	vnt.	561,00 *
	VTB259	DN300 kv=4507	vnt.	770,00 *

HOGFORS tarpflanšinė sklendė su rankena 41000CS PN25, diskas/ korpusas/ sandarinimas – AISI 316, T_{MAX}+260°C (uždarymui/ atidarymui/ reguliavimui)

NG: KGP



14046346	AAI504	DN80	vnt.	888,30 *
14046348	AAI505	DN100	vnt.	1018,71 *
14046350	AAI506	DN125	vnt.	1177,47 *
14046352	AAI507	DN150	vnt.	1625,40 *

HOGFORS tarpflanšinė sklendė su reduktoriumi 41000CS PN25, diskas/ korpusas/ sandarinimas – AISI 316, T_{MAX}+260°C (uždarymui/ atidarymui/ reguliavimui)

NG: KGP



14098353	AAI508	DN150	vnt.	1650,29 *
14046354	AAI509	DN200	vnt.	2127,86 *
14046356	AAI510	DN250	vnt.	2685,17 *
14046358	AAI511	DN300	vnt.	3552,29 *
14098360	AAI512	DN350	vnt.	4446,74 *

Tarpflanšinės peilinės sklendės

TECOFI peilinė vienpusė sklendė PN10 korpusas GG25, peilis AISI 304, sandarinimas NBR

NG:KGP



	ATN554	DN50	VG3400-00NI0050	vnt.	159,79
	ATN555	DN65	VG3400-00NI0065	vnt.	168,29
	ATN556	DN80	VG3400-00NI0080	vnt.	178,33
	ATN557	DN100	VG3400-00NI0100	vnt.	196,74
	ATN558	DN125	VG3400-00NI0125	vnt.	242,65
	ATN559	DN150	VG3400-00NI0150	vnt.	276,61
	ATN560	DN200	VG3400-00NI0200	vnt.	411,65
	ATN561	DN250	VG3400-00NI0250	vnt.	504,37 *
	ATN562	DN300	VG3400-00NI0300	vnt.	641,57 *

Kodas	SAP kodas	Prekės aprašymas	Mato vnt.	Kaina € be PVM

ONNLINE peilinė vienpusė sklendė 6064, korpusas ir peilis AISI 316, PTFE sandarinimas

NG:KGP

13839033	ABZ529	DN80 PN10	vnt.	338,28 *
13839034	ABZ530	DN100 PN10	vnt.	386,99 *
13839035	ABZ531	DN125 PN10	vnt.	447,62 *
13839036	ABZ532	DN150 PN10	vnt.	549,48 *
13839037	ABZ533	DN200 PN10	vnt.	750,01 *
13839038	ABZ534	DN250 PN10	vnt.	997,82 *
13839039	ABZ535	DN300 PN7	vnt.	1268,46 *



Įvairūs ventiliai ir sifonai

GENEBRE ventilis srauto reguliavimui srieginis (ISO 7-1/ EN10226-1), CF8M (AISI316/ EN1.4408), PN16, T_{max}+180°C

NG: KGU

	CCD761	½" L=65 mm kv=5,9	2230 04	vnt.	28,68
	CCD760	¾" L=75 mm kv=7,0	2230 05	vnt.	36,09
	CCD759	1" L=90 mm kv=13,0	2230 06	vnt.	46,62



Ventilis flanšinis ketaus EN GJL-250 (GG25) PN16 (garui ne daugiau PN10), T_{max}+300°C

NG: KGU

13898010	ABH818	DN15 L=130 mm kv=5,9	vnt.	38,76
13898011	ABH819	DN20 L=150 mm kv=7,4	vnt.	41,55
13898012	ABH820	DN25 L=160 mm kv=13,0	vnt.	53,22
13898013	ABH821	DN32 L=180 mm kv=18,0	vnt.	63,53
13898014	ABH822	DN40 L=200 mm kv=30,0	vnt.	66,32
13898015	ABH823	DN50 L=230 mm kv=41,0	vnt.	83,26
13898016	ABH824	DN65 L=290 mm kv=79,0	vnt.	125,81
13898017	ABH825	DN80 L=310 mm kv=115,0	vnt.	163,55
13898018	ABH826	DN100 L=350 mm kv=181,0	vnt.	240,43
13898019	ABH827	DN125 L=400 mm kv=225,0	vnt.	327,76 *
13898020	ARI161	DN150 L=480 mm kv=364,0	vnt.	420,00 *
	VTB259	DN200 L=480 mm kv=690,0	vnt.	999,00 *



Ventilis flanšinis plieninis A216WCB (P240GH) PN40, T_{max}+400°C

NG: KGU

13898030	ABH829	DN15 L=130 mm kv=5,9	vnt.	61,89
13898031	ABH830	DN20 L=150 mm kv=7,4	vnt.	110,50 *
13898032	ABH831	DN25 L=160 mm kv=13,0	vnt.	126,16 *
13898033	ABH832	DN32 L=180 mm kv=18,0	vnt.	173,11 *
13898034	ABH833	DN40 L=200 mm kv=30,0	vnt.	118,38
13898035	ABH834	DN50 L=230 mm kv=41,0	vnt.	279,01 *
13898036	ABH835	DN65 L=290 mm kv=79,0	vnt.	369,27 *
13898037	ABH836	DN80 L=310 mm kv=115,0	vnt.	526,73 *
13898038	ABH837	DN100 L=350 mm kv=181,0	vnt.	685,18 *



Ventilis flanšinis su silfoniniu sandarinimu, ketaus EN GJL-250 (GG25) PN16 (garui ne daugiau PN10), T_{max}+300°C

NG: KGU

13898219	AMC884	DN15 L=130 mm kv=5,9	vnt.	79,24 *
13898220	AMC885	DN20 L=150 mm kv=7,4	vnt.	84,94 *
13898221	AMC886	DN25 L=160 mm kv=13,0	vnt.	95,46 *
13898222	AMC887	DN32 L=180 mm kv=18,0	vnt.	110,72 *
13898223	AMC888	DN40 L=200 mm kv=30,0	vnt.	127,91 *
13898224	AMC889	DN50 L=230 mm kv=41,0	vnt.	147,00 *
13898225	AMC890	DN65 L=290 mm kv=79,0	vnt.	203,32 *
13898226	AMC891	DN80 L=310 mm kv=115,0	vnt.	260,60 *
13898227	AMC892	DN100 L=350 mm kv=181,0	vnt.	350,32 *



SYVECO

YOUR VALVE STOCKIST

Sandėliavimas

Aptarnavimas

Paprastumas



sferaco

SECTORIEL

www.syveco.com

Kodas	SAP kodas	Prekės aprašymas		Mato vnt.	Kaina € be PVM

Adatinis ventilis srieginis (ISO 7-1/ EN10226-1), AISI 316, PN400/+20°C, PN125/+200°C, PN20/+300°C

NG: KGU

13846210	AAI522	¼" L=60 mm kv=0,42		vnt.	46,59 *
13846212	AAI523	⅜" L=60 mm kv=0,48		vnt.	47,39 *
13846214	AAI524	½" L=60 mm kv=0,54		vnt.	47,56 *
13846216	AAI525	¾" L=70 mm kv=1,20		vnt.	101,38 *
13846218	AAI526	1" L=78 mm kv=1,45		vnt.	121,86 *



Pleištinis ventilis 2029 srieginis (ISO 7-1/ EN10226-1), pilno pralaidumo, AISI 316, PN10, T_{MAX}+200°C

NG: KGU

13998260	AAV675	½" L=53 mm kv=19,0		vnt.	27,75 *
13998261	AAV676	¾" L=57 mm kv=35,0		vnt.	32,46 *
13998262	AAV677	1" L=64 mm kv=57,0		vnt.	40,94 *
13998263	AAV678	1¼" L=73 mm kv=96,0		vnt.	55,16 *



Apžiūros stiklas flanšinis PN16 AISI 316, grūdintas stiklas, T_{MAX}+240°C, PTFE sandarinimas

NG: KGU

13898560	AIU267	DN15	2250 04	vnt.	92,18 *
13898561	AIW910	DN20	2250 05	vnt.	112,83 *
13898562	AIW074	DN25	2250 06	vnt.	143,94 *
13898563	AIL951	DN32	2250 07	vnt.	179,74 *
13898564	AIS945	DN40	2250 08	vnt.	240,80 *
13898565	AIS116	DN50	2250 09	vnt.	292,64 *
13898566	AIQ438	DN65	2250 10	vnt.	485,04 *
13898567	AIN709	DN80	2250 11	vnt.	610,25 *
13898568	AIM347	DN100	2250 12	vnt.	839,25 *



GESTRA membraninis kondensato indas P250GH, PN40, T_{MAX}=400°C, flanšinis

NG: KGU

14198110	ACV082	MK 45-2 DN15	vnt.	(tel) *
14198111	ACV083	MK45-2 DN20	vnt.	(tel) *
14198112	ACV084	MK45-2 DN25	vnt.	(tel) *
14198113	ACV085	MK35/32 R ½"	vnt.	(tel) *



GESTRA bimetalinis kondensato indas P250GH, PN40, BK 45, T_{MAX}=400°C, flanšinis

NG: KGU

14198120	ACV086	DN15	vnt.	(tel) *
14198121	ACV087	DN20	vnt.	(tel) *
14198122	ACV088	DN25	vnt.	(tel) *



GESTRA kondensato indas GG25, PN16, UNA 23H AO13, T_{MAX}=300°C, flanšinis, rutulinis plūdinis

NG: KGU

14198130	ACV089	DN25	vnt.	(tel) *
14198131	ACV090	DN40	vnt.	(tel) *
14198132	ACV091	DN50	vnt.	(tel) *



GESTRA bimetalinis kondensato indas P250GH, PN40, UNA 26H AO13, T_{MAX}=400°C, flanšinis, rutulinis plūdinis

NG: KGU

14198133	ACV092	DN25	vnt.	(tel) *
14198134	ACV093	DN40	vnt.	(tel) *
14198135	ACV094	DN50	vnt.	(tel) *



Kodas	SAP kodas	Prekės aprašymas		Mato vnt.	Kaina € be PVM

SARCO kondensato indas ASTM A743 Gr.CA40F, T_{MAX}=400°C, PN63 srieginis

NG: KGU

14161124	AAJ252	½" TD42LA		vnt.	(tel) *
14161128	AAJ254	¾" TD42H		vnt.	(tel) *
14161130	AAJ255	1" TD42LA		vnt.	(tel) *



SPIRAX kondensato indas GGG40, FT14-10TV, PN16, T_{MAX}=250°C, flanšinis

NG: KGU

14198100	ACS102	DN15		vnt.	(tel) *
14198101	ACS103	DN20		vnt.	(tel) *
14198102	ACS104	DN25		vnt.	(tel) *



Nerūdijančio plieno ventilis manometrui 1.4571 PN400

NG: KGU

14582252	ABB081	½", su nuorinimo varžtu	S004.17.270	vnt.	64,25
14582272	ABB083	½", dvigubas	S004.61.200	vnt.	110,34 *



Plieninis ventilis manometrui 1.0460 PN400

NG: KGU

14582142	ABE562	½", su nuorinimo varžtu	S004.16.100	vnt.	17,40
14582152	ABB080	½", su nuorinimo varžtu	S004.17.170	vnt.	28,86 *
14582172	ABB082	½", dvigubas	S004.61.100	vnt.	56,34 *



Plieninis sifonas srieginis PN100

NG: KGU

14582080	AAI659	½"	S608.105.01	vnt.	8,54 *



Plieninis sifonas su sriegine jungtimi PN100

NG: KGU

14582085	ABB084	½"	S608.10	vnt.	15,86



Nerūdijančio plieno sifonas su sriegine jungtimi PN100

NG: KGU

14582090	ABB085	½"	S608.20	vnt.	39,50



„U“ formos sifonas PN100

NG: KGU

14582095	ABF972	½", plieninis	S607.10	vnt.	18,86



„U“ formos sifonas PN100

NG: KGU

14582096	ABF973	½", nerūdijantis plienas	S607.20	vnt.	39,50



Manometras garui AISI316L be patikros WIKA 232.50.100

NG: KGU

	AAJ601	½", Ø100, 0-16 bar		vnt.	52,05
	AAJ602	½", Ø100, 0-25 bar		vnt.	52,05
	AAS515	½", Ø100, 0-40 bar		vnt.	52,05



Kodas	SAP kodas	Prekės aprašymas		Mato vnt.	Kaina € be PVM

Tarpinė varinė DIN 16258C

NG: KGU



14582099	AMC590	½"	S603.003	vnt.	0,39

Atbuliniai vožtuvai ir filtrai

Atbulinis vožtuvas srieginis (ISO 7-1/ EN10226-1), PN63, korpusas ir sandarinimas AISI 316, T_{MIN}-20°C / T_{MAX}+240°C

Pritaikytas dirbti esant aukštam slėgiui ir temperatūrai. Tvirta, sunkaus tipo konstrukcija. Tinka garui. Leistinas nedidelis skysčio pratekėjimas dėl sandarinimo tipo metalas/metalas. Nerekomenduojama naudoti esant mažam slėgiui, jei reikalingas visiškas sandarumas.

NG: KGF



	CCD984	½" kv=3,08	2416 04	vnt.	14,39
	CCD980	¾" kv=6,86	2416 05	vnt.	18,35
	CCD982	1" kv=12,3	2416 06	vnt.	23,59
	CCD979	1¼" kv=13,4	2416 07	vnt.	33,30
	CCD981	1½" kv=21,3	2416 08	vnt.	43,78
	CCD983	2" kv= 30,5	2416 09	vnt.	58,81

CROMAX atbulinis vožtuvas srieginis (ISO 7-1/ EN10226-1), PN16, AISI 316, sandarinimas VITON (FPM) tarpinė, T_{MIN}-20°C/ T_{MAX}+150°C

Pritaikytas dirbti esant mažam ir vidutiniam slėgiui. Sandariai suvirinta, tiksli, lengvo tipo konstrukcija. Sandarus esant ir žemam slėgiui (~0.5 bar ir daugiau). Netinka garui, vakuumui, ar terpei, sukeliančiai didelę vibraciją vamzdyne.

NG: KGF



	CHO530	¼" L=55 mm	2445 02	vnt.	30,93
	CHO533	⅜" L=55 mm	2445 03	vnt.	31,27
13998170	AEA667	½" L=55 mm	2445 04	vnt.	31,61
13998171	AEA668	¾" L=67 mm	2445 05	vnt.	35,56
13998172	AEA669	1" L=83 mm	2445 06	vnt.	39,24
13998173	AEA670	1¼" L=97 mm	2445 07	vnt.	54,99
13998174	AEA671	1½" L=115 mm	2445 08	vnt.	66,88
	CHO532	2" L=121 mm	2445 09	vnt.	115,73 *

Atbulinis vožtuvas srieginis (ISO 7-1/ EN10226-1), Y formos, PN40, AISI 316, PTFE tarpinė, T_{MAX}+220°C

NG: KGF



13998240	AAT642	⅜" L=65 mm		vnt.	19,95 `
13998241	AAT643	1/2 "L=65 mm		vnt.	20,46 *
13998242	AAT644	¾" L=75 mm		vnt.	26,57 *
13998243	AAT645	1" L=90 mm		vnt.	37,80 *
13998244	AAT646	1¼" L=110 mm		vnt.	51,49 *
13998245	AAT647	1½" L=120 mm		vnt.	69,34 *
13998246	AAT648	2" L=150 mm		vnt.	91,79 *

Atbulinis vožtuvas tarpflanšinis PN40, AISI 316, T_{MAX}+240°C

Pritaikytas dirbti esant aukštam slėgiui ir temperatūrai. Tinka garui. Leistinas nedidelis skysčio pratekėjimas dėl sandarinimo tipo metalas/metalas. Nerekomenduojama naudoti esant mažam slėgiui, jei reikalingas visiškas sandarumas.

NG: KGF



13998201	AAT479	DN15 L=16 mm kv=4,9	2415 04	vnt.	7,38
13998202	AAT480	DN20 L=19 mm kv=8,8	2415 05	vnt.	9,25
13998203	AAT481	DN25 L=22 mm kv=11,2	2415 06	vnt.	12,90
13998204	AAT482	DN32 L=28 mm kv=20,7	2415 07	vnt.	19,40
13998205	AAT483	DN40 L=32 mm kv=29	2415 08	vnt.	26,26
13998206	AAT484	DN50 L=40 mm kv=40	2415 09	vnt.	38,10
13998207	AAT485	DN65 L=46 mm kv=57	2415 10	vnt.	57,90
13998208	AAT486	DN80 L=50 mm kv=85	2415 11	vnt.	79,18
13998209	ACY900	DN100 L=60 mm kv=92	2415 12	vnt.	122,49

Kodas	SAP kodas	Prekės aprašymas		Mato vnt.	Kaina € be PVM

Atbulinis vožtuvas tarpflanšinis PN16, cinkuotas, S235, EPDM tarpinė, T_{MAX}+110°C

NG: KGF



	ABL072	DN50 L=16 mm	CB5440-50	vnt.	15,27
	ABL073	DN65 L=16 mm	CB5440-65	vnt.	18,74
	ABL074	DN80 L=16 mm	CB5440-80	vnt.	21,13
	ABL075	DN100 L=16 mm	CB5440-100	vnt.	30,26
	ABL076	DN125 L=16 mm	CB5440-125	vnt.	45,15
	ABL077	DN150 L=19 mm	CB5440-150	vnt.	56,21
	ABL078	DN200 L=22 mm	CB5440-200	vnt.	86,93

Atbulinis vožtuvas tarpflanšinis PN16, AISI 316, VITON tarpinė, T_{MAX}+170°C

NG: KGF



13998521	ABL087	DN50 L=16 mm	CB6441-50	vnt.	39,95
13998522	ABL088	DN65 L=16 mm	CB6441-65	vnt.	54,35
13998523	ABL089	DN80 L=16 mm	CB6441-80	vnt.	64,45
13998524	ABL090	DN100 L=16 mm	CB6441-100	vnt.	87,40
13998525	ABL091	DN125 L=16 mm	CB6441-125	vnt.	100,10
13998526	ABL092	DN150 L=19 mm	CB6441-150	vnt.	151,30
13998527	ABL093	DN200 L=22 mm	CB6441-200	vnt.	264,95

ONNLINE atbulinis vožtuvas tarpflanšinis 320TS PN16, AISI 316, PTFE tarpinė, su spyruokle, T_{MAX}+220°C

NG: KGF



3998551	ABL111	DN50 L=14 mm kv=54		vnt.	106,12 *
3998552	ABL112	DN65 L=14 mm kv=75		vnt.	128,73 *
3998553	ABL113	DN80 L=14 mm kv=112		vnt.	153,23 *
3998554	ABL114	DN100 L=18 mm kv=172		vnt.	215,85 *
3998555	ABL115	DN125 L=18 mm kv=342		vnt.	239,96 *
3998556	ABL116	DN150 L=20 mm kv=490		vnt.	303,31 *
3998557	ABL117	DN200 L=22 mm kv=1128		vnt.	451,32 *

Atbulinis vožtuvas tarpflanšinis PN16, korpusas GG25, diskas AISI 316, NBR tarpinė, T_{MIN}-10°C/ T_{MAX}+100°C

NG: KGF



13914952V	ARG897	DN50 L=54 mm kv=68	2401 09	vnt.	25,95
13914954V	ARG898	DN65 L=54 mm kv=111	2401 10	vnt.	30,50
13914956V	ARG899	DN80 L=57 mm kv=206	2401 11	vnt.	40,65
13914958V	ARG900	DN100 L=64 mm kv=266	2401 12	vnt.	50,56
13914960V	ARG901	DN125 L=70 mm kv=455	2401 13	vnt.	68,46
13914962V	ARG902	DN150 L=76 mm kv=813	2401 14	vnt.	100,72
13914964V	ARG903	DN200 L=95 mm kv=1132	2401 16	vnt.	159,18
	CGU262	DN250 L=108 mm kv=1950	2401 18	vnt.	240,71
	CGU263	DN300 L=143 mm kv=2300	2401 20	vnt.	327,43

Atbulinis vožtuvas privirinamas 3-jų dalių, korpusas ir sandarinimas CF8M (AISI 316/ EN1.4408), PN40, T_{MAX}+240°C

NG: KGF



13998341	ABY614	DN15×21,3		vnt.	38,24 *
13998342	ABY615	DN20×26,9		vnt.	44,84 *
13998343	ABY616	DN25×33,7		vnt.	58,19 *
13998344	ABY617	DN32×42,4		vnt.	78,14 *
13998345	ABY618	DN40×48,3		vnt.	107,56 *
13998346	ABY619	DN50×60,3		vnt.	141,23 *
13998347	ABY620	DN65×76,1		vnt.	225,92 *
13998348	ABY621	DN80×88,9		vnt.	347,22 *
13998349	ABY622	DN100×114,3		vnt.	438,18 *

Orientacinis srieginių strypų ilgio parinkimas pagal tarpflanšinės uždaromosios armatūros tipą ir flanšų slėgio klasę*

* sujungimui naudojant du vienodus uždaromosios armatūros slėgio klasę atitinkančius 11 tipo flanšus (su kakleliu) ir 3 mm tarpinę

DN	Atbulinis vožtuvas PN40 GENEBRE 241504	Atbulinis vožtuvas PN10/16 TECOFI/ GENEBRE/ ONNLINE	Atbulinis vožtuvas PN10/16 GENEBRE 2401	Peteliškinė sklendė TECOFI/ GENEBRE	Dviejų flanšų sujungimui naudojant 3 mm tarpinę			DN
					Aliuminio liejinio laisvas flanšas PN10 + presuotas žiedas	T11B PN16	T11B PN40	
								
15	M12×90				M12×70		M12×80	**15**
20	M12×100				M12×70		M12×80	**20**
25	M12×100				M12×70		M12×80	**25**
32	M16×120				M16×90		M16×90	**32**
40	M16×120				M16×90		M16×90	**40**
50	M16×140	M16×100	M16×150	M16×130	M16×90	M16×90	M16×90	**50**
65	M16×150	M16×100	M16×150	M16×140	M16×90	M16×90	M16×100	**65**
80	M16×150	M16×110	M16×150	M16×140	M16×100	M16×100	M16×100	**80**
100	M20×170	M16×110	M16×160	M16×150	M16×90	M16×100	M20×110	**100**
125		M16×110	M16×170	M16×150	M16×100	M16×100	M24×130	**125**
150		M20×120	M20×180	M20×160	M20×110	M20×110	M24×130	**150**
200		M20×130	M20×210	M20×170	M20×120	M20×120	M27×150	**200**
250		M24×160	M24×230	M24×200	M24×130	M24×130	M30×170	**250**
300		M24×170	M24×280	M24×220	M24×130	M24×140	M30×180	**300**

Rekomenduojami metrinio sriegio varžtai pagal flanšo tipą ir slėgio klasę

Flanšo tipas – 01 (plokščias privirinamas flanšas)*
Flanšo tipas – 11 (privirinamas flanšas su kakleliu)
Flanšo tipas – 13 (srieginis flanšas)

* - pagal flanšo tipą 01 PN10 varžtai yra tinkami ir aliuminio liejinio laisviems flanšams (PN10), naudojant kartu su presuojamu žiedu

DN	PN6		PN10		PN16		PN25		PN40		DN
	Tipas 01	Tipas 11/13	Tipas 01	Tipas 11/13	Tipas 01	Tipas 11/13	Tipas 01	Tipas 11/13	Tipas 01	Tipas 11/13	
10	M10×45	M10×45	kaip PN40	kaip PN40	kaip PN40	kaip PN40	kaip PN40	kaip PN40	M12×50	M12×60	**10**
15	M10×45	M10×45							M12×50	M12×60	**15**
20	M10×45	M10×45							M12×60	M12×60	**20**
25	M10×45	M10×45							M12×60	M12×60	**25**
32	M12×60	M12×50							M16×65	M16×65	**32**
40	M12×60	M12×50							M16×65	M16×65	**40**
50	M12×60	M12×50	kaip PN16	kaip PN16	M16×65	M16×65			M16×65	M16×65	**50**
65	M12×60	M12×50			M16×65	M16×65			M16×75	M16×75	**65**
80	M16×65	M16×65			M16×65	M16×65			M16×75	M16×75	**80**
100	M16×65	M16×65			M16×75	M16×65			M20×90	M20×80	**100**
125	M16×75	M16×65			M16×75	M16×75			M24×100	M24×100	**125**
150	M16×75	M16×65			M20×80	M20×80			M24×100	M24×100	**150**
200	M16×75	M16×75	M20×80	M20×80	M20×90	M20×80	M24×100	M24×100	M27×110	M27×110	**200**
250	M16×75	M16×75	M20×90	M20×90	M24×100	M24×100	M27×110	M27×110	M30×130	M30×120	**250**
300	M20×80	M20×80	M20×90	M20×90	M24×100	M24×100	M27×120	M27×110	M30×150	M30×130	**300**
350	M20×90	M20×80	M20×90	M20×90	M24×110	M24×100	M30×130	M30×120	M33×170	M33×150	**350**
400	M20×90	M20×80	M24×100	M24×90	M27×120	M27×110	M33×150	M33×130			**400**
450	M20×90	M20×80	M24×110	M24×100	M27×130	M27×110	M33×160	M33×150			**450**
500	M20×90	M20×80	M24×120	M24×100	M30×140	M30×120	M33×170	M33×150			**500**
600	M24×100	M24×100	M27×130	M27×110	M33×160	M33×130					**600**
700	M24×120	M24×100	M27×140	M27×110	M33×180	M33×130					**700**
800	M27×130	M27×100	M30×160	M30×120							**800**
900	M27×140	M27×110	M30×170	M30×120							**900**
1000	M27×150	M27×120	M33×190	M33×140							**1000**

Onninen sandėliuojami matmenys (šalto cinkavimo, karšto cinkavimo ir nerūdijančio plieno A4/ AISI 316):

M12×50	M12×60	M16×65	M16×75	M20×80	M20×90	M24×100

onnline®

ATBULINIS VOŽTUVAS

Atbulinis vožtuvas 300



Onnline atbulinis vožtuvas 300

* Montuojamas tarp flanšų, PN10 / 16
* Nedidelis montavimo ilgis
* Skirtas skysčiams ir dujoms
* Nepilno pralaidumo
* Gaminamas ir su spyruokle, DN 40–300

KODAS

DN	310N	320V	320TS
50	3998501	3998521	3998551
65	3998502	3998522	3998552
80	3998503	3998523	3998553
100	3998504	3998524	3998554
125	3998505	3998525	3998555
150	3998506	3998526	3998556
200	3998507	3998527	3998557
250	3998508	3998528	3998558
300	3998509	3998529	3998559
350	3998510	3998530	
400	3998511	3998531	

GAMINIO KODO ŽENKLAI

RG3 1 0 N DN150

-	be spyruoklės	
S	su spyruokle	
	Lizdas, žiedinis sandariklis	T, °C
N	nitrilas	-30 - +100
E	EPDM	-40 - +130
V	„Viton" guma	-20 - +180
M	teflonas	-40 - +220
M	metalas	-40 - +130
	Korpusas, diskas	
1	anglinis plienas	ST 44-2, ASTM A 105
2	nerūdijantis plienas	1.4401, AISI316
3	aliumininė bronza	ASTM B 148-68 ALLOY 9 C
4	aliuminis	ASTMSC 84 B

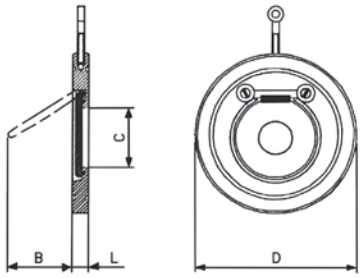

DN	L	B	C	D		kg	KV	Mažiausias ΔP, (mbar)					
								→	→	↑	→	→	↑
				PN10	PN16	PN10		10°	60°		S 10°	S 60°	S
40	14	30	22	95	95	0,7	17	4	14	17	14	25	28
50	14	35	32	109	109	0,9	26	4	14	17	14	25	28
65	14	48	40	129	129	1,2	42	4	14	17	14	25	28
80	14	60	54	144	144	1,5	67	4	14	17	14	25	28
100	18	78	70	164	164	2,4	247	4	14	17	14	25	28
125	18	98	92	195	195	3,4	549	4	14	17	14	25	28
150	20	117	112	220	220	4,6	727	4	14	17	14	25	28
200	22	160	154	275	275	7,5	1042	4	21	24	16	35	38
250	26	200	200	330	332	13,1	1903	4	21	24	16	35	38
300	32	235	240	380	387	20,4	2214	4	21	24	16	35	38
350	38	258	270	440	447	32	4169	4	21	24			
400	44	300	310	490	495	48	5233	4	21	24			
450	50	331	360	540	557	63	6695	7	28	35			
500	56	268	405	595	617	87	10229	7	28	35			
600	62	435	486	695	734	13	16262	7	28	35			

UAB Onninen | Savanorių pr. 187C| LT-02300 Vilnius

Kodas	SAP kodas	Prekės aprašymas		Mato vnt.	Kaina € be PVM

Atbulinis rutulinis vožtuvas, korpusas EN-GJS-400-15/ GGG40/ rutulys NBR T_{MIN}-10°C/ T_{MAX}+220°C

Pilno pralaidumo. Skirtas švariam ir nuotekų vandeniui, savaime išsivalantis rutulys. Montavimui horizontalioje arba vertikalioje (srauto tėkmė į viršų) padėtyje.

NG: KGF



13913106	AAP187	1¼" PN10, srieginis	CBL414132	vnt.	65,80 *
13913107	AFZ462	1½" PN10, srieginis	CBL414140	vnt.	78,40 *
13913108	ABI704	2" PN10 Tmax=80°C, srieginis	CBL414150	vnt.	102,90 *
1245309L	ALU014	DN50 PN16, flanšinis	CBL4240-50	vnt.	72,50
13913129	ABI705	DN65 PN16, flanšinis	CBL4240-65	vnt.	85,52
13913130	ABI706	DN80 PN16, flanšinis	CBL4240-80	vnt.	109,19
13913131	ABI707	DN100 PN16, flanšinis	CBL4240-100	vnt.	138,59
13913132	ABI708	PN125 PN16, flanšinis	CBL4240-125	vnt.	216,87
13913133	ABI709	PN150 PN16, flanšinis	CBL4240-150	vnt.	265,02
13913134	AFZ463	PN200 PN16, flanšinis	CBL4240-200	vnt.	650,00 *

Atbulinis flanšinis vožtuvas su spyruokle, PN16, korpusas EN-GJL-250 (GG25), diskas EN-GJS-400-15 (GGG40), tarpinė EPDM, T_{MIN}-10°C/ T_{MAX}+130°C

Ypač didelis pralaidumas, geras sandarumas ir tylus veikimas. Galima montuoti bet kurioje padėtyje, su nerūdijančio plieno spyruokle.

NG: KGF



	VTB119	DN50 kv=96	CA3242-0050	vnt.	168,41 *
	VTB119	DN65 kv=160	CA3242-0065	vnt.	204,99 *
	VTB119	DN80 kv=225	CA3242-0080	vnt.	262,03 *
	VTB119	DN100 kv=394	CA3242-0100	vnt.	352,11 *
	VTB119	DN125 kv=620	CA3242-0125	vnt.	470,79 *
	VTB119	DN150 kv=895	CA3242-0150	vnt.	576,07 *
	VTB119	DN200 kv=1110	CA3242-0200	vnt.	1045,50 *

ONNLINE mechaninis filtras 2049 srieginis (ISO 7-1/ EN10226-1) CF8M (EN1.4408/ AISI 316), PN10, PTFE tarpinė, T_{MAX}+240°C

NG: LX3



13998401	AAW655	⅜"(tinklelis 1.0 mm)		vnt.	8,35 *
13998402	AAW656	½" (tinklelis 1.0 mm)		vnt.	9,80
13998403	AAW657	¾" (tinklelis 1.0 mm)		vnt.	13,45
13998404	AAW658	1" (tinklelis 1.0 mm)		vnt.	21,45
13998405	AAW659	1¼" (tinklelis 1.0 mm)		vnt.	27,40
13998406	AAW660	1½" (tinklelis 1.0 mm)		vnt.	35,25
13998407	AAW661	2" (tinklelis 1.0 mm)		vnt.	48,40

Flanšinis filtras PN16, EN-GJL-250 (GG25), grafitinė tarpinė, T_{MAX} +200°C

NG: KGG



	CGP974	DN15 (tinklelis 1.0 mm)		vnt.	16,70
	CGP975	DN20 (tinklelis 1.0 mm)		vnt.	20,80
13998412	AAJ284	DN25 (tinklelis 1.0 mm)		vnt.	22,00
13998413	AAJ285	DN32 (tinklelis 1.0 mm)		vnt.	26,95
13998414	AAJ286	DN40 (tinklelis 1.0 mm)		vnt.	32,65
13998415	ASX463	DN50 (tinklelis 1.0 mm)		vnt.	40,70
13998416	ASX464	DN65 (tinklelis 1.3 mm)		vnt.	58,00
13998417	ASX465	DN80 (tinklelis 1.3 mm)		vnt.	73,50
13998418	ASX466	DN100 (tinklelis 1.3 mm)		vnt.	94,30
13998419	ASX467	DN125 (tinklelis 1.3 mm)		vnt.	135,85
13998420	ASX468	DN150 (tinklelis 1.3 mm)		vnt.	188,80
13998421	ASX469	DN200 (tinklelis 1.6 mm)		vnt.	301,30
13998422	ABP053	DN250 (tinklelis 1.6 mm)		vnt.	767,90 *
13998423	ABP054	DN300 (tinklelis 1.6 mm)		vnt.	943,20 *

Flanšinis filtras PN40, plienas A216WCB (P240GH), grafitinė tarpinė, T_{MIN}-29°C/ T_{MAX}+425°C

NG: KGG



	VTB259	DN15 (tinklelis 1.0 mm) kv=6.2	235015	vnt.	70,33 *
	VTB259	DN20 (tinklelis 1.0 mm) kv=10.8	235020	vnt.	72,62 *
	VTB259	DN25 (tinklelis 1.0 mm) kv=16.8	235025	vnt.	77,40 *
	VTB259	DN32 (tinklelis 1.0 mm) kv=26.1	235032	vnt.	92,54 *
	VTB259	DN40 (tinklelis 1.0 mm) kv=36.7	235040	vnt.	119,00 *
	VTB259	DN50 (tinklelis 1.0 mm) kv=61	235050	vnt.	147,45 *
	VTB259	DN65 (tinklelis 1.25 mm) kv=98.6	235065	vnt.	199,35 *
	VTB259	DN80 (tinklelis 1.25 mm) kv=146	235080	vnt.	247,98 *

Kodas	SAP kodas	Prekės aprašymas		Mato vnt.	Kaina € be PVM
	VTB259	DN100 (tinklelis 1.6 mm) kv=234	235100	vnt.	360,60 *
	VTB259	DN125 (tinklelis 1.6 mm) kv=376	235125	vnt.	492,90 *
	VTB259	DN150 (tinklelis 1.6 mm) kv=405	235150	vnt.	683,36 *
	VTB259	DN200 (tinklelis 1.6 mm) kv=752	235200	vnt.	1176,08 *

Privirinamas filtras, korpusas plienas P235GH, galai P235TR1, T_{MAX}+180°C

NG: K7Z



13922110V	ATC809	DN25 PN40 (tinklelis 0.6 mm) kv=22.5	100025	vnt.	46,30
13922112V	ATC810	DN32 PN40 (tinklelis 0.6 mm) kv=32.6	100032	vnt.	47,95
13922114V	ARG578	DN40 PN40 (tinklelis 0.6 mm) kv=37.5	100040	vnt.	52,85
13922116V	ARG579	DN50 PN40 (tinklelis 1.0 mm) kv=99.5	100050	vnt.	59,90
13922118V	ARG580	DN65 PN25 (tinklelis 1.2 mm) kv=133	100065	vnt.	88,80
13922120V	ARG581	DN80 PN25 (tinklelis 1.2 mm) kv=160	100080	vnt.	107,35
	VTA339	DN100 PN25 (tinklelis 1.2 mm) kv=458	100100	vnt.	152,31 *
	VTA339	DN125 PN16 (tinklelis 1.2 mm) kv=740	100125	vnt.	319,14 *
	VTA339	DN150 PN16 (tinklelis 1.2 mm) kv=1100	100150	vnt.	343,88 *
	VTA339	DN200 PN16 (tinklelis 1.2 mm) kv=2000	100200	vnt.	1187,64 *

Plieninis purvo nusodintuvas flanšinis PN16, P235GH, T_{MAX}+150°C

NG: K7Z



	VTA339	DN25	251025	vnt.	159,80 *
	VTA339	DN32	251032	vnt.	172,23 *
	VTA339	DN40	251040	vnt.	175,79 *
	VTA339	DN50	251050	vnt.	259,27 *
	VTA339	DN65	251065	vnt.	272,50 *
	VTA339	DN80	251080	vnt.	404,91 *
	VTA339	DN100	251100	vnt.	428,76 *
	VTA339	DN125	251125	vnt.	957,05 *
	VTA339	DN150	251150	vnt.	1036,96 *
	VTA339	DN200	251200	vnt.	1397,50 *
	VTA339	DN250	251250	vnt.	3270,00 *
	VTA339	DN300	251300	vnt.	3430,00 *

Plieninis flanšinis oro gaudytuvas su didelio pralaidumo nuorintoju viršuje (darbinis slėgis PN10, išbandytas PN16, flanšai PN16) P235GH, T_{MAX}+120°C

NG: K7Z



	VTA339	DN25	221025	vnt.	188,21 *
	VTA339	DN32	221032	vnt.	211,30 *
	VTA339	DN40	221040	vnt.	214,85 *
	VTA339	DN50	221050	vnt.	300,08 *
	VTA339	DN65	221065	vnt.	312,51 *
	VTA339	DN80	221080	vnt.	447,45 *
	VTA339	DN100	221100	vnt.	472,31 *
	VTA339	DN125	221125	vnt.	1028,08 *
	VTA339	DN150	221150	vnt.	1092,00 *
	VTA339	DN200	221200	vnt.	1499,00 *
	VTA339	DN250	221250	vnt.	3475,00 *
	VTA339	DN300	221300	vnt.	3690,00 *

Flanšinis filtras CF8M (AISI 316/ EN 1.4408), PN16, T_{MIN}-30°C/ T_{MAX}+240°C

NG: K7Z



13998445	AIP702	DN25 (tinklelis 1 mm) kv=9.7	246106	vnt.	108,28 *
13998446	AIQ460	DN32 (tinklelis 1 mm) kv=14.9	246107	vnt.	172,75 *
13998447	AIQ598	DN40 (tinklelis 1 mm) kv=26.6	246108	vnt.	181,38 *
13998448	AIV073	DN50 (tinklelis 1 mm) kv=35.4	246109	vnt.	248,54 *
13998449	AIU944	DN65 (tinklelis 2 mm) kv=67.2	246110	vnt.	357,67 *
13998450	AIL384	DN80 (tinklelis 2 mm) kv=96.1	246111	vnt.	456,94 *
13998451	AIN241	DN100 (tinklelis 2 mm) kv=149	246112	vnt.	701,35 *
13998452	AIM068	DN125 (tinklelis 2 mm) kv=198.5	246113	vnt.	1162,40 *
13998453	AIV744	DN150 (tinklelis 2 mm) kv=294.6	246114	vnt.	1843,96 *
13998454	AIN955	DN200 (tinklelis 2 mm) kv=462.5	246116	vnt.	2861,55 *

Kompensatoriai

TECOFI srieginis kompensatorius (EN10226-1/ ISO 228-1 vidus), EPDM dumplės, PN16, T_{MAX}+105°C

NG: KGK



Kodas	SAP kodas	Prekės aprašymas		Mato vnt.	Kaina € be PVM
11485402L	AGC159	1" L=200 mm	DI7140N-025	vnt.	13,45
11485403L	AGC160	1¼" L=200 mm	DI7140N-032	vnt.	15,50
11485404L	AGC206	1½" L=200 mm	DI7140N-040	vnt.	19,80
11485405L	AGC207	2" L=200 mm	DI7140N-050	vnt.	25,30

TECOFI flanšinis kompensatorius, EPDM dumplės, cinkuoti S235 plieno flanšai, T_{MAX}+105°C

Maksimalus slėgis EPDM dumplėms PN16 – DN50-DN300; PN10 – DN350 ir didesni. Flanšai PN16 iki DN150, PN10 – DN200 ir didesni.

NG: KGK



	CKC582	DN32 L=95 mm	DI7240N-032	vnt.	22,50
	CKC581	DN40 L=95 mm	DI7240N-040	vnt.	23,20
11498204	ADN416	DN50 L=105 mm	DI7240N-050	vnt.	23,40
11498206	ADN417	DN65 L=115 mm	DI7240N-065	vnt.	29,90
11498208	ADN418	DN80 L=135 mm	DI7240N-080	vnt.	37,00
11498210	ADN419	DN100 L=135 mm	DI7240N-100	vnt.	47,95
11498212	ADN420	DN125 L=165 mm	DI7240N-125	vnt.	58,90
11498214	ADN421	DN150 L=180 mm	DI7240N-150	vnt.	76,00
11498216	AFG955	DN200 L=205 mm	DI7240N-200	vnt.	108,50
	ASA716	DN250 L=240 mm	DI7240N-250	vnt.	175,70
	ATM859	DN300 L=260 mm	DI7240N-300	vnt.	229,90

Flanšinis kompensatorius, EPDM dumplės, AISI 304 nerūdijančio plieno flanšai PN10, T_{MAX}+90°C

NG: KGK



	DN25 L=130 mm	vnt.	104,35 *
	DN32 L=130 mm	vnt.	108,33 *
	DN40 L=130 mm	vnt.	115,47 *
	DN50 L=130 mm	vnt.	117,69 *
	DN65 L=130 mm	vnt.	138,52 *
	DN80 L=130 mm	vnt.	155,90 *
	DN100 L=130 mm	vnt.	161,96 *
	DN125 L=130 mm	vnt.	246,04 *
	DN150 L=130 mm	vnt.	262,46 *
	DN200 L=130 mm	vnt.	372,21 *
	DN250 L=130 mm	vnt.	472,54 *
	DN300 L=130 mm	vnt.	615,23 *

Flanšinis kompensatorius, NBR dumplės, AISI 304 nerūdijančio plieno flanšai PN10, T_{MAX}+90°C

NG: KGK



	DN50 L=130 mm	vnt.	124,23 *
	DN65 L=130 mm	vnt.	146,07 *
	DN80 L=130 mm	vnt.	163,70 *
	DN100 L=130 mm	vnt.	170,62 *
	DN125 L=130 mm	vnt.	258,40 *
	DN150 L=130 mm	vnt.	270,83 *
	DN200 L=130 mm	vnt.	378,03 *
	DN250 L=130 mm	vnt.	480,46 *
	DN300 L=130 mm	vnt.	625,38 *

Flanšinis kompensatorius PN16, dumplės, vidinis atvamzdis ir galai AISI304, dažyti flanšai S235, su ašinio pailgėjimo ribotuvais (nuo DN50), T_{MIN}-40°C/ T_{MAX}+300°C

NG: KGK



CFM156	DN25 L=170 mm	2835E 06	vnt.	75,50 *
CFM155	DN32 L=170 mm	2835E 07	vnt.	87,05 *
CFM157	DN40 L=170 mm	2835E 08	vnt.	92,95 *
CFM161	DN50 L=170 mm	2835E 09	vnt.	101,15
CFM153	DN65 L=170 mm	2835E 10	vnt.	116,35
CFM152	DN80 L=170 mm	2835E 11	vnt.	126,10
CFM154	DN100 L=170 mm	2835E 12	vnt.	152,10
CFM158	DN125 L=170 mm	2835E 13	vnt.	186,79 *

Kodas	SAP kodas	Prekės aprašymas		Mato vnt.	Kaina € be PVM
	CFM160	DN150 L=220 mm	2835E 14	vnt.	231,64 *
	CFM159	DN200 L=220 mm	2835E 16	vnt.	343,19 *

Privirinamas kompensatorius PN16, galai plienas S235JR, vidinis atvamzdis ir dumplės EN1.4541/ AISI 321, T_{MIN}-20°C/ T_{MAX}+300°C. Tik ašiniam judėjimui.

NG: KGK



	CFO251	DN25 L=185 mm	1511025	vnt.	81,47 *
	CFO243	DN32 L=185 mm	1511032	vnt.	86,76 *
	CFO246	DN40 L=200 mm	1511040	vnt.	89,87 *
	CFO250	DN50 L=270 mm	1511050	vnt.	92,51 *
	CFC286	DN65 L=260 mm	1511065	vnt.	135,25 *
	CFO248	DN80 L=275 mm	1511080	vnt.	151,73 *
	CFO252	DN100 L=310 mm	1511100	vnt.	172,41 *
	CFO244	DN125 L=310 mm	1511125	vnt.	193,32 *
	CFO247	DN150 L=350 mm	1511150	vnt.	227,56 *
	CFO245	DN200 L=330 mm	1511200	vnt.	293,13 *
	CFO249	DN250 L=360 mm	1511250	vnt.	281,71 *

Privirinamas kompensatorius PN10, dumplės, vidinis atvamzdis ir galai AISI304, T_{MIN}-40°C/ T_{MAX}+300°C

NG: KGK



	CFS341	DN40 L=200 mm	2834 08	vnt.	92,50 *
	CFS339	DN50 L=275 mm	2834 09	vnt.	99,00 *
	CFS345	DN65 L=275 mm	2834 10	vnt.	123,85 *
	CFS344	DN80 L=275 mm	2834 11	vnt.	137,95 *
	CFS343	DN100 L=300 mm	2834 12	vnt.	157,25 *
	CFS342	DN125 L=300 mm	2834 13	vnt.	205,50 *
	CFS340	DN150 L=350 mm	2834 14	vnt.	227,95 *
	CFS346	DN200 L=350 mm	2834 16	vnt.	377,85 *

Tvirtinimo ir sandarinimo medžiagos, kiti priedai

Tvirtinimo detalės

Varžtas cinkuotas DIN933 / DIN931 8.8 klasės

NG: KHJ



13238338	ARG267	M12×50 mm DIN933		vnt.	0,21
13238339V	ATP356	M12×60 mm DIN933		vnt.	0,22
13237874	AMC384	M16×65 mm DIN931		vnt.	0,47
	CFR147	M16×75 mm DIN931		vnt.	0,53
	AMH060	M20×80 mm DIN931		vnt.	0,85
13237896	AJK595	M20×90 mm DIN931		vnt.	0,89
	AMH075	M24×100 mm DIN931		vnt.	1,52

Srieginis strypas cinkuotas DIN975 8.8 klasės

NG: KHJ



CFR135	M12×1000 mm		m	2,09
CFR125	M16×1000 mm		m	4,29
CFR126	M20×1000 mm		m	6,46
CFR128	M24×1000 mm		m	7,87

Poveržlė cinkuota DIN125

NG: KHJ



13247112	ARG271	M12		vnt.	0,04
13247116	AFE026	M16		vnt.	0,05
	AFG520	M20		vnt.	0,06
	AFG519	M24		vnt.	0,11

Kodas	SAP kodas	Prekės aprašymas	Mato vnt.	Kaina € be PVM

Veržlė cinkuota DIN934 8.8 klasės

NG: KHJ



13246212	ARG278	M12	vnt.	0,07
13246244	AFE021	M16	vnt.	0,12
13246246	AFG523	M20	vnt.	0,25
	AFG522	M24	vnt.	0,31

SOUDAL purškiamas cinkas

NG: KHJ



	AJK094	400 ml, spalva – matinė	vnt.	10,95

Varžtas karšto cinkavimo (HDG) DIN933 / DIN931 8.8 klasės

NG: KHJ



	CFR146	M12×50 mm DIN933	vnt.	0,37
	CFR143	M12×60 mm DIN933	vnt.	0,45
	CFR148	M16×65 mm DIN931	vnt.	0,76
	ABS285	M16×75 mm DIN931	vnt.	0,83
	CFR142	M20×80 mm DIN931	vnt.	1,49
	CFR141	M20×90 mm DIN931	vnt.	1,55
	CFR150	M24×100 mm DIN931	vnt.	2,41

Srieginis strypas karšto cinkavimo (HDG) DIN975 8.8 klasės

NG: KHJ



	ABF190	M12×1000 mm	m	2,87
	CFR122	M16×1000 mm	m	6,19
	ACY917	M20×1000 mm	m	8,43
	CFR121	M24×1000 mm	m	10,08

Poveržlė karšto cinkavimo (HDG) DIN125

NG: KHJ



	CFR133	M12	vnt.	0,05
	ACR103	M16	vnt.	0,06
	ACR104	M20	vnt.	0,10
	ACR105	M24	vnt.	0,21

Veržlė karšto cinkavimo HDG) DIN934 8.8 klasės

NG: KHJ



	CFR119	M12	vnt.	0,08
	AAD158	M16	vnt.	0,16
	ACR109	M20	vnt.	0,25
	AAD159	M24	vnt.	0,48

Varžtas nerūdijančio plieno A4 (AISI 316) DIN933 / DIN931 8.8 klasės

NG: KHJ



	CFR144	M12×50 mm DIN933	vnt.	0,57
	CFR145	M12×60 mm DIN933	vnt.	0,73
	ATM854	M16×65 mm DIN931	vnt.	1,51
	AES558	M16×75 mm DIN931	vnt.	1,58
	AJK601	M20×80 mm DIN931	vnt.	2,73
	AJK602	M20×90 mm DIN931	vnt.	2,82
	CFR149	M24×100 mm DIN931	vnt.	4,96

Srieginis strypas nerūdijančio plieno A4 (ASI 316) DIN975 8.8 klasės

NG: KHJ



	CFR123	M8×1000 mm	m	3,94
	ASF572	M10×2000 mm	m	4,60
	CFR124	M12×1000 mm	m	5,80
	CFR115	M16×1000 mm	m	8,60
	CFR114	M20×1000 mm	m	16,70
	CFR116	M24×1000 mm	m	25,70

Kodas	SAP kodas	Prekės aprašymas	Mato vnt.	Kaina € be PVM

Poveržlė nerūdijančio plieno A4 (AISI 316) DIN125

NG: KHJ



	ASF573	M8	vnt.	0,03
	CFR138	M10	vnt.	0,05
	CFR136	M12	vnt.	0,08
	AJK588	M16	vnt.	0,13
	AJK589	M20	vnt.	0,18
	AJK607	M24	vnt.	0,39

Veržlė nerūdijančio plieno A4 (AISI 316) DIN934 8.8 klasės

NG: KHJ



	ASF575	M8	vnt.	0,06
	CFR118	M10	vnt.	0,10
	CFR130	M12	vnt.	0,16
	AJK586	M16	vnt.	0,32
	AJK587	M20	vnt.	0,58
	AJK606	M24	vnt.	0,90

Tvirtinimo plokštelė srieginiam strypui, cinkuota M8/M10

NG: KHJ



	AAH446	M8/M10	vnt.	1,14

Nerūdijančio plieno vamzdžio laikiklis AISI 316

NG: KHJ



13232072	ACT854	DN10 (15-17 mm) M8	vnt.	2,50
13219901	ASX566	DN15 (20-25 mm) M8	vnt.	2,55
13219902	ASX567	DN20 (26-31 mm) M8	vnt.	2,75
13219903	ASX568	DN25 (32-36 mm) M8/M10	vnt.	2,85
13219904	ASX569	DN32 (40-46 mm) M8	vnt.	3,10
13219905	ASX570	DN40 (47-51 mm) M8/M10	vnt.	3,20
13219906	ASX571	DN50 (57-62 mm) M8/M10	vnt.	3,65
13219907	ASX572	DN65 (74-80 mm) M8/M10	vnt.	4,45
13219908	ASX573	DN80 (83-91 mm) M8/M10	vnt.	5,80
13219909	ASX574	DN100 (108-114 mm) M8/M10	vnt.	7,25
13219910	ASX575	DN125 (136-142 mm) M8/M10	vnt.	7,50 *
13219911	ASX576	160 mm (159-163 mm) M8/M10	vnt.	8,75 *
13232094	ACT867	DN150 (165-169 mm) M8/M10	vnt.	9,65 *
13232095	ACT868	200 mm (193-203 mm) M10	vnt.	12,50 *
13232098	ACT869	DN200 (215-225 mm) M12	vnt.	12,95 *

Nerūdijančio plieno vamzdžio laikiklis AISI 316 su guma

NG: KHJ



13232101V	AOF449	DN10 (15-19 mm) M8	vnt.	3,20
13232102V	AOF450	DN15 (20-23 mm) M8	vnt.	3,30
13232103V	AOF451	DN20 (25-28 mm) M8	vnt.	3,40
13232104V	AOF452	DN25 (31-35 mm) M8	vnt.	3,70
13232105V	AOF453	DN32 (40-43 mm) M8	vnt.	4,10
13232106V	AOF454	DN40 (47-51 mm) M8	vnt.	4,50
13232107V	AOF455	DN50 (57-64 mm) M8	vnt.	5,80
13232108V	AOF456	DN65 (70-76 mm) M8	vnt.	7,85
13232109V	AOF457	DN80 (86-91 mm) M10	vnt.	8,00
13232110V	AOF458	DN100 (108-116 mm) M10	vnt.	10,00
13232111V	AOF459	DN125 (133-141 mm) M10	vnt.	10,80
13232112V	AOF460	DN150 (159-168 mm) M10	vnt.	17,30

Apkaba vamzdžiui SFS 5370 AISI316, be varžtų

NG: KHJ



13213204	AAH207	DN15×21,3 mm M8×25	kompl.	3,20
13213206	AAH208	DN20×26,9 mm M8×25	kompl.	3,50
13213208	AAH209	DN25×33,7 mm M8×25	kompl.	4,70
13213210	AAH210	DN32×42,4 mm M10×30	kompl.	5,00
13213212	AAH211	DN40×48,3 mm M10×30	kompl.	5,80
13213214	AAH212	DN50×60,3 mm M10×40	kompl.	7,15
13213216	AAH213	DN65×76,1 mm M12×35	kompl.	9,05
13213218	AAH214	DN80×88,9 mm M12×35	kompl.	10,10
13213220	AAH215	DN100×114,3 mm M16×50	kompl.	22,60
13213222	AAH216	DN125×139,7 mm M16×50	kompl.	28,00
13213224	AAH217	DN150×168,3 mm M16×50	kompl.	29,50

Kodas	SAP kodas	Prekės aprašymas	Mato vnt.	Kaina € be PVM
13213226	AAH218	DN200×219,1 mm M16×50	kompl.	42,65
13213229	AMY970	DN250×273 mm M20×60	kompl.	63,65
13213231	ATB614	DN300×323,9 mm M20×60 (CGO816)	kompl.	75,65
13213233	VTA065	DN350×355,6 mm M20×60	kompl.	99,90 *
13213235	VTA065	DN400×406,4 mm M24×70	kompl.	169,85 *
13213237	VTA065	DN500×508 mm M24×70	kompl.	209,50 *

Apkaba vamzdžiui SFS 5370 AISI 316, su varžtais

NG: KHJ



13213402	AAH219	DN10×17,2 mm	kompl.	1,80 *
13213404	AAH220	DN15×21,3 mm	kompl.	3,90 *
13213406	AAH221	DN20×26,9 mm	kompl.	4,20 *
13213408	AAH222	DN25×33,7 mm	kompl.	5,30 *
13213410	AAH223	DN32×42,4 mm	kompl.	6,70 *
13213412	AAH224	DN40×48,3 mm	kompl.	7,35 *
13213414	AAH225	DN50×60,3 mm	kompl.	9,00 *
13213416	AAH226	DN65×76,1 mm	kompl.	11,00 *
13213418	AAH227	DN80×88,9 mm	kompl.	11,95 *
13213420	AAH228	DN100×114,3 mm	kompl.	26,70 *
13213422	AAH229	DN125×139,7 mm	kompl.	31,90 *
13213424	AAH230	DN150×168,3 mm	kompl.	33,45 *
13213426	AAH231	DN200×219,1 mm	kompl.	46,20 *

Apkaba vamzdžiui SFS 5370, juoda, be varžtų

NG: KHJ



13212404	AAH176	DN15×21,3 mm M8×25	kompl.	0,75
13212405	AAH177	DN20×26,9 mm M8×25	kompl.	0,80
13212406	AAH178	DN25×33,7 mm M8×25	kompl.	1,05
13212407	AAH179	DN32×42,4 mm M10×30	kompl.	1,20
13212408	AAH180	DN40×48,3 mm M10×30	kompl.	1,30
13212409	AAH181	DN50×60,3 mm M10×40	kompl.	1,55
13212410	AAH182	DN65×76,1 mm M12×35	kompl.	1,90
13212411	AAH183	DN80×88,9 mm M12×35	kompl.	2,15
13212412	AAH184	DN100×114,3 mm M16×50	kompl.	4,15
13212413	AAH185	DN125×139,7 mm M16×50	kompl.	4,60
13212414	AAH186	DN150×168,3 mm M16×50	kompl.	5,35
13212415	AAH187	DN200×219,1 mm M16×50	kompl.	9,05
	CGT565	DN250×273 mm M20×60	kompl.	13,45
	CGT562	DN300×323,9 mm M20×60	kompl.	15,25
	CGT563	DN350×355,6 mm M20×60	kompl.	17,15
	CGT564	DN400×406,4 mm M24×70	kompl.	28,95

Apkaba vamzdžiui SFS 5370, karštai cinkuota, be varžtų

NG: KHJ



13212463	AAH188	DN10×17,2 mm M6×20	kompl.	0,60 *
13212464	AAH189	DN15×21,3 mm M8×25	kompl.	0,80
13212465	AAH190	DN20×26,9 mm M8×25	kompl.	0,85
13212466	AAH191	DN25×33,7 mm M8×25	kompl.	1,20
13212467	AAH192	DN32×42,4 mm M10×30	kompl.	1,50
13212468	AAH193	DN40×48,3 mm M10×30	kompl.	1,55
13212469	AAH194	DN50×60,3 mm M10×40	kompl.	1,80
13212470	AAH195	DN65×76,1 mm M12×35	kompl.	2,40
13212471	AAH196	DN80×88,9 mm M12×35	kompl.	2,65
13212472	AAH197	DN100×114,3 mm M16×50	kompl.	5,70
13212473	AAH198	DN125×139,7 mm M16×50	kompl.	6,60
13212474	AAH199	DN150×168,3 mm M16×50	kompl.	7,55
13212475	AAH200	DN200×219,1 mm M16×50	kompl.	12,25
13212476	AAH201	DN250×273 mm M20×60	kompl.	15,90
13212477	AAH202	DN300×323,9 mm M20×60	kompl.	18,05
13212478	AAH203	DN350×355,6 mm M20×60	kompl.	20,50
13212479	AAH204	DN400×406,4 mm M24×70	kompl.	35,95
13212481	AAH205	DN500×508 mm M24×70	kompl.	50,90 *

Kodas	SAP kodas	Prekės aprašymas	Mato vnt.	Kaina € be PVM

Apkaba vamzdžiui SFS 5370 PSK1717, dažyta KY-8, be varžtų

NG: KHJ



13213302	AAH159	DN10×17,2 mm M6×20	kompl.	2,65 *
13213304	AHD590	DN15×21,3 mm M8×25	kompl.	2,99 *
13213306	AAH160	DN20×26,9 mm M8×25	kompl.	4,09 *
13213308	AAH161	DN25×33,7 mm M8×25	kompl.	5,49 *
13213310	AAH162	DN32×42,4 mm M10×30	kompl.	5,67 *
13213312	AAH163	DN40×48,3 mm M10×30	kompl.	8,87 *
13213314	AAH164	DN50×60,3 mm M10×40	kompl.	10,62 *
13213316	AAH165	DN65×76,1 mm M12×35	kompl.	12,23 *
13213318	AAH166	DN80×88,9 mm M12×35	kompl.	14,17 *
13213320	AAH167	DN100×114,3 mm M16×50	kompl.	19,11 *
13213322	AAH168	DN125×139,7 mm M16×50	kompl.	20,38 *
13213324	AAH169	DN150×168,3 mm M16×50	kompl.	27,65 *
13213326	AAH170	DN200×219,1 mm M16×50	kompl.	41,46 *
13213328	AAH171	DN250×273 mm M20×60	kompl.	47,84 *

Apkaba vamzdžiui SFS 5370 metrinei sistemai (NS), karštai cinkuota

NG: KHJ



13213607	AAX444	DN15×19 mm	kompl.	1,70 *
13213616	AAX445	DN25×29 mm	kompl.	2,38 *
13213621	AAX446	DN32×36 mm	kompl.	2,64 *
13213626	AAX447	DN40×44 mm	kompl.	2,84 *
13213632	AAX448	DN50×55 mm	kompl.	3,60 *
13213637	AAX449	DN65×70 mm	kompl.	4,38 *
13213642	AAX450	DN80×85 mm	kompl.	4,74 *
13213648	AAX451	DN100×105 mm	kompl.	8,92 *
13213654	AAX452	DN125×130 mm	kompl.	10,42 *
13213660	AAX453	DN150×155 mm	kompl.	12,54 *
13213668	AAX454	DN200×206 mm	kompl.	16,88 *
13213675	AAX455	DN250×256 mm	kompl.	24,68 *

Pakaba SFS 5371, karštai cinkuota

NG: KHJ



13212495	AAO628	DN20×26,9 mm	kompl.	1,75
13212496	AAO629	DN25×33,7 mm	kompl.	1,85
13212497	AAO630	DN32×42,4 mm	kompl.	2,15
13212498	AAO631	DN40×48,3 mm	kompl.	2,30
13212499	AAP508	DN50×60,3 mm	kompl.	4,20
13212500	AAO632	DN65×76,1 mm	kompl.	5,20
13212501	AAO633	DN80×88,9 mm	kompl.	5,45
13212502	AAO634	DN100×114,3 mm	kompl.	10,00
13212503	AAO635	DN125×139,7 mm	kompl.	10,35
13212504	AAO636	DN150×168,3 mm	kompl.	10,45
13212505	AAO637	DN200×219,1 mm	kompl.	14,50

Kilpa su veržle srieginiam strypui SFS 5389 karštai cinkuota (naudojimui su SFS 5371 pakaba)

NG: KHJ



3215310	AAH242	NR. 1 M10 2000 N	kompl.	3,19
3215312	AAH243	NR. 2 M12 3500 N	kompl.	4,02
3215316	AAH244	NR. 3 M16 8000 N	kompl.	4,86

Plieninė privirinama pagrindo plokštelė dvigubai kilpai su veržle SFS 5387, juoda

NG: KHJ



3225637	CCE310	NR. 1 M10 2000 N	kompl.	2,57
3225638	CCE309	NR. 2 M12 3500 N	kompl.	3,23
3225639	CCE312	NR. 3 M16 8000 N	kompl.	4,67

Dviguba kilpa su veržle srieginiam strypui SFS 5390, karštai cinkuota (naudojimui su SFS 5387 pagrindo plokštele)

NG: KHJ



3225640	CCE319	NR. 1 M10 2000 N	kompl.	12,75
3225641	CCE318	NR. 2 M12 3500 N	kompl.	15,67
3225642	CCE320	NR. 3 M16 8000 N	kompl.	23,14

Kodas	SAP kodas	Prekės aprašymas	Mato vnt.	Kaina € be PVM

Plieninis privirinamas „U“ formos pagrindas su skyle srieginiam strypui SFS 5386, juodas

NG: KHJ



3225634	CCE326	NR. 1 M10 2000 N	kompl.	10,93
3225635	CCE309	NR. 2 M12 3500 N	kompl.	12,92
3225636	CCE312	NR. 3 M16 8000 N	kompl.	16,42

Laikiklis TES 8653 (dažytas pilkai), su varžtais

NG: KHJ



13213452	AAH232	DN10	vnt.	4,72 *
13213454	AAH233	DN15	vnt.	5,22 *
13213456	AAH234	DN20	vnt.	5,32 *
13213458	AAH235	DN25	vnt.	5,78 *
13213460	AAH236	DN32	vnt.	6,28 *
13213462	AAH237	DN40	vnt.	6,40 *
13213464	AAH238	DN50	vnt.	6,94 *
13213466	AAH239	DN65	vnt.	8,00 *
13213468	AAH240	DN80	vnt.	8,36 *
13213470	AAH241	DN100	vnt.	15,46 *

„U“ formos laikiklis SFS 5369 cinkuotas

NG: KHJ



13224130	AAH374	DN10×17,2 mm M8	vnt.	0,98 *
13224132	AAH375	DN15×21,3 mm M8	vnt.	0,88
13224134	AAH376	DN20×26,9 mm M8	vnt.	0,88
13224136	AAH377	DN25×33,7 mm M8	vnt.	0,88
13224138	AAH378	DN32×42,4 mm M10	vnt.	1,15
13224140	AAH379	DN40×48,3 mm M10	vnt.	1,15
13224142	AAH380	DN50×60,3 mm M12	vnt.	1,28
13224144	AAH381	DN65×76,1 mm M12	vnt.	1,55
13224146	AAH382	DN80×88,9 mm M12	vnt.	2,30
13224148	AAH383	DN100×114,3 mm M16	vnt.	4,10
13224150	AAH384	DN125×139,7 mm M16	vnt.	4,85
	AFG728	DN150×168,3 mm M20	vnt.	4,99 *
	AHB664	DN200×219,1 mm M20	vnt.	12,30 *

„U“ formos laikiklis cinkuotas, lengvo tipo

NG: KHJ



	AMY935	DN32×42,4 mm M8	vnt.	1,10 *
	AMY936	DN40×48,3 mm M8	vnt.	1,10 *
	AMY937	DN50×60,3 mm M8	vnt.	1,24 *
	AMY938	DN65×76,1 mm M8	vnt.	1,53 *
	AMY939	DN80×88,9 mm M8	vnt.	1,79 *
	ATM552	DN100×114,3 mm M10	vnt.	2,80 *
	ATM553	DN125×139,7 mm M10	vnt.	4,26 *
	ATM554	DN150×168,3 mm M10	vnt.	5,13 *
	ATM555	DN200×219,1 mm M10	vnt.	7,19 *

ERICO sprinklerių sistemos laikiklis (kilpos formos) cinkuotas

NG: KHJ



597860	ATM382	½", DN15, 21,3 mm, M10	597860	vnt.	0,42 *
597870	ATM383	¾", DN20, 26,9 mm, M10	597870	vnt.	0,43
597880	AGC498	1", DN25, 33,7 mm, M10	597880	vnt.	0,47
597890	AGC499	1¼", DN32, 42,4 mm, M10	597890	vnt.	0,51
597900	AGC500	1½", DN40, 48,3 mm, M10	597900	vnt.	0,54
597910	AGC501	2", DN50, 60,3 mm, M10	597910	vnt.	0,56
597920	AGC502	2½", DN65, 76 mm, M10	597920	vnt.	1,04
597930	AGC503	3", DN80, 89 mm, M10	597930	vnt.	1,16
597940	AGC504	4", DN100, 114 mm, M10	597940	vnt.	1,61
597950	ATM384	5", DN125, 140 mm, M12	597950	vnt.	3,05 *
597960	ATM385	6", DN150, 150 mm, M12	597960	vnt.	3,34 *
597970	ATM386	8", DN200, 200 mm, M12	597970	vnt.	4,83 *

Kodas	SAP kodas	Prekės aprašymas		Mato vnt.	Kaina € be PVM

NICZUK sprinklerių sistemos laikiklis (kilpos formos) cinkuotas ZPF (FM sertifikatas)

NG: KHJ



	CKF947	1", DN25 (33-35 mm), M10, apkrova 4500 N	80511120330	vnt.	0,64
	CKF944	1¼", DN32 (42-45 mm), M10, apkrova 4500 N	80511100420	vnt.	0,67
	CKF934	1½", DN40 (48-50 mm), M10, apkrova 4500 N	80511100480	vnt.	0,69
	CKF930	2", DN50 (58-62 mm), M10, apkrova 4500 N	80511100600	vnt.	0,73
	CKF931	2½", DN65 (75-78 mm), M10, apkrova 6500 N	80511100760	vnt.	1,10
	CKF948	3", DN80 (87-91 mm), M10, apkrova 6500 N	80511100890	vnt.	1,20
	CKF941	4", DN100 (110-118 mm), M10, apkrova 6500 N	80511121100	vnt.	1,37
	CKF936	5", DN125 (137-147 mm), M12, apkrova 6500 N	80511121390	vnt.	1,72
	CKF938	6", DN150 (167-178 mm), M12, apkrova 7000 N	80511121680	vnt.	2,04
	CKF933	8", DN200 (217-224 mm), M16, apkrova 7000 N	80511162190	vnt.	4,68

NICZUK sprinklerių sistemos apkaba cinkuota DN-F, DN-F-V (FM sertifikatas)

NG: KHJ



	CKF928	¾", DN20 (25-30 mm), M10, apkrova 3100 N	80560002600	vnt.	2,00
	CKF940	1", DN25 (31-35 mm), M10, apkrova 3100 N	80560003300	vnt.	2,15
	CKF935	1¼", DN32 (40-45 mm), M10, apkrova 3100 N	80560004200	vnt.	2,29
	CKF937	1½", DN40 (48-53 mm), M10, apkrova 3100 N	80560004800	vnt.	2,41
	CKF932	2", DN50 (60-65 mm), M10, apkrova 3100 N	80550006000	vnt.	2,64
	CKF945	2½", DN65 (76-81 mm), M10, apkrova 4500 N	80550007600	vnt.	3,19
	CKF942	3", DN80 (88-93 mm), M10, apkrova 4500 N	80550008900	vnt.	3,37
	CKF943	4", DN100 (110-116 mm), M12, apkrova 5200 N	80550011000	vnt.	3,96
	CKF939	5", DN125 (140-148 mm), M12, apkrova 5800 N	80530013900	vnt.	6,72
	CKF929	6", DN150 (167-173 mm), M16, apkrova 6900 N	80550016800	vnt.	8,06
	CKF946	8", DN200 (219-225 mm), M16, apkrova 8200 N	80560021900	vnt.	11,25

ONNLINE žema paslanki atrama SFS 5373 karštai cinkuota, su varžtais

NG: KHJ



13214404	AAO638	DN15×21,3 mm, h=73 mm	vnt.	6,59
13214405	AAH245	DN20×26,9 mm, h=73 mm	vnt.	6,79
13214406	AAH246	DN25×33,7 mm, h=73 mm	vnt.	6,99
13214407	AAH247	DN32×42,4 mm, h=73 mm	vnt.	7,59
13214408	AAH248	DN40×48,3 mm, h=73 mm	vnt.	7,99
13214409	AAH249	DN50×60,3 mm, h=73 mm	vnt.	13,93
13214410	AAH250	DN65×76,1 mm, h=74 mm	vnt.	14,92
13214411	AAH251	DN80×88,9 mm, h=74 mm	vnt.	15,51
13214412	AAH252	DN100×114,3 mm, h=76 mm	vnt.	25,51
13214413	AAH253	DN125×139,7 mm, h=76 mm	vnt.	27,48
13214414	AAH254	DN150×168,3 mm, h=76 mm	vnt.	31,01

ONNLINE žema paslanki atrama SFS 5374 karštai cinkuota, su varžtais

NG: KHJ



13214421	AAH255	DN200×219,1 mm, h=76 mm	vnt.	53,00
13214422	AAH256	DN250×273,0 mm, h=76 mm	vnt.	66,88
13214423	AAH257	DN300×323,9 mm, h=76 mm	vnt.	82,30
13214424	AAO639	DN350×355,6 mm, h=76 mm	vnt.	111,11 *
13214425	AAO640	DN400×406,4 mm, h=76 mm	vnt.	151,76 *
13214427	AAO641	DN500×508 mm, h=76 mm	vnt.	169,48 *

ONNLINE žema paslanki atrama SFS 5375 karštai cinkuota, su varžtais

NG: KHJ



13214431	AAO642	DN600×610 mm, h=76 mm	vnt.	425,00 *

ONNLINE aukšta paslanki atrama SFS 5376 karštai cinkuota, su varžtais

NG: KHJ

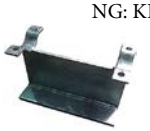

13214444	ACD120	DN15×21,3 mm, h=110 mm	vnt.	13,83
13214445	AAH258	DN20×26,9 mm, h=110 mm	vnt.	14,23
13214446	AAH259	DN25×33,7 mm, h=133 mm	vnt.	20,33
13214447	AAH260	DN32×42,4 mm, h=133 mm	vnt.	20,54
13214448	AAH261	DN40×48,3 mm, h=133 mm	vnt.	20,74
13214449	AAH262	DN50×60,3 mm, h=133 mm	vnt.	20,94
13214450	AAH263	DN65×76,1 mm, h=133 mm	vnt.	22,38
13214451	AAH264	DN80×88,9 mm, h=133 mm	vnt.	24,98
13214452	AAH265	DN100×114,3 mm, h=168 mm	vnt.	40,36

Kodas	SAP kodas	Prekės aprašymas	Mato vnt.	Kaina € be PVM
13214453	AAH266	DN125×139,7 mm, h=168 mm	vnt.	42,16
13214454	AAH267	DN150×168,3 mm, h=168 mm	vnt.	44,16

ONNLINE aukšta paslanki atrama SFS 5377 karštai cinkuota, su varžtais

NG: KHJ



13214461	AAH268	DN200×219,1 mm, h=170 mm	vnt.	81,84
13214462	AAH269	DN250×273,0 mm, h=170 mm	vnt.	97,50
13214463	AAH270	DN300×323,9 mm, h=220 mm	vnt.	102,97
13214464	AAO643	DN350×355,6 mm, h=220 mm	vnt.	138,05 *
13214465	AAO644	DN400×406,4 mm, h=220 mm	vnt.	172,35 *
13214467	AAO645	DN500×508 mm, h=220 mm	vnt.	190,84 *

Lengvo tipo paslankios atramos ribotuvas/ kreipiančioji SFS 5366

NG: KHJ



13214080	AAH272	Plieninis S235JR (juodas)	vnt.	0,99

Sunkaus tipo paslankios atramos ribotuvas/ kreipiančioji SFS 5367

NG: KHJ



13214082	AAH273	Plieninis S235 (juodas)	vnt.	4,14 *

„U“ formos vamzdžio apkaba karštai cinkuota HDG

NG: KHJ



	ANI404	DN15×21,3 mm	vnt.	0,90 *
	ANI405	DN20×26,9 mm	vnt.	1,05 *
	ANI406	DN25×33,7 mm	vnt.	1,15 *
	ANI407	DN32×42,4 mm	vnt.	1,20 *
	ANI408	DN40×48,3 mm	vnt.	1,25 *
	ANI409	DN50×60,3 mm	vnt.	1,30 *

Nerūdijančio plieno „U“ formos perforuotas profilis AISI 316L, ilgis 2 m

NG:KHJ



	AMY917	30×30×30×2 mm	m	19,45
	AMY918	30×30×30×3 mm	m	27,99

Nerūdijančio plieno „L“ formos perforuotas profilis AISI 316L, ilgis 2 m

NG:KHJ



	AMY919	30×30×2 mm	m	12,38 *

Juostinė sąvarža žarnai sustiprinta AISI 304/ AISI 316

NG:KHJ



	CGR828	17-19 mm AISI 304	vnt.	2,50
	CGR826	20-22 mm AISI 304	vnt.	2,55
	CGR827	23-25 mm AISI 304	vnt.	2,60
	CGR831	26-28 mm AISI 304	vnt.	2,65
	CGR832	29-31 mm AISI 304	vnt.	3,00
	CGR829	32-35 mm AISI 304	vnt.	3,10
	CGR830	36-39 mm AISI 304	vnt.	3,15
	CEQ334	40-43 mm AISI 316	vnt.	4,65 *
	CEQ325	44-47 mm AISI 316	vnt.	4,90 *
	CEQ328	48-51 mm AISI 316	vnt.	5,20 *
	CEQ329	52-55 mm AISI 316	vnt.	5,60 *
	CEQ321	56-59 mm AISI 316	vnt.	5,90 *
	CEQ322	60-63 mm AISI 316	vnt.	6,10 *
	CEQ315	64-67 mm AISI 316	vnt.	6,40 *
	CEQ316	68-73 mm AISI 316	vnt.	7,60 *
	CEQ318	74-79 mm AISI 316	vnt.	7,90 *
	CEQ330	80-85 mm AISI 316	vnt.	8,40 *

Kodas	SAP kodas	Prekės aprašymas	Mato vnt.	Kaina € be PVM

Sąvarža žarnai AISI 316L

NG:KHJ



	AAM704	8-16 mm	vnt.	2,05 *
	AAM704	11-16 mm (BUFAB)	vnt.	3,98 *
	AAG613	12-22 mm	vnt.	2,20 *
	AAG613	13-20 mm (BUFAB)	vnt.	4,02 *
	AAG614	16-27 mm	vnt.	2,25 *
	AAG614	18-25 mm (BUFAB)	vnt.	4,12 *
	AAG615	20-32 mm	vnt.	2,30 *
	AAG615	22-30 mm (BUFAB)	vnt.	4,14 *
	AAG616	25-35 mm (BUFAB)	vnt.	4,26 *
	AAG617	25-40 mm	vnt.	2,50 *
	AAG617	25-35 mm (BUFAB)	vnt.	4,44 *
	AAG618	32-45 mm (BUFAB)	vnt.	4,64 *
	AAG619	32-50 mm	vnt.	2,70 *
	AAG619	35-50 mm (BUFAB)	vnt.	4,76 *
	AAG620	45-60 mm (BUFAB)	vnt.	5,30 *
	AAG621	50-70 mm	vnt.	3,35 *
	AAG621	55-70 mm (BUFAB)	vnt.	5,76 *
	AAG622	58-75 mm (BUFAB)	vnt.	5,88 *
	AAG623	70-90 mm (BUFAB)	vnt.	6,46 *
	AAG624	85-100 mm (BUFAB)	vnt.	7,18 *
	AAM705	95-120 mm (BUFAB)	vnt.	7,80 *
	AAM706	110-140 mm (BUFAB)	vnt.	8,78 *

Tarpinės, sandarinimo priemonės

Guminė tarpinė

NG: KHJ



11983219V	ARI100	DN25	vnt.	0,45
11983220V	ARI099	DN32	vnt.	0,55
11983221V	ARI098	DN40	vnt.	0,60
11983222V	AFG064	DN50	vnt.	0,70
11983223V	AFG065	DN65	vnt.	0,75
11983224V	AFG066	DN80	vnt.	0,90
11983225V	AFG067	DN100	vnt.	1,05
11983226V	AFH742	DN125	vnt.	1,15
11983227V	AFG068	DN150	vnt.	1,40
11983228V	AFH357	DN200	vnt.	1,75
11983229V	AFH743	DN250	vnt.	2,15
11983230V	AFH744	DN300	vnt.	2,70

Metalizuota EPDM tarpinė flanšams

EPDM tarpinė su plieno intarpu. Puikiai išlaiko formą. Standartas DIN EN 1514-1. Maksimali darbinė temperatūra: +100°C (trumpalaikė iki +130°C). Atspari senėjimui, aplinkos poveikiui, tinka ir geriamam vandeniui (DWGW/W270 sertifikatas). Storis: DN50-DN80 – 4 mm; DN100-DN150 – 5 mm; DN200-DN300 – 6 mm; DN350 – DN600 – 7 mm.

NG: KHK



	ATE988	DN50 (PN10/40)	vnt.	10,41 *
	ATE989	DN65 (PN10/40)	vnt.	10,41 *
	ATE990	DN80 (PN10/40)	vnt.	10,41 *
	ATE991	DN100 (PN10/16)	vnt.	10,41 *
	ATE992	DN125 (PN10/16)	vnt.	12,47 *
	ATE993	DN150 (PN10/16)	vnt.	14,59 *
	ATE994	DN200 (PN10/16)	vnt.	16,66 *
	ATE995	DN250 (PN10)	vnt.	16,66 *
	ATE996	DN300 (PN10)	vnt.	25,02 *
	ATE997	DN350 (PN10)	vnt.	29,13 *
	ATE998	DN400 (PN10)	vnt.	33,33 *
	ATE999	DN450 (PN10)	vnt.	41,62 *
	ATF001	DN500 (PN10)	vnt.	56,22 *
	ATF002	DN600 (PN10)	vnt.	62,48 *

Paranitinė tarpinė (1,5 mm), spalva – žalia

Naudojama esant vidutiniams slėgio ir temperatūros parametrams. Tinka geriamam vandeniui, gliukoliui, naftos produktams, dujoms, alyvai, rūgštims ir šarmams (pH 3-11). Maksimali temperatūra: trumpalaikė +280°C, darbinė pastovi +220°C, garui – iki +180°C.
Maksimalus slėgis: 80 bar (iki +85°C).
Darbinis slėgis: [0°C ... +125°C] – 40 bar; [+125°C ... +160°C] – 20 bar; [+160°C... +180°C] – 10 bar; [+180°C ... +210°C] – 6 bar.

NG: KHK



Kodas	SAP kodas	Prekės aprašymas	Mato vnt.	Kaina € be PVM
13261004	AAH638	DN15 (PN10/40)	vnt.	0,20
13261006	AAH639	DN20 (PN10/40)	vnt.	0,25
13261008	AAH640	DN25 (PN10/40)	vnt.	0,35
13261010	AAH641	DN32 (PN10/40)	vnt.	0,50
13261012	AAH642	DN40 (PN10/40)	vnt.	0,55
13261014	AAH643	DN50 (PN10/40)	vnt.	0,70
13261016	AAH644	DN65 (PN10/40)	vnt.	1,00
13261018	AAH645	DN80 (PN10/40)	vnt.	1,25
13261020	AAH646	DN100 (PN10/16)	vnt.	1,60
13261022	AAH647	DN125 (PN10/16)	vnt.	2,15
13261024	AAH648	DN150 (PN10/16)	vnt.	2,75
13261028	AAH649	DN200 (PN10/16)	vnt.	4,30
13261030	AAH650	DN250 (PN10)	vnt.	5,40
13261032	AAH651	DN300 (PN10)	vnt.	6,70
13261034	AAO024	DN350 (PN10)	vnt.	12,10
13261036	AAO025	DN400 (PN10)	vnt.	14,95
13261040	AAX059	DN500 (PN10)	vnt.	20,20 *
13261042	AAX060	DN600 (PN10)	vnt.	25,20 *

Paranitinė tarpinė (3 mm), spalva – mėlyna

Naudojama įvairių aušinimo skysčių, naftos produktų, alyvų, alkoholio, karšto vandens, garo, neagresyvių dujų bei pagrindinių chemikalų sandarinimui. Maksimali temperatūra: trumpalaikė +400°C, darbinė pastovi +250°C, garui – iki +200°C. Maksimalus slėgis: 100 bar (iki +150°C)
Darbinis slėgis: [0°C ... +150°C] – 55 bar; [+150°C ... +200°C] – 40 bar; [+200°C ... +240°C] – 10 bar.

NG: KHK



	ATL533	D15 (PN10/40)	vnt.	0,50
	ATL534	D20 (PN10/40)	vnt.	0,60
	ATL535	D25 (PN10/40)	vnt.	0,70
	ATL536	D32 (PN10/40)	vnt.	0,85
	ATL537	D40 (PN10/40)	vnt.	1,00
	ATL538	D50 (PN10/40)	vnt.	1,20
	ATL539	D65 (PN10/40)	vnt.	1,60
	ATL540	D80 (PN10/40)	vnt.	1,90
	ATL541	D100 (PN10/16)	vnt.	2,60
	ATL542	D125 (PN10/16)	vnt.	2,90
	ATL543	D150 (PN10/16)	vnt.	3,65
	ATL544	D200 (PN10/16)	vnt.	4,70
	ATL545	D250 (PN10)	vnt.	8,15
	ATL546	D300 (PN10)	vnt.	9,40
	CCG778	D100 (PN40)	vnt.	2,55
	CCG779	D125 (PN40)	vnt.	2,90
	CCG777	D150 (PN40)	vnt.	3,65
	CCG775	D200 (PN40)	vnt.	4,70

Lakštinė paranitinė sandarinimo medžiaga

Platus panaudojimo spektras: nestandartinių flanšų, siurblių, šilumokaičių sandarinimui šildymo sistemose, kuro sistemose, katilinėse. TEMAFAST ECONOMY (geltonos spalvos): maksimali darbinė temperatūra +140C, slėgis 40 bar. TEMASIL NG (platesnis panaudojimo spektras/ mėlynos spalvos): maksimali darbinė temperatūra +250C, kondensatas / garas +200C, maksimalus slėgis 100 bar.

NG: KHK

	VTA368	2.0×1500×1500 mm TEMAFAST ECONOMY	vnt.	63,00
	VTA368	2.0×1500×1500 mm TEMASIL NG	vnt.	86,00

Kodas	SAP kodas	Prekės aprašymas	Mato vnt.	Kaina € be PVM

Grafitinė tarpinė su AISI 316L intarpu (1,5 mm), spalva – pilka

Lanksti, armuota grafitinė tarpinė, pasižyminti labai geru atsparumui garui, daugeliui chemikalų prie aukšto slėgio ir temperatūros. Netinka stiprioms rūgštims, tokioms kaip azoto rūgštis, chromos oksidas ir pan.
Maksimali darbinė temperatūra: +450°C (ore arba rūgštinėje aplinkoje); Minimali darbinė temperatūra: -200°C
Maksimalus darbinis slėgis: 200 bar

NG: KHK



13260402	AAQ632	DN15 (PN10/40)	vnt.	0,65
13260403	AAP700	DN20 (PN10/40)	vnt.	0,90
13260404	AAP701	DN25 (PN10/40)	vnt.	1,10
13260405	AAP702	DN32 (PN10/40)	vnt.	1,60
13260406	AAP703	DN40 (PN10/40)	vnt.	1,65
13260407	AAP704	DN50 (PN10/40)	vnt.	2,00
13260408	AAP705	DN65 (PN10/40)	vnt.	2,70
13260409	AAP706	DN80 (PN10/40)	vnt.	3,10
13260410	AAP707	DN100 (PN10/16)	vnt.	4,30
13260411	AAP708	DN125 (PN10/16)	vnt.	6,00
13260412	AAP709	DN150 (PN10/16)	vnt.	7,50
13260413	AAP710	DN200 (PN10/16)	vnt.	11,20
13260414	AAP711	DN250 (PN10)	vnt.	12,73
	AMQ292	DN300 (PN10)	vnt.	14,37
	AMQ293	DN350 (PN10)	vnt.	19,41 *
	AMQ294	DN400 (PN10)	vnt.	25,03 *
	AMQ295	DN500 (PN10)	vnt.	36,94 *
	AMQ296	DN600 (PN10)	vnt.	51,94 *

Grafitinė tarpinė TEMAGRAPH Ti su AISI 316 perforuota skarda (3 mm, skirtos PN40 flanšams).

Tarpinė pasižymi ilgalaikiu labai geru atsparumu garui, nemažai cheminių tirpalų prie aukšto slėgio ir temperatūros. Netinka kalio nitratui, natrio chloridui, stiprioms rūgštims, tokioms kaip vandenio fluoridas, sieros rūgštis ir pan.
Maksimali ir minimali darbinė temperatūra: -200C° iki +500°C. (ore arba rūgštinėje aplinkoje);
Maksimalus darbinis slėgis: 140 bar. Rekomenduojams darbinis slėgis ir temperatūra: 0°C iki +400°C / 80 bar.

NG: KHK

	CCG781	D100 (PN40)	vnt.	5,00
	CCG782	D125 (PN40)	vnt.	7,50
	CCG780	D150 (PN40)	vnt.	9,00
	CCG776	D200 (PN40)	vnt.	11,60

Grafitinė tarpinė SIGRAFLEX HOCHDRUCK su nerūdijančio plieno folijos žiedu ekstremalioms sąlygoms (2 mm)

Tinka garui, karštiems ir agresyviems skysčiams, naftos produktams chemijos, naftos pramonėje, katilinėse, elektrinėse.
Maksimali temperatūra: trumpalaikė +500°C, darbinė pastovi +400°C. Minimali temperatūra: -250°C. Darbinis slėgis: [0°C ... +400°C] – 150 bar

NG:KHK



13261131	ACD168	DN10 (PN10/40)	vnt.	8,01 *
13261132	AAH668	DN15 (PN10/40)	vnt.	6,52 *
13261133	ACD169	DN20 (PN10/40)	vnt.	6,89 *
13261134	AAO026	DN25 (PN10/40)	vnt.	7,36 *
13261135	ACD170	DN32 (PN10/40)	vnt.	8,23 *
13261136	AAO027	DN40 (PN10/40)	vnt.	9,13 *
13261137	ACD171	DN50 (PN10/40)	vnt.	11,09 *
13261138	ACD172	DN65 (PN10/40)	vnt.	12,91 *
13261139	ACD173	DN80 (PN10/40)	vnt.	16,41 *
13261140	ACD174	DN100 (PN10/16)	vnt.	23,16 *
13261141	ACD175	DN125 (PN10/16)	vnt.	24,39 *
13261142	ACD176	DN150 (PN10/16)	vnt.	28,50 *
13261143	ACD177	DN200 (PN10/16)	vnt.	40,74 *
13261144	ACD178	DN250 (PN10)	vnt.	59,22 *
13261145	ACD179	DN300 (PN10)	vnt.	79,35 *

Kodas	SAP kodas	Prekės aprašymas	Mato vnt.	Kaina € be PVM

Tarpinė rūgštims DALCON 025 (2 mm), spalva – mėlyna

Tvirta tefloninė tarpinė su stiklo pluošto rišančiąja medžiaga (75% PTFE + 25% stiklo pluoštas). Ypatingai geras ilgalaikis atsparumas chemikalams (PH 0 – 14) ir aukštai temperatūrai. Tinka stiprioms rūgštims, šarmams, organiniams tirpalams, dujoms. Stiklo pluoštas pagerina PTFE savybes: dėvėjimąsi, stiprumą, stabilumą, tačiau lankstumo ir elastingumo savybės yra ribotos. Naudojimo temperatūra: -200 °C ... +260 ° C (maksimali trumpalaikė +300°C). Maksimalus slėgis: 30 bar.

NG: KHJ



13261331	ABF448	DN10 (PN10/40)	vnt.	1,25 *
13261332	AAS630	DN15 (PN10/40)	vnt.	1,40 *
13261333	AAP712	DN20 (PN10/40)	vnt.	1,55 *
13261334	AAP713	DN25 (PN10/40)	vnt.	1,92 *
13261335	AAP714	DN32 (PN10/40)	vnt.	2,70 *
13261336	AAP715	DN40 (PN10/40)	vnt.	3,29 *
13261337	AAP716	DN50 (PN10/40)	vnt.	4,79 *
13261338	AAP717	DN65 (PN10/40)	vnt.	6,26 *
13261339	AAP718	DN80 (PN10/40)	vnt.	7,96 *
13261340	AAP719	DN100 (PN10/16)	vnt.	10,22 *
13261341	AAP720	DN125 (PN10/16)	vnt.	11,89 *
13261342	AAP721	DN150 (PN10/16)	vnt.	15,94 *
13261343	AAP722	DN200 (PN10/16)	vnt.	22,25 *
13261344	AAP723	DN250 (PN10)	vnt.	27,07 *

Tarpinė rūgštims SIGMA 511 (2 mm), spalva – rausva

Lanksti, elastinga, neslystanti tefloninė (PTFE) tarpinė su silicio dioksido užpildu. Tinkama ypač plačiam spektrui chemikalų (pH 0-14), išskyrus šarminius metalus (litis, natris, kalis, rubidis, cezis..), fluoro dujas, vandenilio fluoridą. Tinka geriamam vandeniui. Naudojimo temperatūra -200 °C ... +260 °C. Maksimalus slėgis: 80 bar.

NG: KHJ



13261352	ADP101	DN15 (PN10/40)	vnt.	1,90 *
13261353	ADP102	DN20 (PN10/40)	vnt.	2,57 *
13261354	ADP103	DN25 (PN10/40)	vnt.	3,30 *
13261355	ADP104	DN32 (PN10/40)	vnt.	4,36 *
13261356	ADP105	DN40 (PN10/40)	vnt.	5,15 *
13261357	ADP106	DN50 (PN10/40)	vnt.	6,83 *
13261358	ADP107	DN65 (PN10/40)	vnt.	9,41 *
13261359	ADP108	DN80 (PN10/40)	vnt.	11,64 *
13261360	ADP109	DN100 (PN10/16)	vnt.	14,73 *
13261361	ADP110	DN125 (PN10/16)	vnt.	19,68 *
13261362	AHA959	DN150 (PN10/16)	vnt.	24,58 *
13261363	ADP111	DN200 (PN10/16)	vnt.	38,14 *
13261364	ADP112	DN250 (PN10)	vnt.	53,98 *
13261365	ADP113	DN300 (PN10)	vnt.	73,54 *
13261366	ANP066	DN400 (PN10)	vnt.	131,62 *

Tarpinė universalios paskirties GARLOCK IFG5500 (1,5 mm), spalva – pilka

Lanksti sintetinio pluošto tarpinė su rišančiąja medžiaga nitrilu (NBR). Pasižymi maksimaliu terminiu stabilumu su minimaliomis svorio sąnaudomis. Tinka daugumai šaldymo agentų, glikoliui, sunkiems ir lengviems naftos produktams, alifatiniams angliavandeniliams (tirpikliams, skiedikliams, parafinui), silpnoms rūgštims, inertinėms dujoms, iš dalies ir prisotintam garui (100% sausumo). Garui rekomenduojama Grafilit SP. Netinka šarmams, stiprioms rūgštims. Naudojimo temperatūra: -100°C ... + 288°C (maksimali trumpalaikė +427°C). Maksimalus slėgis: 83 bar (iki +85°C).

NG: KHJ



13260510	AAH652	DN10 (PN10/40)	vnt.	0,32 *
13260515	AAH653	DN15 (PN10/40)	vnt.	0,39 *
13260520	AAH654	DN20 (PN10/40)	vnt.	0,56 *
13260525	AAH655	DN25 (PN10/40)	vnt.	0,69 *
13260532	AAH656	DN32 (PN10/40)	vnt.	0,76 *
13260540	AAH657	DN40 (PN10/40)	vnt.	1,03 *
13260550	AAH658	DN50 (PN10/40)	vnt.	1,35 *
13260565	AAH659	DN65 (PN10/40)	vnt.	2,01 *
13260580	AAH660	DN80 (PN10/40)	vnt.	2,46 *
13260600	AAH661	DN100 (PN10/16)	vnt.	3,34 *
13260625	AAH662	DN125 (PN10/16)	vnt.	4,47 *
13260650	AAH663	DN150 (PN10/16)	vnt.	5,92 *
13260700	AAH664	DN200 (PN10/16)	vnt.	9,24 *
13260750	AAH665	DN250 (PN10)	vnt.	12,13 *
13260800	AAH666	DN300 (PN10)	vnt.	15,84 *
13260802	AAS629	DN350 (PN10)	vnt.	22,28 *
13261417	AAH667	DN400 (PN10)	vnt.	23,92 *

Kodas	SAP kodas	Prekės aprašymas	Mato vnt.	Kaina € be PVM

TOPSEAL teflono (PTFE) juostelė

Ypač geras atsparumas garui, rūgštims, naftos produktams, dujoms, glikoliui, geriamam vandeniui, suspaustm orui. Tankis: 1,3 g/cm3. Temperatūra: -200°C iki +260°C. Slėgis: iki 100 bar.

NG: KBR

13265367	AEW552	0,10 mm × 12 mm × 12 m	vnt.	5,56



MAXITAPE teflono (PTFE) juostelė

Geras atsparumas chemikalams, garui, naftos produktams, glikoliui, hidraulikai, suspaustam orui, cheminiams tirpalams. Tankis: 0,7 g/cm3. Temperatūra: -200°C iki + 180°C. Slėgis: iki 30 bar. Maks. sriegis: 1¼" (42,4 mm).

NG:KBR

13265316R	ARI528	0,10 mm × 12 mm × 12 m	vnt.	0,94



JUMBOTAPE teflono (PTFE) juostelė

Geras atsparumas hidraulikai, glikoliui, geriamam vandeniui, suspaustam orui, cheminiams tirpalams. Tankis: 0,6 g/cm3. Ypač tinka dideliems sriegiams sandarinti (iki 2½"/ 76,1 mm.). Temperatūra: -200°C iki + 160°C. Slėgis: iki 30 bar.

NG:KBR

13265326	AAP369	0,2 mm × 19 mm × 15 m	vnt.	2,73



Sriegių sandariklis LOCTITE 5776, T_{MAX}+180°C

Bendros paskirties sandariklis, tinkantis visiems stambiems metalo sriegiams iki 3". Tinka sandarinti šalto, karšto, geriamojo vandens (iki 60°C) ir dujų vamzdynus, eksploatavimo temperatūros diapazonas nuo -55 iki +180 °C. Kietėja tarp gerai priglundančių metalinių paviršių kur nepatenka oras. Išmontuojama naudojant rankinius įrankius. Turi geriamojo vandens setifikatą.

NG:KBR

	ALV372	50 ml	vnt.	35,90



Sriegių sandariklis LOCTITE 620, T_{MAX}+230°C

Itin tvirti guolių, įvorių ar metalinių srieginių sujungimų sandarinimo klijai. Atsparūs aukštai iki 230°C temperatūrai bei cheminiam poveikiui. Sukietėja patekęs į beorę aplinką tarp gerai tarpusavyje priglundančių metalo paviršių, tarpas iki 0,20 mm. Darbo laikas iki stiprumo įgavimo 80 min (galima trumpinti keliant temperatūrą). Išmontuoti sujungimą 10-15 min pakaitinus 250°C temperatūra. Tinka sandarinti garo vamzdynus.

NG:KBR

	CHT370	50 ml	vnt.	45,90



Pasta nuo sriegių strigimo LOCTITE LB 8009

Ilgalaikį poveikį turinti tepimo pasta su šepetuku, apsauganti nuo sriegių strigimo (susirakinimo). Priemonė grafito/ kalcio florido pagrindu, sudėtyje neturinti vario. Skirta visų rūšių metalui, įskaitant nerūdijantį plieną, nikelio lydinius, aliuminį ir minkštuosius metalus. Naudojimo sritys: srieginės vamzdžių jungtys, įvorės, movos, varžtai, veržlės ir pan. Plačios panaudojimo galimybės, eksplotavimo temperatūra nuo -29°C iki +1315°C.

NG:KBR

	CHT371	207 ml	vnt.	21,80



Kodas	SAP kodas	Prekės aprašymas	Mato vnt.	Kaina € be PVM

Valiklis LOCTITE 7063 Super Clean

Bendrosios paskirties valiklis ir riebalų šalinimo priemonė, skirta bet kokio paviršiaus arba mechanizmo valymui ir nuriebalinimui. Naudojama prieš pradedant remontą arba klijuojant/ sandarinant LOCTITE klijais/ sandarikliais. Nuo visų paviršių šalina daugumą riebalų, alyvų, tepalinių skysčių, metalo drožlių, greitai nugaruoja ir nepalieka plėvelės. NG:KBR

	API444	400 ml	vnt.	12,95



Aktyvatorius LOCTITE SF 7649

Didina sriegių sandariklių LOCTITE 5776, 620, klijų LOCTITE 243 ir kitų šio gamintojo produktų kietėjimo spartą ant pasyvių ir neaktyvių paviršių (nerūdijantis plienas, aliuminis). Skirtas didesniems sriegių, įvorių tarpams. Būtina naudoti, kuomet temperatūra nesiekia +5 °C. NG:KBR

	CHT447	150 ml	vnt.	43,90



Varžtų sriegių fiksavimo klijai LOCTITE 243

Bendrosios paskirties, vidutinio stiprumo sriegių fiksavimo klijai: tinka visiems metalams (įskaitant nerūdijantį plieną), toleruoja alyvas, sriegio dydis iki M36. Padeda išvengti sriegio atsipalaidavimo, veržlių atsisukimo nuo vibracijos. Kietėja tarp gerai priglundančių metalinių paviršių, kur nepatenka oras. Atsukti šia priemone apdorotą varžtą užtenka standartinių rankinių įrankių. Eksploatavimo temperatūros diapazonas nuo -55 iki +180 °C. Turi maistinį NSF sertifikatą. NG:KBR

	AEN533	50 ml	vnt.	42,90



Flanšų sandarinimo tarpiklis LOCTITE 510, T_{MAX}+200°C

Pastos konsistencijos tarpiklis-klijai, puikiai tinka sandarinti standžius plieninius (tame tarpe ir nerūdijančio plieno), aliuminius flanšus, kitus nestandartinius gerai susiglaudžiančius metalinius paviršius, kai būtinas atsparumas aukštai iki +200C temperatūrai ir cheminėms medžiagoms. Užpildo tarpus iki 0,25 mm, sukietėja ir esant nedideliam paviršiaus užterštumui, turi maistinį NSF sertifikatą. NG:KBR

	AEN790	50 ml	vnt.	35,30



Sandarinimo tarpiklių šalinimo priemonė LOCTITE 7200

Sandarinimo tarpiklių šalinimo produktas. Suminkština ir pašalina sustingusias / pridegusias anaerobines skystas tarpines, silikono sandariklius per 10-15 minučių. Storesnius sluoksnius valyti mediniu arba plastikiniu grandikliu. Nepažeidžia ir nebraižo, tinka valyti daugumą metalinių paviršių (nerekomenduojama plastiko gaminiams). NG:KBR

	CHT372	400 ml	vnt.	17,90



Elektrotechnika

Kodas	SAP kodas	Prekės aprašymas	Gamintojo kodas	Mato vienetas	Kaina € be PVM	

Kabeliai ir jų reikmenys

Kabeliai

CU monolitinis laidas vienguba izoliacija H07 V-U 450/750 V

NG:L5A



	AAT359	1×1,5 spalvos – geltona/žalia		m	☎ *
	AAT356	1×1,5 spalva – juoda		m	☎ *
	AAT357	1×1,5 spalva – ruda		m	☎ *
	AAT358	1×1,5 spalva – mėlyna		m	☎ *
	AAT361	1×2,5 spalva – ruda		m	☎ *
	AAT363	1×2,5 spalvos – geltona/žalia		m	☎ *
	AAT362	1×2,5 spalva – mėlyna		m	☎ *
	AAT360	1×2,5 spalva – juoda		m	☎ *
	AFG474	1×4,0 spalvos – geltona/žalia		m	☎ *
	AFG475	1×4,0 spalva – mėlyna		m	☎ *
	AFG473	1×4,0 spalva – juoda		m	☎ *

CU daugiagyslis laidas vienguba izoliacija H07 V-K 450/750 V, spalvos – geltona/žalia

NG:L5A



403168	AAY016	1×6,0 100 m		m	☎
403188	AAY019	1×10 100 m		m	☎
403208	AAY022	1×16 100 m		m	☎

Kabelis gofruotame vamzdelyje

NG:L5A



	AMB600	ML 3×2,5 16 mm R100		m	☎

CU monolitinis laidas dviguba izoliacija YDYp 300/500 V, plokščias

NG:L5A

0407702T	AFF868	3×1,5		m	☎
0407703T	AFF869	3×2,5		m	☎

CU daugiagyslis laidas dviguba izoliacija H05VV-F 300/500 V, apvalus

NG:L5A



IPP418173	ARH171	2×0,75		m	☎ *
0407710T	AFF870	2×2,5		m	☎ *
	ARH599	3×1,0		m	☎ *
0407711T	AFF871	3×1,5		m	☎ *
0407712T	AFF872	3×2,5		m	☎
0407713T	AFF873	4×0,75		m	☎
0407714T	AFF874	4×1,0		m	☎
0407715T	AFF875	4×1,5		m	☎
0407716T	AFF876	4×2,5		m	☎
0407717T	AFF877	4×4,0		m	☎
0407718T	AFF878	5×1,0		m	☎
0407719T	AFF879	5×1,5		m	☎
0407720T	AFF880	5×2,5		m	☎
0407721T	ARG512	5×4,0		m	☎

CU daugiagyslis laidas dviguba izoliacija H03VV-F 300/500 V, apvalus

NG:L5A

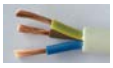

	ASD792	2×0,75		m	☎
	ASD793	2×1,0		m	☎
	ASD794	2×1,5		m	☎
	ASD796	3×0,75		m	☎
	ASD797	3×1,0		m	☎
	ASD798	3×1,5		m	☎

CU daugiagyslis laidas gumos izoliacija H05RR-F 300/500 V, apvalus

NG:L5A



	ASD819	2×1,5		m	☎
	ASD822	3×1,5		m	☎
	ASD821	3×2,5		m	☎
	ASD826	5×2,5		m	☎

Kodas	SAP kodas	Prekės aprašymas	Gamintojo kodas	Mato vienetas	Kaina € be PVM

CU monolitinis kabelis su PVC izoliacija NYM/XYM 300/500 V, apvalus

NG:L5A



0407222L	AFE322	3×1,5		m	☎
0457222L	AGC715	3×1,5 T-1000		m	☎
0407223L	AFE320	3×2,5		m	☎
0457223L	AGC716	3×2,5 T-1000		m	☎
0457224L	AFG810	3×4,0		m	☎
0407232L	AFF132	4×1,5		m	☎
0457232L	AGD151	4×1,5 T-1000		m	☎
0407233L	AFF133	4×2,5		m	☎
0457234L	AGC717	4×4,0		m	☎
0457235L	AFZ387	4×6,0		m	☎
0457236L	AFZ388	4×10		m	☎
0457237L	AFZ389	4×16		m	☎
0457238L	AGD166	4×25		m	☎
0407242L	AFF134	5×1,5		m	☎
0457242L	AGC718	5×1,5 T-1000		m	☎
0407243L	AJK889	5×2,5		m	☎
0457243L	AGC719	5×2,5 T-1000		m	☎
0457244L	AFG811	5×4,0		m	☎
0457245L	AFZ390	5×6,0		m	☎
0457246L	AFZ439	5×10		m	☎
0457247L	AFE384	5×16		m	☎
0457248L	AFZ441	5×25		m	☎ *
0457249L	AGD080	5×35		m	☎ *

CU monolitinis behalogenis kabelis XPJ-HF 300/500 V, apvalus, UV atsparus, Dca klasės

NG:L5A



	CEC361	3×1,5		m	☎
	CEC390	3×2,5		m	☎
	CEC365	4×1,5		m	☎
	CEC376	5×1,5		m	☎
	CEC385	5×2,5		m	☎

CU monolitinis kabelis su XLPE izoliacija XPJ 300/500 V, apvalus

NG:L5A



	ATH107	3×1,5		m	☎
	ATH108	3×2,5		m	☎
	ATH109	5×1,5		m	☎
	ATH110	5×2,5		m	☎

CU monolitinis kabelis N2XH-FE180/E90, atsparus ugniai iki 90 min.

NG:L5A



	AGD793	3×1,5		m	☎ *
	AGD794	3×2,5		m	☎ *
	ATO604	4×1,5		m	☎ *
	ATO605	4×2,5		m	☎ *
	ATO606	5×1,5		m	☎ *
	ATO607	5×2,5		m	☎ *
	ATO608	5×4,0		m	☎ *
	ATO609	5×6,0		m	☎ *
	ATO610	5×10		m	☎ *
	ATO611	5×16		m	☎ *

CU ekranuotas daugiagyslis kontrolinis kabelis LiYCY

NG:L5A



704105	ANP834	2×0,75		m	☎
	ANP835	2×1,0		m	☎
704105	ANP843	3×0,75		m	☎
704105	ANP845	3×1,5		m	☎
704105	ANP851	4×0,75		m	☎
704105	ANP853	4×1,5		m	☎
	ANP861	5×0,75		m	☎
704105	ANP863	5×1,5		m	☎
	ANP870	6×0,75		m	☎
	ANP875	7×0,75		m	☎

Kodas	SAP kodas	Prekės aprašymas	Gamintojo kodas	Mato vienetas	Kaina € be PVM	
CU daugiagyslis kontrolinis kabelis LiYY 300/300 V						NG:L5A
	ANP787	2×0,75		m	☎	
	ANP797	4×0,75		m	☎	
	ANP811	7×0,75		m	☎	
CU daugiagyslis kontrolinis kabelis LIHCH CPR Dca						NG:L5A
	CCT205	2×0,75		m	☎ *	
	CCT201	3×0,75		m	☎ *	
	CCT204	4×0,75		m	☎ *	
	CCT214	5×0,75		m	☎ *	
CU viengyslis daugiavielis laidas H05V-K LgY, spalva – juoda						NG:L5A
	HET244	1×35		m	☎	
TV kabelis						NG:L5A
	ALM963	TV kabelis RG6U 100 m		m	☎	
Kompiuteriniai ir specialios paskirties kabeliai						NG:L5A
219037	AGD924	Kompiuterinis kabelis, kategorija 5e, UTP, 4 porų 305 m, vidaus		m	☎	
	AGC552	Kompiuterinis kabelis, kategorija 5e , FTP, 4 porų, ekr., vidaus, 305 m. dėžė		pak.	☎	
	ATM293	Kompiuterinis kabelis, kategorija 5e, UTP, 4 porų, 305 m, lauko		m	☎	
	ATM294	Akustinis kabelis 2×1,5 mm², 100 m		m	☎	
	ATM295	Signalizacinis kabelis 6×0,22 mm/Cu, daugiagyslis be ekrano, 100 m		m	☎	
	ATM296	Priešgaisrinis kabelis 1×2×0,8, spalva – raudona		m	☎	
	ATM297	Priešgaisrinis kabelis 2×2×0,8, spalva – raudona		m	☎	
CU monolitinis kabelis su užpildu NYY-J 0,6/1 kV, apvalus						NG:L6H
0603300T	AFF881	3×1,5		m	☎ *	
0603301T	AFF390	3×2,5		m	☎ *	
0603302T	VTB172	4×1,5		m	☎ *	
0603303T	VTB172	4×2,5		m	☎ *	
0603304T	VTB172	4×4,0		m	☎ *	
0603305T	VTB172	4×6,0		m	☎ *	
0603306T	VTB172	4×10		m	☎ *	
0604411V	VTB172	4×16		m	☎ *	
0604425R	VTB172	4×25		m	☎ *	
0604427V	VTB172	4×50		m	☎ *	
0604429V	VTB172	4×95		m	☎ *	
0603307T	AFF890	5×1,5		m	☎ *	
0603308T	AFF391	5×2,5		m	☎ *	
0603309T	AFF891	5×4,0		m	☎ *	
0603310T	AFF892	5×6,0		m	☎ *	
0603311T	AFF893	5×10		m	☎ *	
0603312T	VTB172	5×16		m	☎ *	
0603313T	VTB172	5×25		m	☎ *	
0603314T	VTB172	5×35		m	☎ *	
0603315T	VTB172	5×50		m	☎ *	
0603316T	VTB172	5×70		m	☎ *	
0603317T	VTB172	5×95		m	☎ *	
CU monolitinis kabelis su užpildu CYKY 450/750 V, apvalus						NG:L6H
0457303V	AGC720	3×1,5		m	☎	
	ASD587	3×1,5 100 m		m	☎	
0457304V	AGC721	3×2,5		m	☎	
0457305V	ARG767	3×4,0		m	☎	
	ASD589	3×4,0 100 m		m	☎	
0457307V	ARG768	4×1,5		m	☎	
0457308V	ARG769	4×2,5		m	☎	

Kodas	SAP kodas	Prekės aprašymas	Gamintojo kodas	Mato vienetas	Kaina € be PVM
0457309V	ARG770	4×4,0		m	☎ *
	AMD453	4×6,0		m	☎ *
	AGB907	4×10		m	☎ *
	AMP234	4×16		m	☎ *
0457314V	AGC725	5×1,5		m	☎
0457315V	AGC726	5×2,5		m	☎
0457316V	AGC727	5×4,0		m	☎
0457317V	AGC728	5×6,0		m	☎
0457318V	AME436	5×10		m	☎
0457319V	AMP233	5×16		m	☎

YAKY aliuminis galios kabelis 0,6/1 kV su PVC izoliacija

NG:L6H

	HET051	4×35 T1000		m	☎

AXMK aliuminis galios kabelis 0,6/1 kV su XLPE izoliacija

NG:L6H



0621007L	AFG751	4×16 T1000		m	☎
0621008L	AFG756	4×25 T1000		m	☎
0621009L	AFG752	4×35 T1000		m	☎
0621010L	AFG753	4×50 T1000		m	☎ *
0621011L	AFG754	4×70 T1000		m	☎ *
0621012L	AFG757	4×95 T1000		m	☎ *
0621013L	AFG755	4×120 T500		m	☎ *
0621014L	AFG758	4×150 T500		m	☎ *
0621015L	AFG759	4×185 T500		m	☎ *
0621016L	AFG760	4×240 T500		m	☎ *
0621017L	AFG794	4×300 T500		m	☎ *
	VTB172	5×10 T1000		m	☎ *
	VTB172	5×16 T1000		m	☎ *
	VTB172	5×25 T1000		m	☎ *
	VTB172	5×35 T1000		m	☎ *
	VTB172	5×50 T1000		m	☎ *
	VTB172	5×70 T1000		m	☎ *
	VTB172	5×95 T1000		m	☎ *

Kabelių reikmenys

ENSTO varžtiniai sujungikliai kabeliams su nulūžtančia varžto galvute, 1 kV

NG:L78





	AAX788	AL/CU 10-50 mm² antgalis kabeliui (SAL 1.27)	LUG6-50/8LVTIN	vnt.	6,01
	AAX789	AL/CU 50-95 mm² antgalis kabeliui (SAL 2.27)	LUG50-95/10LVTIN	vnt.	10,60
	AAX790	AL/CU 95-185 mm² antgalis kabeliui (SAL 3.27)	LUG95-185/12LVTIN	vnt.	13,50
	AAX791	AL/CU150-300 mm² antgalis kabeliui (SAL 4.27)	LUG150-300/12LVTIN	vnt.	21,40
	ACC135	AL/CU 6-25 mm² sujungiklis kabeliui	SLJ 0.47	vnt.	4,06
	AJI359	AL/CU 6-50 mm² sujungiklis kabeliui	SLJ 1.27	vnt.	4,41
	AJI360	AL/CU 35-95 mm² sujungiklis kabeliui	SLJ 2.27	vnt.	7,29
	AJI361	AL/CU 95-240 mm² sujungiklis kabeliui	SLJ 3.47	vnt.	11,28

ENSTO termosusitraukiančios pirštinės, 4-ių ir 5-ių pirštų

NG:L78



	ADW048	1 kV 4×6-50 mm², 48/14 mm	SBO4.1	vnt.	2,84
	ADW049	1 kV 4×50-95 mm², 55/25 mm	SBO4.2	vnt.	6,24
	ADW050	1 kV 4×50-185 mm², 72/22 mm	SBO4.3	vnt.	6,96
	ADW051	1 kV 4×95-300 mm², 100/33 mm	SBO4.4	vnt.	9,06
	AML972	1 kV 5×6-70 mm², 50/15 mm	SBO5.1	vnt.	5,39
	AML973	1 kV 5×50-95 mm², 55/24 mmm	SBO5.2	vnt.	8,79

ENSTO jungiamoji mova su sujungikliais

NG:L7C



	AJI367	SJK 0C 6-35 mm² AL/CU		vnt.	2,84

Kodas	SAP kodas	Prekės aprašymas	Gamintojo kodas	Mato vienetas	Kaina € be PVM

Plonasieniai termosusitraukiantys vamzdeliai be klijų

NG:L7C



5220701	AMH627	H-2F(YG)3.2/1.6	vnt.	0,48
5220702	AMH628	H-2F(YG)4.8/2.4	vnt.	0,70
5220703	AMH629	H-2F(YG)6.4/3.2	vnt.	0,81
5230480T	AFH686	H5(3X) 3/1 L=1200 mm	vnt.	1,26
5230480T	AFH687	H5(3X) 6/2 L=1200 mm	vnt.	1,96
5230482T	AFH688	H5(3X) 9/3 L=1200 mm	vnt.	2,56
5230483T	AFH689	H5(3X) 12/4 L=1200 mm	vnt.	3,06
5233055V	ARI709	RC 2,4/1,2, spalva – juoda	vnt.	0,26
5233056V	ARI710	RC 4,8/2,4, spalva – juoda	vnt.	0,34
5233058V	ARI712	RC 9,5/4,8, spalva – juoda	vnt.	0,48

Termosusitraukiantys vamzdeliai vidutinio storio sienelėmis iš poliolefino, su klijais

NG:L7C



	AAX819	MWTM 10/3-1000/S	vnt.	3,11
	ARH333	MWTM 16/5-1000/S	vnt.	3,72 *
	ABI618	MWTM 25/8-1000/S	vnt.	3,81
	AMT023	MWTM 35/12-1000/S	vnt.	4,88 *
	AMT024	MWTM 50/16-1000/S	vnt.	6,65 *
5230845V	ARH321	WCSM-24/6-1000/S	vnt.	6,42
5230487V	ARH322	XCSM-30/8-1000/S	vnt.	8,35
5230489V	ARH323	XCSM-44/12-1000/S	vnt.	9,80
5230491V	ARH324	XCSM-55/18-1000/S	vnt.	13,38
5220660T	AFH669	HRA2 8/2 L=1000 mm	vnt.	2,06
5220661T	AFH670	HRA2 12/3 L=1000 mm	vnt.	2,55
5220662T	AFH671	HRA2 16/5 L=1000 mm	vnt.	3,43
5220663T	AFH672	HRA2 22/6 L=1200 mm	vnt.	4,34

HAUPA antgaliai laidams ir kabeliams

Kilpiniai antgaliai, 100 vnt./pak.

NG:L7L



6260256	ATG121	0,25-1,5 mm² M4 izoliuoti, spalva – raudona	260256	pak.	5,48
6260258	ATG122	0,25-1,5 mm² M5 izoliuoti, spalva – raudona	260258	pak.	6,19
6260260	ATG123	0,25-1,5 mm² M6 izoliuoti, spalva – raudona	260260	pak.	6,19
6260270	ATG124	1,5-2,5 mm² M4 izoliuoti, spalva – mėlyna	260270	pak.	5,78
6260272	ATG125	1,5-2,5 mm² M5 izoliuoti, spalva – mėlyna	260272	pak.	6,81
6260274	ATG126	1,5-2,5 mm² M6 izoliuoti, spalva – mėlyna	260274	pak.	7,20
6260286	ATG127	2,5-6,0 mm² M5 izoliuoti, spalva – geltona	260286	pak.	9,95
6260288	ATG128	2,5-6,0 mm² M6 izoliuoti, spalva – geltona	260288	pak.	10,47
6260290	ATG129	2,5-6,0 mm² M8 izoliuoti, spalva – geltona	260290	pak.	12,84

Antgaliai-šakutės, 100 vnt./pak.

NG:L7L



	ASC154	0,5-1,0 mm² M4 izoliuoti, spalva – raudona	260304	pak.	4,81
	CCO137	1,5-2,5 mm² M4 izoliuoti, spalva – mėlyna	260314	pak.	5,69

Sujungimo mova, 100 vnt./pak.

NG:L7L



6260350	ANT176	0,5-1 mm², izoliuota, spalva – raudona	260350	pak.	6,45
6260352	ANT177	1,5-2,5 mm², izoliuota, spalva – mėlyna	260352	pak.	6,88
6260354	ANT178	4-6,0 mm², izoliuota, spalva – geltona	260354	pak.	11,10 *

Antgaliai-gilzės izoliuoti daugiagysliams laidams sujungti

NG:L7L



6270714	ATG102	0,25-6 mm², spalva – žydra, 100 vnt./pak.	270714	pak.	1,49 *
6270716	ATG103	0,34-6 mm², spalva – žalsva, 500 vnt./pak.	270716	pak.	1,49
6270721	*AFE859*	0,75-8 mm², spalva – balta, 100 vnt./pak.	270721	pak.	1,71
6270725	*AFE857*	1,5-8,2 mm², spalva – raudona, 100 vnt./pak.	270725	pak.	1,71
6270742	*AFE855*	10-12 mm², spalva – dramblio kaulo, 100 vnt./pak.	270742	pak.	5,21
6270800	AFE880	0,5-8 mm², spalva – balta, 100 vnt./pak.	270800	pak.	1,01
6270803	AFE879	0,75-8 mm², spalva – pilka, 100 vnt./pak.	270803	pak.	1,01
6270780	*CDW160*	2×0,75-8 mm², spalva – pilka, 100 vnt./pak.	270780	pak.	2,81
6270804	AFE878	1-8 mm², spalva – raudona, 100 vnt./pak.	270804	pak.	1,01
6270808	AFE877	1,5-8 mm², spalva – juoda, 100 vnt./pak.	270808	pak.	1,01

Kodas	SAP kodas	Prekės aprašymas	Gamintojo kodas	Mato vienetas	Kaina € be PVM
6270810	AFE876	2,5 -8 mm², spalva – mėlyna, 100 vnt./pak.	270810	pak.	1,22
6270814	AFE875	4 -10 mm², spalva – pilka, 100 vnt./pak.	270814	pak.	2,20
6270818	AFE874	1×6,0-12 mm², spalva – geltona, 100 vnt./pak.	270818	pak.	3,41
6270738	*CID683*	6,0-12 mm², spalva – juoda, 100 vnt./pak.	270738	pak.	3,34
6270822	AFE873	10-12 mm², spalva – raudona, 100 vnt./pak.	270822	pak.	5,17
6270826	AFE872	11×6,0-12 mm², spalva – mėlyna, 100 vnt./pak.	270826	pak.	7,27

Sujungimo mova su termovamzdeliu, izoliuota, su klijais, 100 vnt./pak.

NG:L7L



6363500	ANT167	0,5-1,0 mm², spalva – raudona	363500	vnt.	0,25
6363502	ANT168	1,5-2,5 mm², spalva – mėlyna	363502	vnt.	0,25
6363504	ANT169	4,0-6,0 mm², spalva – geltona	363504	vnt.	0,31

Presuojami kilpiniai alavuoti antgaliai DIN

NG:L7L



6290404	ATG104	6/m6 AL/CU, 100 vnt./pak.	290404	vnt.	0,17
6290406	ATG105	6/m8 AL/CU, 100 vnt./pak.	290406	vnt.	0,18
6290410	ATG106	10/m6 AL/CU, 100 vnt./pak.	290410	vnt.	0,18
6290412	ATG107	10/m8 AL/CU, 100 vnt./pak.	290412	vnt.	0,19
6290418	ATG108	16/m8 AL/CU, 50 vnt./pak.	290418	vnt.	0,60
6290420	ATG109	16/m10 AL/CU, 50 vnt./pak.	290420	vnt.	0,61
6290426	ATG110	25/m8 AL/CU, 50 vnt./pak.	290426	vnt.	0,75
6290428	ATG111	25/m10 AL/CU, 50 vnt./pak.	290428	vnt.	0,77
6290434	ATH275	35/m8 AL/CU, 25 vnt./pak.	290434	vnt.	1,41
6290436	ATH276	35/m10 AL/CU, 25 vnt./pak.	290436	vnt.	1,42
6290440	ATH277	50/m8 AL/CU, 25 vnt./pak.	290440	vnt.	2,10
6290442	ATH278	50/m10 AL/CU, 25 vnt./pak.	290442	vnt.	2,10
6290450	ATH279	70/m10 AL/CU, 25 vnt./pak.	290450	vnt.	2,77
6290456	ATH280	95/m10 AL/CU, 15 vnt./pak.	290456	vnt.	4,03
6290464	ATH281	120/m12 AL/CU, 15 vnt./pak.	290464	vnt.	4,79

Presuojami kilpiniai alavuoti antgaliai

NG:L7L



6290966	*ATD182*	35/m6 AL/CU, 40 vnt./pak.	290966	vnt.	0,80

Presuojami kaištiniai alavuoti antgaliai DIN

NG:L7L



6290776	ATH282	10/4×14 mm AL/CU 100 vnt./pak.	290776	vnt.	0,28
6290778	ATH283	16/4.5×14 mm AL/CU 100 vnt./pak.	290778	vnt.	0,73
6290780	ATH284	25/7×15 mm AL/CU 100 vnt./pak.	290780	vnt.	1,41
6290782	ATH285	35/8×20 mm AL/CU 100 vnt./pak.	290782	vnt.	2,06
6290784	ATH286	50/9,5×20 mm AL/CU 100 vnt./pak.	290784	vnt.	2,72
6290786	ATH287	70/11,5×25 mm AL/CU 50 vnt./pak.	290786	vnt.	4,48
6290788	ATH288	95/13,5×25 mm AL/CU 50 vnt./pak.	290788	vnt.	6,05

Presuojamos alavuotos sujungimo gilzės DIN

NG:L7L



6291120	ATH289	1,5-2,5 mm² AL/CU 100 vnt./pak.	291120	vnt.	0,09
6291521	ATH290	1-6,0 mm² AL/CU 100 vnt./pak.	291521	vnt.	0,16
6291525	ATH291	11-6,0 mm² AL/CU 50 vnt./pak.	291525	vnt.	0,64
6291527	ATH292	25 mm² AL/CU 50 vnt./pak.	291527	vnt.	0,77
6291529	ATH293	35 mm² AL/CU 50 vnt./pak.	291529	vnt.	1,60

Presuojami kilpiniai aliuminiai antgaliai DIN

NG:L7L



6292904	ATG112	16/m8 AL 50 vnt./pak.	292904	vnt.	0,49
6292906	ATG113	16/m10 AL 50 vnt./pak.	292906	vnt.	0,49
6292908	ATG114	25/m8 AL 50 vnt./pak.	292908	vnt.	0,50
6292910	ATG115	25/m10 AL 50 vnt./pak.	292910	vnt.	0,50
6292912	ATG116	35/m10 AL 50 vnt./pak.	292912	vnt.	0,67
6292914	ATG117	35/m12 AL 50 vnt./pak.	292914	vnt.	0,66
6292922	ATG118	70/m12 AL 40 vnt./pak.	292922	vnt.	1,17
6292930	ATG119	120/m12 AL 25 vnt./pak.	292930	vnt.	1,93
6292946	ATG120	240/m12 AL 10 vnt./pak.	292946	vnt.	4,07

Kodas	SAP kodas	Prekės aprašymas	Gamintojo kodas	Mato vienetas	Kaina € be PVM

Vamzdžiai kabelių apsaugai

Plastikiniai vamzdeliai ir jungtys vidaus instaliacijai

PIPELIFE gofruoti vamzdeliai kabelių apsaugai 320 N, spalva – pilka

NG:L7V



AMI186	EXL16 L=50 m		m	0,12
AMI187	EXL20 L=50 m		m	0,14
AMI188	EXL25 L=50 m		m	0,19
AMI189	EXL32 L=25 m		m	0,27
AMI190	EXL40 L=25 m		m	0,37 *
AMI191	EXL50 L=25 m		m	0,50 *



AMI192	EXL-W16 su viela, L=50 m		m	0,12
AMI193	EXL-W20 su viela, L=50 m		m	0,15
AMI194	EXL-W25 su viela, L=50 m		m	0,20
AMI195	EXL-W32 su viela, L=25 m		m	0,27
AMI196	EXL-W40 su viela, L=25 m		m	0,39
AMI197	EXL-W50 su viela, L=25 m		m	0,53

PIPELIFE gorfuoti vamzdeliai kabelių apsaugai 750 N

NG:L7V



AAA619	TAM 16 mm, L=50 m, spalva – dramblio kaulo		m	0,33
AAA620	TAM 20 mm, L=50 m, spalva – dramblio kaulo		m	0,47
AAA621	TAM 25 mm, L=50 m, spalva – dramblio kaulo		m	0,61
AAA622	TAM 32 mm, L=25 m, spalva – dramblio kaulo		m	0,88



AMI198	EXM 16 mm, L=50 m, spalva – juoda		m	0,15 *
AMI199	EXM 20 mm, L=50 m, spalva – juoda		m	0,18 *
AMI200	EXM 25 mm, L=50 m, spalva – juoda		m	0,27 *
AMI201	EXM 32 mm, L=25 m, spalva – juoda		m	0,35 *
AMI202	EXM 40 mm, L=25 m, spalva – juoda		m	0,48
AMI203	EXM 50 mm, L=25 m, spalva – juoda		m	0,64



AMI204	EXM-W 16 mm, L=50 m, su viela, spalva – juoda		m	0,19
AMI205	EXM-W 20 mm, L=50 m, su viela, spalva – juoda		m	0,23
AMI206	EXM-W 25 mm, L=50 m, su viela, spalva – juoda		m	0,33
AMI207	EXM-W 32 mm, L=25 m, su viela, spalva – juoda		m	0,42
AMI208	EXM-W 40 mm, L=25 m, su viela, spalva – juoda		m	0,57 *
AMI209	EXM-W 50 mm, L=25 m, su viela, spalva – juoda		m	0,75 *

PAWBOL PE gofruoti vamzdeliai, automobiliniai

NG:L7V



ATH296	10/7 mm, L=100 m	G.6157	m	0,18
ATH297	12/9 mm, L=100 m	G.6158	m	0,24
CCY838	16/11 mm, L=100 m	G.6150	m	0,26
ATH295	25/19 mm , L=50 m	G.6153	m	0,65

MINBUD tiesūs vamzdeliai su sujungimo mova, ilgis 3 m, spalva – pilka

NG:L7V



ATP134	RLK 16		m	0,20
ATP135	RLK 20		m	0,26
ATP136	RLK 25		m	0,35
ATP137	RLK 32		m	0,49
ATP138	RLK 40		m	0,69
ATP139	RLK 50		m	0,69

PIPELIFE tiesūs vamzdeliai su sujungimo mova, ilgis 3 m, spalva – pilka

NG:L7V



AMI210	IPM-ELF16		m	0,28
AMI211	IPM-ELF20		m	0,31
AMI212	IPM-ELF25		m	0,47
AMI213	IPM-ELF32		m	0,66
AMI214	IPM-ELF40		m	0,93 *
AMI215	IPM-ELF50		m	1,40 *
ARH971	ISOFIX-EL-F DN20		m	0,29

Kodas	SAP kodas	Prekės aprašymas	Gamintojo kodas	Mato vienetas	Kaina € be PVM

PIPELIFE tiesūs vamzdeliai JM su sujungimo mova, ilgis 2,5 m, spalva – smėlio , 750 N

NG:L7V



	AAA625	16 mm		m	0,30
	AAA626	20 mm		m	0,41
	AAA627	25 mm		m	0,60
	AAA628	32 mm		m	0,79 *
	AAA629	40 mm		m	1,32 *
	AAA630	50 mm		m	1,68 *

PIPELIFE standžios sujungimo alkūnės iš PVC, spalva – pilka

NG:L7V



	AMI220	16 mm		vnt.	0,74
	AMI221	20 mm		vnt.	0,84
	AMI222	25 mm		vnt.	0,89
	AMI223	32 mm		vnt.	1,49
	AMI224	40 mm		vnt.	2,34
	AMI225	50 mm		vnt.	5,41 *

ABB standžios sujungimo alkūnės JMKL, spalva – smėlio

NG:L7V



	AAR277	16 mm	2TKA170002G1	vnt.	1,24 *
	AAA651	20 mm	2TKA170003G1	vnt.	1,27 *
	AAA652	25 mm	2TKA170009G1	vnt.	1,90
	AAA653	32 mm	2TKA170014G1	vnt.	3,89 *
	AAA654	40 mm	2TKA170017G1	vnt.	4,87 *
	AAA655	50 mm	2TKA170018G1	vnt.	7,44 *

MINBUD lanksčios sujungimo alkūnės iš PVC, spalva – pilka

NG:L7V



	AFI912	16 mm		vnt.	0,19
	AFI913	20 mm		vnt.	0,22
	AFI914	25 mm		vnt.	0,24
	AFI915	32 mm		vnt.	0,25
	AFI916	40 mm		vnt.	0,26

PIPELIFE sujungimo mova iš PVC, spalva – pilka

NG:L7V



	AMI226	16 mm		vnt.	0,20
	AMI227	20 mm		vnt.	0,24
	AMI228	25 mm		vnt.	0,30
	AMI229	32 mm		vnt.	0,53
	AMI230	40 mm		vnt.	1,20

ABB sujungimo movos AJ

NG:L7V



1130116	AAA774	16 mm	2TKA160009G1	vnt.	0,21
1130120	AAA775	20 mm	2TKA160011G1	vnt.	0,21
1130125	AAA776	25 mm	2TKA160012G1	vnt.	0,35
1130132	AAA777	32 mm	2TKA160013G1	vnt.	0,46
1130140	AAA778	40 mm	2TKA160014G1	vnt.	0,85
1130150	AAA779	50 mm	2TKA160015G1	vnt.	1,33

Laikikliai vamzdžiams

NG:L7V



13223004	ATP140	16 mm		vnt.	0,09
13223008	ATP141	20 mm		vnt.	0,10
13223012	ATP142	25 mm		vnt.	0,10
13223014	ATP143	32 mm		vnt.	0,13
13223016	ATP144	40 mm		vnt.	0,17
13223018	ATP145	50 mm		vnt.	0,27

Kodas	SAP kodas	Prekės aprašymas	Gamintojo kodas	Mato vienetas	Kaina € be PVM

OBO BETTERMANN laikikliai vamzdžiams 2955/M, spalva – šviesiai pilka (RAL 7035)

NG:L7V



1317356	ACD623	16 mm	2149004	vnt.	0,14
1317360	ACD624	20 mm	2149010	vnt.	0,17
1317365	ACD625	25 mm	2149016	vnt.	0,18
1317372	ACD626	32 mm	2149022	vnt.	0,28
1317375V	ARH309	40 mm	2149028	vnt.	0,35
1317380V	ARH308	50 mm	2149034	vnt.	0,39

Vamzdžiai ir jungtys lauko instaliacijai

PE vamzdeliai rulonuose, ilgis 50 m, spalva – juoda

NG:L7V



11812087V	ARI200	D16×1,8	m	0,17
11812088V	ARI201	D20×2,0	m	0,21
11812089V	ARI202	D25×2,3	m	0,32
11812090V	ARI203	D32×2,6	m	0,44
11812091V	ARI204	D40×3,0	m	0,58
11812092V	ARI205	D50×3,5	m	0,84

PE gofruoti vamzdžiai kabelių apsaugai rulonuose, 450 N, spalva – raudona

NG:L83



AGA336	Ø50 50/40 mm, L=50 m	m	0,71
AGB385	Ø75 75/60 mm, L=50 m	m	1,29
AGB386	Ø110 110/94 mm, L=50 m	m	1,87
VTA128	Ø160 110/94 mm, L=25 m	m	3,64

PE gofruoti vamzdžiai kabelių apsaugai, ilgis 6 m, spalva – raudona

NG:L83



	AFY694	Ø50 50/40 mm, 450 N	552028	m	0,66
	AFY718	Ø75 75/61 mm, 450 N	552052	m	1,24
	AFY693	Ø110 110/98 mm, 450 N	552087	m	1,74
	AFY723	Ø160 160/141 mm, 450 N	552130	m	3,50
	AMI236	Ø50 50/42 mm, 750 N	552027	m	0,80 *
	VTA127	Ø63 mm, 750 N		m	1,52 *
	AMI237	Ø75 75/61 mm, 750 N	552051	m	1,52
	ANG669	Ø110 110/98 mm, 750 N	552086	m	2,20
	ANG670	Ø160 160/141 mm, 750 N	552139	m	3,82
	VTA127	Ø110 110 mm, 1250 N		m	4,10 *
	VTA127	Ø160 160 mm 1250 N		m	5,67 *
	VTA127	Ø200 200 mm 1250 N		m	8,28 *

PE lygūs vamzdžiai, 1250 N, spalva – raudona

NG:L83



	VTA127	Ø75, L=100 m	m	3,08 *
	VTA127	Ø90, L=100 m	m	4,51 *
	VTA127	Ø110, L=6 m	m	6,15 *
	VTA127	Ø110, L=100 m	m	6,22 *
	VTA127	Ø160, L=12 m	m	12,97 *
	VTA127	Ø200, L=12 m	m	19,94 *

Surenkami vamzdžiai kabelių apsaugai renovacijos darbams, ilgis 3 m, spalva – raudona

NG:L83



	AFY747	Ø110PS 110/100 mm	228431150	m	7,93
	AFY748	Ø160PS 160/138 mm	228431650	m	21,67

Jungiamosios movos vamzdžiams

NG:L83



5660472	AFF413	Ø50	vnt.	0,45
5660473	AFF414	Ø75	vnt.	0,65
5660475	AFF415	Ø110	vnt.	1,00
5660477	AFF416	Ø160	vnt.	2,27 *

Kodas	SAP kodas	Prekės aprašymas	Gamintojo kodas	Mato vienetas	Kaina € be PVM

Juosta „KABELIS“

NG:L83



6415191V	ARH144	250 mm, L=300 m, spalva – geltona		m	0,16
	CDZ000	250 mm, L=500 m, spalva – geltona		m	0,13

Juosta „STOP“

NG:L83



	ATN578	100 mm×0,1 mm, L=200 m, spalva – geltona		vnt.	11,46

Juosta kabelių apsaugai



	ATN577	125 mm×2,0 mm, L=50 m, spalva – raudona		vnt.	26,15

Instaliaciniai produktai

Montažinės ir grindinės dėžutės

OBO BETTERMANN montažinės dėžutės

NG:L8F



1615415T	AFG644	HG60 Ø68 mm, 47 mm, spalva – oranžinė	2003414	vnt.	0,68
1150420V	ARH973	HV60 Ø68 mm, 61 mm, spalva – oranžinė	2003442	vnt.	0,74
	ARG526	HG60 Ø2×68 mm, 50 mm, spalva – oranžinė	2003422	vnt.	4,29

PAWBOL montažinės dėžutės PK60

NG:L8K



1615420V	ASY270	2×68 H46 2-vietė, potinkinė	A.0042WP	vnt.	0,41
1615421V	ASY271	3×68 H46 3-vietė, potinkinė	A.0043WP	vnt.	0,60
1615422V	ASY272	4×68 H46 4-vietė, potinkinė	A.0049WP	vnt.	1,09
1615423V	ASY273	2×68 H60 2-vietė, pagilinta	A.0042WPG	vnt.	0,46
1615424V	ASY274	3×68 H60 3-vietė, pagilinta	A.0043WPG	vnt.	0,67
1615425V	ASY275	4×68 H60 4-vietė, pagilinta	A.0049WPG	vnt.	1,22
1615426V	ASY276	2×68 H46, 2-vietė, į gipso kartono plokštę	A.0010P	vnt.	0,83
1615427V	ASY277	3×68 H46, 3-vietė, į gipso kartono plokštę	A.0041P	vnt.	1,22
1615428V	ASY278	4×68 H46, 4-vietė, į gipso kartono plokštę	A.0047P	vnt.	2,53
1615429V	ASY279	2×68 H60, 2-vietė, pagilinta, į gipso kartono plokštę	A.0010PG	vnt.	0,92
1615430V	ASY280	3×68 H60, 3-vietė, pagilinta, į gipso kartono plokštę	A.0041PG	vnt.	1,49
1615431V	ASY281	4×68 H60, 4-vietė, pagilinta, į gipso kartono plokštę	A.0047PG	vnt.	2,88
1615432V	ASY282	D73 H73, sujungiama, pagilinta, į gipso kartono plokštę	A.0040P/68	vnt.	0,47
1615433V	ASY283	D70 H60, sujungiama, pagilinta, į gipso kartono plokštę	A.0040P	vnt.	0,42

Kodas	SAP kodas	Prekės aprašymas	Gamintojo kodas	Mato vienetas	Kaina € be PVM
1615434V	ASY284	Jungtis gipsinei dėžutei A.0040P	A.0050	vnt.	0,06
1615435V	ASY285	D63 H62 potinkinė, sujungaima, pagilinta	A.0006LP	vnt.	0,21 *
1615436V	ASY286	D63 H41 potinkinė, sujungiama	A.0005P	vnt.	0,18 *
1615437V	ASY287	D63 H62 potinkinė, pagilinta	A.0001DP	vnt.	0,16 *
1615438V	ASY288	D63 H40 potinkinė	A.0002P	vnt.	0,14
	ATL898	D68 H45, į gipso kartono plokštę	A.0046P	vnt.	0,41
	ATL897	Universalus dangtelis, prisukamas D85	A.0054	vnt.	0,21



LIREGUS potinkinės montažinės dėžutės, spalva – juoda

NG:L8K

	ATL895	47 mm	MD1J	vnt.	0,20
	ATL896	63 mm, pagilinta	MD2J	vnt.	0,25



ABB montažinė dėžutė AP6

NG:L8U

	AAE461	59×59×28 mm	2TKA140006G1	vnt.	3,56



ABB montažinė dėžutė AU 3.2 ir priedai

NG:L8U

1152364	AAB307	Montažinė dėžutė AU3.2	2TKA130029G1	vnt.	1,34
	AAB378	Tvirtinimo detalė PMR 474	2TKA130044G1	vnt.	0,21
	CDH878	Kampinė jungtis AJI53, 20 mm	2TKA160033G1	vnt.	1,78
	ALI562	Vamzdelio jungtis su dežute 20 mm 90°	2TKA160001G1	vnt.	1,80



OBO BETTERMANN komutacinės dėžutės virštinkinės IP54, spalva – šviesiai pilka (RAL7035), PE

NG:L8F

1627104V	ARG703	A6 VDE 80×43 mm, tuščia	2000001	vnt.	0,88
1627105T	AFH024	A8 VDE 75×75 mm, tuščia	2000016	vnt.	0,98
1627106V	ARG704	A11 VDE 85×85 mm, tuščia	2000342	vnt.	1,08
1627114	ACN821	A14 VDE 100×100 mm, tuščia	2000378	vnt.	1,38



OBO BETTERMANN „T“ serijos komutacinės dėžutės IP55/IP66, atsparios korozijai, polipropileno, be halogenų, spalva – šviesiai pilka , 650°C

NG:L8F

1627159V	AFI296	T25, D80×51 mm, 4 įvadų, IP55	2007029	vnt.	1,24
1627160V	AFI297	T40, 90×90×52 mm, 7 įvadų, IP55	2007045	vnt.	2,31
1627161V	AFI298	T60, 114×114×52 mm, 7 įvadų, IP66	2007061	vnt.	3,88
1627162V	AFI299	T100, 150×116×67 mm, 10 įvadų, IP66	2007077	vnt.	6,96
1627153	AEM673	T160, 190×150×77 mm, 12 įvadų, IP66	2007093	vnt.	9,52
1627155	AEM675	T250, 240×190×95 mm, 16 įvadų, IP66	2007109	vnt.	12,52
1627157	AEM677	T350, 285×201×120 mm, 24 įvadų, IP66	2007125	vnt.	28,05



OBO BETTERMANN „T FIREBOX“ serijos komutacinės dėžutės IP65, spalva – oranžinė

NG:L8F

1464752V	ASP273	T100 ED 6-5, D150×116 mm	7205530	vnt.	35,20
1464753V	ASP274	T160 ED 16-5, D190×150×77 mm	7205536	vnt.	60,06



Kodas	SAP kodas	Prekės aprašymas	Gamintojo kodas	Mato vienetas	Kaina € be PVM

PAWBOL komutacinės dėžutės

NG:L8K

1615439V	ATG768	80×80×40 klik, IP44	S-BOX 036	vnt.	1,05
1615440V	ATG769	100×100×50 be sandariklių, IP56	S-BOX 116	vnt.	1,45
1615441V	ATG770	120×80×50 be sandariklių, IP56	S-BOX 216	vnt.	1,54
1615442V	ATG771	150×110×70 be sandariklių, IP56	S-BOX 316	vnt.	2,51
1615443V	ATG772	190×140×70 be sandariklių, IP56	S-BOX 416	vnt.	3,94
1615444V	ATG773	240×190×90 be sandariklių IP56	S-BOX 516	vnt.	5,58
1615445V	ATG774	300×220×120 12 sandariklių, IP55	S-BOX 606	vnt.	15,46
1615446V	ATG775	380×300×120 12 sandariklių, IP55	S-BOX 706	vnt.	27,32
1615447V	ATG776	460×380×120 18 sandariklių, IP55	S-BOX 806	vnt.	43,18
1615448V	ATG777	100×100×50 6 sandariklių, IP55	S-BOX 106	vnt.	1,78
1615449V	ATG778	120×80×50 6 sandariklių, IP55	S-BOX 206	vnt.	1,91
1615450V	ATG779	150×110×70 10 sandariklių, IP55	S-BOX 306	vnt.	2,98
1615451V	ATG780	190×140×70 10 sandariklių, IP55	S-BOX 406	vnt.	4,61
1615452V	ATG781	240×190×90 12 sandariklių, IP55	S-BOX 506	vnt.	6,38
1615453V	ATG782	300×220×120 be sandariklių, IP56	S-BOX 616	vnt.	14,32
1615454V	ATG783	380×300×120 be sandariklių, IP56	S-BOX 716	vnt.	23,43
1615455V	ATG784	480×380×120 be sandariklių, IP56	S-BOX 816	vnt.	37,07



OBO BETTERMANN grindinės dėžutės (sukomplektuotos)

NG:L8F

1464747V	ASP268	GES2 KU 7011 220×120×75, Polimyde (7405116+7429131), 3-vietis	7429580	kompl.	32,21
1464748V	ASP269	GES4 KU 7011 220×120×85, Polimyde (7405145+2 vnt. 7429131), 6-vietis	7429584	kompl.	44,55
1464749V	ASP270	GES6 KU 7011 276×221×85, Polimyde (7405321+3 vnt. 7429131), 9-vietis	7429588	kompl.	51,50
1464750V	ASP271	GES9 KU 7011 276×267×85, Polimyde (7405050+3 vnt. 7429139), 12-vietis	7429592	kompl.	60,67
1464751V	ASP272	GES4 6 su metaline dėže, 6-vietis	7427410	kompl.	107,36



Gnybtai

WAGO gnybtai

NG:LHE

	ATO404	Universali jungtis, 2 laidų 0,2-4 mm	221-412	vnt.	0,34
	ATO405	Universali jungtis, 3 laidų 0,2-4 mm	221-413	vnt.	0,42
	ATO406	Universali jungtis, 5 laidų 0,2-4 mm	221-415	vnt.	0,67
	ATN900	Jungtis monolitiniam laidui 2×0,5-2,5 mm	2273-202	vnt.	0,15
	ATN901	Jungtis monolitiniam laidui 3×0,5-2,5 mm	2273-203	vnt.	0,17
	ATN902	Jungtis monolitiniam laidui 4×0,5-2,5 mm	2273-204	vnt.	0,21
	ATN903	Jungtis monolitiniam laidui 5×0,5-2,5 mm	2273-205	vnt.	0,23
	ATN904	Jungtis monolitiniam laidui 8×0,5-2,5 mm	2273-208	vnt.	0,41
	ATO407	Instaliacinė jungtis 2×1,5-4 mm	773-602	vnt.	0,30
	ATO408	Instaliacinė jungtis 4×1,5-4 mm	773-604	vnt.	0,37
	ATO409	Instaliacinė jungtis 6×1,5-4 mm	773-606	vnt.	0,46





OBO BETTERMANN universalūs bevaržčiai gnybtai

NG:L8F

	CBZ867	61-225FL, 2×0,2-2,5 mm2, 100 vnt./pak.	2054450	vnt.	0,27
	CBZ866	61-325FL, 3×0,2-2,5 mm2, 75 vnt./pak.	2054454	vnt.	0,34
	CBZ865	61-525FL, 5×0,2-2,5 mm2, 50 vnt./pak.	2054458	vnt.	0,55



OPAL kabelio jungtis, 25 vnt./pak.

NG:LX9

IPP11906	ACZ236	3-12,5 mm²	11908	pak.	3,92



Kodas	SAP kodas	Prekės aprašymas	Gamintojo kodas	Mato vienetas	Kaina € be PVM

OBO BETTERMANN nuosekliai jungiami gnybtai, poliamidiniai

NG:L8F



1933512T	AFF798	72/VDE 32 A, 4 mm²/2,5 mm²	2055929	vnt.	0,92
1933515	AAG791	72/CE 32 A, 4 mm²/4 mm²	2056070	vnt.	0,92
1933535	AAG792	74/CE 41 A, 6 mm²/4 mm²	2056224	vnt.	0,94
1933575	AAG793	78/CE 76 A, 16 mm²/10 mm²/6 mm²	2056550	vnt.	3,21
1933566	AFG238	57/CE 41 A, 10 mm²/ 6 mm²	2056372	vnt.	1,79

PAWBOL kontaktų grupė

NG:L8K



	ATH294	Gnybtas LZG 5P 1×35/4×16	E.4102	vnt.	9,66

Kitos instaliacinės medžiagos

HAUPA sandariklai su tarpine ir veržle, IP68

NG:L7L



6250042	CCA004	M12×1,5	250040	vnt.	0,26
6250042	ATG098	M16×1,5	250042	vnt.	0,30
6250044	ATG099	M20×1,5	250044	vnt.	0,36
6250050	ATG100	M25×1,5	250050	vnt.	0,54
6250052	ATG101	M32×1,5	250052	vnt.	0,90

OBO BETTERMANN hermetizuojantys kabelių įvadai, poliamidiniai IP68, be halogenų, spalva – pilka (RAL 7035)

NG:L8F



17111165V	ASE284	V-TEC VM12	2022762	vnt.	0,59
17111167V	ASE286	V-TEC VM20+ LGR	2022766	vnt.	0,87
17111168V	ASE287	V-TEC VM25+ LGR	2022768	vnt.	1,24
17111169V	ASE288	V-TEC VM32+ LGR	2022770	vnt.	1,97

OBO BETTERMANN hermetizuojantys kabelių įvadai, poliamidiniai V-TEC IP68, be halogenų, spalva – pilka (RAL 7035)

NG:L8F



1711112	ABO425	M12×1,5; 2,5-6,5 mm	2022862	vnt.	0,46
1711116	ABO426	M12×1,5; 2,5-6,5 mm	2022864	vnt.	0,50
1711120	ABO427	M20×1,5; 5-12 mm	2022866	vnt.	0,68
1711125	ABO428	M25×1,5; 9-18 mm	2022868	vnt.	0,99
1711132	ABO429	M32×1,5; 14-25 mm	2022870	vnt.	1,55
1711140	ABO430	M40×1,5; 18-32 mm	2022872	vnt.	2,98
1711163	ABO432	M63×1,5; 30-44 mm	2022876	vnt.	5,24

OBO BETTERMANN veržlės, poliamidinės (+130°C), be halogenų, spalva – pilka (RAL 7035)

NG:L8F



1729013	ABO667	M12×1,5	2048906	vnt.	0,12
1729017	ABO668	M16×1,5	2048914	vnt.	0,12
1729021	ABO669	M20×1,5	2048922	vnt.	0,17
1729026	ABO670	M25×1,5	2048930	vnt.	0,23
1729033	ABO671	M32×1,5	2048949	vnt.	0,38
1729041	ABV781	M40×1,5	2048957	vnt.	0,58
1729051	ABV782	M50×1,5	2048965	vnt.	1,01
1729064	ABV783	M63×1,5	2048973	vnt.	1,55

ONNLINE sandariklių blokas

NG:LX9



	ALN476	ONMLC25 C25LV		vnt.	4,73
	ALN479	ONMLC17 C17LV		vnt.	4,73

Kodas	SAP kodas	Prekės aprašymas	Gamintojo kodas	Mato vienetas	Kaina € be PVM

THORSMAN apkabos kabeliui, spalva – balta

NG:L8P



1310503	AJK679	TC 2-3, 1,2×15 mm, 100 vnt./pak.	2001008	pak.	4,27 *
1310505	AAC902	TC 3-5, 1,2×20 mm, 100 vnt./pak.	2011017	pak.	2,14
1310506	AAC903	TC 4-6, 1,4×20 mm, 100 vnt./pak.	2015105	pak.	3,21
1310507	AAC904	TC 5-7, 1,2×20 mm, 100 vnt./pak.	2021012	pak.	3,21
1310510	AAC905	TC 7-10, 2×25 mm, 100 vnt./pak.	2032011	pak.	3,21
1310512	AAC906	TC 8-12, 2×30 mm, 100 vnt./pak.	2041200	pak.	3,21
1310514	AAC907	TC 10-14, 2,5×30 mm, 100 vnt./pak.	2042011	pak.	3,21 *
1310520	AAC908	TC 14-20 2,5×35 mm, 100 vnt./pak.	2052011	pak.	7,48
1310522	AAC909	TC 18-22 2,5×45 mm, 50 vnt./pak.	2060002	pak.	6,44
1310535	AAC915	TC 3×5 1,2×20 mm, 100 vnt./pak.	2106003	pak.	3,21 *
1310558	AJK680	TC 5×8 2×25 mm,100 vnt./pak.	2116010	pak.	3,21
1310562	AAC918	TC 6×10 mm, 100 vnt./pak.	2126019	pak.	3,21

OBO BETTERMANN laikikliai tvirtinimui kalami, spalva – šviesiai pilka (RAL7035)

NG:L7V



	CFS377	BKS laikiklis 3-13 mm PA	2148803	pak.	14,00
	CFS378	Laikiklis dirželiui 6×30 mm PA	2351609	pak.	7,89

OBO BETTERMANN kabelių laikikliai

NG:L8F



1317426	ARH216	2031m/30 GRIPm metalinis, užsegamas	2207036	vnt.	2,87

PAWBOL kabelių laikikliai–kaiščiai, 100 vnt./pak.

NG:L8K



1350646V	ASY289	USMP.2 2×2,5 mm D6-7 mm	H.7311	pak.	1,67
1350647V	ASY290	USMP.3 3×2,5 mm D6-7 mm	H.7313	pak.	1,84
1350648V	ASY291	USMP.4 4×2,5 mm D6-7 mm	H.7315	pak.	2,20
1350649V	ASY292	USMP.5 5×2,5 mm D6-7 mm	H.7316	pak.	2,20

PAWBOL kabelių laikikliai, spalva – juoda

NG:L8K



1615460V	ATN694	UP-22, 25 vnt./pak.	H.7202AC	pak.	0,98
1615461V	ATN695	UP-30, 25 vnt./pak.	H.7207AC	pak.	1,99

OPAL dirželiai, 100 vnt./pak.,

NG:LX9



IPP1200	ACZ239	100×2,5 mm, spalva – balta		pak.	0,63

ABB PE dirželiai su metaliniu liežuvėliu, 100 vnt./pak., spalva – juoda

NG:L8U



	ATN680	TY525MXR 186×4,83 mm	7TCG009200R0023	pak.	7,19
	ATN678	TY526MXR 281×3,56 mm	7TCG009450R0178	pak.	14,86
	ATN679	TY528MXR 361×4,8 mm	7TCG009200R0025	pak.	21,01

HAUPA PE dirželiai, spalva – balta

NG:L7L



6262502	AFF047	100×2,5 mm, 100 vnt./pak.	262502	pak.	0,49
6262508	AFF041	142×3,2 mm, 100 vnt./pak.	262508	pak.	1,05
6262516	AFF039	199×4,8 mm, 100 vnt./pak.	262516	pak.	2,17
6262518	AGC158	250×4,8 mm, 100 vnt./pak.	262518	pak.	3,20
6262520	AFF037	302×4,8 mm, 100 vnt./pak.	262520	pak.	3,45
6262522	AFF035	371×4,8 mm, 100 vnt./pak.	262522	pak.	4,45
6262532	AFF031	370×7,6 mm, 100 vnt./pak.	262532	pak.	9,18
6262536	AFF029	425×8,8 mm, 50 vnt./pak.	262536	pak.	7,57
1370746V	AGC104	550×12,7 mm, 50 vnt./pak.	262546	pak.	11,77

Kodas	SAP kodas	Prekės aprašymas	Gamintojo kodas	Mato vienetas	Kaina € be PVM	
HAUPA PE dirželiai atsparūs UV spinduliams, spalva – juoda						NG:L7L
6262602	AFF046	100×2,5 mm, 100 vnt./pak.	262602	pak.	0,56	
6262608	AFF040	142×3,2 mm, 100 vnt./pak.	262608	pak.	1,03	
6262616	AFF038	203×4,6 mm, 100 vnt./pak.	262616	pak.	2,49	
6262618	AFF966	250×4,8 mm, 100 vnt./pak.	262618	pak.	3,70	
6262620	AFF036	302×4,8 mm, 100 vnt./pak.	262620	pak.	4,00	
6262622	AFF034	371×4,8 mm, 100 vnt./pak.	262622	pak.	5,12	
6262632	AFF030	370×7,6 mm, 100 vnt./pak.	262632	pak.	10,64	
6262636	AGC028	425×8,8 mm, 50 vnt./pak.	262636	pak.	8,70 *	
HAUPA klijuojamos aikštelės, 100 vnt./pak., spalva – juoda						NG:L7L
6262162	AFF384	28×28 mm, 4,8 mm dirželiui	262162	pak.	8,65	
6262163T	AGD034	28×28 mm, 4,8 mm dirželiui	262163	pak.	10,70 *	
HAUPA prisukama aikštelė dirželiui, 100 vnt./pak.						NG:L7L
LV6262164	ARH852	7,8 mm, spalva – balta	262164	pak.	5,10	
	AFG800	7,8 mm, spalva – juoda	262165	pak.	5,10	
HAUPA laikiklis, kalamas, 100 vnt./pak., spalva – juoda						NG:L7L
6262170V	ARG682	10×37 mm, 9,2 mm dirželiui	262170	pak.	5,82	
Markiravimo aikštelė, 100 vnt./pak.						NG:L7L
1370882	AAD229	44×19 mm		pak.	15,67	
THORSMAN kaiščiai plastikiniai, 100 vnt./pak.						NG:L8P
1350633	AAD171	TP1 5×25, spalva – geltona	1001025	pak.	3,21	
1350637	AAD172	TP 6×30, spalva – raudona	1003020	pak.	3,65	
OBO BETTERMANN kaiščiai įkalamieji						NG:L7V
1351100V	ARG691	910/SD 5×35 mm	2351021	vnt.	0,11	
1351101V	ARG692	910/SD 6×40 mm	2351064	vnt.	0,12	
HAUPA PE ugniai atsparus spiralinis vamzdelis, ilgis 30 m, spalva – balta						NG:L7L
6262068V	ARI210	4 mm	262068	vnt.	10,44	
OBO BETTERMANN perforuotos montavimo juostos, ilgis 10 m						NG:L8F
1317462V	ARH219	5062/LI 12×0,75 mm	1475622	vnt.	4,83	
ONNLINE izoliacinės juostos 0,19 mm × 19 mm, ilgis 20 m						NG:LX9
6008000	AIV463	Spalva – juoda		vnt.	0,96	
6008001	AIU672	Spalva – mėlyna		vnt.	0,96	
6008002	AIN801	Spalva – geltona/žalia		vnt.	0,96	
6008003	AIM747	Spalva – balta		vnt.	0,96	

Kodas	SAP kodas	Prekės aprašymas	Gamintojo kodas	Mato vienetas	Kaina € be PVM	
OPAL izoliacinės juostos 0,19 mm × 19 mm, ilgis 20 m						NG:LX9
3366357	ALU118	Spalva – raudona		vnt.	0,81	
3755022	ALU119	Spalva – ruda		vnt.	0,81	
Kontaktų sandarinimo gelis-hermetikas KVM AQUASIT						NG:L7V
	AJG894	Sandarinimo priemonė 250 ml	2363010	vnt.	27,40	

Kabelio pratraukėjai

ESTIARE SA mėlynos spalvos stiklo pluošto dengto polipropileno apvalkalu kabelių pratraukėjai, komplekte su prastumimo lanksčiu antgaliu ir tvirtinimo kilpute						NG:L8Y
	ATN875	L=15 m, 3 mm	30300015	vnt.	22,57	
	ATN876	L=30 m, 3 mm	30300030	vnt.	37,62	
ESTIARE SA geltonos spalvos stiklo pluošto dengto polipropileno apvalkalu kabelių pratraukėjai, komplekte su prastumimo lanksčiu antgaliu ir tvirtinimo kilpute						NG:L8Y
	ATN877	L=10 m, 3,5 mm	30350010	vnt.	22,27	
	ATN878	L=20 m, 3,5 mm	30350020	vnt.	35,75	
	ATN879	L=30 m, 3,5 mm	30350030	vnt.	49,22	
ESTIARE SA oranžinės spalvos plieninio troso dengto polipropileno apvalkalu kabelių pratraukėjai, komplekte su prastumimo lanksčiu antgaliu ir tvirtinimo kilpute						NG:L8Y
	ATN880	L=10 m, 4 mm	60400010	vnt.	17,04	
	ATN881	L=20 m, 4 mm	60400020	vnt.	24,76	
	ATN882	L=30 m, 4 mm	60400030	vnt.	31,45	
OPAL kabelio pratraukėjai NYLON						NG:LX9
E113096	AED657	L=10 m, 3 mm		vnt.	3,07	
E113097	AED658	L=20 m, 3 mm		vnt.	5,26	
ONNLINE kabelio pratraukėjai						NG:LX9
	ATL891	L=30 m , stiklo pluošto		vnt.	29,14	

Kabelių jungikliai ir skirstytuvai

OPAL ilgikliai su įžeminimu						NG:LX9
IPP24263	ACZ512	3-vietis, L=1,5 m		vnt.	2,57	
IPP24363	ACZ517	3-vietis, L=3,0 m		vnt.	3,70	
IPP24383	ACZ518	3-vietis su jungikliu, L=3,0 m		vnt.	4,21	
IPP24583	ACZ526	3-vietis su jungikliu, L=5,0 m		vnt.	6,11	
IPP46230	ACZ614	6-vietis su jungikliu, L=3,0 m		vnt.	5,05	
IPP46250	ACZ615	6-vietis su jungikliu, L=5,0 m		vnt.	6,64	

Kodas	SAP kodas	Prekės aprašymas	Gamintojo kodas	Mato vienetas	Kaina € be PVM	
E124203	ANF179	3-vietis su USB, L=1,4 m		vnt.	8,23	
E124204	ANF180	3-vietis su jungikliu ir USB, L=1,4 m		vnt.	9,22	

OPAL laidai su kištuku, spalva – balta

NG:L8K

	ASB431	3×1,5 mm, L=3,0 m		vnt.	3,39	
	ASB432	3×1,5 mm, L=5,0 m		vnt.	5,27	

OPAL ilgiklis H05RR-F 3×1,5 mm su rite

NG:LX9

IPP24141	ACZ488	L=25 m		vnt.	34,44	
IPPE124323	ACS369	L=50 m		vnt.	60,58	

BRENNENSTUHL GARANT-S ilgiklis H05VV-F 3×1,5 mm su metaline rite

NG:LHE

	ATL917	L=25 m	1198550	vnt.	58,69	
	AGA358	L=50 m	1198560	vnt.	92,55	

Skirstytuvai

NG:LX9

IPP12464	ACZ295	3-vietis su įžeminimu, IP44, 16 A, spalva – juoda	vnt.	11,23	
IPP12473	ACZ298	2-vietis su įžeminimu, IP44, 16 A, spalva – oranžinė	vnt.	4,97 *	
IPP12475	ACZ299	2-vietis su įžeminimu, IP44, 16 A, spalva – juoda	vnt.	6,46 *	
IPP12433	ACZ278	3-vietis su įžeminimu, IP20, 16 A, spalva – balta	vnt.	1,74	

Kištukiniai lizdai ilgikliui

NG:LX9

IPP12537	ACZ322	1-vietis, gumos izoliacija, IP44,16 A/250 V	vnt.	8,09 *	
IPP12538	ACZ323	1-vietis su įžeminimu, gumos izoliacija, IP44, 16 A/250 V	vnt.	4,27	

Kištukai, šakutės

NG:LX9

IPP16438	ACZ382	3×1,5 mm², IP44, spalva – juoda	vnt.	2,64	
IPP16439	ACZ383	3×2,5 mm², IP44, spalva – juoda	vnt.	3,66	
	ATN096	OPAL kištukas kampu,16 A, spalva – balta	vnt.	1,28	
	ATN097	OPAL kištukas kampu,16 A, spalva – juoda	vnt.	1,28	
	ATN094	OPAL kištukas guminis, IP44, 16 A, spalva – juoda	vnt.	1,24	
	ASN248	OPAL PRO kištukas kampu, su įžeminimu	vnt.	0,81	
9301466V	ARG694	W-140 kištukas, su įžeminimu	vnt.	0,80	



Patogus
Funkcionalus
Pasiekiamas

OBO HoverCube paskirstymo blokas

Elektros energijos, suspausto oro tiekimui ir užtikrintam duomenų perdavimui tiesiai iš lubų į jūsų darbo vietą. Tai saugus ir efektyvus sprendimas bet kurioje darbo vietoje.

Building Connections

OBO BETTERMANN

Kodas	SAP kodas	Prekės aprašymas	Gamintojo kodas	Mato vienetas	Kaina € be PVM

ABL SURSUM guminės šakutės, el. kištukiniai lizdai

NG:LX9



	ATN808	Guminė šakutė 230 V, 16 A, 3×1,5 mm², IP44, spalva – juoda	1419190	vnt.	2,10
	ATN809	Guminis el. kištukinis lizdas, 250 V, 16 A, 3×1,5 mm², spalva – juoda	1479090	vnt.	3,39

ABL SURSUM elektrinių prietaisų (viryklių, šaldyklių) prijungimo dėžutė

NG:LX9



	ATN810	Virštinkinė-potinkinė 5×1×6,0, spalva – balta	2505210	vnt.	4,49

ABL SURSUM kištukinis lizdas su įžeminimo kontaktu, IP41

NG:LX9



	ATN811	Aliuminio dangtelis, galima montuoti į grindis	1471460	vnt.	36,89

Plastikiniai kanalai ir jų priedai

OBO BETTERMANN plastikiniai kanalai

Klijuojami atsidarantys kanalai, ilgis 2 m, spalva – balta (RAL9010)

NG:L8F



1418160	ABO005	WDK MD7 7×12,5 mm	100 m/pak.	6150276	m	1,01
1418162	ABO006	WDK MD12 12,5×12,5 mm	80 m/pak,	6150284	m	1,08
1418164	ABO007	WDK MD17 17×17 mm	56 m/pak,	6150292	m	1,29

Plastikiniai kanalai, ilgis 2 m, spalva – balta (RAL9010)

NG:L8F

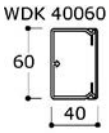

1418219	ABN824	WDK 10020	10×20×2000, 96 m/pak.	6150764	m	0,68
1418220	ABN863	WDK 15015	15×15×2000, 56 m/pak.	6191002	m	0,68
	ABN864	WDK 15015	15×30×2000, 32 m/pak.	6191010	m	1,11
1418222	ABN865	WDK 15040	15×40×2000, 36 m/pak.	6191029	m	1,62
1418225	ABN866	WDK 20020	20×20×2000, 48 m/pak.	6191037	m	0,86
1418227	ABN867	WDK 20050	20×50×2000, 42 m/pak.	6168736	m	2,30
1418299V	ARG698	WDK 25025	25×25×2000, 30 m/pak.	6191053	m	1,45
1418300	ABN885	WDK 25040	25×40×2000, 24 m/pak.	6191061	m	1,90
1418311T	AFF729	WDK 40040	40×40×2000, 36 m/pak.	6191126	m	2,03
1418313	ABN887	WDK 40060	40×60×2000, 24 m/pak.	6191134	m	3,50
1418319	ABN890	WDK 60110	60×110×2000, 16 m/pak.	6191215	m	6,49

OBO BETTERMANN lovelis su dangčiu RAPID GK45-2, GK-53100 PVC, darbo vietų įrengimui

NG:L8F



	HGH818	53×100×2000 mm	6113000	m	7,88

Vidinis kampas

NG:L8F



	HGH832	GK-IH53100RW	6113070	vnt.	4,53

Išorinis kampas

NG:L8F



	HGH828	GK-AH53100RW	6113050	vnt.	4,53

Kodas	SAP kodas	Prekės aprašymas	Gamintojo kodas	Mato vienetas	Kaina € be PVM	
Galinis dangtelis						NG:L8F
	HGH840	GK-E53100RW	6113110	vnt.	1,77	
Lovelio sujungimas						NG:L8F
	HGH822	GK-KS45-1RW	6113020	vnt.	1,16	
Dėžutė montažinė įprastiems potinkiniams kištukiniams lizdams ir jungikliams						NG:L8F
1464394	AEF593	BOX 71GD6	6288610	vnt.	3,85	
Kištukinis lizdas PVC viengubas 90°, spalva – balta (RAL9010)						NG:L8F
1464428	ACS129	SKSD90	6120008	vnt.	2,93	
Kištukinis lizdas PVC dvigubas 90°, spalva – balta (RAL9010)						NG:L8F
1464430	ACS130	SKSD90	6120022	vnt.	5,75	
Kištukinis lizdas PVC trigubas 90°, spalva – balta (RAL9010)						NG:L8F
714146	ACS131	SKSD90	6120042	vnt.	9,52 *	
Kompiuterinis lizdas, RJ-45						NG:L8F
	ATP272	CAT5E UTP KEYSTONE		vnt.	0,80	
	ATP273	CAT5E FTP KEYSTONE		vnt.	1,92	
	ATP274	CAT6 FTP KEYSTONE		vnt.	2,31	
Apdaila telefoninių ir kompiuterinių tinklų lizdams						NG:L8F
1464440	ACS134	DTG-2C RW 45×45	6119214	vnt.	1,94	

Metalinės kopetėlės, loviai ir jų priedai

MEKA kopėtėlės kabeliams

Kabelinės kopėčios KS20 PG, KS20 K PG gaminamos iš cinkuoto lakštinio plieno (pagal EN 10346 standartą). Tinka montuoti biuruose, mokyklose, gydymo įstaigose, prekybos centruose, parduotuvėse, logistikos centruose, sandėliuose ir pramoninėse patalpose.
Kabelinės kopėčios KS20 HDG, KS80 HDG gaminamos iš plieno, joms taikomas karštojo cinkavimo procesas panardinant (pagal EN ISO 1461 standartą). Tinka montuoti pramonės objektuose, gamyklose, tuneliuose, elektrinėse ir kituose objektuose, kur kabelių kopėčioms keliami didesni reikalavimai dėl jų paviršiaus apdorojimo tvirtumo, eksploatavimo trukmės, o KS80 HDG ir dėl aukštos apkrovos gebos ir šoninio tvirtumo..

Kopetėlės kabeliams KS20, ilgis 6 m, cinkuotos						NG:LA9
1449502	AAR075	KS20-200 L=6000 PG	1449502	m	5,65	
1449503	AAR076	KS20-300 L=6000 PG	1449503	m	6,03	
1449504	AAY421	KS20-400 L=6000 PG	1449504	m	6,41	
1449505	AAR077	KS20-500 L=6000 PG	1449505	m	6,81	
1449506	AAY422	KS20-600 L=6000 PG	1449506	m	7,25	

Kodas	SAP kodas	Prekės aprašymas	Gamintojo kodas	Mato vienetas	Kaina € be PVM

Kopetėlės kabeliams KS20 K, ilgis 6 m, cinkuotos

NG:LA9



1431907	AMS315	KS20-200 K L=6000 PG	1431907	m	4,64
1431908	AMS316	KS20-300 K L=6000 PG	1431908	m	4,98
1431909	AMS317	KS20-400 K L=6000 PG	1431909	m	5,29
1431911	AMS318	KS20-500 K L=6000 PG	1431911	m	5,57
1431912	AMS319	KS20-600 K L=6000 PG	1431912	m	5,92

Kopetėlės kabeliams KS20 HDG, ilgis 6 m, karšto cinkavimo

NG:LA9



1433102	ARI612	KS20-200 L=6000 HDG	1433102	m	9,76
1433103	ARI611	KS20-300 L=6000 HDG	1433103	m	10,27
1433104	ARI613	KS20-400 L=6000 HDG	1433104	m	10,86
1433105	ARI614	KS20-500 L=6000 HDG	1433105	m	11,45
1433106	ARI615	KS20-600 L=6000 HDG	1433106	m	12,23

Kopetėlės kabeliams KS80 HDG, ilgis 6 m, karšto cinkavimo

NG:LA9



1449522	AAR078	KS80-200 L=6000 HDG	1449522	m	14,27
1449523	AAR079	KS80-300 L=6000 HDG	1449523	m	14,77
1449524	AAY428	KS80-400 L=6000 HDG	1449524	m	15,40
1449525	AAR080	KS80-500 L=6000 HDG	1449525	m	16,18
1449526	AAY429	KS80-600 L=6000 HDG	1449526	m	19,47

90° kampai KS90, KS20/KS80 kopetėlėms, R=300 mm, karšto cinkavimo

NG:LA9



1449548	AAR098	KS90-200 R=300 HDG	1449548	vnt.	38,02 *
1449549	AAR099	KS90-300 R=300 HDG	1449549	vnt.	41,61 *
1449550	ABC069	KS90-400 R=300 HDG	1449550	vnt.	45,15 *
1449551	AAR100	KS90-500 R=300 HDG	1449551	vnt.	48,72 *
1449552	ABC070	KS90-600 R=300 HDG	1449552	vnt.	53,48 *

„T“ formos sujungimai KST, KS20/KS80 kopetėlėms, R=300 mm, karšto cinkavimo

NG:LA9



1449569	AAS594	KST-200 R=300 HDG	1449569	vnt.	60,37 *
1449570	AAS595	KST-300 R=300 HDG	1449570	vnt.	64,50 *
1449571	AFU530	KST-400 R=300 HDG	1449571	vnt.	68,71 *
1449572	AAS596	KST-500 R=300 HDG	1449572	vnt.	73,65 *
1449573	AAY445	KST-600 R=300 HDG	1449573	vnt.	80,61 *

„X“ formos sujungimai KSX, KS20/KS80 kopetėlėms, R=300 mm, karšto cinkavimo

NG:LA9



1449577	VTA237	KSX-200 R=300 HDG	1449577	vnt.	107,93 *
1449578	VTA237	KSX-300 R=300 HDG	1449578	vnt.	110,57 *
1449579	VTA237	KSX-400 R=300 HDG	1449579	vnt.	113,30 *
1449580	VTA237	KSX-500 R=300 HDG	1449580	vnt.	117,86 *
1449581	VTA237	KSX-600 R=300 HDG	1449581	vnt.	121,25 *

Kronšteinai VK/VKF, karšto cinkavimo

NG:LA9





1449590	AAY454	VK-150 2 kN HDG	1449590	vnt.	3,62
1449591	AAR081	VK-200 2 kN HDG	1449591	vnt.	4,50
1449592	AAR082	VK-300 2 kN HDG	1449592	vnt.	5,47
1449593	AAU011	VK-400 2 kN HDG	1449593	vnt.	7,00
1449594	AAR083	VK-500 2 kN HDG	1449594	vnt.	9,55
1449595	AAY455	VK-600 2 kN HDG	1449595	vnt.	12,05
1449622	AAV215	VKF-200 4kN HDG	1449622	vnt.	11,66 *
1449623	AAV216	VKF-300 4kN HDG	1449623	vnt.	14,18 *
1449624	AAV217	VKF-400 4kN HDG	1449624	vnt.	16,30 *
1449625	AAV218	VKF-500 4kN HDG	1449625	vnt.	18,42 *
1449626	AAV219	VKF-600 4kN HDG	1449626	vnt.	19,62 *
1449627	AAV220	VKF-700 4kN HDG	1449627	vnt.	41,89 *
1449628	AAV221	VKF-800 4kN HDG	1449628	vnt.	48,26 *
1449629	AAV222	VKF-900 4kN HDG	1449629	vnt.	55,34 *
1449630	AMX223	VKF-1000 4kN HDG	1449630	vnt.	60,81 *

SPRENDIMAI VIEŠIESIEMS PASTATAMS

Naudojimas C1-C2 aplinkoje

Kabelinės kopėčios



KS20 PG – cinkuotos kabelinės kopėčios
KS20 K PG – cinkuotų kabelinių kopėčių ekonominis variantas mažoms ir vidutinėms apkrovoms
KS60 PG – cinkuotos kabelinės kopėčios sunkesniam apkrovimui
Ilgis: 3000, 6000 mm
Plotis: 200-600 mm
Aukštis: 60 mm

Šviestuvų tvirtinimo loviai



MEK 70K PG – cinkuoti šviestuvų tvirtinimo loviai
MEK 70S PG – cinkuotų lovių ekonominis variantas
MEK 70 M – loviai iš cinkuoto ir dažyto baltai lakštinio plieno, RAL 9010, padengti apsaugine plėvele.
Ilgis: 3000, 6000 mm
Plotis: 70 mm
Aukštis: 50 mm

Kabeliniai loviai



CT-E PG – cinkuoti perforuoti kabeliniai loviai
KR M – kabeliniai loviai iš cinkuoto ir dažyto baltai lakštinio plieno, RAL 9010, padengti apsaugine plėvele (KR M lovių aukštis 40 mm)
Ilgis: 3000 mm
Plotis: 100-600 mm
Aukštis: 60 mm

SPRENDIMAI PRAMONEI

Naudojimas C1-C4 aplinkoje

Kabelinės kopėčios



KS20 HDG – karšto cinkavimo kabelinės kopėčios vidutinėms apkrovoms
KS60 HDG – karšto cinkavimo kabelinės kopėčios sunkesniam apkrovimui
KS80 HDG – karšto cinkavimo, vamzdžio tipo šoniniu profiliu kabelinės kopėčios didelėms apkrovoms
Ilgis: 3000, 6000 mm
Plotis: 200-600 mm
Aukštis: 60 mm

Šviestuvų tvirtinimo loviai



MEK 70 HDG – karšto cinkavimo šviestuvų tvirtinimo loviai
Unikalus šviestuvų tvirtinimo lovių profilis
Ilgis: 3000 mm
Plotis: 70 mm
Aukštis: 50 mm

Kabeliniai loviai



CT-PS HDG – karšto cinkavimo perforuoti kabeliniai loviai
CT-US HDG – karšto cinkavimo neperforuoti kabeliniai loviai
Ilgis: 3000 mm
Plotis: 50, 75, 100-600 mm
Aukštis: 60 mm

MEKA PRO OY
KONETIE 25, 90620 OULU
0207 450 800
WWW.MEKA.EU

MEKA PRO OY
meka.lietuva@meka.eu
+370 612 14 199

Kodas	SAP kodas	Prekės aprašymas	Gamintojo kodas	Mato vienetas	Kaina € be PVM

Traversos MK, cinkuotos

NG:LA9



1449242	ADX683	MK-210 PG	1449242	vnt.	2,36 *
1449243	ADX684	MK-310 PG	1449243	vnt.	2,64 *
1449244	ADX685	MK-410 PG	1449244	vnt.	3,31 *
1449245	ADX686	MK-510 PG	1449245	vnt.	4,26 *
1449246	ADX687	MK-610 PG	1449246	vnt.	4,62 *

Traversos PRT, cinkuotos

NG:LA9



1449970	AAS587	PRT-200 PG	1449970	vnt.	2,64 *
1449971	AAS588	PRT-300 PG	1449971	vnt.	2,85 *
1449972	AAY484	PRT-400 PG	1449972	vnt.	3,49 *
1449973	AAS589	PRT-500 PG	1449973	vnt.	4,46 *
1449974	AAY485	PRT-600 PG	1449974	vnt.	5,37 *

Traversos HK13, cinkuotos

NG:LA9



1449472	AAY406	HK13-210 PG	1449472	vnt.	2,75
1449473	AAY407	HK13-310 PG	1449473	vnt.	3,07
1449474	AAY408	HK13-410 PG	1449474	vnt.	3,67 *
1449475	AAY409	HK13-510 PG	1449475	vnt.	4,34 *
1449476	AAY410	HK13-610 PG	1449476	vnt.	4,87 *

Traversos HK13, karšto cinkavimo

NG:LA9



1449642	AAR084	HK13-210 HDG	1449642	vnt.	4,24
1449643	AAR085	HK13-310 HDG	1449643	vnt.	4,60
1449644	AAY468	HK13-410 HDG	1449644	vnt.	5,35
1449645	AAR086	HK13-510 HDG	1449645	vnt.	6,79
1449646	AAY469	HK13-610 HDG	1449646	vnt.	7,67

Lubų pakabos TP1, max apkrova 350 kg, karšto cinkavimo

NG:LA9



1449601	AAY456	TP1-250 HDG	1449601	vnt.	6,68
1449602	AAS599	TP1-500 HDG	1449602	vnt.	8,36
1449603	AAS601	TP1-750 HDG	1449603	vnt.	11,43
1449604	AAY457	TP1-1000 HDG	1449604	vnt.	16,29
1449606	AAY458	TP1-1500 HDG	1449606	vnt.	22,07
1449608	AAY460	TP1-2000 HDG	1449608	vnt.	26,71 *

Profiliai, PG– cinkuoti, HDG – karšto cinkavimo

NG:LA9



1449647	CDI041	AS K L=3015 PG	1449647	vnt.	19,87 *
1449648	AAS692	AS L=6030 HDG	1449648	vnt.	10,22
1449660	AAY470	ASR L=6030 HDG, dvigubas	1449660	vnt.	31,72 *

Jungtys kopetėlėms, PG – cinkuotos; HDG – karšto cinkavimo

NG:LA9



1449481	AAR092	SSC PG, vidinė	1449481	vnt.	1,74
1449482	AAY413	SSR PG	1449482	vnt.	2,69
1449669	AAR095	SSR HDG	1449669	vnt.	3,61
1449670	AAR094	SSU HDG	1449670	vnt.	4,48 *

Detalės tvirtinimui prie sienos, PG – cinkuotos; HDG – karšto cinkavimo

NG:LA9



1449479	AAY411	VK2 PG	1449479	vnt.	2,70
1449671	AAR121	VK2 HDG	1449671	vnt.	4,16
1449668	ABB288	VK3 HDG	1449668	vnt.	6,96

Kodas	SAP kodas	Prekės aprašymas	Gamintojo kodas	Mato vienetas	Kaina € be PVM	
Spaustukai, PG – cinkuoti; HDG – karšto cinkavimo						NG:LA9
1449486	AAY415	KK PG	1449486	vnt.	1,12	
1449676	AAR096	KK HDG	1449676	vnt.	1,50	
1449249	AEM117	KK-MK PG (MK traversai)	1449249	vnt.	0,78 *	
Lanksčios jungtys NL, PG – cinkuotos; HDG – karšto cinkavimo						NG:LA9
1449480	AAY412	NL PG	1449480	vnt.	3,51	
1449667	AAR097	NL HDG	1449667	vnt.	5,35	
Tvirtinimo veržlė, karšto cinkavimo						NG:LA9
1449684	AAS607	SMT HDG	1449684	vnt.	2,52	
1449649	AMX785	TB HDG	1449649	vnt.	3,20 *	
Tvirtinimo detalė prie lubų, PG – cinkuota, HDG – karšto cinkavimo						NG:LA9
1449484	AAY414	RTF-10 PG	1449484	vnt.	1,39 *	
1449652	AAR102	RTF-10 HDG	1449652	vnt.	2,68 *	
Plokštelė, cinkuota						NG:LA9
1449685	AAR104	DPA PG	1449685	vnt.	3,98	
Antgalis kopetėlėms, plastikinis						NG:LA9
1449681	AAS611	ĄP, spalva – oranžinė	1449681	vnt.	1,94	
Lanksti jungtis, vertikali, karšto cinkavimo						NG:LA9
1449675	VTA237	VEF 2 HDG	1449675	vnt.	9,17 *	
„T“ formos sujungimas, PG – cinkuotas, HDG – karšto cinkavimo						NG:LA9
1449890	AEU759	VF PG	1449890	vnt.	3,41 *	
1449666	ABC873	VF HDG	1449666	vnt.	4,48	
Galinis tvirtinimas, universalus, karšto cinkavimo						NG:LA9
1449679	AAR101	ĄF HDG	1449679	vnt.	2,75	
Apsauginiai dangčiai kopetėlių dugnui, ilgis 3 m, cinkuoti						NG:LA9
1432887	ADT851	PPU-200 L=3000 PG	1432887	m	13,10 *	
1432888	ADT852	PPU-300 L=3000 PG	1432888	m	16,22 *	
1432889	ADT853	PPU-400 L=3000 PG	1432889	m	21,54 *	
1432890	ADT854	PPU-500 L=3000 PG	1432890	m	25,17 *	
1432891	ADT855	PPU-600 L=3000 PG	1432891	m	28,67 *	

Kodas	SAP kodas	Prekės aprašymas	Gamintojo kodas	Mato vienetas	Kaina € be PVM

Dangčiai kopetėlėms, ilgis 3 m, cinkuoti

NG:LA9



1432847	ADT811	KRL/KS-200 L=3000 PG	1432847	m	7,84 *
1432848	ADT812	KRL/KS-300 L=3000 PG	1432848	m	10,48 *
1432849	ADT813	KRL/KS-400 L=3000 PG	1432849	m	13,97 *
1432850	ADT814	KRL/KS-500 L=3000 PG	1432850	m	15,13 *
1432851	ADT815	KRL/KS-600 L=3000 PG	1432851	m	17,46 *

MEKA kabeliniai loveliai

Kabeliniai loveliai KRA, ilgis 3 m, neperforuoti, cinkuoti

NG:LA9



1431211	ABI236	KRA-40-100 PG	1431211	m	4,89 *
1431212	ABI237	KRA-40-200 PG	1431212	m	6,71 *
1431213	ABI238	KRA-40-300 PG	1431213	m	10,44 *
1431214	ABI239	KRA-40-400 PG	1431214	m	15,60 *
1431215	ABI240	KRA-40-500 PG	1431215	m	19,01 *
1432041	ATE365	KRA-90-100 PG	1432041	m	9,14
1432042	ATE366	KRA-90-200 PG	1432042	m	11,31

Jungtys KRA loveliui, cinkuotos

NG:LA9



1431411	ABI325	RSS-40-100 PG	1431411	vnt.	2,37 *
1431412	ABI326	RSS-40-200 PG	1431412	vnt.	2,89 *
1431413	ABI327	RSS-40-300 PG	1431413	vnt.	3,82 *
1431414	ABI328	RSS-40-400 PG	1431414	vnt.	4,56 *
1431415	ABI329	RSS-40-500 PG	1431415	vnt.	8,21 *

Montažiniai loveliai KRC, ilgis 2 m, cinkuoti

NG:LA9



1431281	ATN918	KRC-100 L=2000 PG	1431281	m	4,87 *
1431282	ATN919	KRC-150 L=2000 PG	1431282	m	6,42 *
1431283	ATN920	KRC-200 L=2000 PG	1431283	m	10,05 *

Kabeliniai perforuoti loviai CT-E be sujungimų, ilgis 3 m, cinkuoti

NG:LA9



1469306	CCB081	CT-E-60-100 L=3000 PG	1469306	m	3,47
1469307	CCB082	CT-E-60-200 L=3000 PG	1469307	m	5,24
1469308	CCB084	CT-E-60-300 L=3000 PG	1469308	m	6,00
1469309	CCB083	CT-E-60-400 L=3000 PG	1469309	m	9,55
1469310	CCB086	CT-E-60-500 L=3000 PG	1469310	m	11,68
1469311	CCB085	CT-E-60-600 L=3000 PG	1469311	m	15,95
1470352	CCK324	RS 5 EG, varžtas su veržle sujungimui	1470352	vnt.	0,16
1470359	CFH019	CT-QL, sujungimo spaustukas, HST	1470359	vnt.	0,23 *

Galima užsakyti HDG (karšto cinkavimo) arba HST (nerūdijančio plieno) CT lovių sistemas

CT-C dangčiai CT-E loviams, ilgis 3 m, cinkuoti

NG:LA9



1469614	CDM665	CT-C-100 L=3000 PG	1469614	m	2,56
1469615	CDM667	CT-C-200 L=3000 PG	1469615	m	4,26
1469616	CDM668	CT-C-300 L=3000 PG	1469616	m	6,11
1469617	CDM666	CT-C-400 L=3000 PG	1469617	m	11,23
1469618	VTA236	CT-C-500 L=3000 PG	1469618	m	14,03 *
1469619	VTA236	CT-C-600 L=3000 PG	1469619	m	16,69 *

MEKA loveliai šviestuvų tvirtinimui

Loveliai šviestuvų tvirtinimui, ilgis 6 m, tvirtinant kas 2 m maksimali apkrova 75 kg/m

NG:LA9

Kodas	SAP kodas	Prekės aprašymas	Gamintojo kodas	Mato vienetas	Kaina € be PVM
1449311	AAR106	MEK 70K L=6000 PG, cinkuotas	1449311	m	3,85
1449315	ABI219	MEK 70 L=6000 M, baltas	1449315	m	6,31 *

Galima užsakyti HDG (karšto cinkavimo), HST (nerūdijančio plieno), ALUMEK (aliuminio) šviestuvų tvirtinimo lovelių sistemas



Sujungimo detalė, cinkuota

NG:LA9

1449351	AAR107	MEK J-70 PG	1449351	vnt.	2,43



Šviestuvų tvirtinimo detalės, cinkuotos

NG:LA9

1449355	AAR110	MEK VM PG, veržlė	1449355	vnt.	0,73
1431758	ADT761	MEK AH-70 PG, apkaba	1431758	vnt.	1,09





Lovelio tvirtinimo detalė, cinkuota

NG:LA9

1449356	AAR108	MEK RK-70 PG	1449356	vnt.	2,33



Dangtis loveliui, ilgis 3 m, cinkuotas

NG:LA9

1449359	AAY392	MEK KA-70 L=3000 PG	1449359	m	3,41



Antgalis loveliui, cinkuotas

NG:LA9

1449373	ABB968	MEK PK PG	1449373	vnt.	4,87



Lankstus sujungimas loveliui, cinkuotas

NG:LA9

1449322	ABE111	MEK NL PG	1449322	vnt.	8,54



„T“ formos sujungimo elementas, cinkuotas

NG:LA9

1449383	ABB969	MEK T PG	1449383	vnt.	4,92



MEKA WMT vieliniai loviai

WMT vieliniai loviai, ilgis 3 m, elektrogalvanizuotas plienas

NG:LA9

1448400	VTA236	WMT-30-70 L=3000 EG	1448400	m	4,82 *
1448401	VTA236	WMT-30-100 L=3000 EG	1448401	m	4,99 *
1448402	VTA236	WMT-30-200 L=3000 EG	1448402	m	8,19 *
1448403	VTA236	WMT-30-300 L=3000 EG	1448403	m	11,83 *
1448404	VTA236	WMT-30-400 L=3000 EG	1448404	m	15,34 *
1448405	VTA236	WMT-30-500 L=3000 EG	1448405	m	17,61 *
1448406	VTA236	WMT-30-600 L=3000 EG	1448406	m	20,16 *



Kodas	SAP kodas	Prekės aprašymas	Gamintojo kodas	Mato vienetas	Kaina € be PVM
1448407	VTA236	WMT-50-70 L=3000 EG	1448407	m	5,82 *
1448408	VTA236	WMT-50-100 L=3000 EG	1448408	m	6,96 *
1448409	VTA236	WMT-50-200 L=3000 EG	1448409	m	8,65 *
1448410	VTA236	WMT-50-300 L=3000 EG	1448410	m	14,84 *
1448411	VTA236	WMT-50-400 L=3000 EG	1448411	m	16,69 *
1448412	VTA236	WMT-50-500 L=3000 EG	1448412	m	20,14 *
1448413	VTA236	WMT-50-600 L=3000 EG	1448413	m	22,76 *
1448415	VTA236	WMT-100-100 L=3000 EG	1448415	m	8,38 *
1448416	VTA236	WMT-100-200 L=3000 EG	1448416	m	8,92 *
1448417	VTA236	WMT-100-300 L=3000 EG	1448417	m	16,69 *
1448418	VTA236	WMT-100-400 L=3000 EG	1448418	m	19,83 *
1448419	VTA236	WMT-100-500 L=3000 EG	1448419	m	22,41 *
1448420	VTA236	WMT-100-600 L=3000 EG	1448420	m	25,03 *
1448423	VTA236	WMT-150-200 L=3000 EG	1448423	m	10,81 *
1448424	VTA236	WMT-150-300 L=3000 EG	1448424	m	19,83 *
1448425	VTA236	WMT-150-400 L=3000 EG	1448425	m	21,23 *
1448426	VTA236	WMT-150-500 L=3000 EG	1448426	m	23,84 *
1448427	VTA236	WMT-150-600 L=3000 EG	1448427	m	26,42 *





Galima užsakyti HDG (karšto cinkavimo) arba HST (nerūdijančio plieno) WMT lovių sistemas

WMT montavimo priedai

NG:LA9

1448710	VTA237	WMT CL EG gnybtas/jungtis, 20 vnt./pak.	1448710	pak.	23,89 *
1448711	VTA237	WMT UC EG universalus sujungiklis, 10 vnt./pak.	1448711	pak.	13,53 *
1448714	VTA237	WMT UC1D EG sujungiklio plokštelė, dviguba, 10 vnt./pak.	1448714	pak.	11,56 *
1448740	VTA237	WMT WB1 PG sieninis tvirtinimas	1448740	vnt.	1,36 *






MEKA INSTAL aliuminio lizdų stovai

Sukomplektuoti lizdų stovai INSTAL SP45, aliuminis

NG:LA9

1431901	AJK168	INSTAL SP45-1 L=2300 m, vienpusis, spalva – balta, 2 darbo vietų	1431901	vnt.	330,06 *

Komplekte: 2-vietis lizdas – 2vnt., 2-vietis lizdas „DATA“ – 1vnt., 2×RJ45 CAT6 UTP – 1vnt., lanksčia apsaugos žarna L=1,5m, kabelis

1431902	AJK169	INSTAL SP45-2 L=2300 m, dvipusis, spalva – balta, 4 darbo vietų	1431902	vnt.	561,07 *

Komplekte: 2-vietis lizdas – 4vnt., 2-vietis lizdas „DATA“ – 2vnt., 2×RJ45 CAT6 UTP – 2vnt., lanksčia apsaugos žarna L=1,5m, kabelis

* kitos spalvos pagal užsakymą, pagrindas grindims INSTAL SP45 FS užsakomas atskirai



Nesukomplektuoti lizdų stovai INSTAL SP45, aliuminis

NG:LA9

1431951	CDO009	INSTAL SP45-1E L=2300 M spalva – balta, vienpusis	1431951	vnt.	118,82
1431952	VTA237	INSTAL SP45-2E L=2300 M spalva – balta, dvipusis	1431952	vnt.	198,03 *
1431954	VTA237	INSTAL SP45-4E L=2300 M spalva – balta, keturpusis	1431954	vnt.	352,05 *
1431961	VTA237	INSTAL SP45-1E L=2300 AD anoduotas, vienpusis	1431961	vnt.	165,02 *
1431962	VTA237	INSTAL SP45-2E L=2300 AD anoduotas, dvipusis	1431962	vnt.	264,03 *
1431964	VTA237	INSTAL SP45-4E L=2300 AD anoduotas, keturpusis	1431964	vnt.	473,05 *

* kitos spalvos pagal užsakymą, pagrindas grindims INSTAL SP45 FS užsakomas atskirai



Kodas	SAP kodas	Prekės aprašymas	Gamintojo kodas	Mato vienetas	Kaina € be PVM

Lizdų stovai INSTAL SP, tvirtinimas prie grindų, aukštis 650 mm, aliuminis

NG:LA9



1431955	VTA237	INSTAL SP45-1FPE L=650 m spalva – balta, vienpusis	1431955	vnt.	73,27 *
1431956	CDO007	INSTAL SP45-2FPE L=650 m spalva – balta, dvipusis	1431956	vnt.	116,62
1431965	VTA237	INSTAL SP45-1FPE L=650 AD anoduotas, vienpusis	1431965	vnt.	90,22 *
1431966	VTA237	INSTAL SP45-2FPE L=650 AD anoduotas, dvipusis	1431966	vnt.	134,22 *

Lizdų stovų INSTAL SP montavimo priedai, plieniniai

NG:LA9

1431910	AJK170	INSTAL SP45 FS pagrindas grindims, spalva – pilka	1431910	vnt.	45,28
1431922	AJK172	INSTAL SP45 MB2 lubų apkaba, spalva – balta	1431922	vnt.	12,46 *
1431924	AJK174	INSTAL SP45 TB stalinis kronšteinas, spalva – pilka	1431924	vnt.	22,41 *

OBO BETTERMANN kopetėlės kabeliams

Kopetėlės kabeliams LCIS, ilgis 6 m, cinkuotos St FS

NG:LAW



	CFS379	LCIS 620 FS, 60×200×6000 mm	6209630	m	6,39
	CFS380	LCIS 630 FS, 60×300×6000 mm	6209632	m	6,90
	CFS376	LVG 60 FS tiesi jungtis	6208840	vnt.	2,38
	AEI297	LGVG 60 FS lanksti jungtis	6208941	vnt.	6,18
	ABM022	AW 15/21 FT 210 mm kronšteinas prie sienos	6420680	vnt.	4,63
	ABM023	AW 15/31 FT 310 mm kronšteinas prie sienos	6420710	vnt.	5,57

OBO BETTERMANN perforuoti loveliai

Perforuotas lovelis RKS, RKSM, aukštis 35 mm, su jungtimis, ilgis 3 m, cinkuotas (rekomenduojama naudoti vidaus patalpose)

NG:LAW



714147	VTA257	RKS 305 FS 0,75 mm, plotis 50 mm	6047408	m	5,60 *
714147	VTA257	RKSM 310 FS 0,75 mm, plotis 100 mm	6047417	m	5,53 *
714147	VTA257	RKSM 320 FS 0,75 mm, plotis 200 mm	6047433	m	7,72 *
714147	VTA257	RKSM 330 FS 0,75 mm, plotis 300 mm	6047460	m	10,12 *

Perforuotas lovelis RKS, RKSM, aukštis 60 mm, su jungtimis, ilgis 3 m, cinkuotas (rekomenduojama naudoti vidaus patalpose)

NG:LAW

1462821R	AGB891	RKSM 610 FS 0,75 mm, plotis 100 mm	6047611	m	6,04
1462822R	ARG684	RKSM 620 FS 0,75 mm, plotis 200 mm	6047638	m	7,83
1462823R	AGB893	RKSM 630 FS 0,75 mm, plotis 300 mm	6047654	m	10,35
1462724	AFA839	RKSM 640 FS 0,9 mm, plotis 400 mm	6047689	m	15,67 *
1462725	ABT283	RKSM 650 FS 0,9 mm, plotis 500 mm	6047719	m	18,97 *
1462726	AFA840	RKSM 660 FS 0,9 mm, plotis 600 mm	6047735	m	24,56 *

Dangtis loveliui RKS 35/60, ilgis 3 m

NG:LAW



1462850V	AGC516	DRLU/100 FS 100 mm/1,0 mm	6052103	m	5,66
1462852V	ARG686	DRLU/200 FS 200 mm/1,0 mm	6052210	m	7,92
1462853V	AGC518	DRLU/300 FS 300 mm/1,0 mm	6052307	m	10,56
714147	VTA257	DRLU/400 FS 400 mm/1,0 mm	6052405	m	15,32 *
714147	VTA257	DRLU/500 FS 500 mm/1,25 mm	6052512	m	23,05 *
714147	VTA257	DRLU/600 FS 600 mm/1,25 mm	6052609	m	35,43 *

Kodas	SAP kodas	Prekės aprašymas	Gamintojo kodas	Mato vienetas	Kaina € be PVM	
Universalus dangčių DRLU laikiklis						NG:LAW
1462860V	AGC519	DKU VA43	6065600	vnt.	0,77	
Pertvaros kabelių loveliams, ilgis 3 m, cinkuotos (rekomenduojama naudoti vidaus patalpose)						NG:LAW
714147	VTA257	TSG 45 FS h-60 mm	6062033	m	8,57 *	
714147	AJL800	TSG 60 FS h-60 mm	6062068	m	2,83 *	
714147	ARD822	FRSB 6×12 F varžtas ovalia galvute m6×12F	6406122	vnt.	0,19 *	
Perforuotas lovelis, MKSM, aukštis 60 mm, ilgis 3 m, karšto cinkavimo (rekomenduojama naudoti lauke ir „agresyvioje“ aplinkoje)						NG:LAW
714147	VTA257	MKS 610 1,0 MM FT plotis 100 mm	6055532	m	15,59 *	
714147	VTA257	MKS 620 1,0 MM FT plotis 200 mm	6055575	m	23,22 *	
714147	VTA257	MKS 630 1,0 MM FT plotis 300 mm	6055613	m	34,00 *	
714147	VTA257	MKS 640 1,0 MM FT plotis 400 mm	6055664	m	39,33 *	
714147	VTA257	RLVK 60 FT jungtis varžinė (komplekte varžtai)	6067603	vnt.	2,06 *	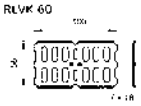
Perforuotas profilis-lovelis, AZ tipas, aukštis 55 mm, ilgis 3 m, metalo storis 1,5 mm						NG:LAW
714147	VTA257	AZK 050 FS 50×50×1,5 mm, cinkuotas	6075096	m	11,19 *	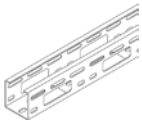
714147	VTA257	AZK 050 FT 50×50×1,5 mm, karštai cinkuotas	6075142	m	13,58 *	
714147	VTA257	VF AZK FT jungtis varžtinė AZ kanalui (komplekte varžtai)	6066550	vnt.	1,81 *	
MWA 12 kronšteinas prie sienos ar profilių 1,2kN FS						NG:LAW
1462990V	ARG685	MWA 12/11 FS 110 mm	6424716	vnt.	2,04	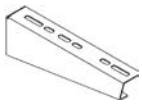
1462991V	AGC521	MWA 12/21 FS 210 mm	6424732	vnt.	2,48	
1462992V	AGC522	MWA 12/31 FS 310 mm	6424740	vnt.	4,14	
AW15 kronšteinas prie sienos ar prie profilių, 1,5kN FT						NG:LAW
714147	ABT308	AW 15/11 FT 110 mm	6420656	vnt.	4,36 *	
714147	ABM022	AW 15/21 FT 210 mm	6420680	vnt.	4,68 *	
714147	ABM023	AW 15/31 FT 310 mm	6420710	vnt.	5,63 *	
714147	VTA257	AW 15/41 FT 410 mm	6420921	vnt.	10,97 *	
714147	VTA257	AW 15/51 FT 510 mm	6420924	vnt.	15,15 *	
714147	VTA257	AW 15/61 FT 610 mm	6420927	vnt.	15,96 *	
Profilis 50×30 mm konsolių tvirtinimui FT						NG:LAW
714147	VTA257	US3/600 profilis, L=6000 mm FT	6342450	vnt.	71,49 *	
714147	VTA257	KU3 laikiklis galvute profiliui US3 FT	6348874	vnt.	14,48 *	
714147	VTA257	SKS10×80 varžtas su veržle ir poveržle M10×80 F	6418250	vnt.	2,64 *	

OBO BETTERMANN vieliniai loveliai

Vielinis lovelis GR-MAGIC su jungtimis, aukštis 55 mm, cinkuotas						NG:LAW
	AEU735	GRM 55×50×3000 St G , plotis 50 mm	6001441	m	6,55	
	ABZ603	GRM 55×100×3000 St G, plotis 100 mm	6001442	m	6,88	
	ABZ604	GRM 55×200×3000 St G, plotis 200 mm	6001446	m	8,98	
	VTA257	GRM 55×300×3000 St G, plotis 300 mm	6001448	m	12,12 *	
	VTA257	GRM 55×400×3000 St G, plotis 400 mm	6001450	m	20,83 *	
	VTA257	GRM 55×500×3000 St G, plotis 500 mm	6001452	m	27,67 *	

Kodas	SAP kodas	Prekės aprašymas	Gamintojo kodas	Mato vienetas	Kaina € be PVM
	AEA385	GSV 34 G jungtis vieliniam loveliui	6016596	vnt.	0,88
	ARD778	GKS 34 G laikiklis su varžtu prie konsolių	6016855	vnt.	0,54 *
	ABO154	GMA/M8 FS centrinis laikiklis vieliniam loveliui su M8 smeigėmis	6015239	vnt.	2,51 *
	VTA257	GEV 36 G jungtis kampams	6016715	vnt.	0,77 *

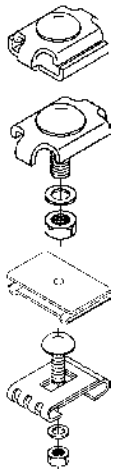

„C“ formos profiliuoti bėgeliai cinkuoti, ilgis 2 m

NG:L7V

1320179V	ARH221	1268SL	35×18×1,25	1104500	m	4,24
1320180V	ARH222	1268S/SL	35×18×1,75	1104454	m	5,53



SCHNEIDER WIBE kopetėlės ir priedai

WIBE kopėtėlės kabeliams ir priedai, HDG

NG:L8P

AOF856	KNZ-200, L=6 m	768002	vnt.	110,95
AOF857	KNZ-300, L=6 m	768004	vnt.	127,86
AOF858	KNZ-400, L=6 m	768005	vnt.	132,94
AOF859	Laikiklis 11/75	713203	vnt.	5,94
AOF860	Laikiklis 11/25	713204	vnt.	5,19
AOF861	Jungtis 22	721122	vnt.	3,82
AOF862	Jungtis 21	791199	vnt.	7,51
AOF863	Galinė jungtis 10	709018	vnt.	3,34
AOF864	Antgalis 28, spalva – raudona	709019	vnt.	0,86
AOF865	Laikiklis vertikalus 2-500	717193	vnt.	10,52



Kodas	SAP kodas	Prekės aprašymas	Gamintojo kodas	Mato vienetas	Kaina € be PVM	

Jungikliai ir kištukiniai lizdai

SCHNEIDER ELECTRIC SEDNA jungikliai ir kištukiniai lizdai

1 klavišo jungiklis be rėmelio

NG:L8P

AJJ381	10AX 250 V, spalva – balta	SDN0100121	vnt.	3,60	
AJJ382	10AX 250 V, spalva – dramblio kaulo	SDN0100123	vnt.	3,60	

2 klavišų jungiklis be rėmelio

NG:L8P

AJJ403	10AX 250 V, spalva – balta	SDN0300121	vnt.	4,28	
AJJ404	10AX 250 V, spalva – dramblio kaulo	SDN0300123	vnt.	4,28	

2 klavišų jungiklis be rėmelio, IP44

NG:L8P

AJJ411	10AX 250 V, spalva – balta	SDN0300421	vnt.	4,92	
AJJ412	10AX 250 V, spalva – dramblio kaulo	SDN0300423	vnt.	4,92	

1 klavišo perjungiklis be rėmelio

NG:L8P

AJJ414	10AX 250 V, spalva – dramblio kaulo	SDN0400123	vnt.	3,92	
AJJ413	10AX 250 V, spalva – balta	SDN0400121	vnt.	3,92	

1 klavišo perjungiklis be rėmelio, IP44

NG:L8P

AJJ425	10AX 250 V, spalva – balta	SDN0400521	vnt.	4,75	
AJJ426	10AX 250 V, spalva – dramblio kaulo	SDN0400523	vnt.	4,75	

2 klavišų perjungiklis be rėmelio

NG:L8P

AJJ439	10AX 250 V, spalva – balta	SDN0600121	vnt.	8,13	
AJJ440	10AX 250 V, spalva – dramblio kaulo	SDN0600123	vnt.	8,13	

1 klavišo kryžminis jungiklis be rėmelio

NG:L8P

AJJ431	10AX 250 V, spalva – balta	SDN0500121	vnt.	6,68	
AJJ432	10AX 250 V, spalva – dramblio kaulo	SDN0500123	vnt.	6,68	

1 klavišo mygtukinis jungiklis be rėmelio

NG:L8P

AJJ443	10AX 250 V, spalva – balta	SDN0700121	vnt.	3,71	
AJJ444	10AX 250 V, spalva – dramblio kaulo	SDN0700123	vnt.	3,72	

1 klavišo mygtukinis jungiklis skambučiui, be rėmelio

NG:L8P

AJJ447	10AX 250 V, spalva – balta	SDN0800121	vnt.	4,34	
AJJ452	10AX 250 V, spalva – dramblio kaulo	SDN0800323	vnt.	4,14	

1 klavišo jungiklis su lemputės simboliu, be rėmelio

NG:L8P

AJJ453	10AX 250 V, spalva – balta	SDN0900121	vnt.	4,34	
AJJ488	10AX 250 V, spalva – dramblio kaulo	SDN0900123	vnt.	9,65	

Kištukinis lizdas su įžeminimu, be rėmelio

NG:L8P

AJJ539	16 A 250 V 2P+E su apsauga, spalva – balta	SDN3000121	vnt.	1,94	
AJJ540	16 A 250 V 2P+E su apsauga, spalva – dramblio kaulo	SDN3000123	vnt.	1,94	

Dvigubas kištukinis lizdas su įžeminimu, su rėmeliu

NG:L8P

AJJ544	2×16 A 250 V, 2P+E su apsauga, spalva – balta	SDN3000421	vnt.	6,79	
AJJ545	2×16 A 250 V, 2P+E su apsauga, spalva – dramblio kaulo	SDN3000423	vnt.	6,80	

Kištukinis lizdas su įžeminimu, su užsklandomis ir dangteliu, be rėmelio

NG:L8P

AJJ548	16 A 250 V 2P+E, spalva – balta	SDN3100121	vnt.	4,19	
AJJ549	16 A 250 V 2P+E, spalva – dramblio kaulo	SDN3100123	vnt.	4,19	

Kodas	SAP kodas	Prekės aprašymas	Gamintojo kodas	Mato vienetas	Kaina € be PVM	
TV galinė jungtis, 1dB						NG:L8P
	AJJ552	Spalva – balta	SDN3201621	vnt.	4,33	
	AJJ553	Spalva – dramblio kaulo	SDN3201623	vnt.	4,33	
1-vietis UTP kompiuterinis duomenų lizdas RJ45, kategorija 5e, bevaržtis						NG:L8P
	AJJ600	Spalva – balta	SDN4300121	vnt.	6,89	
	AJJ601	Spalva – dramblio kaulo	SDN4300123	vnt.	6,89	
2-vietis UTP kompiuterinis duomenų lizdas RJ45, kategorija 5e, bevaržtis						NG:L8P
	AJJ604	Spalva – balta	SDN4400121	vnt.	11,73	
	AJJ605	Spalva – dramblio kaulo	SDN4400123	vnt.	11,73	
Aklinas dangtelis be rėmelio						NG:L8P
	AJJ648	Spalva – balta	SDN5600121	vnt.	2,47	
	AJJ649	Spalva – dramblio kaulo	SDN5600123	vnt.	2,47	
Horizantalūs rėmeliai						NG:L8P
	AJJ652	1-vietis, spalva – balta	SDN5800121	vnt.	0,85	
	AJJ653	1-vietis, spalva – dramblio kaulo	SDN5800123	vnt.	0,85	
	AJJ658	2-vietis, spalva – balta	SDN5800321	vnt.	1,66	
	AJJ659	2-vietis, spalva – dramblio kaulo	SDN5800323	vnt.	1,66	
	AJJ664	3-vietis, spalva – balta	SDN5800521	vnt.	3,05	
	AJJ665	3-vietis, spalva – dramblio kaulo	SDN5800523	vnt.	3,05	
	AJJ670	4-vietis, spalva – balta	SDN5800721	vnt.	3,38	
	AJJ671	4-vietis, spalva – dramblio kaulo	SDN5800723	vnt.	3,38	
	AJJ676	5-vietis, spalva – balta	SDN5800921	vnt.	3,38	
	AJJ677	5-vietis, spalva – dramblio kaulo	SDN5800923	vnt.	3,38	
Vertikalūs rėmeliai						NG:L8P
	AJJ682	2-vietis, spalva – balta	SDN5801121	vnt.	2,71	
	AJJ683	2-vietis, spalva – dramblio kaulo	SDN5801123	vnt.	2,71 *	
	AJJ688	3-vietis, spalva – balta	SDN5801321	vnt.	3,13	
	AJJ689	3-vietis, spalva – dramblio kaulo	SDN5801323	vnt.	3,13 *	
	AJJ700	4-vietis, spalva – balta	SDN5802021	vnt.	3,41	
	AJJ701	4-vietis, spalva – dramblio kaulo	SDN5802023	vnt.	3,41 *	
	AJJ694	5-vietis, spalva – balta	SDN5801521	vnt.	3,38 *	
	AJJ695	5-vietis, spalva – dramblio kaulo	SDN5801523	vnt.	3,38 *	

SCHNEIDER ELECTRIC CEDAR PLUS, virštinkinės elektros instaliacijos prekės, IP44

1 klavišo jungiklis, virštinkinis						NG:L8P
2131050V	ARI135	Spalva – balta	WDE000510	vnt.	3,67	
2 klavišų jungiklis, virštinkinis						NG:L8P
2131051V	ARI134	Spalva – balta	WDE000550	vnt.	3,65	
1 klavišo perjungiklis-jungiklis , virštinkinis						NG:L8P
2131052V	ARI133	Spalva – balta	WDE000560	vnt.	3,63	
Mygtukas, virštinkinis						NG:L8P
2131056V	ARI136	Spalva – balta	WDE000512	vnt.	3,63	

Kodas	SAP kodas	Prekės aprašymas	Gamintojo kodas	Mato vienetas	Kaina € be PVM	
Kištukiniai lizdai su įžeminimu, virštinkiniai						NG:L8P
2131066V	ARH969	1-vietis, spalva – balta	WDE000541	vnt.	3,90	
2131067V	ARH970	2-vietis, spalva – balta	WDE000523	vnt.	7,29	

OPAL jungikliai ir kištukiniai lizdai

Jungikliai virštinkiniai, spalva – balta						NG:LX9
E120011	AMO608	1 klavišo, IP20		vnt.	3,03	
E120010	AMO607	2 klavišų, IP20		vnt.	3,84	
IPP12005	ACZ240	2 klavišų, IP20		vnt.	2,22	
E120009	AMO606	1 klavišo, IP44		vnt.	3,82	
E120008	AMO605	2 klavišų, IP44		vnt.	4,07	
Jungikliai potinkiniai, spalva – balta						NG:LX9
E121003	AMO610	1 klavišo, IP20		vnt.	3,50	
E121001	AMO609	2 klavišų, IP20		vnt.	3,57	
Kištukiniai lizdai su įžeminimu, virštinkiniai, spalva – balta						NG:LX9
E124072	AMO595	1-vietis, IP20		vnt.	1,85	
E124073	AMO596	2-vietis, IP20		vnt.	3,53	
E124074	AMO597	4-vietis, IP20		vnt.	9,06	
E124076	AMO599	1-vietis su dangteliu, IP44		vnt.	3,07	
E124077	AMO600	2-vietis su dangteliu, IP44		vnt.	5,03	
Kištukiniai lizdai su įžeminimu, potinkiniai, spalva – balta						NG:LX9
E125002	AMO601	1-vietis, IP20		vnt.	2,97	
E125003	AMO602	2-vietis, IP20		vnt.	3,77	
E125005	AMO604	1-vietis su dangteliu, IP44		vnt.	3,79	
Kištukinis lizdas – jungiklis, virštinkinis, spalva – balta						NG:LX9
IPP12429	ACZ275	16 A, IP44		vnt.	4,47	

Berker R.8

Elegantiška išvaizda ir tik 3-jų mm. rėmelių storis

Daugelio konkursų nugalėtojas - kiekvienoje kategorijoje konkurso žiuri išrenka tik vieną auksinio apdovanojimo laimėtoją, jis įteikiamas už išskirtinius pasiekimus tarptautiniame dizaine ir tik geriausiems iš geriausių! Ir tai yra Berker R.8

GERMAN DESIGN AWARD WINNER 2018

reddot award 2019 winner

GOOD DESIGN



Natūralus stiklas, baltas
Jungiklis



Natūralus stiklas, baltas
Kištukinis lizdas schuko



Natūralus stiklas, juodas
Jungiklis



Natūralus stiklas, juodas
Kištukinis lizdas schuko



Natūralus aliuminis
Jungiklis



Natūralus aliuminis
Kištukinis lizdas schuko



Natūralus nerūdijantis plienas
Jungiklis



Natūralus nerūdijantis plienas
Kištukinis lizdas schuko



Natūralus stiklas, juodas
Jungiklis, kištukinis lizdas schuko



Natūralus stiklas, juodas
Kištukinis lizdas schuko, USBx2 lizdas



www.utu.lt

ABB BASIC 55 jungikliai ir kištukiniai lizdai

Jungikliai

NG:L8U

Kodas	SAP kodas	Prekės aprašymas	Gamintojo kodas	Mato vienetas	Kaina € be PVM
2139200V	ARH712	1 klavišo, be rėmelio, spalva – balta	2CKA001012A2139	vnt.	4,35
2139100L	AGD742	1 klavišo, be rėmelio, spalva – dramblio kaulo	2CKA001012A2146	vnt.	4,35
2139202V	VTA160	Perjungiklis su lempute 1P+N, spalva – balta	2CKA001012A2143	vnt.	12,56
2150030T	AHA345	Perjungiklis be rėmelio 1 klavišo, spalva – balta	2CKA001012A2142	vnt.	4,44
2139101L	AGD743	Perjungiklis be rėmelio 1 klavišo, spalva – dramblio kaulo	2CKA001012A2149	vnt.	4,44
2150034T	AHB181	Kryžminis jungiklis be rėmelio, spalva – balta	2CKA001012A2145	vnt.	10,14
2139103L	AGD745	Kryžminis jungiklis be rėmelio, spalva – dramblio kaulo	2CKA001012A2152	vnt.	10,14
2150035T	AHB636	Mygtukas be rėmelio 1P+N 10 A, spalva – balta	2CKA001413A1080	vnt.	5,78
2139210V	VTA160	Mygtukas su akute 1P+N 10 A, spalva – balta	2CKA001413A1081	vnt.	8,79
2150031T	AHA504	2 klavišų, be rėmelio, spalva – balta	2CKA001012A2141	vnt.	5,99
2139102L	AGD744	2 klavišų, be rėmelio, spalva – dramblio kaulo	2CKA001012A2148	vnt.	5,99
2150032T	AHB773	Perjungiklis be rėmelio 2 klavišų, spalva – balta	2CKA001012A2144	vnt.	14,06
2139105L	AHA329	2 klavišų, be rėmelio, spalva – dramblio kaulo	2CKA001012A2151	vnt.	14,06
	ANG834	3 klavišų, be rėmelio, spalva – balta	2CKA001012A2155	vnt.	24,22
	ANG833	3 klavišų, be rėmelio, spalva – dramblio kaulo	2CKA001012A2158	vnt.	24,22
2139216V	ARH714	Žaliuzių jungiklis be rėmelio, spalva – balta	2CKA001413A1082	vnt.	15,46
2150050T	AHC129	Šviesos reguliatorius 60-400 W, spalva – balta	2CKA006515A0842	vnt.	40,88
2139135L	AHB205	Šviesos reguliatorius 60-400 W, spalva – dramblio kaulo	2CKA006515A0843	vnt.	40,88

Kištukiniai lizdai

NG:L8U

2150001T	AHB168	Kištukinis lizdas su įžeminimu, be rėmelio 16 A, spalva – balta	2CKA002011A3855	vnt.	2,68
2139120L	AGD746	Kištukinis lizdas su įžeminimu, be rėmelio 16 A, spalva – dramblio kaulo	2CKA002011A3857	vnt.	2,68
2150003T	AHB279	Kištukinis lizdas su apsauga, spalva – balta	2CKA002013A5278	vnt.	4,28
2150004T	AHA338	Kištukinis lizdas su dangteliu, spalva – balta	2CKA002018A0350	vnt.	6,19
2139122L	AGD748	Kištukinis lizdas su dangteliu, spalva – dramblio kaulo	2CKA002018A0351	vnt.	6,19
2150002T	VTA160	2-vietis kištukinis lizdas su įžeminimu, spalva – balta	2CKA002014A1462	vnt.	6,21 *
2150005T	VTA160	2-vietis kištukinis lizdas su apsauga, spalva – balta	2CKA002021A0378	vnt.	8,82 *

Rėmeliai

NG:L8U

2150010T	AHB852	1-vietis, spalva – balta	2CKA001725A1479	vnt.	1,07
2139141L	AGD726	1-vietis, spalva – dramblio kaulo	2CKA001725A1484	vnt.	1,07
2150011T	AHA798	2-vietis, spalva – balta	2CKA001725A1480	vnt.	1,79
2139142L	AGD727	2-vietis, spalva – dramblio kaulo	2CKA001725A1485	vnt.	1,79
2150012T	AHA123	3-vietis, spalva – balta	2CKA001725A1481	vnt.	3,19
2139143L	AGD728	3-vietis, spalva – dramblio kaulo	2CKA001725A1486	vnt.	3,19
2150013T	AHB962	4-vietis, spalva – balta	2CKA001725A1482	vnt.	6,19
2139144L	AGD729	4-vietis, spalva – dramblio kaulo	2CKA001725A1487	vnt.	6,19
2150014T	AHA183	5-vietis, spalva – balta	2CKA001725A1483	vnt.	10,29
2139145L	AGD730	5-vietis, spalva – dramblio kaulo	2CKA001725A1488	vnt.	10,29

Aklės

NG:L8U

	ANG832	Spalva – balta	2CKA001715A0312	vnt.	4,61
	ANG831	Spalva – dramblio kaulo	2CKA001715A0313	vnt.	4,61

Dekoratyviniai rėmeliai

NG:L8U

2139256V	ARH719	Spalva – mėlyna	2CKA001726A0222	vnt.	0,89 *
2139257V	ARH720	Spalva – sidabrinė	2CKA001726A0223	vnt.	0,89 *
2139258V	ARH721	Spalva – šviesiai žalia	2CKA001726A0224	vnt.	0,89 *
2139259V	ARH722	Spalva – oranžinė	2CKA001726A0225	vnt.	0,89 *
2139260V	VTA160	Spalva – geltona	2CKA001726A0226	vnt.	0,89 *
2139261V	ARH723	Spalva – abrikosinė	2CKA001726A0227	vnt.	0,89 *
2139262V	ARH724	Spalva – fluorescuojanti	2CKA001726A0228	vnt.	4,38 *

Kodas	SAP kodas	Prekės aprašymas	Gamintojo kodas	Mato vienetas	Kaina € be PVM	
Telekomunikaciniai ir duomenų perdavimo lizdai						NG:L8U
7013200V	ARH725	UAE 1-vietis, 8 kontaktų, kategorija 3, RJ45	13010404	vnt.	8,31 *	
7013201V	ARH726	UAE 2-vietis, 8 kontaktų, kategorija 3, RJ45	13010422	vnt.	11,77 *	
7013204V	ARH727	UAE 1-vietis, 8 kontaktų, kategorija 5e, RJ45	132104010	vnt.	10,27	
7013205V	ARH728	UAE 2-vietis, 8 kontaktų, kategorija 5e, RJ45	132104050	vnt.	11,36	
Audio lizdai						NG:L8U
7013206V	ARH729	2 kanalų, mono	2CKA000230A0403	vnt.	28,50 *	
7013207V	ARH730	2 kanalų, stereo	2CKA000230A0464	vnt.	28,50 *	
TV lizdai						NG:L8U
7013208V	ARH731	TV lizdas su dangteliu, spalva – balta	2CKA001724A4276	vnt.	7,89	
2160041T	ARI196	TV lizdas su dangteliu, spalva – dramblio kaulo	2CKA001724A4280	vnt.	7,89	
Apdailos mechanizmams						NG:L8U
7013212V	ARH732	Dangtelis UAE lizdui 1-vietos, spalva – balta	2CKA001753A0096	vnt.	2,52	
7013216V	ARI197	Dangtelis UAE lizdui 1-vietos, spalva – dramblio kaulo	2CKA001753A0098	vnt.	2,52	
7013213V	ARH733	Dangtelis UAE lizdui 2-vietis, spalva – balta	2CKA001753A0095	vnt.	2,52	
7013217V	ARI198	Dangtelis UAE lizdui 2-vietis, spalva – dramblio kaulo	2CKA001753A0097	vnt.	2,52	

ABB ZENIT jungikliai ir kištukiniai lizdai

Jungikliai, spalva – balta, be rėmelio						NG:L8U
	VTA159	1 klavišo jungiklis	2CLA220100N1101	vnt	2,75 *	
	VTA159	2 klavišų jungiklis	2CLA210100N1101	vnt	2,69 *	
	VTA159	Perjungiklis 1 klavišo	2CLA220200N1101	vnt	3,24 *	
	VTA159	Perjungiklis 2 klavišo	2CLA210200N1101	vnt	3,12 *	
	VTA159	Kryžminis perjungiklis	2CLA221000N1101	vnt	6,46 *	
	VTA159	LED šviesos reguliatorius 100 W	2CLA226030N1101	vnt	104,37 *	
Kištukiniai lizdai, spalva – balta, be rėmelio						NG:L8U
	VTA159	Kištukinis lizdas su įžeminimu 16 A	2CLA228800N1101	vnt	3,49 *	
	VTA159	Kištukinis lizdas su dangteliu ir įžeminimu 16 A	2CLA228810N1101	vnt	6,36 *	
	VTA159	Kompiuterinis lizdas, 2×CAT, kategorija 5e	2CLA201850A1001	vnt	7,93 *	
	VTA159	Dangtelis kompiuteriniui lizdui	2CLA221820N1101	vnt	4,09 *	
	VTA159	USB įkroviklis 2×750 mA	2CLA228500N1101	vnt	27,90 *	
	VTA159	TV lizdas m-tipo, 5-2.400 MHz	2CLA225070N1101	vnt	9,00 *	
	VTA159	TV-R/SAT lizdas (galinis)	2CLA225170N1101	vnt	12,69 *	
Rėmeliai ir montažinis žiedas, spalva – balta						NG:L8U
	VTA159	1-vietis	2CLA227100N1101	vnt	1,45 *	
	VTA159	2-vietis	2CLA227200N1101	vnt	2,89 *	
	VTA159	3-vietis	2CLA227300N1101	vnt	4,74 *	
	VTA159	4-vietis	2CLA227400N1101	vnt	6,73 *	
	VTA159	5-vietis	2CLA227500N1101	vnt	9,82 *	
	VTA159	Montažinis žiedas	2CLA227190N1001	vnt	0,42 *	

VIKO by PANASONIC jungikliai ir kištukiniai lizdai

KARRE potinkinė instaliacija

NG:L8P

Kodas	SAP kodas	Prekės aprašymas	Gamintojo kodas	Mato vienetas	Kaina € be PVM
CDL299		Kištukinis lizdas 16 A, 250 V, spalva – balta	90963608	vnt.	2,10
CDL292		Kištukinis lizdas 16 A, 250 V, spalva – kreminė	90963708	vnt.	2,10
CDL294		Kištukinis lizdas su užsklanda 16 A, 250 V, spalva – balta	90963642	vnt.	3,15
CDL296		Kištukinis lizdas su užsklanda 16 A, 250 V, spalva – kreminė	90963742	vnt.	3,15
CDL287		Kištukinis lizdas su dangtelių 16 A, 250 V, spalva – balta	90963612	vnt.	2,51
CDL288		Kištukinis lizdas su dangtelių 16 A, 250 V, spalva – kreminė	90963712	vnt.	2,51
CDL274		2-vietis kištukinis lizdas 16 A, 250 V, spalva – baltas	90967056	vnt.	2,99
CDL276		2-vietis kištukinis lizdas 16 A, 250 V, spalva – kreminė	90967256	vnt.	3,19
CDL267		1 klavišo jungiklis 10AX, 250 V, spalva – balta	90963601	vnt.	1,67
CDL269		1 klavišo jungiklis 10AX, 250 V, spalva – kreminė	90963701	vnt.	1,67
CDL271		1 klavišo perjungiklis 10AX, 250 V, spalva – balta	90963604	vnt.	2,29
CDL282		1 klavišo perjungiklis 10AX, 250 V, spalva – kreminė	90963704	vnt.	2,29
CDP562		Kryžminis perjungiklis 10AX, 250 V, spalva – balta	90963631	vnt.	3,23
CDP563		Kryžminis perjungiklis 10AX, 250 V, spalva – kreminė	90963731	vnt.	3,23
CDL284		Mygtukas su simboliu „Skambutis“, spalva – balta	90963606	vnt.	1,96
CDL286		Mygtukas su simboliu „Skambutis“, spalva – kreminė	90963706	vnt.	1,96
CDL279		2 klavišų jungiklis 10AX, 250 V, spalva – balta	90963602	vnt.	2,33
CDL281		2 klavišų jungiklis 10AX, 250 V, spalva – kreminė	90963702	vnt.	2,33
CDP561		2 klavišų perjungiklis 10AX, 250 V, spalva – balta	90963617	vnt.	3,52
CDP560		2 klavišų perjungiklis 10AX, 250 V, spalva – kreminė	90963717	vnt.	3,52
CDL259		TV lizdas galinis, spalva – balta	90967010	vnt.	2,62
CDL260		TV lizdas galinis, spalva – kreminė	90967210	vnt.	2,62
CDL261		TV-SAT lizdas galinis, spalva – balta	90963685	vnt.	11,97
CDL256		TV-SAT lizdas galinis, spalva – kreminė	90963785	vnt.	11,97
CDL257		UTP kompiuterinis duomenų lizdas 1×RJ45, spalva – balta	90963632	vnt.	6,43
CDL258		UTP kompiuterinis duomenų lizdas 2×RJ45, spalva – balta	90963634	vnt.	10,86
CDL265		UTP kompiuterinis duomenų lizdas 1×RJ45, spalva – kreminė	90963732	vnt.	6,43
CDL266		UTP kompiuterinis duomenų lizdas 2×RJ45, spalva – kreminė	90963734	vnt.	10,86
CDL262		1-vietis rėmelis, spalva – balta	90960260	vnt.	0,52
CDL263		2-vietis rėmelis, spalva – balta	90960261	vnt.	1,44
CDL264		3-vietis rėmelis, spalva – balta	90960262	vnt.	1,79
CDL303		4-vietis rėmelis, spalva – balta	90960263	vnt.	2,27
CDL304		5-vietis rėmelis, spalva – balta	90960264	vnt.	2,89
CDL305		6-vietis rėmelis, spalva – balta	90960265	vnt.	3,42
CDL301		1-vietis rėmelis, spalva – kreminė	90960270	vnt.	0,52
CDL302		2-vietis rėmelis, spalva – kreminė	90960271	vnt.	1,44
CDL309		3-vietis rėmelis, spalva – kreminė	90960272	vnt.	1,79
CDL310		4-vietis rėmelis, spalva – kreminė	90960273	vnt.	2,27
CDL311		5-vietis rėmelis, spalva – kreminė	90960274	vnt.	2,89
CDL306		6-vietis rėmelis, spalva – kreminė	90960275	vnt.	3,42
CDL307		Adapteris IP44 montavimui su 1 klavišo jungikliu	90960297	vnt.	1,01
CDL308		Adapteris IP44 montavimui su 2 klavišų jungikliu	90960298	vnt.	1,01
CDL290		Adapteris IP44 montavimui su kištukiniais lizdais	90960299	vnt.	1,01
CDL291		Adapteris IP44, dvigubas	90969021	vnt.	1,32

PALMIYE virštinkinė instaliacija, IP44

CDL277		1 klavišo jungiklis IP44, spalva – pilka	90555501	vnt.	2,60
CDL268		2 klavišų jungiklis IP44, spalva – pilka	90555502	vnt.	2,93
CDL270		1 klavišo perjungiklis IP44, spalva – pilka	90555504	vnt.	2,95
CDL563		1 klavišo perjungiklis su pašvietimu. IP44 , spalva – pilka	90555563	vnt.	4,04 *
CDL272		2 klavišų perjungiklis IP44 , spalva – pilka	90555517	vnt.	3,54
CDL283		Kryžminis jungiklis IP44 , spalva – pilka	90555531	vnt.	3,89
CDL285		Mygtukas su simboliu „Šviesa“, IP44, spalva – pilka	90555503	vnt.	2,58
CDL278		Mygtukas su simboliu „Skambutis“, IP44, spalva – pilka	90555506	vnt.	2,58
CDL280		Kištukinis lizdas 16 A, spalva – pilka	90555508	vnt.	2,95
CDL562		Kištukinis lizdas su jungiklių 16 A, spalva – pilka	90555581	vnt.	5,83 *
CDL564		2-vietis kištukinis lizdas 16 A, spalva – pilka	90555588	vnt.	5,93 *

LIREGUS jungikliai ir kištukiniai lizdai

EPSILON potinkinė instaliacija, spalva – balta

NG:L8P

Kodas	SAP kodas	Prekės aprašymas	Gamintojo kodas	Mato vienetas	Kaina € be PVM
4770025963807	CHQ954	1 klavišo jungiklis su spyruokliniais kontaktais, be rėmelio	IJ1. 10-203-01 E/B	vnt.	2,69
4770025963845	CHQ951	2 klavišų jungiklis su spyruokliniais kontaktais, be rėmelio	IJ5. 10-203-01 E/B	vnt.	3,62
4770025869406	CHQ958	3 klavišų jungiklis, be rėmelio	IJ3.16-001-01 E/B	vnt.	4,87
4770025963883	CHQ955	1 klavišo perjungiklis su spyruokliniais kontaktais, be rėmelio	IP6 10-201-01 E/B	vnt.	3,00
4770025966310	*CKG890*	2 klavišų perjungiklis su spyruokliniais kontaktais, be rėmelio	IP6+6 10-201-01 E/B	vnt.	4,87
4770025966068	CHQ957	1 klavišo kryžminis perjungiklis su spyruokliniais kontaktais, be rėmelio	IPK6 10-201-01 E/B	vnt.	4,24
4770025965481	CHQ942	1 klavišo skambučio jungiklis su spyruokliniais kontaktais, be rėmelio	IESJ1 10-201-01 E/B	vnt.	3,10
4770025965122	CHQ939	Šviesos reguliatorius LED: 3-100 W	ISR-006-01 E/B	vnt.	28,12
4770025960639	CHQ947	Kištukinis lizdas su įžeminimu, spyruokliniais, greito pajungimo kontaktais, be rėmelio	IKL16-204-01 E/B	vnt.	2,59
4770025961094	CHQ949	Kištukinis lizdas IP44 su įžeminimu, dangteliu, 2× tarpinėmis, spyruokliniais, greito pajungimo kontaktais, be rėmelio	IKL16-208-01 E/B	vnt.	3,33
4770025960950	CHQ945	Kištukinis lizdas su įžeminimu, apsaugos sklendėmis, spyruokliniais, greito pajungimo kontaktais, be rėmelio	IKL16-214-01 E/B	vnt.	2,93
4770025869659	CHQ932	TV lizdas galinis „F“, be rėmelio	ITVL-1-01 E/B	vnt.	2,69
4770025855249	CHQ929	TV ir kompiuterio lizdas RJ45, kategorija 6, be rėmelio	ITVKL-1-01 E/B	vnt.	6,29
4770025869758	CHQ931	Kompiuterio lizdas RJ45, kategorija 6, be rėmelio	IKL-001-01 E/B	vnt.	3,88
4770025869765	CHQ937	Kompiuterio lizdas 2×RJ45, kategorija 6, be rėmelio	IKL-002-01 E/B	vnt.	6,26
4770025873731	CHQ934	Dangtelis – aklė, be rėmelio	D-001-01 E/B	vnt.	1,54
4770025965245	CHQ922	1 klavišo impulsinis jungiklis su spyruokliniais kontaktais, be rėmelio	IIJ1 10-203-01 E/B	vnt.	3,00
4770025965368	CHQ924	2 klavišų impulsinis jungiklis su spyruokliniais kontaktais, be rėmelio	IIJ5 10-203-01 E/B	vnt.	3,93
4770025874394	CHQ920	1-vietis rėmelis Epsilon SlimLine	K14-145-01 E/B	vnt.	0,50
4770025874400	CHQ927	2-vietis rėmelis Epsilon SlimLine	K14-145-02 E/B	vnt.	0,82
4770025874417	CHQ925	3-vietis rėmelis Epsilon SlimLine	K14-145-03 E/B	vnt.	1,29
4770025874424	CHQ926	4-vietis rėmelis Epsilon SlimLine	K14-145-04 E/B	vnt.	1,71
4770025874431	CHQ915	5-vietis rėmelis Epsilon SlimLine	K14-145-05 E/B	vnt.	2,55
4770025961377	CHQ914	6-vietis rėmelis Epsilon SlimLine	K14-145-06 E/B	vnt.	2,96 *



EPSILON potinkinė instaliacija, spalva – smėlio

NG:L8P

Kodas	SAP kodas	Prekės aprašymas	Gamintojo kodas	Mato vienetas	Kaina € be PVM
4770025963920	CHQ917	1 klavišo jungiklis su spyruokliniais kontaktais, be rėmelio	IJ1 10-203-01 E/S	vnt.	2,69
4770025963968	CHQ918	2 klavišų jungiklis su spyruokliniais kontaktais, be rėmelio	IJ5 10-203-01 E/S	vnt.	3,62
4770025870389	CHQ916	3 klavišų jungiklis, be rėmelio	IJ3 16-001-01 E/S	vnt.	4,87
4770025964002	CHQ911	1 klavišo perjungiklis su spyruokliniais kontaktais, be rėmelio	IP6 10-201-01 E/S	vnt.	3,00
4770025966334	*CKG891*	2 klavišų perjungiklis su spyruokliniais kontaktais, be rėmelio	IP6+6 10-201-01 E/S	vnt.	4,87
4770025966082	CHQ909	1 klavišo kryžminis perjungiklis su spyruokliniais kontaktais, be rėmelio	IPK6 10-201-01 E/S	vnt.	4,24



Kodas	SAP kodas	Prekės aprašymas	Gamintojo kodas	Mato vienetas	Kaina € be PVM	
4770025965504	CHQ910	1 klavišo skambučio jungiklis su spyruokliniais kontaktais, be rėmelio	IESJ1 10-201-01 E/S	vnt.	3,10	
4770025965146	CHQ913	Šviesos reguliatorius LED: 3-100 W	ISR-006-01 E/S	vnt.	28,12	
4770025960653	CHQ912	Kištukinis lizdas su įžeminimu, spyruokliniais greito pajungimo kontaktais, be rėmelio	IKL16-204-01 E/S	vnt.	2,59	
4770025960974	CHQ966	Kištukinis lizdas su įžeminimu, apsaugos sklendėmis, spyruokliniais, greito pajungimo kontaktais, be rėmelio	IKL16-214-01 E/S	vnt.	2,93	
4770025961117	CHQ967	Kištukinis lizdas IP44 su įžeminimu, dangteliu, 2× tarpinėmis, spyruokliniais, greito pajungimo kontaktais, be rėmelio	IKL16-208-01 E/S	vnt.	3,33	
4770025870624	CHQ965	TV lizdas galinis „F“, be rėmelio	ITVL-1-01 E/S	vnt.	2,69	
4770025870761	CHQ970	TV ir kompiuterio lizdas RJ45, kategorija 6, be rėmelio	ITVKL-1-01 E/S	vnt.	6,29	
4770025870716	CHQ968	Kompiuterio lizdas RJ45, kategorija 6, be rėmelio	IKL-001-01 E/S	vnt.	3,88	
4770025870723	CHQ969	Kompiuterio lizdas 2×RJ45, kategorija 6, be rėmelio	IKL-002-01 E/S	vnt.	6,26	
4770025873748	CHQ961	Dangtelis – aklė, be rėmelio	D-001-01 E/S	vnt.	1,54	
4770025965269	CHQ960	1 klavišo impulsinis jungiklis su spyruokliniais kontaktais, be rėmelio	IIJ1 10-203-01 E/S	vnt.	3,00	
4770025965382	CHQ963	2 klavišų impulsinis jungiklis su spyruokliniais kontaktais, be rėmelio	IIJ5 10-203-01 E/S	vnt.	3,93	
4770025874448	CHQ964	1-vietis rėmelis Epsilon SlimLine	K14-145-01 E/S	vnt.	0,50	
4770025874455	CHQ962	2-vietis rėmelis Epsilon SlimLine	K14-145-02 E/S	vnt.	0,82	
4770025874462	CHQ953	3-vietis rėmelis Epsilon SlimLine	K14-145-03 E/S	vnt.	1,29	
4770025874479	CHQ950	4-vietis rėmelis Epsilon SlimLine	K14-145-04 E/S	vnt.	1,71	
4770025874486	CHQ952	5-vietis rėmelis Epsilon SlimLine	K14-145-05 E/S	vnt.	2,55	
4770025961391	CHQ959	6-vietis rėmelis Epsilon SlimLine	K14-145-06 E/S	vnt.	2,96 *	

HERMI virštinkinė ir potinkinė instaliacija, IP44, spalva – balta

NG:L8P

4770025861899	CHQ943	1 klavišo jungiklis, virštinkinis	PJ1.10-008	vnt.	2,27	
4770025861905	CHQ940	2 klavišų jungiklis, virštinkinis	PJ5.10-008	vnt.	3,00	
4770025861912	CHQ944	Perjungiklis, virštinkinis	PP6.10-008	vnt.	3,20	
4770025861929	CHQ946	Perjungiklis kryžminis, virštinkinis	PPK6.10-008	vnt.	3,83	
4770025861936	CHQ948	Elektros skambučio mygtukas, virštinkinis	PESJ1.10-008	vnt.	3,31	
4770025861967	CHQ933	Kištukinis lizdas su įžeminimu, virštinkinis	PKL16-008	vnt.	2,37	
4770025851173	CHQ941	2-vietis kištukinis lizdas su įžeminimu, virštinkinis	PKL16-007	vnt.	3,20	
4770025851180	CHQ956	2-vietis kištukinis lizdas su įžeminimu, potinkinis	IKL16-006	vnt.	3,10	

HERMI virštinkinė ir potinkinė instaliacija, IP44, spalva – juoda

NG:L8P

4770025962619	CHQ930	1 klavišo jungiklis, virštinkinis	PJ1 10-008 J	vnt.	3,00	
4770025962633	CHQ936	2 klavišų jungiklis, virštinkinis	PJ5 10-008 J	vnt.	3,93	

onnline®

Pramoniniai lizdai ir kištukai



Onnline pramoniiai lizdai ir kištukai

Onnline pramoninių lizdų ir kištukų seriją sudaro jungiamieji kištukai, jungiamieji lizdai, sieniniai lizdai, kombinuoti sieniniai lizdai ir kištukai su fazės inverteriu.
Onnline pramoniniai lizdai ir kištukai yra su užveržiamomis jungtimis. Hermetiškumo klasė IP44, induktyvumas 5P6H ir nominali įtampa 400V. Pramoniniai lizdai ir kištukai yra sukonstruoti greitam sujungimui (turn& fix). Pagaminti laikantis standartų IEC 60309, EN 60309 ir VDE 0623.

Kombinuoi lizdai 32A yra su 10A stikliniu saugikliu, kad apsaugoti Schuko lizdą.
Onnline pamoninių lizdų ir kištukų prekių grupę sudaro:
*Jungiamieji kištukai 16A ir 32A.
*Jungiamieji lizdai 16A ir 32A.
*Sieniniai lizdai 16A ir 32A.
*Kombinuoti sieniniai lizdai 16A ir 32A.
*Kištukas su fazės inverteriu 16A.

Jungiamieji kištukai

Kodas	SAP	Tipas	Įpakavimas	Ilgis x aukštis x plotis
24 416 65	AJJ986	ONNPT16A5P6H400VIP44	20	305 x 125 x 265
24 416 66	AJJ987	ONNPT32A5P6H400VIP44	10	305 x 125 x 265



Jungiamieji lizdai

Kodas	SAP	Tipas	Įpakavimas	Ilgis x aukštis x plotis
24 416 67	AJJ988	ONNJPR16A5P6H400VIP44	10	305 x 125 x 265
24 416 68	AJJ989	ONNJPR32A5P6H400VIP44	10	400 x 125 x 265



Sieniniai lizdai

Kodas	SAP	Tipas	Įpakavimas	Ilgis x aukštis x plotis
24 416 69	AJJ990	ONNPR16A5P6H400VIP44	10	400 x 125 x 265
24 416 70	AJJ991	ONNPR32A5P6H400VIP44	10	400 x 150 x 300



Kombinuoti sieniniai lizdai

Kodas	SAP	Tipas	Įpakavimas	Ilgis x aukštis x plotis
24 416 71	AJJ992	ONNKOMB16A5P6H400VIP44	7	400 x 150 x 300
24 416 72	AJJ993	ONNKOMB32A5P6H400VIP44	7	400 x 150 x 300



Kištukas su fazės inverteriu

Kodas	SAP	Tipas	Įpakavimas	Ilgis x aukštis x plotis
24 416 73	AJJ994	ONNVV16A5P6H400VIP44	20	305 x 125 x 265



UAB Onninen | Savanorių pr. 187C| LT-02300 Vilnius

Kodas	SAP kodas	Prekės aprašymas	Gamintojo kodas	Mato vienetas	Kaina € be PVM
4770025962657	CHQ938	Perjungiklis, virštinkinis	PP6 10-008 J	vnt.	4,14
4770025962671	CHQ935	Perjungiklis kryžminis, virštinkinis	PPK6 10-008 J	vnt.	4,97
4770025962695	CHQ923	Elektros skambučio mygtukas, virštinkinis	PESJ1 10-008 J	vnt.	4,24
4770025962718	CHQ919	Kištukinis lizdas su įžeminimu, virštinkinis	PKL 16-008 J	vnt.	3,16
4770025961216	CHQ921	2-vietis kištukinis lizdas su įžeminimu, virštinkinis	PKL16-007J	vnt.	4,97
4770025961230	CHQ928	2-vietis kištukinis lizdas su įžeminimu, potinkinis	IKL16-006J	vnt.	4,46



ONNLINE pramoniniai lizdai ir kištukai

ONNLINE pramoniniai lizdai ir kištukai 5P 6H 400 V, IP44

NG:LX9

2441665	AJJ986	Kištukas 16 A	vnt.	3,34
2441666	AJJ987	Kištukas 32 A	vnt.	4,97
2441667	AJJ988	Lizdas 16 A	vnt.	4,78
2441668	AJJ989	Lizdas 32 A	vnt.	6,45
2441669	AJJ990	Sieninis lizdas 16 A	vnt.	5,45
2441670	AJJ991	Sieninis lizdas 32 A	vnt.	7,14
2441671	AJJ992	Kombinuotas sieninis lizdas 16 A	vnt.	20,97
2441672	AJJ993	Kombinuotas sieninis lizdas 32 A	vnt.	30,22
2441673	AJJ994	Kištukas su fazės inverteriu 16 A	vnt.	13,31



Automatika, skydeliai ir priedai

ABB automatika

Automatiniai jungikliai S200

NG:L8U

3210106	ACT879	S201-B06	2CDS251001R0065	vnt.	4,45
3210110	ABY024	S201-B10	2CDS251001R0105	vnt.	4,03
3210116	ABY025	S201-B16	2CDS251001R1165	vnt.	4,08
3210120	ACT880	S201-B20	2CDS251001R0205	vnt.	4,03
3210125	ACT881	S201-B25	2CDS251001R0255	vnt.	4,03
3210132	ACT882	S201-B32	2CDS251001R0255	vnt.	4,03
3210406	ACT918	S201-C06	2CDS251001R0064	vnt.	4,81
3210410	ABY026	S201-C10	2CDS251001R0104	vnt.	3,85
3210416	ABY027	S201-C16	2CDS251001R0164	vnt.	3,85
3210420	ACT919	S201-C20	2CDS251001R0204	vnt.	4,03
3210425	ACT920	S201-C25	2CDS251001R0254	vnt.	4,03
3210432	ACT921	S201-C32	2CDS251001R0324	vnt.	5,68
3210440	ACT922	S201-C40	2CDS251001R0404	vnt.	6,24
	ACT931	S202-C06	2CDS252001R0064	vnt.	10,63
	ACT932	S202-C10	2CDS252001R0104	vnt.	10,77
	ACT933	S202-C16	2CDS252001R0164	vnt.	10,01
	ACT934	S202-C20	2CDS252001R0204	vnt.	10,01
	ACT935	S202-C25	2CDS252001R0254	vnt.	10,63
3210306	ACT895	S203-B06/3P	2CDS253001R0065	vnt.	17,17
3210310	ACT896	S203-B10/3P	2CDS253001R0105	vnt.	15,87
3210316	ACT897	S203-B16/3P	2CDS253001R0165	vnt.	14,11
3210320	ACT898	S203-B20/3P	2CDS253001R0205	vnt.	15,94
3210325	ACT899	S203-B25/3P	2CDS253001R0255	vnt.	14,11







Kodas	SAP kodas	Prekės aprašymas	Gamintojo kodas	Mato vienetas	Kaina € be PVM
3210332	ACT900	S203-B32/3P	2CDS253001R0325	vnt.	18,84
3210606	ACT946	S203-C06/3P	2CDS253001R0064	vnt.	18,63
3210610	ACT947	S203-C10/3P	2CDS253001R0104	vnt.	17,01
3210616	ACT948	S203-C16/3P	2CDS253001R0164	vnt.	14,11
3210620	AGC198	S203-C20/3P	2CDS253001R0204	vnt.	15,25
3210625	ACT949	S203-C25/3P	2CDS253001R0254	vnt.	14,11
3210632	ACT950	S203-C32/3P	2CDS253001R0324	vnt.	16,18
3210640	ACT951	S203-C40/3P	2CDS253001R0404	vnt.	16,59
3210650	ACT952	S203-C50/3P	2CDS253001R0504	vnt.	22,88
3210663	ACT953	S203-C63/3P	2CDS253001R0634	vnt.	27,46
	CCA747	S203-C80/3P	2CDS253001R0804	vnt.	67,62
	CCA748	S203-C100/3P	2CDS253001R0824	vnt.	71,34

Nuotėkio srovės išjungėjai

NG:L8U

3259512T	AFI276	2P FH202 AC-25/0,03 mA	2CSF202004R1250	vnt.	23,45
3259520T	AFI277	2P FH202 AC-40/0,03 mA	2CSF202004R1400	vnt.	30,05
3259584T	AFI278	4P FH204 AC-25/0,03 mA	2CSF204001R1250	vnt.	51,94
3259592T	AFI279	4P FH204 AC-40/0,03 mA	2CSF204001R1400	vnt.	53,81
37004L	AMQ579	Išjungėjas + automatinis junginklis C10/0,03+C10/30 mA	2CSR255040R1104	vnt.	41,27
37006L	AMQ581	Išjungėjas + automatinis jungiklis C16/0,03+C16/30 mA	2CSR255040R1164	vnt.	41,27

Kirtikliai

NG:L8U

	CCA750	SD201/16	2CDD281101R0016	vnt.	5,69 *
	AMQ595	SD201/25	2CDD281101R0025	vnt.	6,00
	CCA751	SD203/16	2CDD283101R0016	vnt.	14,40 *
	AMQ599	SD203/25	2CDD283101R0025	vnt.	14,79
	AMQ600	SD203/40	2CDD283101R0040	vnt.	14,40
	AMQ601	SD203/63	2CDD283101R0063	vnt.	18,69



Komutacinės šynos

NG:L8U

3259491	ACU225	10 mm, PS1/12 m, 1F	2CDL210001R1012	vnt.	2,50
	AFI271	10 mm, PS1/60 m, 1F	2CDL210001R1060	vnt.	10,26 *
3259496	ACU228	10 mm, PS3/12 m, 3F	2CDL230001R1012	vnt.	5,32
3259497	ACU235	10 mm, PS3/60 m, 3F	2CDL230001R1060	vnt.	22,68

Papildomi kontaktai

NG:L8U

3210836	ACU187	Papildomas kontaktas S2C-H6R	2CDS200912R0001	vnt.	9,01
3210835	ACU186	Signalinis/papildomas kontaktas S2C-S/H6R	2CDS200922R0001	vnt.	18,35 *

Moduliniai kontaktoriai

NG:L8U

3851022	VTA162	ESB20-20, 20 A/230 V	GHE3211102R0006	vnt.	22,79 *
3851026	ABA202	ESB20-11, 20 A/230 V	GHE3211302R0006	vnt.	23,76 *
3851042	VTA162	ESB24-40, 24 A/230 V	GHE3291102R0006	vnt.	34,17 *
	VTA162	ESB40-40, 40 A/230 V	GHE3491102R0006	vnt.	73,24 *
	VTA162	ESB63-40, 63 A/230 V	GHE3691102R0006	vnt.	98,77 *
2519720	ALK394	Modulinis lizdas M1173	2CSm110000R0701	vnt.	9,32 *

Programuojami jungikliai ir laiko rėlės

NG:L8U

3587637	ALR048	D1 programuojama laiko rėlė	2CSm258763R0621	vnt.	70,31



Fazių sekos rėlės

NG:L8U

	GAS227	CM-PFE 3×208-440VAC	1SVR550824R9100	vnt.	76,23

Kodas	SAP kodas	Prekės aprašymas	Gamintojo kodas	Mato vienetas	Kaina € be PVM

Skaitikliai

NG:L8U

CFL324	C11 110-301, 1×230VAC 40 A	2CmA103572R1000		44,13
CFL328	C13 110-301, 40 A 400 V	2CmA103575R1000		115,24



SCHNEIDER ELECTRIC automatika

Automatiniai jungikliai K60N

NG:L8P

3250710L	ASG607	1P 6 A B	A9K01106	vnt.	2,12
3250711L	ASG608	1P 10 A B	A9K01110	vnt.	1,97
3250712L	ASG609	1P 16 A B	A9K01116	vnt.	1,93
3250726L	ASG623	1P 6 A C	A9K02106	vnt.	2,23
3250727L	ASG624	1P 10 A C	A9K02110	vnt.	2,06
3250728L	ASG625	1P 16 A C	A9K02116	vnt.	2,03
3250729L	ASG626	1P 20 A C	A9K02120	vnt.	2,13
3250730L	ASG627	1P 25 A C	A9K02125	vnt.	2,23
3250731L	ASG628	1P 32 A C	A9K02132	vnt.	2,39
	ASG629	1P 40 A C	A9K02140	vnt.	2,64
3250718L	ASG615	3P 10 A B	A9K01310	vnt.	7,09
3250719L	ASG616	3P 16AB	A9K01316	vnt.	6,95
3250734L	ASG631	3P 10 A C	A9K02310	vnt.	7,44
3250735L	ASG632	3P 16 A C	A9K02316	vnt.	7,30
3250736L	ASG633	3P 20 A C	A9K02320	vnt.	7,67
3250737L	ASG634	3P 25 A C	A9K02325	vnt.	8,03
3250738L	ASG635	3P 32 A C	A9K02332	vnt.	8,61
3250739L	ASG636	3P 40 A C	A9K02340	vnt.	9,49





Nuotėkio srovės rėlės IID K

NG:L8P

325071L	ASG637	2P 25 A 30 mA AC	A9Z05225	vnt.	16,92
325073L	ASG639	4P 25 A 30 mA AC	A9Z05425	vnt.	20,12
325074L	ASG640	4P 40 A 30 mA AC	A9Z05440	vnt.	30,15



Kirtikliai

NG:L8P

325074L	ASG647	1P 25 A	R9S64125	vnt.	4,38
3253750L	ASG648	1P 40 A	R9S64140	vnt.	4,38
3253753L	ASG650	3P 25 A	R9S64325	vnt.	11,69
R9S64340	ASG651	3P 40 A	R9S64340	vnt.	13,80
3253755L	ASG652	3P 63 A	R9S64363	vnt.	18,44

Srovėlaidžiai moduliniams automatams

NG:L8P

3253756L	ASG653	1P 12TE	R9XFH112	vnt.	2,23
3253751L	ASG654	3P 12TE	R9XFH312	vnt.	4,63
3253757L	ASG655	1P 57TE	R9XFH157	vnt.	10,21
3253758L	ASG656	3P 57TE	R9XFH357	vnt.	15,84

HAGER automatika

Automatiniai jungikliai

NG:LCP

Kodas	SAP kodas	Prekės aprašymas	Gamintojo kodas	Mato vienetas	Kaina € be PVM
3210190V	ATF837	1P B6A 230 V 6kA	mB106A	vnt.	3,71
3210191V	ATF838	1P B10A 230 V 6kA	mB110A	vnt.	3,08
3210192V	ATF839	1P B13A 230 V 6kA	mB113A	vnt.	3,18
3210193V	ATF840	1P B16A 230 V 6kA	mB116A	vnt.	3,03
3210194V	ATF841	1P B20A 230 V 6kA	mB120A	vnt.	3,31
3210195V	ATF842	1P B25A 230 V 6kA	mB125A	vnt.	3,41 *
3210196V	ATF843	1P B32A 230 V 6kA	mB132A	vnt.	4,22 *
3210197V	ATF844	1P B40A 230 V 6kA	mB140A	vnt.	4,74 *
3210198V	ATF845	1P B50A 230 V 6kA	mB150A	vnt.	6,00 *
3210199V	ATF846	1P B63A 230 V 6kA	mB163A	vnt.	8,24 *
3210205V	ATF852	1P C6A 230 V 6kA	mC106A	vnt.	3,77
3210207V	ATF853	1P C10A 230 V 6kA	mC110A	vnt.	3,26
3210208V	ATF854	1P C13A 230 V 6kA	mC113A	vnt.	4,05
3210209V	ATF855	1P C16A 230 V 6kA	mC116A	vnt.	3,28
3210211V	ATF856	1P C20A 230 V 6kA	mC120A	vnt.	3,57
3210212V	ATF857	1P C25A 230 V 6kA	mC125A	vnt.	3,57
3210213V	ATF858	1P C32A 230 V 6kA	mC132A	vnt.	3,78
3210214V	ATF859	1P C40A 230 V 6kA	mC140A	vnt.	4,57
3210215V	ATF860	1P C50A 230 V 6kA	mC150A	vnt.	6,55
3210217V	ATF861	1P C63A 230 V 6kA	mC163A	vnt.	8,17
3210218V	ATF862	3P B6A 380 V 6kA	mB306A	vnt.	13,98 *
3210219V	ATF863	3P B10A 380 V 6kA	mB310A	vnt.	11,98 *
3210222V	ATF865	3P B16A 380 V 6kA	mB316A	vnt.	11,76
3210223V	ATF866	3P B20A 380 V 6kA	mB320A	vnt.	11,98
3210224V	ATF867	3P B25A 380 V 6kA	mB325A	vnt.	12,29 *
3210226V	ATF868	3P B32A 380 V 6kA	mB332A	vnt.	14,88 *
3210227V	ATF869	3P B40A 380 V 6kA	mB340A	vnt.	18,26 *
3210229V	ATF871	3P B63A 380 V 6kA	mB363A	vnt.	25,96 *
3210230V	ATF872	3P C0,5A 380 V 6kA	mC300A	vnt.	22,08 *
3210233V	ATF874	3P C2A 380 V 6kA	mC302A	vnt.	17,20 *
3210235V	ATF876	3P C4A 380 V 6kA	mC304A	vnt.	17,20 *
3210236V	ATF877	3P C6A 380 V 6kA	mC306A	vnt.	14,61
3210237V	ATF878	3P C10A 380 V 6kA	mC310A	vnt.	14,61
3210239V	ATF879	3P C13A 380 V 6kA	mC313A	vnt.	14,61
3210241V	ATF880	3P C16A 380 V 6kA	mC316A	vnt.	14,00
3210242V	ATF881	3P C20A 380 V 6kA	mC320A	vnt.	14,26
3210243V	ATF882	3P C25A 380 V 6kA	mC325A	vnt.	14,81
3210244V	ATF883	3P C32A 380 V 6kA	mC332A	vnt.	15,17
3210245V	ATF884	3P C40A 380 V 6kA	mC340A	vnt.	15,63
3210246V	ATF885	3P C50A 380 V 6kA	mC350A	vnt.	18,68
3210247V	ATF886	3P C63A 380 V 6kA	mC363A	vnt.	19,74
3210248V	ATF887	3P C80A 380 V 10kA	HLF380S	vnt.	86,41 *
3210249V	ATF888	3P C100A 380V 10kA	HLF390S	vnt.	94,39 *
3210251V	ATF889	3P C125A 380 V 10kA	HLF399S	vnt.	101,72 *

Papildomi kontaktai ir nepriklausomi atkabikliai

3210253V	ATF891	Nepriklausomas atkabiklis 230-415 V AC 110-130 V DC	mZ203	vnt.	18,69
3210254V	ATF892	Nepriklausomas atkabiklis 24-48 V AC 12-48 V DC	mZ204	vnt.	18,46

Nuotėkio srovės relės

NG:LCP

3210255V	ATF893	2P 25 A 30 mA 230 V AC	CD226J	vnt.	27,23
3210256V	ATF894	2P 40 A 30 mA 230 V AC	CD241J	vnt.	32,63
3210257V	ATF895	2P 63 A 30 mA 230 V AC	CD264J	vnt.	38,59
3210258V	ATF896	4P 25 A 30 mA 380 V AC	CD426J	vnt.	36,54
3215259V	ATF897	4P 40 A 30 mA 380 V AC	CD441J	vnt.	40,75
3215260V	ATF898	4P 63 A 30 mA 380 V AC	CD464J	vnt.	62,46

Nuotėkio srovės relės su automatiniu jungikliu

NG:LCP

3215384V	ATN650	2P C16A 6kA 30 mA	AD966B	vnt.	37,13
3215385V	ATN651	2P C20A 6kA 30 mA	AD970B	vnt.	38,75
3215386V	ATN652	2P C25A 6kA 30 mA	AD975B	vnt.	39,90

Kodas	SAP kodas	Prekės aprašymas	Gamintojo kodas	Mato vienetas	Kaina € be PVM	
Kirtikliai moduliniai						NG:LCP
3215266V	ATF902	1×16 A 230 V AC	SBN116	vnt.	3,68	
3215267V	ATF903	1×25 A 230 V AC	SBN125	vnt.	5,92	
3215268V	ATF904	3×16 A 400 V AC	SBN316	vnt.	8,40	
3215269V	ATF905	3×25 A 400 V AC	SBN325	vnt.	8,57	
3215270V	ATF906	3×32 A 400 V AC	SBN332	vnt.	8,91	
3215371V	ATF907	3×40 A 400 V AC	SBN340	vnt.	14,69	
3215372V	ATF908	3×63 A 400 V AC	SBN363	vnt.	15,30	
3215373V	ATF909	3×80 A 400 V AC	SBN380	vnt.	22,29	
3215374V	ATF910	3×100 A 400 V AC	SBN390	vnt.	23,78	
3215375V	ATF911	3×125 A 400 V AC	SBN399	vnt.	29,73	
Laiko relės						NG:LCP
3215376V	ATF912	Laikrodinis jungiklis SKAIT SAV 1K 16 A	EG103B	vnt.	53,90	
Kontaktoriai						NG:LCP
3215377V	ATF913	25 A 1NO 230 V	ESC125	vnt.	19,45	
3215378V	ATF914	25 A 2NO 230 V	ESC225	vnt.	24,03	
3215379V	ATF915	25 A 4NO 230 V	ESC425	vnt.	21,41	
3215380V	ATF916	40 A 4NO 230 V	ESC440	vnt.	58,30	
3215381V	ATF917	63 A 4NO 230 V	ESC463	vnt.	74,08	
Srovėlaidžiai moduliniams automatams						NG:LCP
3215383V	ATF919	1P 10 mm² šakutė, 12 modulių	KDN163A	vnt.	3,02	
3215384V	ATF920	1P 10 mm² šakutė, 57 modulių	KDN163B	vnt.	12,67	
3215385V	ATF921	3P 10 mm² šakutė, 12 modulių	KDN363A	vnt.	5,26	
3215386V	ATF922	3P 10 mm² šakutė, 57 modulių	KDN363B	vnt.	19,75	
3215387V	ATF923	3P 11×6,0 šakutė, 12 modulių	KDN380A	vnt.	5,40	
3215388V	ATF924	3P 11×6,0 šakutė, 57 modulių	KDN380B	vnt.	20,41	
Kištukinis lizdas modulinis						NG:LCP
3215382V	ATF918	montuojama ant DIN bėgelio 230 V 16 A	SNS016	vnt.	3,43	

KATKO automatika

Galios kirtikliai ir priedai, DIN						
3786163V	ATH271	KU3125N 125A, 3-jų polių	6419410214824	vnt.	☎	
3600731	ATG764	KU416N 16A, 4-ių polių	6419410215005	vnt.	☎	
3600732	ALR339	KU425N 25A, 4-ių polių	6419410215203	vnt.	☎	
3635102	ALR340	KU440N 40A, 4-ių polių	6419410215500	vnt.	☎	
3600733	ALR341	KU463N 63A, 4-ių polių	6419410215906	vnt.	☎	
3635105	ALR342	KU480N 80A, 4-ių polių	6419410216002	vnt.	☎	
3635432	ATG766	KU4125N 125A, 4-ių polių	6419410216125	vnt.	☎	
3635096	ATG765	VKA4125N 125A, 4-ių polių	6419410218006	vnt.	☎	
3600935	ATG763	LK10 Y/R KU kirtiklio pasukama rankena, spalva – geltona/raudona	6419410222553	vnt.	☎	
3600937	ALR370	LK11 Y/R KU kirtiklio pasukama rankena, spalva – geltona/raudona	6419410222614	vnt.	☎	
3662292	ALR390	AD11 ašis pasukamai rankenai 200 mm	6419410253113	vnt.	☎	
3662293	ALR391	AD11 ašis pasukamai rankenai 300 mm	6419410253120	vnt.	☎	
	CDG634	AD11/VT ašis pasukamai rankenai 300 mm	6419410253182	vnt.	☎	
3786158V	ATG767	PLASTIC SHAFT U3 KU kirtiklio plastikinė ašis	6419410271032	vnt.	☎	
Saugos kirtikliai 4 polių, IP65 Y/R ABS						
3786151V	ATG756	KEM416U 16 A	6419410481196	vnt.	☎	
3786153V	ATG758	KEM425U2 25 A	6419410481219	vnt.	☎	
3786157V	ATG762	KEM440U2 40 A	6419410481233	vnt.	☎	
3786152V	ATG757	KEM440U3 40 A	6419410350027	vnt.	☎	
3786155V	ATG760	KEM463U3 63 A	6419410481653	vnt.	☎	

Kodas	SAP kodas	Prekės aprašymas	Gamintojo kodas	Mato vienetas	Kaina € be PVM
3786154V	ATG759	KEM480U3 80 A	6419410481691	vnt.	☎
3786156V	ATG761	KEM4125U 125 A	6419410323144	vnt.	☎

Saugos kirtiklis 3 polių, IP65 Y/R POLIKARBONAT

	CDV781	KEM3200C 200 A	6419410323823	vnt.	☎

ONNLINE galios kirtikliai ir priedai



ALN491	S316 7,5 kW, IP54, 105×119×58 mm		vnt.	18,63
ALN492	S316H 7,5 kW, NO, IP54, 105×119×58 mm		vnt.	22,75

Sujungimo kaladėlės tvirtinamos ant DIN bėgelio

NG:L8P

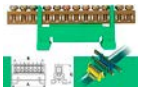

	CCY837	Įžeminimo kaladėlė 7/Ž 7×16 mm², spalva – žalia	E.4020	vnt.	1,42
	CCY833	„Nulinė“ kaladėlė 7/N 7×16 mm², spalva – mėlyna	E.4023	vnt.	1,42
	CCY835	Įžeminimo kaladėlė 12/Ž 12×16 mm², spalva – žalia	E.4021	vnt.	1,85
	CCY832	„Nulinė“ kaladėlė 12/N 12×16 mm², spalva – mėlyna	E.4024	vnt.	1,85
	CCY834	Įžeminimo kaladėlė 15/Ž 15×16 mm², spalva – žalia	E.4022	vnt.	2,32
	CCY836	„Nulinė“ kaladėlė 15/N 15×16 mm², spalva – mėlyna	E.4025	vnt.	2,32

Gnybtai OTL

NG:L8P

	ALT505	1XAl/Cu, 1,5-50 mm², spalva – mėlyna	MAA1050B10	vnt.	2,76
	ALT506	1XAl/Cu, 1,5-50 mm², spalva – geltona/žalia	MAA1050Y10	vnt.	2,76
	ALT511	1XAl/Cu, 6-95 mm², spalva – pilka	MAA1095A10	vnt.	4,60
	ALT512	1XAl/Cu, 6-95 mm², spalva – mėlyna	MAA1095B10	vnt.	5,23
	ALT513	1XAl/Cu, 6-95 mm², spalva – geltona/žalia	MAA1095Y10	vnt.	5,23
	ALT517	1XAl/Cu, 16-120 mm², spalva – pilka	MAA1120A10	vnt.	8,77
	ALT518	1XAl/Cu, 16-120 mm², spalva – mėlyna	MAA1120B10	vnt.	9,60
	ALT523	1XAl/Cu, 25-150 mm², spalva – pilka	MAA1150A10	vnt.	9,04
	ALT524	1XAl/Cu, 25-150 mm², spalva – mėlyna	MAA1150B10	vnt.	9,94
	ALT525	1XAl/Cu, 25-150 mm², spalva – geltona/žalia	MAA1150Y10	vnt.	9,94
	ALT529	1XAl/Cu, 35-240 mm², spalva – pilka	MAA1240A10	vnt.	14,77
	ALT530	1XAl/Cu, 35-240 mm², spalva – mėlyna	MAA1240B10	vnt.	15,81
	ALT531	1XAl/Cu, 35-240 mm², spalva – geltona/žalia	MAA1240Y10	vnt.	15,81

ONNLINE skydeliai

Virštinkiniai skydeliai, IP65

NG:LX9



3469000	AJJ995	4 modulių 127×200×120 mm	vnt.	12,24 *
3469001	AJJ996	8 modulių 200×200×120 mm	vnt.	14,83 *
3469002	AJJ997	12 modulių 318×258×142 mm	vnt.	19,59
3469003	AJJ998	24 modulių 318×383×142 mm	vnt.	27,92
3469004	AJJ999	36 modulių 318×507×142 mm	vnt.	30,23

Virštinkiniai skydeliai, IP40

NG:LX9



3469005	AJK000	4-8 modulių 215×236×112 mm	vnt.	9,72
3469006	AJK001	12 modulių 287×236×112 mm	vnt.	11,48
3469007	AJK002	18 modulių 396×236×112 mm	vnt.	13,42 *
3469008	AJK003	24 modulių 287×361×112 mm	vnt.	14,82
3469009	AJK004	36 modulių 287×482×112 mm	vnt.	19,02

Potinkiniai skydeliai, IP40

NG:LX9



3469010	AJK005	4-8 modulių 211×232×70 mm	vnt.	9,72 *
3469011	AJK006	12 modulių 283×232×70 mm	vnt.	11,48
3469012	AJK007	18 modulių 396×232×70 mm	vnt.	13,42
3469013	AJK008	24 modulių 283×357×70 mm	vnt.	14,82
3469014	AJK009	36 modulių 283×482×70 mm	vnt.	19,02

onnline®

Moduliniai skydeliai



Onnline moduliniai skydeliai

Stilingi Onnline skydeliai yra su skaidriomis tamsintomis durelėmis.
Skydeliai pagaminti iš ASA (akrilesterio stireno akrilonitrilo) ir yra UV atsparūs.
Pagaminti laikantis standartų IEC 60670-1:2002, IEC60670-24:2005.
Naudojami temperatūroje -25ºC ...+60ºC.
Skydelių atsparumo ugniai bandymas prie 650ºC (įkaitusios vielos testas),
PE ir N gnybtų prie 960ºC (įkaitusios vielos testas).
(Izoliuotų medžiagų atsparumas ugniai).
Nominali įtampa AC 400V.

Siūlome tris prekių grupes:
* moduliniai virštinkiniai skydeliai IP65
* moduliniai virštinkiniai skydeliai IP40
* moduliniai potinkiniai skydeliai IP40

Moduliniai virštinkiniai skydeliai IP65

Kodas	SAP	Tipas	Modulių skaičius	PE ir N jungtis	Plotis x aukštis x gylis
34 690 00	AJJ995	ONNFIN4DIP65	4	2 x 4	127 x 200 x 120
34 690 01	AJJ996	ONNFIN8DIP65	8	2 x 8	200 x 200 x 120
34 690 02	AJJ997	ONNFIN12DIP65	12	2 x 10	318 x 258 x 142
34 690 03	AJJ998	ONNFIN24DIP65	24	2 x 13	318 x 383 x 142
34 690 04	AJJ999	ONNFIN36DIP65	36	2 x 15	318 x 507 x 142



Moduliniai virštinkiniai skydeliai IP40

Kodas	SAP	Tipas	Modulių skaičius	PE ir N jungtis	Plotis x aukštis x gylis
34 690 05	AJK000	ONNFIN4-8CIP40	4 - 8	2 x 8	215 x 236 x 112
34 690 06	AJK001	ONNFIN12CIP40	12	2 x 10	287 x 236 x 112
34 690 07	AJK002	ONNFIN18CIP40	18	2 x 13	396 x 236 x 112
34 690 08	AJK003	ONNFIN24CIP40	24	2 x 13	287 x 361 x 112
34 690 09	AJK004	ONNFIN36CIP40	36	2 x 15	287 x 482 x 112



Moduliniai potinkiniai skydeliai IP40

Kodas	SAP	Tipas	Modulių skaičius	PE ir N jungtis	Plotis x aukštis x gylis
34 690 10	AJK005	ONNFIU4-8CIP40	4 - 8	2 x 8	211 x 232 x 70
34 690 11	AJK006	ONNFIU12CIP40	12	2 x 10	283 x 232 x 70
34 690 12	AJK007	ONNFIU18CIP40	18	2 x 13	396 x 232 x 70
34 690 13	AJK008	ONNFIU24CIP40	24	2 x 13	283 x 357 x 70
34 690 14	AJK009	ONNFIU36CIP40	36	2 x 15	283 x 482 x 70



UAB Onninen | Savanorių pr. 187C| LT-02300 Vilnius

ABB skydeliai

Paskirstymo skydai MISTRAL65 hermetiniai, IP65, su NPE. Permatomos durelės.

NG:L8U



Kodas	SAP kodas	Prekės aprašymas	Gamintojo kodas	Mato vienetas	Kaina € be PVM
	ASO112	8 modulių 12SM	1SLM006503A1211	vnt.	18,48
	ASO113	12 modulių 22SM	1SLM006503A1212	vnt.	27,86
	ASO115	18 modulių 32SM	1SLM006503A1213	vnt.	34,78
	ASO117	24 modulių 42SM	1SLM006503A1214	vnt.	43,16
	ASO118	36 modulių 52SM	1SLM006503A1215	vnt.	66,57
	ASO120	48 modulių 52SM	1SLM006503A1216	vnt.	65,09
	ASO121	54 modulių 52SM	1SLM006503A1217	vnt.	75,01
	ASO122	72 modulių 52SM	1SLM006503A1218	vnt.	78,04

Potinkiniai skydeliai, IP30, su metalinėmis durelėmis

NG:L8U



	AIY389	12 modulių UK510E	2CPX077600R9999	vnt.	29,62
	AIY390	24 modulių UK520E	2CPX077601R9999	vnt.	32,43
	AIY391	36 modulių UK530E	2CPX077602R9999	vnt.	43,43
	AIY392	48 modulių UK540E	2CPX077603R9999	vnt.	65,43

Potinkiniai skydeliai, IP30, su metalinėmis durelėmis, N/PE

NG:L8U



	CGQ166	12 modulių UK612E2	2CPX077840R9999	vnt.	30,17
	CGQ163	24 modulių UK624E3	2CPX077841R9999	vnt.	33,21
	CGQ159	36 modulių UK636E3	2CPX077842R9999	vnt.	43,82
	CGQ155	48 modulių UK648E3	2CPX077843R9999	vnt.	66,69
	CGQ157	60 modulių UK660E3	2CPX077844R9999	vnt.	70,17

SCHNEIDER ELECTRIC skydeliai

Virštinkiniai skydeliai EASY9, IP40 , baltos spalvos durelės (galima užsakyti ir su skaidriomis durelėmis)

NG:L8P



	HEK812	8 modulių	EZ9E108P2S	vnt.	7,41 *
	HEK813	12 modulių	EZ9E112P2S	vnt.	10,04 *
	HEK814	18 modulių	EZ9E118P2S	vnt.	12,69 *
	HEK815	24 modulių	EZ9E212P2S	vnt.	15,87 *
	HEK816	36 modulių	EZ9E312P2S	vnt.	20,11 *

Potinkiniai skydeliai EASY9, IP40 , baltos spalvos durelės (galima užsakyti ir su skaidriomis durelėmis)

NG:L8P



	HEK760	8 modulių	EZ9E108P2F	vnt.	7,41 *
	HEK761	12 modulių	EZ9E112P2F	vnt.	10,04 *
	HEK762	18 modulių	EZ9E118P2F	vnt.	12,70 *
	HEK763	24 modulių	EZ9E212P2F	vnt.	15,87 *
	HEK764	36 modulių	EZ9E312P2F	vnt.	20,11 *

Skydeliai KAEDRA MINI, IP65, hermetiniai

NG:L8P



3456163	AHB595	3 modulių	13975	vnt.	9,87
3456164	AFF444	4 modulių	13976	vnt.	11,47

Perforuotas DIN bėgelis, 35 mm, ilgis 2 m, aukštis 7,5 mm

NG:L8F

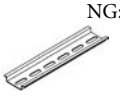

	ACQ889	35/7,5 mm	1115669	m	1,80

Kodas	SAP kodas	Prekės aprašymas	Gamintojo kodas	Mato vienetas	Kaina € be PVM

HAGER paskirstymo skydai

Skydeliai įleidžiami VOLTA, IP30, metalinės durelės

NG:LCP



3436260V	ATF817	12 modulių	VU12NE	vnt.	27,23
3436261V	ATF818	24 modulių	VU24NE	vnt.	32,29
3436262V	ATF819	36 modulių	VU36NE	vnt.	38,67
3436263V	ATF820	48 modulių	VU48NE	vnt.	58,09

Skydeliai virštinkiniai, IP30, 63 A, 97 mm, be durelių

NG:LCP



3436440V	ATF821	12 modulių	VA12B	vnt.	18,33
3436441V	ATF822	24 modulių	VA24B	vnt.	21,87
3436442V	ATF823	36 modulių	VA36B	vnt.	29,86
3436443V	ATF824	48 modulių	VA48B	vnt.	42,84

Metalinės durelės VA skydams, spalva – balta

NG:LCP

3436445V	ATF825	VA12T skydeliui VA12B	VA12T	vnt.	7,65
3436446V	ATF826	VA24T skydeliui VA24B	VA24T	vnt.	8,53
3436447V	ATF827	VA36T skydeliui VA24B	VA36T	vnt.	9,12
3436448V	ATF828	VA48T skydeliui VA48B	VA48T	vnt.	9,95

Skydeliai universalūs metaliniai virštinkiniai, IP44

NG:LCP



3436425V	ATF831	36 modulių 500×300×160 mm	FWB31	vnt.	128,80
3436426V	ATF832	72 modulių 500×550×160 mm	FWB32	vnt.	199,12
3436427V	ATF833	48 modulių 650×300×160 mm	FWB41	vnt.	99,26
3436428V	ATF834	96 modulių 650×550×160 mm	FWB42	vnt.	142,33
3436429V	ATF835	60 modulių 800×300×160 mm	FWB51	vnt.	149,49
3436430V	ATF836	120 modulių 800×550×160 mm	FWB52	vnt.	223,03

Aklių juostelė

NG:LCP

	CCS032	Tuščios vietos uždengimui	P012	vnt.	1,33

Spynelė VOLTA

NG:LCP

3436449V	ATF829	VA/VU tipo skydeliams, 2 raktai	VZ302N	vnt.	9,85

Laikiklis VOLTA

NG:LCP

3436438V	ATF830	Laikiklių komplektas tvirinimui į gipsokartono sieną	VZ405N	vnt.	3,24
	ATO184	RS 16 A skydelis su mechanine blokiruote	RS	vnt.	138,40

Laikino įvado skydeliai PAWBOL

NG:LG7



	VTB302	1×16 A/5P, 4×250 V, IP44 vieta 6 moduliniams jungikliams	B.SLIM-6S-28-S	vnt.	34,35

Vidaus ir išorės šviestuvai ir jų komponentai

ELMARK šviestuvai

ELMARK LED šviestuvai

NG:LEW



	CFB081	LED panelė 40 W/4000 K, įleidžiama, IP40, 600×600 mm	99XPANEL014W	vnt.	22,40
	CFB080	LED mini panelė apvali 6 W 2700 K, įleidžiama, IP20	99XLED610	vnt.	4,79
	CFB082	LED mini panelė apvali 12 W 2700 K, įleidžiama, IP20	99XLED612	vnt.	6,68

Kodas	SAP kodas	Prekės aprašymas	Gamintojo kodas	Mato vienetas	Kaina € be PVM	
	CFB085	LED mini panelė apvali 12 W 4000 K, įleidžiama, IP20	99XLED611	vnt.	6,68	
	CFB088	LED mini panelė apvali 18 W 2700 K, įleidžiama, IP20	99XLED615	vnt.	8,41	
	CFB087	LED mini panelė apvali 18 W 4000 K, įleidžiama, IP20	99XLED614	vnt.	8,41	
	CFS535	Hermetinis šviestuvas BELLA LED 40 W 4000 K, IP65, 1200 mm	9BR40LED	vnt.	32,98	

TOPE LIGHTING šviestuvai

TOPE LIGHTING LED šviestuvai

NG:LEW

	VTB469	LED panelė MESA 42 W/3000 K/3784 lm, 600×600 mm, IP40	6003000076	vnt.	26,58 *	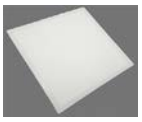
	VTB469	LED panelė MESA 42 W/4000 K/4167 lm, 600×600 mm, IP40	6003000077	vnt.	26,58 *	
	VTB469	LED panelė MESA-UGR19 – 42 W/3000 K/3624 lm, 600×600 mm, IP40	6003000078	vnt.	31,11 *	
	VTB469	LED panelė MESA – UGR19 – 42 W/4000 K/4070 lm, 600×600 mm, IP40	6003000079	vnt.	31,11 *	
	VTB469	LED panelė MESA 42 W/3000 K/3784 lm, 600×600 mm, IP40, su avariniu moduliu 2 h	6003200076	vnt.	70,13 *	
	VTB469	LED panelė MESA 42 W/4000 K/4167 lm, 600×600 mm, IP40, su avariniu moduliu 2 h	6003200077	vnt.	70,13 *	
	VTB469	LED panelė MESA – UGR19 – 42 W/3000 K/3624 lm, 600×600 mm, IP40, su avariniu moduliu 2 h	6003200078	vnt.	74,67 *	
	VTB469	LED panelė MESA – UGR19 – 42 W/4000 K/4070 lm, 600×600 mm, IP40, su avariniu moduliu 2 h	6003200079	vnt.	74,67 *	
	VTB469	LED panelė BRIG80 36 W/4000 K, 600×600 mm, IP40	6003000029	vnt.	23,52 *	
	VTB469	LED panelė BRIG80 42 W/4000 K, 600×600 mm, IP40	6003000030	vnt.	24,84 *	
	VTB469	LED panelė BURGAS100 42 W/4000 K, 1200×300 mm, IP40	6003000016	vnt.	32,00 *	
	VTB469	LED panelė BURGAS100 42 W/4000 K, 1200×300 mm, su avariniu moduliu, IP40	6003100006	vnt.	106,03 *	
	VTB469	LED panelė BURGAS100 42 W/4000 K, 1200×300 mm, dimeriuojama, IP40	6003200004	vnt.	55,68 *	
	CFA650	LED panelė apvali TOPE SPLIT R 5 W Ø75, įleidžiama, IP40	6003000017	vnt.	5,85	
	CFA647	LED panelė apvali TOPE SPLIT R 8 W, Ø87, įleidžiama, IP40	6003000018	vnt.	7,09	
	CFA655	LED panelė apvali TOPE SPLIT R 16 W, Ø145, įleidžiama, IP40	6003000020	vnt.	10,26	
	CFA643	ARE TOPE CEILING LED 15 W D220×98 mm	6004000014	vnt.	14,92	
	CFA649	ARE CEILING LED TOPE 15 W D220×98 mm su sensoriumi	6004000011	vnt.	21,49	
	CFA639	LED hermetinis plastikinis šviestuvas LAGOS 18 W, IP65, 610×82×47 mm	6007000002	vnt.	9,60	
	CFA635	LED hermetinis plastikinis šviestuvas LAGOS 36 W, IP65, 1217×82×47 mm	6007000003	vnt.	17,12	
	CFA645	LED hermetinis plastikinis šviestuvas LAGOS 70 W, IP65, 1518×82×47 mm	6007000004	vnt.	29,19	
	CFA648	LED hermetinis plastikinis šviestuvas LAGOS 90 W, IP65, 1535×83×63 mm	6007000006	vnt.	38,29 *	
	VTB469	LED aukštų patalpų šviestuvas UFA LED HIGHBAY 100 W, IP65, 14982 lm, 4000 K	6009000001	vnt.	103,82 *	
	VTB469	LED aukštų patalpų šviestuvas UFA LED HIGHBAY 150 W, IP65, 22512 lm, 4000 K	6009000002	vnt.	139,29 *	
	VTB469	LED prožektorius TOLEDO FLOODLIGHT 50 W/4000 K, IP65	6008000004	vnt.	20,12 *	
	VTB469	LED prožektorius TOLEDO FLOODLIGHT 100 W/4000 K, IP65	6008000011	vnt.	33,00 *	
	VTB469	LED gatvių apšvietimo šviestuvas „HAMEL“ 70 W/ 4000 K, IP66, 8500 lm	6008000022	vnt.	116,14 *	
	VTB469	LED gatvių apšvietimo šviestuvas „HAMEL“ 100 W/ 4000 K, IP66, 12276 lm	6008000023	vnt.	149,40 *	

Kodas	SAP kodas	Prekės aprašymas	Gamintojo kodas	Mato vienetas	Kaina € be PVM

LEDVANCE šviestuvai

LEDVANCE LED šviestuvai

NG:LGY

	CFZ445	Apvalus šviestuvas 13 W/3000 K, IP44	4058075110120	vnt.	19,95 *
	CFZ452	Apvalus šviestuvas 13 W/4000 K, IP44	4058075110144	vnt.	19,95 *
	HHB016	Įleidžiamas šviestuvas 14 W/3000 K, 230 V, IP20	4058075091436	vnt.	31,12
	CDL500	Įleidžiamas šviestuvas 35 W/6500 K, 230 V, IP20	4058075091597	vnt.	69,81
	HHB029	Šviestuvas 300, 4 W/4000 K, 230 V, IP20	4058075106093	vnt.	11,17
	HHB030	Šviestuvas 600, 8 W/3000 K, 230 V, IP20	4058075106116	vnt.	13,36
	HHB032	Šviestuvas 1200, 14 W/4000 K, 230 V, IP20	4058075106154	vnt.	17,75
	HHB066	Šviestuvo korpusas 1500 1XLAMP, IP65, tuščias	4058075079977	vnt.	19,95
	CGC123	Šviestuvas 1200, 39 W/4000 K, IP65 LEDV	4058075079915	vnt.	52,59 *
	CGC124	Šviestuvas 1500, 55 W/4000 K, IP65 LEDV	4058075079953	vnt.	59,84 *
	CIM705	Šviestuvas 1200, 40 W/4400 K, IP65, 840 ECO	4058075301535	vnt.	48,96 *
	CIM703	Šviestuvas 1500, 55 W/6400 LM, IP65, 840 ECO	4058075301573	vnt.	56,21 *
	CIM704	Šviestuvas 1500, 66 W/9000 LM, IP65, 840 ECO	4058075301610	vnt.	67,09 *
	CIM706	Šviestuvas 1500, 80 W/11000 LM, IP65, 840 ECO	4058075301658	vnt.	85,23 *
	CDL502	Prožektorius 10 W/3000 K, IP65, spalva – balta	4058075810938	vnt.	19,75
	HHB071	Prožektorius 20 W/3000 K, IP65, spalva – balta	4058075001084	vnt.	19,95
	CDL499	Prožektorius 50 W/4000 K, IP65, spalva – juoda	4058075097605	vnt.	37,90
	HHB074	Prožektorius 100 W/4000 K, IP65, spalva – juoda	4058075097681	vnt.	133,64
	HHB076	Prožektorius 200 W/4000 K, IP65, spalva – juoda	4058075097728	vnt.	245,34
	CFX038	Prožektorius 20 W/4000 K, IP65 su judesio davikliu, spalva – juoda	4058075143555	vnt.	25,39 *
	CFX042	Prožektorius 50 W/4000 K, IP65 su judesio davikliu, spalva – juoda	4058075143593	vnt.	41,71 *
	CDL503	Dekoratyvinis lempos lizdas 1906 PENDULUM, spalva – juoda	4058075800649	vnt.	23,25

NORTHCLIFFE šviestuvai

NORTHCLIFFE „DOWNLIGHT“ tipo šviestuvai

NG:LEW

	ATO820	ORION 218 B27 OP HF	1001947	vnt.	30,26
	ATO821	ORION 226 I96 OP HF	1002151	vnt.	30,44

NORTHCLIFFE plafonai

NG:LEW

	ATO826	CIRCUS 1E27 J49 CAP CLR	1001160	vnt.	5,18
	CEW912	PUPIS P LED1×500 D541 T730 OP	1023332	vnt.	5,94
	CEW913	CETUS P LED1×1200 D671 T830 OP	1024015	vnt.	11,97

NORTHCLIFFE šviestuvai montuojami į „T“ profilio lubas, IP20

NG:LEW

743125	ATO818	MISTRAL 414 096 ECO T5	1010060	vnt.	22,54
743125	ATO817	MISTRAL 418 A13 HF ECO T8	1003456	vnt.	16,31

NORTHCLIFFE šviestuvai montuojami ant lubų

NG:LEW

4206056T	ATO819	MISTRAL 418 A34 HF A3	1006342	vnt.	21,65

Kodas	SAP kodas	Prekės aprašymas	Gamintojo kodas	Mato vienetas	Kaina € be PVM	
NORTHCLIFFE BOREAS lauko prožektoriai						NG:LEW
743125	ATO828	170 E71 HI	1000231	vnt.	39,15	
743125	ATO829	1150 E72 HI/HS	1000209	vnt.	42,42	
NORTHCLIFFE BARAT hermetiniai šviestuvai						NG:LEW
743125	ATO824	256 I19 ABS/PC HF	1002352	vnt.	27,83	
743125	ATO825	218 I15 PC/PC HF	1002355	vnt.	28,95	
NORTHCLIFFE avariniai šviestuvai						NG:LEW
	CEQ487	NASHI S 3PLED C434 TEST	1021448	vnt.	33,60	

PHILIPS šviestuvai

PHILIPS TCW060 hermetiniai šviestuvai, IP65						NG:LDA
	AHA174	2×TL-D 58W EB	910503696418	vnt.	31,44	
PHILIPS MALAGA šviestuvai, IP65						NG:LDA
	ABE879	SGS101 SON-T70 W II MR SKD 42/60	910925812312	vnt.	89,58	
PHILIPS URBANA parkiniai šviestuvai, antivandaliniai IK10 (20J), IP65						NG:LDA
	AGD062	GPS308 PCC-R FOREST skaidrus cilindras, polikarbonatas	910925200012	vnt.	98,68	
PHILIPS STREETSAVER BPP007 parkiniai šviestuvai						NG:LDA
	VTA281	LED-MP 830 PSU I GR 60P	910503910002	vnt.	291,95 *	
	VTA281	LED-MP 740 PSU I GR 60P	910503910003	vnt.	291,95 *	
PHILIPS TOWNGUIDE PERFORMER FLAT CONE, IP66, IK10, parkiniai šviestuvai						NG:LDA
	VTA281	BDP100 LED20/830 DS PCF GR 62P	910925866298	vnt.	322,05 *	
	VTA281	BDP100 LED30/830 DS PCF GR 62P	910925866299	vnt.	335,97 *	
	VTA281	BDP100 LED40/830 DS PCF GR 62P	910925866301	vnt.	344,68 *	
	VTA281	BDP100 LED50/740 II DS PCF GR 62P	910925866286	vnt.	353,38 *	
	VTA281	BDP100 LED50/830 II DS PCF GR 62P	910925866273	vnt.	353,38 *	
	VTA281	BDP100 LED70/740 II DS PCF GR 62P	910925866287	vnt.	376,01 *	
	VTA281	BDP100 LED70/830 II DS PCF GR 62P	910925866297	vnt.	376,01 *	
PHILIPS TOWNTUNE CENTRAL POST-TOP, IP66, IK10 parkiniai šviestuvai						NG:LDA
	VTA281	BDP260 LED39-4S/830 PSU II DM10 DGR T25	912300024255	vnt.	297,68 *	
	VTA281	BDP260 LED39-4S/830 PSU II DS50 DGR T25	912300024253	vnt.	297,68 *	

Kodas	SAP kodas	Prekės aprašymas	Gamintojo kodas	Mato vienetas	Kaina € be PVM
	VTA281	BDP260 LED39-4S/830 PSU II DW10 DGR T25	912300024257	vnt.	297,68 *
	VTA281	BDP260 LED50-4S/740 PSU II DM10 DGR T25	912300024262	vnt.	316,83 *
	VTA281	BDP260 LED50-4S/740 PSU II DS50 DGR T25	912300024260	vnt.	316,83 *
	VTA281	BDP260 LED50-4S/740 PSU II DW10 DGR T25	912300024264	vnt.	316,83 *
	VTA281	BDP260 LED50-4S/830 PSU II DM10 DGR T25	912300024261	vnt.	316,83 *
	VTA281	BDP260 LED50-4S/830 PSU II DS50 DGR T25	912300024259	vnt.	316,83 *
	VTA281	BDP260 LED50-4S/830 PSU II DW10 DGR T25	912300024263	vnt.	316,83 *
	VTA281	BDP260 LED74-4S/740 PSU II DM10 DGR T25	912300024268	vnt.	337,72 *
	VTA281	BDP260 LED74-4S/740 PSU II DS50 DGR T25	912300024266	vnt.	337,72 *
	VTA281	BDP260 LED74-4S/740 PSU II DW10 DGR T25	912300024270	vnt.	337,72 *
	VTA281	BDP260 LED74-4S/830 PSU II DM10 DGR T25	912300024267	vnt.	337,72 *
	VTA281	BDP260 LED74-4S/830 PSU II DS50 DGR T25	912300024265	vnt.	337,72 *
	VTA281	BDP260 LED74-4S/830 PSU II DW10 DGR T25	912300024269	vnt.	337,72 *



ENIM LIGHTING šviestuvai

LED ILIGHT PANEL-P serijos švietuvai į ARMSTRONG tipo lubas

NG:LF0



	CFM787	PANEL-P 30 W 3300 lm 840 PS LGP ND NF 2ed IP40 600×600 mm	IL11001	vnt.	25,83
	CFM788	PANEL-P 30 W 3300 lm 830 PS LGP ND NF 2ed IP40 600×600 mm	IL11002	vnt.	25,83
	CFM785	Paviršinio montavimo rėmas LED panelei 602×602×50 mm, baltas	IL11008	vnt.	16,00

LED ILIGHT PGS serijos gatvių apšvietimo šviestuvai

NG:LF0



	CFM789	PGS-036A 40 W 4589 lm 230AC IP66 4000 K	IL10001	vnt.	143,37
	VTA568	PGS-20 LED 2687Lm IP66 740 20 W CG AS14 DM	S114003	vnt.	145,30 *
	VTA568	PGS-30 LED 4461Lm IP66 740 30 W CG AS14 DM	S114009	vnt.	150,96 *
	VTA568	PGS-40 LED 5572Lm IP66 740 40 W CG AS14 DM	S114015	vnt.	158,61 *
	VTA568	PGS-50 LED 6504Lm IP66 740 50 W CG AS14 DM	S114021	vnt.	158,61 *
	CIQ378	PGS-60 LED 7761Lm IP66 740 60 W CG AS14 DM	S114027	vnt.	164,27
	VTA568	PGS-70 LED 9003Lm IP66 740 70 W CG AS14 DM	S114034	vnt.	172,92 *
	VTA568	PGS-70 LED 8932Lm IP66 750 70 W CG DM Right side PCO	S114039	vnt.	186,85 *
	VTA568	PGS-70 LED 8400Lm IP66 750 70 W CG DM Leftt side PCO	S114040	vnt.	186,85 *

Galimi variantai 1-10V, DALI autonominiu kelių pakopų prigesinimu

HERMIS LED pramoniniai šviestuvai, IP66

NG:LF0



	VTA568	HERMIS 118 PMMA 840 IP65 2653 lm 20 W, l-600 4000 K non dimmable	S111022	vnt.	49,78 *
	CCT556	HERMIS 136 PMMA 840 IP65 5307 lm 40 W, l-1200 4000 K non dimmable	S111002	vnt.	61,38 *
	VTA568	HERMIS 158 PMMA 840 IP65 5565 lm 40 W, l-1500 4000 K non dimmable	S111008	vnt.	71,12 *
	VTA568	HERMIS 158 PMMA 840 IP65 7754 lm 60 W, l-1500 4000 K non dimmable	S111011	vnt.	74,44 *
	VTA568	HERMIS 158 PMMA 840 IP65 7754 lm 60 W, I-1500 SENSOR non dimmable ON/OFF	S111013	vnt.	131,25 *
	VTA568	HERMIS 136 PMMA 840 IP65 5307/400 lm 40 W, l-1200 4000K EM non dimmable	S111014	vnt.	162,41 *
	VTA568	HERMIS 158 PMMA 840 IP65 5565/400 lm 40 W, l-1500 4000 K EM non dimmable	S111015	vnt.	173,03 *
	VTA568	HERMIS 158 PMMA 840 IP65 7893/400 lm 60 W, l-1500 4000 K EM non dimmable	S111016	vnt.	174,39 *
	VTA568	HERMIS 158 PMMA 840 IP65 12052 lm 76 W, l-1500 4000 K non dimmable	S111022	vnt.	121,09 *

Galimi variantai su integruotais judesio davikliais, šviesos reguliavimu (1-10V, PWM, varža, DALI) arba avariniais moduliais

LEDIS LED pramoniniai šviestuvai tvirtinami prie lubų arba sienos, IP66

NG:LF0



	VTA568	LEDIS OPAL IP66 1,2 m 40 W 840 5080 lm ND Quick Conn	S112002N	vnt.	105,87 *
	VTA568	LEDIS OPAL IP66 1,5 m 58 W 840 7608 lm ND Quick Conn	S112005N	vnt.	135,20 *

Galimi variantai su įvairia optika, šviesos reguliavimu (1-10V, PWM, varža, DAL), integruotu judesio davikliu arba avariniais moduliais.

Kodas	SAP kodas	Prekės aprašymas	Gamintojo kodas	Mato vienetas	Kaina € be PVM

LEDIS PRO LED pramoniniai šviestuvai tvirtinami prie lubų arba sienos, IP66

NG:LF0



VTA568	LEDIS PRO IP66 L=1,2 m 40 W 840 30° 5480 lm ND QUICK CONN	S112012	vnt.	123,66 *
VTA568	LEDIS PRO IP66 L=1,2 m 40 W 840 60° 5485 lm ND QUICK CONN	S112015	vnt.	123,66 *
VTA568	LEDIS PRO IP66 L=1,2 m 40 W 840 90° 5485 lm ND QUICK CONN	S112018	vnt.	123,66 *
VTA568	LEDIS PRO IP66 L=1,2 m 40 W 840 Asy m° 5485 lm ND QUICK CONN	S112021	vnt.	123,66 *
VTA568	LEDIS PRO L=1,5 m 60 W 840 30° 8150 lm ND QUICK CONN	S112024	vnt.	154,65 *
VTA568	LEDIS PRO L=1,5 m 60 W 840 60° 8121 lm ND QUICK CONN	S112027	vnt.	154,65 *
VTA568	LEDIS PRO L=1,5 m 60 W 840 90° 8145 lm ND QUICK CONN	S112030	vnt.	154,65 *
VTA568	LEDIS PRO L=1,5 m 60 W 840 Asy m° 8150 lm ND QUICK CONN	S112033	vnt.	154,65 *
VTA568	LEDIS PRO L=1,5 m 71 W 840 30° 9243 lm ND QUICK CONN	S112035	vnt.	154,65 *
VTA568	LEDIS PRO L=1,5 m 71 W 840 60° 9218 lm ND QUICK CONN	S112036	vnt.	154,65 *
VTA568	LEDIS PRO L=1,2 m 40 W 840 30° 6480 lm ND QUICK CONN	S112012N	vnt.	134,12 *
VTA568	LEDIS PRO L=1,2 m 40 W 840 60° 6280 lm ND QUICK CONN	S112015N	vnt.	134,12 *
VTA568	LEDIS PRO L=1,2 m 40 W 840 90° 6120 lm ND QUICK CONN	S112018N	vnt.	134,12 *
VTA568	LEDIS PRO L=1,2 m 40 W 840 Asy m° 6240 lm ND QUICK CONN	S112021N	vnt.	134,12 *
VTA568	LEDIS PRO L=1,5 m 60 W 840 30° 9901 lm ND QUICK CONN	S112024N	vnt.	166,00 *
VTA568	LEDIS PRO L=1,5 m 60 W 840 60° 9915 lm ND QUICK CONN	S112027N	vnt.	166,00 *
VTA568	LEDIS PRO L=1,5 m 60 W 840 90° 9975 lm ND QUICK CONN	S112030N	vnt.	166,00 *
VTA568	LEDIS PRO L=1,5 m 60 W 840 Asy m° 9360 lm ND QUICK CONN	S112033N	vnt.	166,00 *
VTA568	LEDIS PRO L=1,5 m 83 W 840 30° 13028 lm ND QUICK CONN	S112035N	vnt.	173,28 *
VTA568	LEDIS PRO L=1,5 m 83 W 840 60° 12949 lm ND QUICK CONN	S112036N	vnt.	173,28 *

Galimi variantai su vidiniu taimeriu, astronominiu laikrodžiu, bevieliu valdymu, šviesos reguliavimu (1-10V, PWM, varža, DALI).

Gatvės LED šviestuvai, IP66

NG:LF0



VTA568	IRIS1 LED16 20-40 W 3184-6041 lm 740		vnt.	278,54 *
VTA568	IRIS1 LED32 30-60 W 4993-479 lm 740		vnt.	280,80 *
VTA568	IRIS1 LED32 70-90 W 10810-13220 lm 740		vnt.	320,13 *
VTA568	IRIS1 LED32 100 W 14344 lm 740		vnt.	323,83 *
VTA568	IRIS1 LED48 60 W 9815 lm 740		vnt.	343,96 *
VTA568	IRIS1 LED48 70-90 W 11374-14283 lm 740		vnt.	352,70 *
VTA568	IRIS1 LED48 100-120 W 15630-17965 lm 740		vnt.	356,40 *
VTA568	IRIS1 LED48 130 W 19081 lm 740		vnt.	365,02 *
VTA568	ILIGHT SP1-DC1-40 W IK08 4000 K 4842 lm IP65	IL11023	vnt.	81,60 *
VTA568	ILIGHT SP2-DC1-60 W IK08 4000 K 8203 lm IP65	IL11024	vnt.	117,87 *
VTA568	ILIGHT SP3-DC1-100 W IK08 4000 K 15276 lm IP65	IL11025	vnt.	175,89 *
VTA568	ILIGHT SP1-DC1-40 W IK08 3000 K 4842 lm IP65	IL11038	vnt.	81,60 *
VTA568	ILIGHT SP2-DC1-60 W IK08 3000 K 8203 lm IP65	IL11039	vnt.	117,87 *
VTA568	IILIGHT SP3-DC1-100 W IK08 3000 K 15276 lm IP65	IL11040	vnt.	175,89 *

Galimi variantai 1-10V, DALI autonominiu kelių pakopų prigesinimu

LUG LIGHTING šviestuvai

Vandeniui atsparūs šviestuvai IP65

NG:LF8

Kodas	SAP kodas	Prekės aprašymas	Gamintojo kodas	Mato vienetas	Kaina € be PVM
	ATP151	ATLANTYK LB LED 1299 ED 4600 lm/840 PMMA	090250.5L04B.711	vnt.	85,68 *
	ATP152	ATLANTYK LB LED 1299 ED 6900 lm/840 PMMA	090250.5L05B.711	vnt.	100,91 *



LUG LUGSTAR SPOT LB LED įleidžiami šviestuvai IP44, spalva – balta

NG:LF8

	CEC253	13 W 1050 lm 3000 K	30 003 100 102	vnt.	29,74



LUGSTAR PREMIUM LED „DOWNLIGHT“ įleidžiami šviestuvai

NG:LF8

	ATP153	p/t ED 3000 lm/830 76st., spalvos – balta/balta	030241.5L05.321	vnt.	119,95 *
	ATP154	p/t ED 3000 lm/830 76st., spalvos – balta/juoda	030241.5L05.323	vnt.	112,34 *
	ATP155	p/t ED 3000 lm/830 76st., spalvos – balta/raudona	030241.5L05.324	vnt.	112,34 *
	ATP156	p/t ED 3000 lm/830 76st., spalvos – balta/mėlyna	030241.5L05.325	vnt.	112,34 *
	ATP157	p/t ED 3000 lm/830 76st., spalvos – balta/žalia	030241.5L05.326	vnt.	112,34 *



POWERLUG2 lauko prožektoriai , IP65

NG:LF8

	VTB126	POWERLUG LED ED 18200 lm/740 IP65 25° gray easy connect	120202.5L011.12	vnt.	511,22 *
	VTB126	POWERLUG LED ED 20400 lm/757 IP65 25° gray easy connect	120202.5L021.12	vnt.	511,22 *
	VTB126	POWERLUG LED ED 21200 lm/765 IP65 25° gray easy connect	120202.5L031.12	vnt.	511,22 *



URBINO LED ED šviestuvai gatvių apšvietimui, IP66, spalva – pilka

NG:LF8

	VTB126	13100 lm/740	130192.5L05.11	vnt.	570,25 *
	VTB126	13100 lm/757	130192.5L06.11	vnt.	570,25 *
	VTB126	14200 lm/765	130192.5L07.11	vnt.	570,25 *
	VTB126	3150 lm/740 O4	130222.5L011.031	vnt.	255,14 *
	VTB126	3350 lm/757 O4	130222.5L021.031	vnt.	272,27 *
	CEB450	4150 lm/740 O2 37 W	130222.5L131.011	vnt.	249,33 *
	VTB126	4450 lm/757 O4	130222.5L141.031	vnt.	297,98 *
	VTB126	6250 lm/740 O4	130222.5L041.031	vnt.	277,03 *
	VTB126	6650 lm/757 O4	130222.5L051.031	vnt.	306,54 *
	CEB451	9350 lm/740 O2 84 W	130222.5L071.011	vnt.	295,60
	VTB126	10000 lm/757 O4	130222.5L081.031	vnt.	366,52 *
	VTB126	12500 lm/740 O4	130222.5L101.031	vnt.	357,00 *
	VTB126	13300 lm/757 O4	130222.5L111.031	vnt.	408,41 *





Kiti šviestuvai ir jų komponentai

ONNLINE šviestuvas komplekte su kompaktinėmis liuminescencinėmis lempomis

NG:LX9

4110102	ABK753	2×9 W /830 G23, IP20		vnt.	15,99
4110105	ABK754	2×9 W /830 G23, IP44		vnt.	19,63



OPAL prožektoriai LED, IP44

NG:LX9

	ASD408	10 W, 700 lm, 4000 K		vnt.	22,67
	ASD409	10 W, 700 lm, 4000 K, su judesio davikliu		vnt.	29,87
	AMP198	10 W, 700 lm, 4200 K		vnt.	24,99
	ASD410	20 W, 2000 lm, 4000 K		vnt.	38,98
	ASD411	20 W, 2000 lm, 4000 K, su judesio davikliu		vnt.	46,34
	ASD412	30 W, 2200 lm, 4000 K		vnt.	55,89



Kodas	SAP kodas	Prekės aprašymas	Gamintojo kodas	Mato vienetas	Kaina € be PVM

ONNLINE PROF LED prožektoriai, IP65, 4000 K

NG:LX9

4548111	AMP624	10 W 1000 lm RAL7016		vnt.	22,81
4548113	AMP625	30 W 3000 lm RAL9001		vnt.	50,79
4548129	AMP629	10 W 1000 lm RAL9001		vnt.	22,81
4548117	AMP627	50 W 5000 lm RAL7016		vnt.	91,03
4548119	AMP628	50 W 5000 lm RAL9001		vnt.	91,03
4548132	ANO935	80 W 8000 lm RAL7016		vnt.	138,53
4548136	ASN400	160 W 16000 lm RAL7016		vnt.	239,15



Halogeniniai prožektoriai, spalva – juoda

NG:LHE

4507311V	ATL911	120 W, su judesio davikliu	0102-1 /331021	vnt.	11,54
4507312V	ATL912	400 W, su judesio davikliu	0202-1 /332021	vnt.	13,27
4507313V	ATL913	120 W	0101-1/331011	vnt.	5,18
4507314V	ATL914	400 W	0201-1/332011	vnt.	6,70
4507315V	ATL915	1000 W	0501-1/335011	vnt.	11,03
4507316V	ATL916	1500 W	0601-1/336011	vnt.	18,62



ONNLINE ALLEY šviestuvai , IP65

NG:LX9

4548123	AEP695	ALLEY 1 HSE/HIE 50/70 W		vnt.	67,44
4548127	AFI414	ALLEY 2 HSE/HIE 100 W		vnt.	82,40
4548124	AEP696	ALLEY 2 HSE/HIE 150 W		vnt.	81,04



ONNLINE ONNSTREET LED šviestuvai, 4000 K, IP65

NG:LX9

	CFD274	ONNSTREET F-LED118 25 W 3000 lm		vnt.	89,19 *
	CFD276	ONNSTREET F-LED118 40 W 5000 lm		vnt.	152,36 *
	CFD277	ONNSTREET F-LED118 50 W 6500 lm		vnt.	155,65 *



PRILUX nešiojamas darbo vietos LED prožektorius su įkraunama baterija

NG:LGY

	CGQ174	LECCO 20 W/840, IP54, 230 V/50 Hz	442015	vnt.	66,61



OPAL LED naktinės lempos 230 V/50 Hz

NG:LX9

IPP142074	AIZ868	0,7 W su judesio davikliu		vnt.	2,15



TM TECHNOLOGIE evakuaciniai šviestuvai

NG:LF4

	CFC224	ONTEC C C1U 101 NM ST, IP20	TM-OC.CU.ST008	vnt.	32,58
4217941V	ATN915	ONTEC S M1 301 ST M, IP65	TM-OA.OSM1.C1H3ST2W	vnt.	33,18
4217940V	ATN914	Avarinio apšvietimo modulis VIP158ST2	TM-ZA.ST2.S58H1ST	vnt.	19,83



OPAL judesio davikliai, IP44

NG:LX9

	CCM629	ST8 180D 1200/300 W, spalva – balta		vnt.	6,34
	CCM630	ST15 180D 1200/300 W, spalva – balta		vnt.	7,36
	CCM633	ST15 180D 1200/300 W, spalva – juoda		vnt.	7,36
	CCM631	ST16 180D 1200/300 W, spalva – pilka		vnt.	8,08



Kodas	SAP kodas	Prekės aprašymas	Gamintojo kodas	Mato vienetas	Kaina € be PVM

LEDVANCE dekoratyvinis lempos lizdas, 1906 PenduLum

NG:LGY

	CDL503	Spalva – juoda	4058075800649	vnt.	23,25



Starteriai

NG:LDA

4025102	AAJ400	S 4-22 W		vnt.	0,55
4025102	AAJ401	S10, 4-65 W		vnt.	0,57



Lempos

Buitinės lempos

OSRAM LED LEMPOS

NG:LGY

	ATP108	5,2 W/930 230 V GU10 OSRAM	4052899902251	vnt.	4,46
	ATP109	5 W/827 220-240 V G10 NEOLUX	4052899930698	vnt.	2,53
	ATP110	4 W/827 220-240 V E14 OSRAM	4008321979261	vnt.	3,76



PHILIPS CorePro LED lempos

NG:LDA

	CBE845	E27 8-60 W A60 827	929001234302	vnt.	1,96
	CBE862	E27 11-75 W A60 827	929001234402	vnt.	2,54
	CBE873	E27 13-100 W A60 827	929001234502	vnt.	3,13
	ASL926	E14 5.5-40 W 827, „žvakės“ formos	929001157702	vnt.	1,76
	CBE888	E14 5.5-40 W E14 827	929001157802	vnt.	1,76
	CFH544	GU10 4.6-50 W 827	929001215232	vnt.	2,15



ELMARK LED lempos

NG:LDA

	CFB084	E27 10 W 2700 K, matinė	99LED585	vnt.	2,46
	CFB083	E27 15 W 2700 K, matinė	99LED819	vnt.	4,26
	CFB086	E14 6 W 2700 K, matinė	99LED752	vnt.	2,27
	CFB075	GU10 5,5 W 2700 K, matinė	99LED730	vnt.	2,49
	CFB077	E27 8 W 2700 K A60, skaidri, vintažinė	99LED773	vnt.	6,57
	CFB076	E27 8 W 2700 K ST64, skaidri, vintažinė	99LED769	vnt.	8,63
	CFB078	E27 8 W 2700 K G95, skaidri, vintažinė	99LED770	vnt.	9,02
	CFB079	E27 8 W 2700 K G125, skaidri, vintažinė	99LED771	vnt.	11,04



LED SubstiTUBE® Basic

NG:LGY

	CCE376	ST8B-1.2 m-20 W-830-EM, 1900 lm	4052899937338	vnt.	12,39
	CCE378	ST8B-1.2 m-20 W-840-EM, 2100 lm	4052899937345	vnt.	12,39
	CCE371	ST8B-1.5 m-22 W-830-EM, 2160 lm	4052899937369	vnt.	17,14
	CCE373	ST8B-1.5 m-22 W-840-EM, 2400 lm	4052899937376	vnt.	17,14



Liuminescencinės lempos

OSRAM kompaktinės DULUX liuminescencinės lempos

NG:LGY

Kodas	SAP kodas	Prekės aprašymas	Gamintojo kodas	Mato vienetas	Kaina € be PVM
	ATN691	D/E 18 W/840 G24Q-2 FS1	4050300017617	vnt.	2,70
	ATN692	D/E 18 W/830 G24Q-2 FS1	4050300327211	vnt.	1,90
	ATM473	D/E 26 W/840 G24Q-3 FS1	4050300020303	vnt.	2,00
	ATN693	D/E 26 W/830 G24Q-3 FS1	4050300327235	vnt.	2,57

OSRAM liuminescencinės lempos T5

NG:LGY

	ATM458	HE 14 W/840 UNV1	4050300464688	vnt.	1,98
	ATM457	HE 14 W/830 UNV1	4050300464824	vnt.	1,98
	ATN683	HE 21 W/840 UNV1	4050300464701	vnt.	2,13
	ATN684	HE 21 W/830 UNV1	4050300464800	vnt.	2,08
	ATM461	HE 28 W/840 UNV1	4050300464725	vnt.	2,20
	ATN685	HE 28 W/830 UNV1	4050300464787	vnt.	2,20
	ATM465	HE 35 W/840 UNV1	4050300464749	vnt.	2,18
	ATM466	HE 35 W/830 UNV1	4050300464763	vnt.	2,18
	ATM463	HO 54 W/840 UNV1	4050300453392	vnt.	2,18
	ATN686	HO 54 W/830 UNV1	4050300453415	vnt.	2,18

OSRAM liuminescencinės lempos T8

NG:LGY

	ATM452	L 18 W/840 FLH1	4050300517797	vnt.	1,46
	ATM451	L 18 W/830 FLH1	4050300517810	vnt.	1,58
	ATM454	L 36 W/840 FLH1	4050300517872	vnt.	2,01
	ATM453	L 36 W/830 FLH1	4050300517896	vnt.	2,01
	ATM456	L 58 W/840 FLH1	4050300517957	vnt.	1,96
	ATM455	L 58 W/830 FLH1	4050300517971	vnt.	2,11

PHILIPS MASTER TL-D SUPER 80 liuminescencinės lempos T8

NG:LDA

4920130	AAR316	18 W/830 G13 3000 K	927920083023	vnt.	2,03
4922230	AAR304	36 W/840 G13 3000 K	927921084023	vnt.	2,35
4920430	AAR313	36 W/830 G13 3000 K	927921083023	vnt.	2,52
4920730	AAR307	58 W/830 G13 3000 K	927922083023	vnt.	2,82
4920740	AAR309	58 W/840 G13 4000 K	927922084023	vnt.	2,78

PHILIPS MASTER liuminescencinė lempos TL5

NG:LDA

	ABD693	HE 14 W 827 G5 A+	927926083055	vnt.	2,58
	ABD694	HE 21 W 830 G5 A+	927926283055	vnt.	2,58
	ABD695	HE 28 W 830 G5 A+	927926583055	vnt.	2,68
	ABD696	HE 35 W 830 G5 A+	927927083055	vnt.	2,68
	ABD697	HE 14 W 840 G5 A+	927926084055	vnt.	2,58
	ABD698	HE 21 W 840 G5 A+	927926284055	vnt.	2,58
	ABD699	HE 28 W 840 G5 A+	927926584055	vnt.	2,68
	ABD700	HE 35 W 840 G5 A+	927927084055	vnt.	2,68

Aukšto slėgio natrio lempos

OSRAM aukšto slėgio natrio lempos VIALOX NAV-T SUPER 4Y

NG:LGY

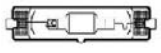

	GCZ900	50 W	4050300024325	vnt.	6,76
	ATN812	70 W	4050300015736	vnt.	6,76
	ATN813	100 W	4050300015743	vnt.	8,47
	ATN814	150 W	4050300024400	vnt.	9,83
	ATN815	250 W	4050300024417	vnt.	11,82

PHILIPS aukšto slėgio natrio lempos SON-T PIA PLUS

NG:LDA



	AFG877	100 W E40	928151709230	vnt.	10,43
	ACD586	150 W E40	928150909230	vnt.	10,95
	AAS420	400 W E40	928144809227	vnt.	20,18

Kodas	SAP kodas	Prekės aprašymas	Gamintojo kodas	Mato vienetas	Kaina € be PVM

Gatvės apšvietimo stulpai ir priedai

Cinkuoti parkiniai-pakopiniai apšvietimo stulpai

LATGALES cinkuoti apšvietimo stulpai, parkiniai-pakopiniai su įleidžiamomis aptarnavimo durelėmis

NG:LFV

4608397	ATN886	P3,5 h=3,0 m		vnt.	59,32
4608400	ATN887	P4,5 h=4,0 m		vnt.	65,91
	CJQ356	P5,5 h=5,0 m		vnt.	68,46
4608406	ATN888	P6,5 h=6,0 m		vnt.	100,87



S4549401

TEHOMET cinkuoti apšvietimo stulpai, parkiniai-pakopiniai su paviršinio montavimo aptarnavimo durelėmis

NG:LFV

4608397	VTA302	P3,0 h=2,5 m		vnt.	54,30 *
4608400	AAJ667	P3,5 h=3,0 m		vnt.	60,89
4608403	AAJ668	P4,5 h=4,0 m		vnt.	61,20
4608406	AAJ669	P5,5 h=5,0 m		vnt.	62,77
4608409	AAJ670	P6,5 h=6,0 m		vnt.	108,28



S4549401

Cinkuoti kūginiai apšvietimo stulpai, montuojami į pamatą

TEHOMET cinkuoti konusiniai apšvietimo stulpai (ONNLINE)

NG:LFV

4610850	AHA381	H3/60/108 mm, 3 m virš žemės		vnt.	86,31 *
4610851	AHB285	H4/60/108 mm, 4 m virš žemes		vnt.	114,55
4610852	AHB103	H5/60/121 mm, 5 m virš žemės		vnt.	102,00
4610853	AHA889	H6/60/136 mm, 6 m virš žemės		vnt.	112,98
4610854	AHB805	H6,5/143 mm, 6,5 m virš žemės		vnt.	121,62
4610231	ARG406	H8/60/150 mm, 8 m virš žemės		vnt.	153,78
4610855	AHA987	H8,5/60/166 mm, 8,5 m virš žemės		vnt.	166,34
4610856	AHN326	H8,5/76/185 mm, 8,5 m virš žemės		vnt.	271,52 *
	CDI731	H10/60/166 mm, 10 virš žemės		vnt.	210,28
4610857	AIJ197	H10,5/60/184 mm, 10,5 m virš žemės		vnt.	264,42
4610858	AHC228	H10,5/76/208 mm, 10,5 m virš žemės		vnt.	336,68 *
4610861	AHI970	H13,5/89/263 mm, 13,5 m virš žemės		vnt.	626,66 *
746180	VTA302	Flanšinio pado privirinimas		vnt.	54,31 *
4610181	AAJ633	10 PJ 60HL1 8,5 m virš žemės		vnt.	156,92
4610180	AAP801	15 PJ 89HL1 13,5 m virš žemės		vnt.	516,28



S4548771

Cinkuoti konusiniai apšvietimo stulpai (ONNLINE)

NG:LFV

	CHT939	H6/60/125		vnt.	95,80
	CHT941	H6,5/60/131		vnt.	107,02
	CHT942	H8/60/160		vnt.	145,00
	CHT940	H8,5/60/166		vnt.	157,08

LATGALES cinkuoti konusiniai apšvietimo stulpai (tinka su įmaunamom gembėm)

NG:LFV

	CCX597	H6/60/127 mm, 6 m virš žemės		vnt.	108,28
	CDZ710	H8/60/146 mm, 8 m virš žemės		vnt.	153,78

Saugus kelių apšvietimas Jūsų transportui

KAPU HE apšvietimo stulpai susidūrimo atveju yra saugūs, jie išsaugo gyvybes. Mūsų patentuoti ir išbandyti apšvietimo sprendimai suteikia eismo dalyviams daugiau šansų likti nesužeistiems susidūrimo atveju. Tai lemia atsijungiantys blokai stulpo korpuse, kurie sumažina smūgio energiją ir leidžia automobiliui sustoti lėtai ir saugiai.

2011 m. sukūrėme KAPU-NE stulpus, kurie papildė platų mūsų apsauginių stulpų asortimentą. Dėl savo sandaros stulpas susidūrimo su automobiliu metu susilanksto, o automobilio greičio mažėjimas yra kontroliuojamas vairuotojo įprastu budu

Išsamesnė informacija pateikta www.sahkojokinen.fi



CE Aprobuota. Išbandyta pagal EN 12767:2007

Sähkö-Jokinen Oy, Rauhalammintie 13
FI-29600 Noormarkku, FINLAND
Tel. +358 2 550 5500, Fax +358 2 550 5511

SähköJokinen
The journey is our destination

Kodas	SAP kodas	Prekės aprašymas	Gamintojo kodas	Mato vienetas	Kaina € be PVM

Cinkuoti apšvietimo stulpai su flanšu

Cinkuoti konusiniai apšvietimo stulpai su flanšu 271×271 mm

NG:LFV

	CHD025	H4/60/200×200 mm, 4 m virš žemės		vnt.	142,80
	CDV782	H6/60/200×200 mm, 6 m virš žemės		vnt.	219,69

Cinkuoti šviesoforų stulpai

TEHOMET cinkuotas šviesoforo stulpas

NG:LFV

	ANX232	h=6 m, 114,3 mm		vnt.	138,09

SAHKO-JOKINEN saugūs apšvietimo stulpai

Pasyvaus saugumo HE stulpai, patikrinti pagal EN 12767, yra patentuotos plonos sienos ir galvanizuoto plieno konstrukcijos, pagamintos naudojant suvirintas lanksčias plokštes, ir todėl smūgio metu stulpas sulinksta ir išsitiesia, taip smūgio metu sulėtindamas į jį atsitrenkusį automobilį. Smūgio metu stulpas nesulūžta ir nesuskyla, o lieka tvirtai stovėti žemėje. Stulpas pristabdo automobilį sulinkdamas ir likdamas gulėti po juo, taip absorbuodamas kinetinę judančio automobilio energiją. Stulpe esantys ištisiniai mažo diametro sutvirtinantys strypai užtikrina, kad deformuodamasis stulpas išliks vientisas.

Apšvietimo stulpai

NG:LFV

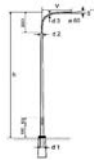

4607785V	ARH302	KAPU 10 m, be gembės		vnt.	469,20
4607786V	ARH303	KAPU 12 m, be gembės		vnt.	559,43
4607790V	ARH304	KAPU VP6010 gembė L=1,0 m		vnt.	63,16
4607791V	ARH305	KAPU VP6015 gembė L=1,5 m		vnt.	72,18
4607792V	ARH306	KAPU VP6025 gembė L=2,5 m		vnt.	95,64
4607793V	VTA282	KAPU VT6010 gembė L=2×1,0 m		vnt.	135,35 *
4607794V	VTA282	KAPU VT6015 gembė L=2×1,5 m		vnt.	153,39 *
4607795V	ARH307	KAPU VT6025 gembė L=2×2,5 m		vnt.	171,44

Cinkuotos gembės, pamatai ir priedai

Gembės cinkuotos tiesios, tvirtinamos prie atramos plokštumos, reguliuojamo aukščio

NG:LFV

	CIH891	L=1,0 m, 5°		vnt.	30,76
	ASP970	L=1,5 m, 5°		vnt.	38,76

Gembės cinkuotos tiesios, ilgis – 1,5 m

NG:LFV

4610226	AAJ646	S 60		vnt.	24,32
4610229	AAJ647	S 76		vnt.	40,28 *
4610186	AAQ506	S 89, skirtos 15PJ atramai		vnt.	52,57

Gembės cinkuotos 90° kampu

NG:LFV



4610203V	ARI559	P 10 60 h=1,0 m, L=1,0 m, 5°		vnt.	29,82
4610270V	ANX228	P 10 60 h=1,0 m, L=1,5 m, 5°		vnt.	29,42
4610271V	ANX229	P 10 60 h=1,0 m, L=2,0 m, 5°		vnt.	34,12
4610272V	ANX230	P 10 60 h=1,0 m, L=2,5 m, 5°		vnt.	36,96
4610199	AAJ638	P 10 60 h=1,5 m, L=1,0 m, 5°		vnt.	29,50
4610211	ARH109	P 15 60 h=1,5 m, L=1,5 m, 5°		vnt.	34,12
4610202	AAJ639	P 25 60 h=1,5 m, L=2,5 m, 5°		vnt.	43,94
4610199L	AFG381	P 10 60 h=2,0 m, L=1,0 m, 5°		vnt.	31,38
	ARI532	P 15 60 h=2,0 m, L=1,5 m, 5°		vnt.	36,09
4610205	VTA302	P 10 76 h=1,5 m, L=1,0 m, 5°		vnt.	79,50 *
4610208	VTA302	P 25 76 h=1,5 m, L=2,5 m, 5°		vnt.	117,29 *

Kodas	SAP kodas	Prekės aprašymas	Gamintojo kodas	Mato vienetas	Kaina € be PVM

Gembės cinkuotos 90° kampu, užmaunamos

NG:LFV

	CCU487	P 10 60 h=0 m, L=1,0 m, 5°		vnt.	35,31
	CCU485	P 10 60 h=0 m, L=1,5 m, 5°		vnt.	38,45
	CCU488	P 10 60 h=0,5 m, L=0,5 m, 5°		vnt.	27,46
	CCU486	P 10 60 h=0,5 m, L=1,0 m, 5°		vnt.	29,03
	VTA302	P 10 60 h=0,5 m, L=2,5 m, 5°		vnt.	41,58
	CCP000	P 10 60 h=1,0 m, L=1,0 m, 5°		vnt.	29,97
	CCO996	P 10 60 h=1,0 m, L=1,5 m, 5°		vnt.	33,50
	CGK231	P 10 60 h=1,0 m, L=2,0 m, 5°		vnt.	37,03
	VTA302	P 10 60 h=1,0 m, L=2,5 m, 5°		vnt.	40,80
	CCP002	P 10 60 h=1,5 m, L=1,0 m, 5°		vnt.	33,50
	CCP003	P 15 60 h=1,5 m, L=1,5 m, 5°		vnt.	37,11
	ADN351	P 15 60 h=2,0 m, L=1,0 m, 5°		vnt.	37,11
	CFC318	P 15 60 h=2,0 m, L=1,5 m, 5°		vnt.	43,62
	CHR864	P 25 60 h=1,5 m, L=2,5 m, 5°		vnt.	48,65



Gembė cinkuota „T“ formos

NG:LFV

4610210V	ARI570	T 10 60 h=1,0 m, L=2×1,0 m, 5°		vnt.	54,92
	AAJ644	T 10 60 h=1,0 m, L=2×1,5 m, 5°		vnt.	54,92
4610275V	ANX231	T 10 60 h=1,0 m, L=2×2,5 m, 5°		vnt.	89,45
4610214	AAJ642	T 25 60 h=1,5 m, L=2×1,0 m, 5°		vnt.	52,57
	CCX106	T 25 60 h=1,5 m, L=2×1,5 m, 5°		vnt.	58,69
4610217	AAJ643	T 25 60 h=1,5 m, L=2×2,5 m, 5°		vnt.	94,00
4610213V	ARI616	T 10 60 h=2,0 m, L=2×1,0 m, 5°		vnt.	61,89
4610223	VTA302	T 25 76 h=1,5 m, L=2×2,5 m, 5°		vnt.	116,21 *

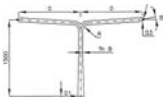

Gembė cinkuota „T“ formos, užmaunama

NG:LFV

	CCP001	P 25 60 h=1,0 m, L=2×1,0 m, 5°		vnt.	46,29
	CCO999	P 25 60 h=1,0 m, L=2×1,5 m, 5°		vnt.	49,43
	VTA302	T 10 60 h=1,0 m, L=2×2,5 m, 5°		vnt.	91,02 *
	CCO997	P 25 60 h=1,5 m, L=2×1,0 m, 5°		vnt.	52,57
	CCO998	P 25 60 h=1,5 m, L=2×1,5 m, 5°		vnt.	56,18
	VTA302	T 25 60 h=1,5 m, L=2×2,5 m, 5°		vnt.	95,72 *

Gembė cinkuota „V“ formos 90°, įmaunama

NG:LFV

4610220	CCZ221	V 10 60 h=1,5 m, L=2×1,0 m, 5°		vnt.	58,06

Gelžbetoniniai pamatai

NG:LFV

4610301V	ARG772	1-5 m stulpui, KBR-1, W=94 kg, h=700 mm		vnt.	39,79
4610302V	ARG797	1-6 m stulpui, KBR-2, W=130 kg, h=950 mm		vnt.	46,63
4610304	ABU683	5-8 m stulpui, KBR-4, W-=230 kg, h=1300 mm		vnt.	92,15 *
4610303V	ARG766	6-10 m stulpui, KBR-3, W=370 kg, h=1200 mm		vnt.	55,07
4610306V	ARH006	8-12 m stulpui, KBR-6, W=570 kg, h=1500 mm		vnt.	102,42
4607684	AAX636	8-12 m stulpui, SJR-4/1500 mm W=640 kg, su apsaugine guma		vnt.	198,51
4607687	AAX637	8-12 m stulpui, SJR-4/1800 mm W=820 kg, su apsaugine guma		vnt.	198,51 *
4607645	AAX626	12-15 m stulpui, SJ-5/1800 mm W=1000 kg, su apsaugine guma		vnt.	384,38

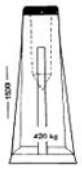

Gelžbetoniniai pamatai, flanšiniai

NG:LFV

	ARI602	F150/200, W=46 kg, h=1600 mm		vnt.	70,77



SELDRA apsauginės gumos gelžbetoniniam pamatui

NG:LFV

4607383V	ARH736	Ø95-120 mm, Nr.1		vnt.	6,57
4607395V	ARH737	Ø115-150 mm, Nr.3		vnt.	6,57
4607403V	ARH738	Ø155-200 mm, Nr.6		vnt.	12,10



Kronšteinai prožektoriams, „T“ formos

NG:LFV

4610240V	ARG702	1 prožektoriui, Ø60 mm		vnt.	51,47
4610241V	ARG699	2 prožektoriams, Ø60 mm		vnt.	55,91
746181	VTA632	3 prožektoriams, Ø60 mm		vnt.	72,41 *

onnline®

KBR pamatai ir apsauginės gumos apšvietimo stulpams



Onnline KBR pamatai ir apsauginės gumos stulpams

KBR - gelžbetoniniai pamatai

* Betono markė K50
* Nerūdijančio plieno varžtai apšvietimo stulpo įtvirtinimui. Varžtų anga uždengta plastiko gaubtais.
* Plastikiniai įdėklai kabelio įvedimui

Apsauginė guma

Kodas	Tipas
4610500	235/95 100-110 mm stulpo skersmuo
4610501	235/103 111-120 mm stulpo skersmuo
4610502	235/113 121-134 mm stulpo skersmuo
4610503	235/126 135-143 mm stulpo skersmuo
4610504	235/145 150-168 mm stulpo skersmuo
4610505	360/147 150-166 mm stulpo skersmuo
4610506	360/153 167-175 mm stulpo skersmuo
4610507	360/170 176-192 mm stulpo skersmuo
4610508	360/187 193-209 mm stulpo skersmuo
4610509	360/204 210-224 mm stulpo skersmuo

Techniniai duomenys

Kodas	Tipas	Apšvietimo stulpo skersmuo mm	Apšvietimo stulpo aukštis H m	Kg	h1 mm ±30	h2 mm ±10	h3 mm	h4 mm	h5 mm	b1 Ø mm	b2 Ø mm	b3 Ø mm	b4 Ø mm	b5 Ø mm	Varžtai M16	Dt3
4610301	KBR-1	100-136	1-5	91	690	390	460	520	100	304	294	150	138	90	3	0,10
4610302	KBR-2	100-136	1-6	132	930	390	460	520	100	318	294	150	138	90	3	0,25
4610303	KBR-3	128-168	6-10	275	1170	550	670	770	100	604	334	190	180	90	3	0,75
4610304	KBR-4	100-160	5-8	245	1260	460	550	630	100	494	314	170	160	90	3	0,81
4610305	KBR-5	128-168	8-11	340	1460	550	670	770	100	604	334	190	180	90	3	1,46
4610306	KBR-6	159-224	8-12	475	1460	660	770	870	100	645	424	245	225	90	4	1,68

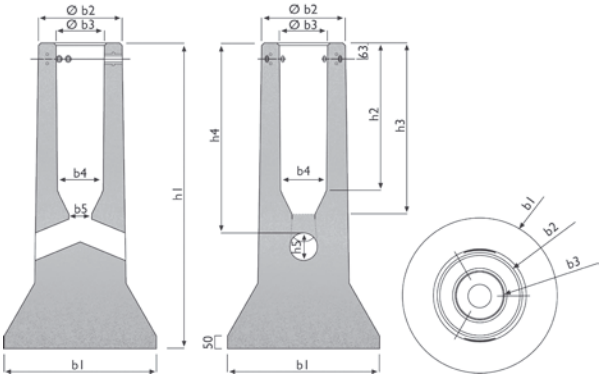

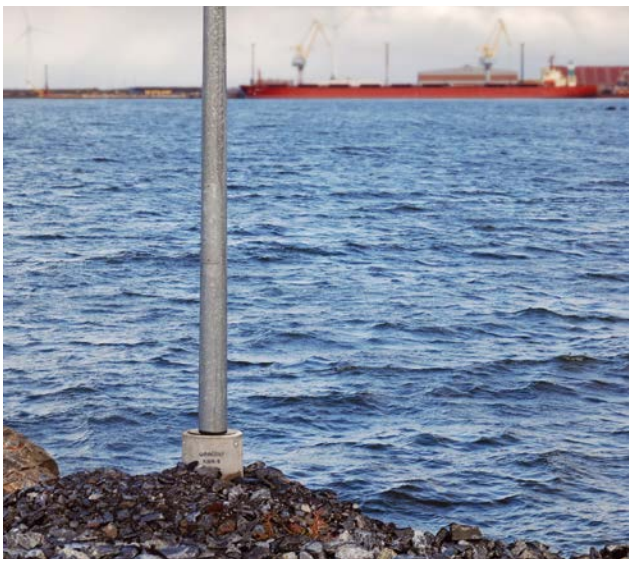

UAB Onninen | Savanorių pr. 187C| LT-02300 Vilnius

Kodas	SAP kodas	Prekės aprašymas	Gamintojo kodas	Mato vienetas	Kaina € be PVM
4610242V	ARG700	4 prožektoriams, Ø60 mm		vnt.	115,27 *
4610243V	ARG701	4 prožektoriams, Ø89 mm		vnt.	115,27 *
746181	VTA632	5 prožektoriams, Ø60 mm		vnt.	144,81 *
746181	VTA632	6 prožektoriams, Ø60 mm		vnt.	144,81 *

ENSTO rinklių rinkiniai

NG:L8P

4619015	AAR171	SV15 3×KE 10.1 + KE 10.3		vnt.	18,56
4619036	ABE327	SV50 3×KE 10.504 + KE 10.506		vnt.	34,95 *



FTG stulpiniai gnybtai

NG:L8P

	CCG750	AL/CU 2×6-50, 1×1,5-10, spalva – pilka	KA502	vnt.	5,43
	CCG751	AL/CU 2×6-50, 1×1,5-10, spalva – mėlyna	KA502N	vnt.	5,43
	CCN190	AL/CU 2×6-50, 1×1,5-10, spalva – žalia	KA502PE	vnt.	5,43
	CCG754	AL/CU 3×6-50, 2×1,5-10, spalva – pilka	KA503	vnt.	6,16
	CCG755	AL/CU 3×6-50, 2×1,5-10, spalva – mėlyna	KA503N	vnt.	6,16
	CCG756	AL/CU 3×6-50, 2×1,5-10, spalva – žalia	KA503PE	vnt.	6,16
	CCG752	AL/CU 4×6-50, 3×1,5-10, spalva – pilka	KA504	vnt.	11,46
	CCG753	AL/CU 4×6-50, 3×1,5-10, spalva – mėlyna	KA504N	vnt.	11,46
	CCG757	AL/CU 4×6-50, 3×1,5-10, spalva – žalia	KA504PE	vnt.	11,46







SLT50 stulpinių gnybtų komplektas su LED pajungimais

NG:L8P

	CKS468	Al 10-50/Cu 2.5-35 mm2 1000 V (3×SLT50-2-1, 1×SLT50-4-3)	MAS50SET02	vnt.	16,45

Žaibosauga

OBO BETTERMANN pasyvinė žaibosauga ir įžeminimas

Išorinė žaibosauga

NG:LHA

5111108	AFF402	Karštai cinkuotas apvalus plieninis laidininkas Rd8, rulono L=125 m	5021081	m	0,70
5808111	ABZ454	RD8/ALU-T viela, minkšta, aliuminis, 8 mm, rulono ilgis 150 m	5021294	m	1,35
5000026	AFF591	101/G-DIN žaibolaidis, plieninis, L=1,5 m kartu su Rd8-10 jungtimi	5402158	vnt.	24,29
5808126V	VTA266	101VG2000 žaibolaidis, aliuminis, L=2,0 m, Ø16 mm	5401836	vnt.	29,11 *
5808127V	ARH209	101VL2500 žaibolaidis, aliuminis, L=2,5 m, Ø16 mm	5401986	vnt.	28,96
5808128V	VTA266	101VL3000 žaibolaidis, aliuminis, L=3,0 m, Ø16 mm	5401989	vnt.	34,28 *
5808129V	VTA266	101VL3500 žaibolaidis, aliuminis, L=3,5 m, Ø16 mm	5401993	vnt.	40,11 *
5808130V	VTA266	101VL4000 žaibolaidis, aliuminis, L=4,0 m, Ø16 mm	5401995	vnt.	46,13 *
5416566R	ARH212	108B/DIN gnybtas vielai 8-10/16 mm prijungti prie žaibolaidžio	5335140	vnt.	4,70
5000044	AFF601	Žaibolaidžio sieninis laikiklis 16 mm	5412609	vnt.	3,13
5808082L	AGC364	101/B-16 pagrindas betononinis žaibolaidžiui 16 kg, su jungtimi F FIX KL	5403200	vnt.	28,44
5000023	AGB591	Kryžminis sujungimas plokštelėmis vielai Rd 8-10×8-10	5312310	vnt.	8,53
5000020	AFF587	„VARIO“ tipo universalus vielos sujungimas Rd8	5311500	vnt.	1,90
5000022	AFF588	Laidininko RD8 laikiklis plokščiam stogui, su šalčiui atspariu betonu (1 kg)	5218691	vnt.	1,85
5000018	AFF585	Bevaržtis-plastikinis laidininko sieninis laikiklis 20 mm, 177/2-DIN	5207444	vnt.	1,06

















Kodas	SAP kodas	Prekės aprašymas	Gamintojo kodas	Mato vienetas	Kaina € be PVM	
5000024	AFF589	Varžtinis laidininko Rd8-10 laikiklis, sieninis, metalinis	5229960	vnt.	3,43	
5808087V	ARH210	177/VAm6 laikiklis vielai, nerūdijantis plienas, Rd8 mm	5207347	vnt.	1,10	
5808088V	ARI101	177/U plastikinis padas laikikliui 177/VA	5207371	vnt.	0,25	
5000050V	ARH211	176/A/150 laikiklis vielai L=150 mm prie medinių sienų	5227151	vnt.	6,52 *	
5808141	ABZ489	157/F-VA laikiklis vielai ant čerpinių stogų, nerūdijantis plienas	5215552	vnt.	3,81	
5000031	AFF596	Stoginis (kraiginis) laikiklis su plastikine jungtimi 177/20 VA	5202515	vnt.	6,07	
5000032	AFF597	Stoginis (čerpinis) laidininko laikiklis su plastikiniu laikikliu 177/20	5215668	vnt.	5,25 *	
5000033	AFF598	Laidininko laikiklis stogui (skarda, šiferiui, čerpėms), hermetinis	5202213	vnt.	3,20	
	AFH324	Stoginis laidininko laikiklis 132/P -VA RD8-10	5202833	vnt.	5,33	
5000021	AGB590	Laidininko Rd8-10 jungtis matavimo taškams	5328209	vnt.	3,96	
5000034	AFF599	Antgalis laidininkui Rd8-10 35 mm	5405068	vnt.	2,41	
5000019	AFF586	Rd 8/10 laikiklis-jungtis prie stoginio lietvamzdžio	5316014	vnt.	4,09	
5000029	AFF594	Jungtis Rd8/10 mm su skarda (iki 5 mm storio), karštai cinkuota	5317010	vnt.	4,96	
5000030	AFF595	Jungtis Rd8/10 mm su skarda (iki 5 mm storio)	5317401	vnt.	5,95	

Medžiagos įžeminimui ir potencialų išlyginimui

NG:LHA

5000025	AFF590	Apvalus plieninis laidininkas Rd 10 (80 m), karštai cinkuotas	5021103	m	1,27	
5111002L	ARG628	5052 DIN 30×3.5 plieninė cinkuota juosta, rulono svoris 50 kg	5019347	m	1,46	
5111002	AGB461	5052 DIN 40×4 plieninė cinkuota juosta, rulono svoris 50 kg	5019355	m	2,23	
5000023L	AFF965	Kryžminė varžtinė jungtis 30 mm juostai, tipas 256/A DIN30	5314658	vnt.	6,39 *	
5000024L	AGB905	Kryžminė varžtinė jungtis 40 mm juostai, tipas 256/A DIN40	5314666	vnt.	7,47	
5000017V	ARH896	Įžeminimo elektrodas L=1,5 m, Ø20 mm, karštai cinkuotas	5000750	vnt.	10,29	
3041212	AFF395	Įžeminimo elektrodo antgalis Ø20 mm	3041212	vnt.	2,19	
5001641	AFF396	Jungtis elektrodo prijungimui prie apvalaus Rd8-10 arba plokščio iki FL40 laidininko	5001641	vnt.	4,08	
5000040	AFF464	Antikorozinė izoliacinė juosta L=10 m	2360055	pak.	6,59	
3042200	AFF394	Kalimo galvutė elektrodui (rankiniam kalimui)	3042200	vnt.	18,75	
5000027	AFF592	Potencialų išlyginimo šyna (7×25 mm, 1×Rd8-10, 1×FL30 arba Rd8-10)	5015073	vnt.	7,93	
5000028	AFF593	Potencialų išlyginimo šyna 1801 VDE (7×2,5-25 mm, 21×25-95 mm, 1×FL30)	5015650	vnt.	23,81	
	ASG657	Revizinė dėžutė įžeminimo matavimui 20×20 cm	R.8170	vnt.	8,17	
	CCQ763	Revizinė dėžutė įžeminimo matavimui 29×29 cm	R.8172	vnt.	21,09	

Kodas	SAP kodas	Prekės aprašymas	Gamintojo kodas	Mato vienetas	Kaina € be PVM

Juostos, laidininkai, įžeminimui ir potencialų išlyginimui

NG:LHA

ASS991	Juosta cinkuota 25×4 mm (50 kg)		kg	1,60
ASS992	Juosta cinkuota 40×4 mm (50 kg)		kg	1,60
ASS993	Apvalus plieninis laidininkas 10 mm (50 kg), cinkuotas		kg	1,61
ASS994	Apvalus plieninis laidininkas 8 mm (50 kg), cinkuotas		kg	1,61



OBO BETTERMANN apsaugos nuo viršįtampių

Viršįtampių ribotuvai, žaibo iškrovikliai

NG:LHA

AEW589	V50-B+C/3, (1-2 klasė) Uimp-37,5kA Up <-1,3 kV	5093627	vnt.	144,34
ATL884	V50-3-280 CombiController V50, 3-polis	5093511	vnt.	129,14 *
AEW590	V50-B+C/3+NPE (1-2 klasė) 4P Uimp-50kA Up-<1,3 kV	5093654	vnt.	213,96
ATL879	V50-3+NPE-280 kombinuota apsauga nuo viršįtampių B+C/3+NPE	5093526	vnt.	186,94 *
ABN005	V10 Compact D/3+NPE C+D (2+3 tipas) In (8/20) -60kA Up-< 1,1 kV	5093380	vnt.	78,28
ATL881	V20-3-280 viršįtampių ribotuvas V20 3-polis, Uimp – 20kA Up – 0,9 kV	5095163	vnt.	83,06 *
ATL877	V20-3+NPE-280 viršįtampių ribotuvas V20 3+1 versija	5095253	vnt.	111,86 *
ALR506	VF230-AC/DC viršįtampių ribotuvas D klasės, skirtas AC ir DC linijoms	5097650	vnt.	53,48 *



Kitos medžiagos įžeminimui

ERICO medžiagos įžeminimui

NG:LJ9

5026120V	ARI562	1,5M58 įžeminimo strypas variuotas 14,2×1500 mm	615850	vnt.	9,97
5026130V	ARI563	CC58 mova įžeminimo strypui 14,2 mm	158010	vnt.	7,30
5026150V	ARI564	DH58 įkalimo galvutė įžeminimo strypui 14,2 mm	158130	vnt.	13,30
	ARI662	Kryžminė jungtis 4×M8×40 mm Cu/Zn		vnt.	5,40



Kodas	SAP kodas	Prekės aprašymas	Gamintojo kodas	Mato vienetas	Kaina € be PVM

Elektrinis šildymas

Šildymo kabeliai, termostatai, kilimėliai ir priedai

ONNLINE DEFROST savireguliuojantys šildymo kabeliai ir priedai vamzdžių apsaugai nuo užšalimo

NG:LX9



E8988000	ALK779	Kabelis 10 W/m		m	4,27
E8988001	ALK780	L=2 m, 20 W		vnt.	34,57
E8988002	ALK781	L=4 m, 40 W		vnt.	40,55
E8988003	ALK782	L=6 m, 60 W		vnt.	49,22
E8988004	ALK783	L=8 m, 80 W		vnt.	56,05
E8988005	ALK784	L=10 m, 100 W		vnt.	66,46
E8988006	ALK785	L=15 m,150 W		vnt.	84,58
E8988007	ALK786	L=20 m, 200 W		vnt.	103,89
E8988009	ALK788	Jungiamoji ir galinė mova		vnt.	12,73
8168190	ACD718	Sandariklis ¾"/1"		vnt.	21,09



Šildymo kabeliai DEVIflex™ 18T (DTIP), 18 W/m, skirti grindų šildymui, ledo ir sniego tirpinimui, metalinių vamzdynų apsaugai nuo užšalimo

NG:LHN



	AAM119	L=7 m, 200 W	140F1235	vnt.	53,00
8168132	AAM120	L=10 m, 200 W	140F1236	vnt.	54,00
8168132D	AFE309	L=15 m, 250/270 W	140F1237	vnt.	57,00
8168134	AAM122	L=22 m, 360/395 W	140F1238	vnt.	66,00
8168136D	AFE310	L=29 m, 490/535 W	140F1239	vnt.	76,00
8168138D	AFE311	L=37 m, 625/680 W	140F1241	vnt.	84,00
8168138	AAM124	L=44 m, 725/790 W	140F1242	vnt.	100,00
8168142D	AFE312	L=52 m, 855/935 W	140F1243	vnt.	109,00
8168140	AAM125	L=59 m, 980/1075 W	140F1244	vnt.	123,00
8168141	AAM126	L=68 m, 1115/1220 W	140F1245	vnt.	142,00
8168146D	AFE313	L=74 m, 1225/1340 W	140F1246	vnt.	149,00
8168142	AAM127	L=82 m, 1360/1485 W	140F1247	vnt.	166,00
8168148D	AFE314	L=90 m, 1485/1625 W	140F1248	vnt.	180,00
8168143	AAM128	L=105 m, 1720/1880 W	140F1249	vnt.	205,00
8168144	AAM129	L=118 m, 1955/2135 W	140F1250	vnt.	235,00
8168145	AAM130	L=131 m, 2420 W	140F1251	vnt.	257,00
8168146	ABI516	L=155 m, 2540/2775 W	140F1252	vnt.	268,00

Šildymo kabelių kilimėliai DEVIheat™ DSVF-150, 150 W/m², vieno laidininko/dvipusis pajungimas

NG:LHN



8173222	AFE256	0,5 m×3 m (1,5 m²), 225 W	140F0330	vnt.	84,00

Šildymo kabelių kilimėliai DEVIcomfort™ 150T (DTIR), 150 W/m², storis 4 mm, dviejų laidininkų/viepusis pajungimas, vamzdelis ir antgalis jutikliui

NG:LHN



	CCE375	0,5 m×1 m (0,5 m²), 75 W	83030560	vnt.	50,00
	CBZ988	0,5 m×2 m (1,0 m²), 150 W	83030562	vnt.	61,00
	CCA001	0,5 m×3 m (1,5 m²), 225 W	140F1744	vnt.	76,00
	CBZ998	0,5 m×4 m (2,0 m²), 300 W	83030566	vnt.	86,00
	CBZ994	0,5 m×5 m (2,5 m²), 375 W	140F1745	vnt.	103,00
	CBZ991	0,5 m×6 m (3,0 m²), 450 W	83030570	vnt.	112,00
	CBZ996	0,5 m×7 m (3,5 m²), 525 W	83030572	vnt.	125,00
	CCA002	0,5 m×8 m (4,0 m²), 600 W	83030574	vnt.	137,00
	CBZ990	0,5 m×10 m (5,0 m²), 750 W	83030576	vnt.	157,00
	CCE372	0,5 m×12 m (6,0 m²), 900 W	83030578	vnt.	187,00
	CCE379	0,5 m×14 m (7,0 m²), 1050 W	83030580	vnt.	247,00
	CCE380	0,5 m×16 m (8,0 m²), 1200 W	83030582	vnt.	257,00 *
	CCE381	0,5 m×18 m (9,0 m²), 1350 W	83030584	vnt.	264,00 *
	CCE383	0,5 m×20 m (10,0 m²), 1500 W	83030586	vnt.	292,00 *
	CCE382	0,5 m×24 m (12,0 m²), 1800 W	83030588	vnt.	349,00 *

onnline®

DEFROST

Savireguliuojantis kabelis Onnline Defrost



Savireguliuojantis Onnline Defrost kabelis

Jungiamas į elektros tinklą, savireguliuojantis šildymo kabelis, skirtas vandens vamzdžių apsaugai nuo užšalimo.

PASKIRTIS
Vamzdžių apsaugai nuo užšalimo. Apsaugo iki 50 mm skersmens vamzdžius -25°C temperatūroje. Tai garantuojama, jei vamzdis padengtas mažiausiai 30 mm storio izoliacijos sluoksniu arba užkastas po žeme mažiausiai 50 cm gylyje.

MONTAVIMO INSTRUKCIJA
Kabelį galima montuoti plastikinio, metalinio ir pan. vamzdžio išorėje arba viduje.
Kabelis yra savireguliuojantis, didžiausia temperatūra apribota iki 60°C.
Darbo temperatūra ir šiluminė galia priklauso nuo montavimo būdo ir aplinkos temperatūros. Šiluminė galia yra didesnė, kai kabelis montuojamas vamzdžio viduje. Kabelis šilumą išskiria nuolat, net vasarą, tad visada šildo vandenį vamzdyje. Jei vanduo neteka, jo temperatūra gali padidėti iki 30–40°C. Jei tokios aukštos temperatūros nereikia, būtina prijungti termostatą.
Įsidėmėkite, kad kabelį visada reikia jungti į 230 V elektros lizdą.

MONTAVIMAS VAMZDŽIO IŠORĖJE
Šildymo kabelis ir jutiklis, jei naudojamas, pritvirtinami išilgai vamzdžio. Atstumas tarp tvirtinimo vietų centrų – 30 cm. Izoliuokite vamzdį mažiausiai 30 mm storio izoliacijos sluoksniu arba užkaskite po žeme mažiausiai 50 cm gylyje.

Kabelio Onnline Defrost duomenys

Pavadinimas	„Onnline Defrost"
Kabelio skersmuo	7,0 mm
Šaltoji kabelio dalis	1,5 m
Vardinė temperatūra	50°C
Mažiausia montavimo temperatūra	-10°C
Laido skerspjūvio plotas	0,5 mm2
Galia	10 W / m, kai temperatūra 5°C, plastikiniams ar metaliniams vamzdžiams 20 W / m, kai temperatūra 5°C, vandenyje

Prekės kodas	Pavadinimas	Galia (W)
E 89 880 01	Onnline Defrost Cable 2 m	20 W
E 89 880 02	Onnline Defrost Cable 4 m	40 W
E 89 880 03	Onnline Defrost Cable 6 m	60 W
E 89 880 04	Onnline Defrost Cable 8 m	80 W
E 89 880 05	Onnline Defrost Cable 10 m	100 W
E 89 880 06	Onnline Defrost Cable 15 m	150 W
E 89 880 07	Onnline Defrost Cable 20 m	200 W
E 89 880 08	Onnline Defrost Cable 25 m	250 W
E 89 880 00	Onnline Defrost Cable (karpomas, ritėje 300m)	10 W/m
E 89 880 09	Onnline Defrost jungiamoji ir galinė mova	
8168190	sandariklis 3/4"-1"	

MONTAVIMAS VAMZDŽIO VIDUJE
Kabelis įkišamas į vamzdžio ir jungiamosios dalies vidų. Viskas sujungiama T trišakyje. Jei jungiamas jutiklis, pritvir tinkite jį prie vamzdžio prieš izoliuodami.

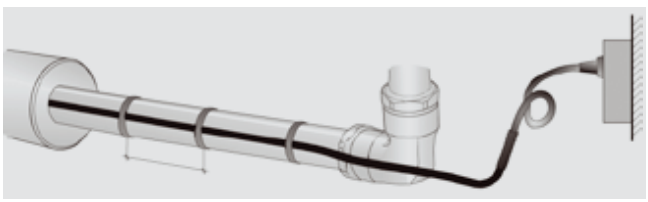

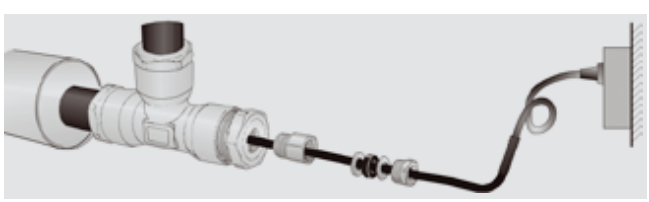

UAB Onninen | Savanorių pr. 187C| LT-02300 Vilnius

Kodas	SAP kodas	Prekės aprašymas	Gamintojo kodas	Mato vienetas	Kaina € be PVM

Savireguliuojantis šildymo kabelis DEVI-Iceguard™18 skirtas stogų, latakų ir lietvamzdžių apsaugai nuo apledėjimo, vamzdynų apsaugai nuo užšalimo

NG:LHN



8168072V	ARH934	18 W/m (ore, esant 0°C), 36 W/m (lediniame vandenyje)	98300809	m	8,40

Savireguliuojantis šildymo kabelis, vamzdynų ir stogų apsaugai, 18 W/m prie 5˚C ant vamzdžių, stogams 16 W/m ore, 28 W/m lede/vandenyje

NG:LJM



431118	ABB291	FROSTOP BLACK	559303-000	m	7,07

Potinkinis termostatas DEVIreg™530, skirtas grindų šildymo sistemų valdymui

NG:LHN



3531019	ADN838	Grindų temperatūros jutiklis 15 A, JUSSI, +5...+45°C	140F1032	vnt.	57,00

DEVI potinkinis termostatas ECtemp™ Next Plus, su laikmačiu, skirtas grindų šildymo sistemų valdymui

NG:LHN



	CCE374	Grindų ir patalpos jutikliai 15 A, ELKO, +5...+45°C	088L0121	vnt.	81,00

Potinkinis termostatas DEVIreg™ Touch, su liečiamu ekranu ir laikmačiu, skirtas grindų šildymo sistemų valdymui

NG:LHN



	ARI655	Grindų ir patalpos jutikliai 16 A, +5...+45°C, spalva – balta	140F1064	vnt.	116,00
	CCE377	Grindų ir patalpos jutikliai 16 A, +5...+45°C, spalva – dramblio kaulo	140F1078	vnt.	116,00 *
	VTA107	Grindų ir patalpos jutikliai 16 A, +5...+45°C, spalva – juoda	140F1069	vnt.	116,00 *

Virštinkinis termostatas DEVIreg™130, skirtas grindų šildymo sistemų valdymui

NG:LHN



3531120	AFE081	Grindų temperatūros jutiklis 16 A, +5...+45°C	140F1010	vnt.	42,00

Termostatas DEVIreg™ 316, 2-jų temperatūros ribų, skirtas stogų ir grunto šildymo sistemų valdymui

NG:LHN



3531017	AAI904	Laidinis temperatūros jutiklis 16 A, DIN, -10...+50°C	140F1075	vnt.	114,00

Termostatas DEVIreg™ 330, skirtas vamzdynų šildymo sistemų valdymui

NG:LHN



3531030	AAI906	Laidinis temperatūros jutiklis 16 A, DIN, -10...+10°C	140F1070	vnt.	82,00

Virštinkinis termostatas DEVIreg™ 610, skirtas vamzdynų šildymo sistemų valdymui

NG:LHN



3531041	AAI911	Laidinis temperatūros jutiklis 10 A, IP44, -10...+50°C	140F1080	vnt.	110,00

Išmanus grindų šildymas.
Naujos galimybės.
Belaidis.



Išnaudokite naujas galimybes su
DEVIreg™ Smart ir
DEVIsmart™ App

Download on the App Store

GET IT ON Google Play

Ilgalaikiai išmanūs sprendimai

Aplankykite devi.lt

DEVI® by Danfoss

Kodas	SAP kodas	Prekės aprašymas	Gamintojo kodas	Mato vienetas	Kaina € be PVM

Skaitmeninis termostatas DEVIreg™ 850, skirtas stogų ir grunto šildymo sistemų valdymui

NG:LHN



3531093V	ARI094	2×15 A, IP30, DIN, be jutiklių	140F1085	vnt.	403,00
3531094V	ARI092	Temperatūros ir drėgmės jutiklis stogui	140F1086	vnt.	289,00
3531095V	ARI093	Temperatūros ir drėgmės jutiklis gruntui	140F1088	vnt.	289,00
735161	VTA109	Temperatūros ir drėgmės jutiklis gruntui, pakuotėje 2 vnt.	140F1087	kompl.	477,00 *

DEVI instaliaciniai priedai šildymo kabeliams

NG:LHN

1329055	AAY323	Montavimo juosta DEVIfast™ Double, L=25 m (kabelio tvirtinimui lietvamzdyje)	19808185	vnt.	50,00 *
431284	VTA109	Movų komplektas savireguliuojančiam šildymo kabeliui (sujungimui su el. kabeliu + galinė)	19805761	vnt.	17,00 *
735161	VTA109	Movų komplektas savireguliuojančiam šildymo kabeliui DPH-10 (sujungimui su el. kabeliu + galinė)	19806415	vnt.	17,00 *
735161	VTA109	Tvirtinimo laikiklis savireguliuojančiam kabeliui (tarp latako ir lietvamzdžio)	19805746	vnt.	9,00 *
6016560	ABT813	Lipni aliuminio juosta, plotis 38 mm, L=50 m	19805076	vnt.	36,00
735161	VTA109	Sandariklis M 20/25 mm savireguliuojančiam šildymo kabeliui DEVI-Pipeheat™ DPH-10	19805366	vnt.	21,00 *
735161	VTA109	Kabelio laikikliai DEVIgut™ latakams, 25 vnt./pak.	140F1511	pak.	23,00 *
735161	VTA109	Kabelio laikikliai DEVIdrain™ lietvamzdžiams, 25 vnt./pak.	19805258	pak.	5,00 *
735161	VTA109	Laikiklis grandinei ir juostai DEVIclip™ Relief	19805449	vnt.	9,00 *

ENSTO montavimo juosta XBC1230

NG:LE5



1329002	AAD024	L=20 m		vnt.	10,38

Patalpų šildytuvai

ATLANTIC elektrinis radiatorius su elektroniniu programuojamu termostatu, IP24

NG:LHX



	CFH997	F119 DESIGN/500 W	4001-500083	vnt.	67,45
	CFH998	F119 DESIGN/1000 W	4003-500084	vnt.	76,03
	CFH999	F119 DESIGN/1500 W	4005-500086	vnt.	84,58
	CFH995	F119 DESIGN/2000 W	4006-500087	vnt.	95,30
	CFH996	F119 DESIGN/2500 W	4007-500088	vnt.	103,85

ADAX elektrinis radiatorius su elektroniniu termostatu ir kojelėmis, IP24C, aukštis 420 mm, spalva – balta

NG:LHX



	VTA600	VP1105 KETP, 500 W	7040666469059	vnt.	84,79 *
	VTA600	VP1110 KETP, 1000 W	7040666469103	vnt.	92,07 *
	VTA600	VP1115 KETP, 1500 W	7040666469158	vnt.	102,99 *
	VTA600	VP1120 KETP, 2000 W	7040666469202	vnt.	124,83 *

Sieninis kronšteinas ADAX elektriniam radiatoriui VP11-KETP

NG:LHX

	VTA600	VP1105, L=200 mm	79775	vnt.	2,07 *
	VTA600	VP1110/15, L=300 mm	79747	vnt.	2,20 *
	VTA600	VP1120, L=600 mm	79748	vnt.	2,33 *

ADAX konvekcinis radiatorius su programuojamu WIFI termostatu, IP24C, aukštis 330 mm, spalva – balta

NG:LHX

	VTA600	NEO H 02 KWT WHITE, 250 W	7040664100404	vnt.	116,06 *
	VTA600	NEO H 04 KWT WHITE, 400 W	7040664100411	vnt.	119,53 *
	VTA600	NEO H 06 KWT WHITE, 600 W	7040664100428	vnt.	124,72 *
	VTA600	NEO H 08 KWT WHITE, 800 W	7040664100435	vnt.	129,92 *
	VTA600	NEO H 10 KWT WHITE, 1000 W	7040664100442	vnt.	135,12 *

Kodas	SAP kodas	Prekės aprašymas	Gamintojo kodas	Mato vienetas	Kaina € be PVM
	VTA600	NEO H 12 KWT WHITE, 1200 W	7040664100459	vnt.	142,04 *
	VTA600	NEO H 14 KWT WHITE, 1400 W	7040664100466	vnt.	152,44 *
	VTA600	NEO H 20 KWT WHITE, 2000 W	7040664100480	vnt.	169,76 *

OPAL tepalinis šildytuvas 230 V

NG:LX9



E176000	ACV384	600 W, 5 sekcijos	vnt.	17,03
E176001	ACV385	800 W, 7 sekcijos	vnt.	21,03
E176002	ACV386	1000 W, 9 sekcijos	vnt.	19,46
E176003	ACV387	1000 W, 5 sekcijos	vnt.	26,34
E176004	ACV388	1500 W, 7 sekcijos	vnt.	33,76
E176005	ACV389	2000 W, 9 sekcijos	vnt.	39,99

OPAL tepalinis šildytuvas, plokščias

NG:LX9

E176029	ADQ923	400 W, 230 V	vnt.	30,82
E176030	ADQ924	700 W, 230 V	vnt.	37,89

OPAL elektrinis šildytuvas 230 V

NG:LX9



	ASB540	1 kW sieninis/pastatomas	vnt.	27,48
	ASB541	1,5 kW sieninis/pastatomas	vnt.	34,23
	ASB550	585×520×260 1 kW, stiklo panelė, spalva – juoda	vnt.	38,06
	CBY346	600 W, IPX4, sieninis/pastatomas	vnt.	20,05
	CBY345	1200 W, IPX4, sieninis/pastatomas	vnt.	23,32

Ventiliatoriniai ir kiti elektriniai šildytuvai

OPAL ventiliatorinis šildytuvas

NG:LX9



	CBY344	Termoventiliatorius 1000 W-2000 W, 230 V	vnt.	10,41

DEVItemp™ kaloriferis su laikmačiu, 5 termoreguliavimo režimai, IP44, 400 V

NG:LHN



8147062	VTA109	106, 6 kW	69811537	vnt.	926,00 *
8147064	AAM062	109, 9 kW	69812543	vnt.	1160,00 *
8147066	VTA109	115, 15 kW	69813509	vnt.	2370,00 *
8147068	VTA109	121, 21 kW	69814515	vnt.	2500,00 *

OPAL infraraudonų spindulių šildytuvas

NG:LX9



E176033	ADS756	1 kW	vnt.	18,20

ADAX elektrinis rankšluosčių džiovintuvas, spalva – balta

NG:LHN



	VTA600	HKT142, 45 W, L=55 mm, h=42 mm	7040662325120	vnt.	57,30 *
	VTA600	HKT163, 65 W, L=55 mm, h=62 mm	7040662325229	vnt.	65,90 *

DEVIrail™ elektrinis rankšluosčių džiovintuvas

NG:LHN



8330931	AAM187	20 W, „U“ formos, 230 V, spalva – balta	98806144	vnt.	57,00 *
8330930	AAM186	20 W, „U“ formos, 230 V, chromuotas	98806151	vnt.	77,00 *
8330932	AAP390	40 W, „S“ formos, 230 V, spalva – balta	98804941	vnt.	69,00 *
8330933	AAP391	40 W, „S“ formos, 230 V, chromuotas	98804958	vnt.	91,00 *
8330936	AAM189	60 W, „M“ formos, 230 V, spalva – balta	98808140	vnt.	83,00 *
8330935	AAM188	60 W, „M“ formos, 230 V, chromuotas	98808157	vnt.	119,00 *

Kodas	SAP kodas	Prekės aprašymas	Gamintojo kodas	Mato vienetas	Kaina € be PVM	
OPAL elektrinis šildytuvas						NG:LX9
E176006	ACV390	2 kW, 230 V, 50 Hz		vnt.	29,71	
Kitos elektrotechnikos prekės						
ONNLINE bevielis skambutis						NG:LX9
7002010	AHC000	Veikimo ribos >100 m atvirame ore, dažnis 433,92MHz, mygtukas IP44 klasės su LED pašvietimu		vnt.	13,99	
OPAL bevielis skambutis						NG:LX9
IPP197008	AJB159	Veikimo ribos >100 m atvirame ore, dažnis 433,92MHz, mygtukas IP44 klasės su LED pašvietimu		vnt.	8,81	
Priešgaisrinės signalizacijos komponentai						NG:LX9
190115	AJK961	Dujų nuotekio jutiklis, maitinimas 220 V		vnt.	8,36 *	
	ATN062	Dūmų detektorius su LED indikacija, ≥85dB/3 m, maitinimas 9 V baterija		vnt.	6,76	
190115	ASB544	Anglies monoksido CO jutiklis, su LCD ekranu, maitinimas, 3×AAA 1,5 V baterijos		vnt.	15,89 *	

Telekomunikacijos įranga

Telekomunikacijos kabeliai ir reikmenys

NESTOR šviesolaidiniai tinklo kabeliai FZORMSU-SD, vidaus, nedegūs						NG:L5A
	CER315	FZORMSU-SD 4×12×G.657.A1		m	2,00	
NESTOR šviesolaidiniai tinklo kabeliai FYO2RMU MINI, išorės, į gruntą/kanalą						NG:L5A
	CER318	FYO2RMU MINI 2×G.657.A1		m	0,80	
	CER321	FYO2RMU MINI MT 2×G.657.A1		m	0,81	
	CER319	FYO2RMU MINI 12×G.657.A1		m	0,90	
	CER323	FYO2RMU MINI MT 12×G.657.A1		m	0,90	
NESTOR šviesolaidiniai tinklo kabeliai FZORMU-SD, išorės, į gruntą/kanalą						NG:L5A
	CER325	FZORMU-SD 1×12×SML		m	1,01	
	CER326	FZORMU-SD 2×12×SML		m	1,23	
	CER313	FZORMU-SD 4×12×SML		m	1,62	
	CER314	FZORMU-SD 8×12×SML		m	2,75	
	CER320	FZORMU-SD 12×12×SML		m	4,06	
	CER322	FZORMU-SD 24×12×SML		m	7,22	

Kodas	SAP kodas	Prekės aprašymas	Gamintojo kodas	Mato vienetas	Kaina € be PVM

NESTOR šviesolaidiniai tinklo kabeliai FZORMVDMU-SD, išorės, į gruntą/kanalą

NG:L5A



	CER327	FZORMVDMU-SD 1×12×SML		m	1,76
	CER312	FZORMVDMU-SD 2×12×SML		m	1,99
	CER316	FZORMVDMU-SD 4×12×SML		m	2,44
	CER317	FZORMVDMU-SD 8×12×SML		m	3,69
	CER324	FZORMVDMU-SD 12×12×SML		m	5,21

Šviesolaidiniai kabeliai

NG:L5A



	ATN544	DAC MT 2XSMG.657.A1		m	☎ *

Telekomunikaciniai variniai išorės tinklo kabeliai VMOHBU-TL

NG:L5A



235801	AEP216	3×2×0,5	G-000961	m	☎ *
235803	AEP218	10×2×0,5	G-000963	m	☎ *
235804	AEP219	20×2×0,5	G-000964	m	☎ *
235805	AEP220	30×2×0,5	G-000965	m	☎ *
235806	AEP221	50×2×0,5	G-000966	m	☎ *
235807	AEP222	100×2×0,5	G-000967	m	☎ *

TYCO ELECTRONICS movos variniams ryšio kabeliams

NG:LKC



ARH313	XAGA 500 43/8-150Z-INT		vnt.	23,14
ARH314	XAGA 500 43/8-300Z-INT		vnt.	28,63 *
ARH316	XAGA 500-55/12-300Z		vnt.	30,36
AIO578	XAGA 500-75/15-400Z-INT		vnt.	40,28 *
ARH317	XAGA-500-100/25-460Z-INT		vnt.	76,21 *
ARH319	XAGA-500-125/30-460Z-INT		vnt.	83,92 *
ARH312	BOKT-5S-43/8-75/15 atsišakojimo komplektas		vnt.	6,46

NITTO juostos variniams ryšio kabeliams, ilgis 10 m, spalva – juoda

NG:LKC

5272656V	ARH290	NITTO 51 25 mm		vnt.	3,11

TYCO ELECTRONICS movos šviesolaidiniams ryšio kabeliams ir kiti priedai

NG:LKC



	ARH331	Mova šviesolaidiniam kabeliui FOSC-400A4-S24-1-NGV		vnt.	150,58
	ARH326	Mova šviesolaidiniam kabeliui FOSC-400B4-S24-1-NGV		vnt.	170,97
	ARI663	Mova šviesolaidiniam kabeliui FOSC-400B4-S24-1/6-NGV		vnt.	208,14
	ARI567	Mova šviesolaidiniam kabeliui FOSC-400A8-S24-1-NGV		vnt.	165,53
	ARH332	Mova šviesolaidiniam kabeliui FOSC-400D5-72-1-NGV		vnt.	432,14
	ARH325	Kasetė suvirinimo FOSC-A-TRAY-S24-1		vnt.	23,82
	ARI654	Kasetė suvirinimo FOSC-B-TRAY-S24-1		vnt.	21,82
	ARI653	Kasetė suvirinimo FOSC-D-TRAY-72-1		vnt.	46,44
	ARH330	Įvadas kabeliams FOSC-A8-CSEAL-1-NT-N		vnt.	13,76
	ARH329	Įvadas kabeliams FOSC-A-CSEAL-1-NT		vnt.	12,75
	ARI666	Įvadas kabeliams FOSC-B/D-CSEAL-1-NT		vnt.	13,23

TYCO ELECTRONICS termosusitraukiantys vamzdeliai

NG:LKC



ABI618	MWTM-25/8-1000/S		vnt.	3,77
AAX819	MWTM-10/3-1000/S		vnt.	3,09
ARH333	MWTM-16/5-1000/S		vnt.	4,12 *
AMT023	MWTM-35/12-1000/S		vnt.	5,56 *
AMT024	MWTM-50/16-1000/S		vnt.	7,58 *
ARH321	XCSM-24/6-1000/S		vnt.	6,36
ARH322	XCSM-30/8-1000/S		vnt.	8,39
ARH323	XCSM-44/12-1000/S		vnt.	9,71
ARH324	XCSM-55/18-1000/S		vnt.	13,25

Kodas	SAP kodas	Prekės aprašymas	Gamintojo kodas	Mato vienetas	Kaina € be PVM

Spintos ir paskirstymo rėmai

ALMATEC lauko spintos aktyviai įrangai ir kiti priedai

NG:LKV

	ARH418	Pagrindas tipas A H 400 mm, 2010×650 mm	vnt.	☎
	ARH417	Paraloninis filtras RG160	vnt.	☎
	ARH415	Termostatas TEO spintai	vnt.	☎

FINNFLASH šviesolaidžių paskirstymo rėmai

NG:LKZ



	AEO639	Rėmas ODF FF 1000, 2200×600×300 mm	vnt.	2157,79 *
	AEO632	Laikiklis suvirinimo dėklų, FF1000, 18-dėklų	vnt.	29,65 *
	AET390	Panelė ODF FF1000, 12×SC-D, tuščia	vnt.	75,27 *
XT504095	AEV849	Paskirstymo rėmas T-95 3/4	vnt.	712,99
XT504096	AEX747	Paskirstymo rėmas T-95 1/4	vnt.	281,11 *



Šviesolaidžių sujungimo, paskirstymo komponentai

FINNFLASH šviesolaidžių sujungimo, paskirstymo komponentai

NG:LKZ























	AEH233	Panelė komutacinė TT-24 SC, 19"	vnt.	54,38 *
	AEH232	Dėžutė paskirstymo TT-4 SC	vnt.	29,95 *
	AEH335	Dėžutė paskirstymo TT-8 SC-D	vnt.	70,71 *
	AEH231	Dėžutė paskirstymo TT-12 SC	vnt.	83,87
	AGD803	Dėžutė paskirstymo OSB-1 12/24	vnt.	10,90
	AEH235	Dėžutė sujungimų TT-12/24	vnt.	70,71
	AEH538	Dėžutė sujungimo TT-96	vnt.	168,79
	AEN431	Spinta sujungimo TT-480	vnt.	479,66
	AIY446	Kasetė suvirinimų TT-ODF, universali-24	vnt.	21,04
	ARH795	Kasetė suvirinimų 12 skaidulų, su dangteliu	vnt.	2,70
	AEO632	Kasečių laikiklis TT-480 spintai	vnt.	29,65 *
	AIL343	Adapteris SC/SC, SM, spalva – mėlyna	vnt.	0,46
	ARI211	Adapteris SC/SC, SM, be briaunų, spalva – mėlyna	vnt.	0,40
	ARH807	Adapteris SC/SC, SM, DUPLEX, spalva – mėlyna	vnt.	0,82
	AEN451	Apsaugų laikiklis 6-12 suvirinimo vietų, 10 vnt./pak.	pak.	21,81
	ARH751	Komutacinis kabelis SC-SC, UPC, SM, SIMPLEX, L=3 m	vnt.	2,85
	ARH753	Komutacinis kabelis SC-SC, UPC, SM, SIMPLEX, L=8 m	vnt.	4,30
	ARH765	Komutacinis kabelis SC-SC, UPC, SM, SIMPLEX, L=10 m	vnt.	3,89
	ARH785	Komutacinis kabelis SC-LC, UPC, SM, SIMPLEX, L=5 m	vnt.	3,48
	ARH888	Komutacinis kabelis SC-SC, UPC, SM, DUPLEX, L=15 m	vnt.	10,19
	ARH803	Komutacinis kabelis LC-LC, UPC, SM, DUPLEX, L=10 m	vnt.	9,82
	ARH800	Komutacinis kabelis SC-SC, UPC, SM, SIMPLEX, L=20 m	vnt.	5,28

Komutacinės panelės PSP-S, 19"

NG:LKZ



	ARH796	12×SC, tuščia	vnt.	90,12
	ARH812	24×SC, tuščia	vnt.	88,68

Prieigos tinklų medžiagos

Kodas	SAP kodas	Prekės aprašymas	Gamintojo kodas	Mato vienetas	Kaina € be PVM
Paskirstymo spintos skirtos montavimui lauke					NG:LLF
AEO594		KVz-82, M1, tuščia		vnt.	879,59
ARI129		KVz-82, M2, tuščia		vnt.	☎ *
AEO593		Pagrindas 1060 spintai		vnt.	376,76
Priedai spintų montavimui					NG:LLF
AEN013		Žiedas kreipiantis		vnt.	0,93
Montažiniai rėmeliai					NG:LLF
ANQ106		2×10+1		vnt.	20,09
ANQ107		3×10+1		vnt.	27,12
Atjungiamieji plintai					NG:LLF
AEN055		2/10, PROFIL, 1…0	6089 1 121-02	vnt.	4,85
ABQ341		2/10 LSA PLUS, 1…0	6089 1 102-02	vnt.	4,85
AEN058		2/10, PROFIL, 0…9	6089 1 121-06	vnt.	4,85
AEO600		2/10, LSA PLUS, 1…0, spalva – raudona	6089 1 102-23	vnt.	4,89
ACE883		8 porų, HIGHBAND, kategorija 6	6468 5 060-06	vnt.	8,20
Užrašų laikikliai					NG:LLF
ACF360		2/10, siauras, be užrašo		vnt.	2,11
AEE958		2/10, atlenkiamas, be užrašo		vnt.	2,28
Įrankiai					NG:LLF
ABQ343		Montavimo įrankis LSA PLUS-S, ADC KRONE		vnt.	35,84
AEH223		Peilis kabeliui, dešiniarankiams		vnt.	11,63
Kabelių tvirtinimas, įžeminimo jungtys					
AEO591		Jungtis kabelio ekrano įžeminimui, 0,4 m		vnt.	3,76
Testavimo kištukai, kabeliai					NG:LLF
ACA063		Kištukas testavimo 4/2BN, spalva – žalia		vnt.	13,67
ACA064		Kištukas testavimo 4/4BN, spalva – raudona		vnt.	13,67
Apsauga nuo viršįtampio					NG:LLF
AEN106		Kasetė 10 porų, 3-e, 230 V, apsauga nuo perdegimo, tuščia		vnt.	13,52
AEO590		Iškroviklis 3-e, 230 V, FAIL SAFE		vnt.	1,20
AEO612		Kištukas apsaugos COMPROTECT 2/1 CP BOD A4		vnt.	10,88 *
AEN113		Plokštelė 2/10 COMPROTECT kištukui		vnt.	4,22

Įrankiai ir darbo saugos priemonės

Kodas	SAP kodas	Prekės aprašymas	Gamintojo kodas	Mato vienetas	Kaina € be PVM	
		Elektriniai ir akumuliatoriniai įrankiai ir jų priedai				
		MAKITA įrankiai				
						NG: KP5
	CFZ169	Akumuliatorinis smūginis suktukas 18 V, ¼", BL-M be akumuliatoriaus	DTD153Z	vnt.	165,00	
	CFZ162	Akumuliatorinis gręžtuvas 18 V, 36/54NM, BL-M, be akumuliatoriaus	DDF484Z	vnt.	196,00	
	GBY180	Akumuliatorinis perforatorius 18 V, SDS-PLUS, 1,9J be akumuliatoriaus	DHR202Z	vnt.	201,00	
	CFZ164	Akumuliatorinis gręžtuvas - suktukas 18 V, 36/62NM, 2×5,0 Ah	DDF482RTJ	vnt.	298,00	
	CGV560	Akumuliatorinis gręžtuvas - suktukas 18 V, 25/50NM, 2×5,0 Ah	DDF485RTJ	vnt.	299,00	
	CFZ161	Aumuliatorinių įrankių komplektas 18 V, DDF482; DTD152 4,0 Ah	DLX2127MJ	vnt.	382,00	
	GDO708	Akumuliatorinis universalus švytuoklinis įrenginys 18 V, be akumuliatoriaus	DTM51Z	vnt.	186,00	
	CGT070	Akumuliatorinis kampinis šlifuoklis 18 V, DISC 125 mm BL-M be akumuliatoriaus	DGA506Z	vnt.	192,00	
	CFZ132	Įkroviklis 7,2-18 V, LI-ON	195585-0	vnt.	73,00	
	CFZ133	Įkoviklis + akumuliatoriai, komplektas 18 V, 2XBL1850B, DC18RC MAKPAC	197624-2	vnt.	231,00	
	CFZ135	Akumuliatorius BL1840B 18 V;4,0 Ah; LI-ON	632F07-0	vnt.	79,00	
	CFZ131	Akumuliatorius 18 V, 5,0 AH, LI-ON	197280-8	vnt.	88,00	
	CFZ166	Kampinis šlifuoklis 720 W, 125 mm, 230 V	GA5030R	vnt.	53,00	
	CFZ136	Kampinis šlifuoklis 1400 W, 125 mm, 230 V	9565CR	vnt.	137,00	
	CFZ137	Kampinis šlifuoklis 1400 W, 125 mm, 230 V, reguliuojamas greitis	9565CVR	vnt.	140,00	
	CFZ134	Siaurapjūklis 450 W, 65 mm, 230 V	4329K	vnt.	76,00	
	CFZ167	Diskinis pjūklas 1600 W, 190 mm, 230 V	HS7611	vnt.	124,00	
	CFZ165	Akumuliatorinis dulkių siurblys 18 V, be akumuliatoriaus	DCL180ZB	vnt.	42,00	
	CFZ147	Akumuliatorinis dulkių siurblys 18 V, 1×3,0 Ah, baltas	DCL180SFW	vnt.	126,00	
	CIT274	Dulkių siurblys su HEPA filtru sausam , šlapiam siurbimui, be akumuliatoriaus	DVC750LZ	vnt.	162,00	
	CFZ168	Radijas, Bluetooth, USB AC, DC (7,2-18 V) be akumuliatoriaus	DMR108	vnt.	163,00	

BOSCH įrankiai

NG: KP2

Kodas	SAP kodas	Prekės aprašymas	Gamintojo kodas	Mato vienetas	Kaina € be PVM
	CCZ359	Elektrinis smūginis gręžtuvas GSB 1600	601218102	vnt.	108,00
	CHG066	Perforatorius GBH 2-26 SDS PLUS	06112A3000	vnt.	183,00
	CCZ351	Perforatorius GBH 2-20D SDS PLUS + 4 priedai	061125A403	vnt.	169,00
	AGD460	Perforatorius GBH 2-26 DFR SDS PLUS	611254768	vnt.	216,00
	HGA659	Kampinis šlifuoklis GWS 850	601378793	vnt.	75,00
	CGH254	Kampinis šlifuoklis GWS 1400	0601824800	vnt.	120,00
	CGH252	Kampinis šlifuoklis GWS 22-230 JH	0601882M03	vnt.	140,00
	CGH253	Kampinis šlifuoklis GWS 17-125 CIE	060179H002	vnt.	159,00
	CGH246	Akumuliatorinis suktuvas GSR 12 V-15, 39 dalių priedų komplektas	0615990GA9	vnt.	112,00
	CAK329	Akumuliatorinis smūginis veržliasukis GDX 18 V-EC SOLO	06019B9103	vnt.	227,00
	GCC081	Akumuliatorinis kampinis šlifuoklis GWS 18-125 V-LI SOLO	060193A308	vnt.	229,00
	CGH307	Akumuliatorinis suktuvas GSR 18 V-Li, 25 dalių priedų komplektas	06019E6105	vnt.	240,00
	GCD333	Įkroviklis + akumuliatoriai GBA 18 V-LI 2×4 Ah	1600A002F8	vnt.	230,00
	CBU657	Lazerinis atstumo matuoklis GLM40	601072900	vnt.	99,00
	CCZ371	Fenas GHG660 LCD profesionalus + antgalių komplektas	601944302	kompl.	120,00
	CHR635	Fenas GHG 20-60	06012A6201	vnt.	129,00

Elektrinių įrankių priedai

Pjovimo diskai

NG: K75

Kodas	SAP kodas	Prekės aprašymas	Gamintojo kodas	Mato vienetas	Kaina € be PVM
	GDJ317	125×22,23×1,0 mm, MULTI CONSTRUCTION, BOSCH	2608602385	vnt.	1,88
	CDM541	125×22,23×1,0 mm, INOX 10 vnt., BOSCH	2608603255	kompl.	9,58
	CDM543	125×22,23×1,0 mm, Carbide Multi Wheel, medienai, metalui, BOSCH	2608623013	vnt.	13,80
	CCZ348	125×22,23 mm, deimantinis, betonui, BOSCH	2608602197	vnt.	10,97
	CDM518	125×22,23 mm, deimantinis, keramikai, BOSCH	2608602202	vnt.	9,89
	CDM537	230×22,23 mm, deimantinis, betonui, BOSCH	2608602200	vnt.	27,25
	CGE959	125×22,23×0,8 mm, INOX, MAKITA	B-45733	vnt.	1,60



PASTABA: iliustracijoje pateikti modeliai gali skirtis, priklausomai nuo šalies asortimento.


PLAČIAUSIA PASAULYJE
18V
LITHIUM-ION
AKUMULIATORINIŲ ĮRANKIŲ SISTEMA
18V x2
320+
ĮRANKIŲ
6.0Ah 5.0Ah 4.0Ah 3.0Ah 2.0Ah 1.5Ah
Grandininiai pjūklai
Kampiniai šlifuokliai
Žoliapjovės/ trimeriai
Vejapjovės
Sekatorius
Diskiniai pjūklai
Pūstuvas
Akumuliatorių kuprinė
Diskinis pjūklas
Gyvatvorių žirklės
Multi Function Power Head
Dulkių siurbliai
Pjaustytuvas
Dulkių siurbliai - kuprinės
Smūginiai veržliasukiai
Suktuvai
Maišytuvas
4-ių režimų smūginis suktuvas
Automatinio tiekimo suktuvas
Kampinis smūginis veržliasukis
Kampiniai gręžtuvai
Kampinis smūginis suktuvas
Smūginiai suktuvai / gręžtuvai
Akumuliatorinis smūginis suktuvas
Smūginiai suktuvai
Hammer Driver Drill
Perforatoriai
Atskėlimo plaktukas
Kombinuotieji perforatoriai
Tiesiniai pjūklai
Universalūs švytuokliniai įrankiai
Armatūros kirpimo įrankiai
Metalo karpymo žirklės
Skardos žirklės
Tiesiniai šlifuokliai
Diskiniai metalo pjūklai
Rankiniai diskiniai pjūklai
Sriegto strypo kirpimo įrankiai
Nešiojami juostiniai pjūklai
Ekscentrinis poliruoklis
Glaisto šlifuoklis
Pjovimo staklės
Ekscentrinis šlifuoklis
Kampiniai šlifuokliai
LXT

Kodas	SAP kodas	Prekės aprašymas	Gamintojo kodas	Mato vienetas	Kaina € be PVM
	CFZ145	125×22,23×0,8 mm, MAKITA, komplekte 12 vnt.	B-45733-12	kompl.	18,20
	CGE963	125×22,23×1,0 mm WA60 T, INOX, MAKITA	D-18770	vnt.	1,57
	CGE960	125×22,23×1,2 mm INOX, MAKITA	B-12239	vnt.	0,98
	CFZ148	125×22,23×1,2 mm WA60 T, MAKITA, komplekte 10 vnt.	D-18770-10	kompl.	10,26
17046020T	ALJ417	125×22,23×1,0 mm, RHODIUS PRO		vnt.	1,43
17046022T	ALJ418	125×22,23×1,5 mm, RHODIUS PRO		vnt.	1,53
	CEH061	125×22,23×1,0 mm, PROMAX		vnt.	1,49
	CEG999	125×22,23×1,6 mm, PROMAX		vnt.	1,55
	CEH007	125×22,23×2,0 mm, PROMAX		vnt.	1,55
	CEH000	230×22,23×1,9 mm, PROMAX		vnt.	3,36
	AFG663	125×22,23 mm, deimantinis, universalus		vnt	6,55
	CFU924	190×30/20/15,88; 2,0 mm 15°, medienai, MAKITA	B-08056	vnt.	23,91

Šlifavimo diskai

NG: K75

	CEG994	125×22,23×7,0 mm, T27 PROGRESS, LUKAS	39-AS012453	vnt.	3,57
	CFZ152	125×22,23×4,0 mm, WA36P, MAKITA	B-53110	vnt.	1,91
	CFZ159	125×22.23×7,2 mm, AZ24N, MAKITA	B-56390	vnt.	3,17

Šlifavimo diskai lapeliniai

NG: K75

	CEH003	125×22,23 mm, K40		vnt.	3,69
	CEH005	125×22,23 mm, K60		vnt.	3,69
	CEH009	125×22,23 mm, K80		vnt.	3,69
	CEH012	125×22,23 mm, K120		vnt.	3,71

Betono grąžtai SDS-plus

NG: K75

	CGH230	5×6×50×110 mm, BOSCH	2608833777	vnt.	3,21
	CGH231	5×5×100×160 mm, BOSCH	2608833772	vnt.	3,85
	CGH238	5×6×100×160 mm, BOSCH	2608833778	vnt.	3,51
	CGH237	5×6×150×210 mm, BOSCH	2608833779	vnt.	5,67
	CGH234	5×8×50×110 mm, BOSCH	2608833788	vnt.	3,96
	CGH244	5×8×100×160 mm, BOSCH	2608833789	vnt.	4,20
	CGH241	5×8×150×210 mm, BOSCH	2608833790	vnt.	5,04
	CGH240	5×8×200×260 mm, BOSCH	2608833791	vnt.	6,39
	CGH248	5×8×250×310 mm, BOSCH	2608833792	vnt.	9,25
	CGH247	5×10×100×160 mm, BOSCH	2608833798	vnt.	4,77
	CGH233	5×10×150×210 mm, BOSCH	2608833799	vnt.	5,87
	CGH232	5×10×200×260 mm, BOSCH	2608833800	vnt.	7,41
	CGH229	5×12×100×160 mm, BOSCH	2608833807	vnt.	5,66
	CGH239	5×12×150×210 mm, BOSCH	2608833808	vnt.	6,66
	CGH236	5×12×200×260 mm, BOSCH	2608833809	vnt.	8,49
	CGH235	5×14×100×160 mm, BOSCH	2608833816	vnt.	8,42
	CGH243	5×14×150×210 mm, BOSCH	2608833817	vnt.	9,47
	CGH242	5×14×200×260 mm, BOSCH	2608833818	vnt.	10,62
7033508	ACS490	5×110 mm, MILWAUKEE		vnt.	1,96 *
7033519	ACS492	6×110 mm, MILWAUKEE		vnt.	2,00
7033543	ACS494	8×110 mm, MILWAUKEE		vnt.	2,30
7033562	ACS497	10×160 mm, MILWAUKEE		vnt.	2,98
7033580	ACS500	12×160 mm, MILWAUKEE		vnt.	3,94
7033586	ACS502	12×450 mm, MILWAUKEE		vnt.	11,85
7033616	ACS503	16×210 mm, MILWAUKEE		vnt.	9,01 *

Kodas	SAP kodas	Prekės aprašymas	Gamintojo kodas	Mato vienetas	Kaina € be PVM
	CFW159	5, 6, 7, 8, 10, 12, 14, 16 mm + kaltai 2 vnt., MAKITA	D-20111	kompl.	37,97
	CFU911	5, 6, 8, 10, 12 mm V-PLUS, MAKITA	B-49046	kompl.	28,39



Betono grąžtai, BOSCH

NG: K75

	CDM491	CYL-5, 5×100×150 mm	2608588141	vnt.	3,43
	CDM495	CYL-5, 6×100×150 mm	2608588145	vnt.	3,30
	CDM478	CYL-5, 8×100×150 mm	2608588152	vnt.	5,58
	CDM480	CYL-5, 10×100×150 mm	2608588155	vnt.	6,53

Kietlydinio universalūs grąžtai, BOSCH

NG: K75

	GDJ617	CYL-9, 5,0×85 mm	2608596051	vnt.	3,54
	GDJ561	CYL-9, 6,0×100 mm	2608596053	vnt.	3,94
	GDJ562	CYL-9, 8,0×120 mm	2608596055	vnt.	5,05
	CBJ771	CYL-9, 10,0×120 mm	2608596057	vnt.	5,57

Metalo grąžtai, BOSCH

NG: K75

	GDJ600	HSS-G S 4×75 mm, 2 vnt.	2608585916	kompl.	4,21
	GDJ603	HSS-G S 4×80 mm	2608585920	vnt.	2,07
	GDJ604	HSS-G S 5×86 mm	2608585922	vnt.	2,54
	GDJ605	HSS-G S 5,5×93 mm	2608585925	vnt.	3,15
	GDJ582	HSS-G S 6×93 mm	2608585926	vnt.	3,18
	GDJ585	HSS-G S 8×117 mm	2608585932	vnt.	4,61
	GDJ587	HSS-G S 10×113 mm	2608585936	vnt.	6,70

Kiti grąžtai

NG: K75



	CFZ146	Medžio grąžtų rinkinys 5 dalių (4,5,6,8,10 mm), MAKITA	D-57211	kompl.	4,63
	CFU902	Grąžtų mūrui komplektas 4×70; 5×85; 6×100; 8×110 mm, MAKITA	D-05175	kompl.	4,78
	CFW098	Universalūs grąžtai 6×100; 8×110; 10×150;12×150 mm, MAKITA	D-30477	kompl.	7,04
	CFZ156	Metalo grąžtų komplektas 1-10 mm, HSS-G, MAKITA	D-57205	kompl.	22,64
	CFW068	Metalo grąžtų komplektas 1-10 mm, HSS-CO 5%, MAKITA	D-50463	kompl.	49,50
	CFZ142	Grąžtų, antgalių, galvučių rinkinys 66 vnt., MAKITA	B-43044	kompl.	88,53
	AAF554	Grąžtas kniedėms, 3,26 mm		vnt.	1,12

Kiti gręžimo įrankiai

NG: K75



17013182T	AFI457	Gręžimo karūna BI-MATAL HSS 68 mm		vnt.	13,30
	CGH245	Kiaurymių pjūklelių rinkinys, 11 dalių, PROMOLINE BOSCH	2607019450	kompl.	9,11
	CIL533	Karūnėlių rinkinys, BOSCH		kompl.	45,53
41-752187	ASV332	Laikiklis gręžimo karūnai 11 mm (32-210 mm)		vnt.	8,34

Kaltai SDS-plius

NG: K75



	CGH249	Smailas 250 mm, Eco, BOSCH	2608690145	vnt.	8,00
	CGH250	Plokščias 250×20 mm, Eco, BOSCH	2608690144	vnt.	8,12
	GBY201	Smailas 250 mm, MAKITA	P-25068	vnt.	6,74
	CFW154	Plokščias 250 mm, MAKITA	P-25074	vnt.	6,74

Kodas	SAP kodas	Prekės aprašymas	Gamintojo kodas	Mato vienetas	Kaina € be PVM	
	ACS515	Smailas 250 mm, HITACHI	41-751590	vnt.	9,37	
	ACS516	Plokščias 250 mm, HITACHI	41-751591	vnt.	9,37	

Sukimo antgaliai

NG: K75

6102210	AFZ344	17 vnt. antgalių komplektas, HAUPA	102210	kompl.	10,12	
	CFU975	PH1,2,3/PZ1,2,3/T15,20,25,30 antgaliai, MAKITA	D-31083	kompl.	6,84	
	CFZ170	PH1,2,3/PZ1,2,3/T15,20,25,30 antgaliai, MAKITA	P-70166	kompl.	10,81	
	CFZ140	PH1,2,3/PZ1,2,3/T15,20,25,30 antgaliai TORSION ir laikiklis	B-28597	kompl.	21,53	

MAKITA MULTITOOL priedai

NG: K75

	CFZ143	Rinkinys, komplekte yra TMA009; TMA010; TMA016; TMA006	B-30623	kompl.	52,52	
	CFZ141	Rinkinys, komplekte yra TMA016; TMA023; TMA025	B-30586	kompl.	55,53	

Siaurapjūklio pjūkleliai

NG: K75

	CFZ138	SUPER EXPRESS B-50;B-51;B-52, MAKITA, komplekte 3 vnt.	B-06292	kompl.	4,67	
	GBY175	B-13;16;22;23;105, MAKITA, komplekte 5 vnt.	A-86898	kompl.	5,39	
	CFZ139	SUPER EXPRESS B-52 75 mm, MAKITA, komplekte 5 vnt.	B-06482	kompl.	7,05	

Kiti priedai

NG: K75

	CHF730	Antrinis filtras, MAKITA	451208-3	vnt.	3,02	
	CHF729	Filtrai komplekte 10 vnt., MAKITA	198915-4	pak.	10,06	
	CJI182	Cikloninis priedas, MAKITA	191D75-5	vnt.	40,24	
	CDM520	Adapteris gręžimo patronui SDS-plus, BOSCH	2607000982	vnt.	19,50	
	CGJ556	Tepalas griebtuvams 95g., MAKITA	196804-7	vnt.	4,43	

Mechaniniai ir matavimo įrankiai

Mechaniniai įrankiai

NG: K75

	CFF757	Raktų rinkinys 8-22 mm, IRONSIDE 112110, komplekte 8 vnt.	500556081	vnt.	32,65	
	CFF768	Raktas 10 mm, IRONSIDE 112124	501780709	vnt.	3,15	
	CFF765	Raktas 11 mm, IRONSIDE 112125	501780710	vnt.	3,50	
	CFF794	Raktas 12 mm, IRONSIDE 112126	501780851	vnt.	4,03	
	CFF753	Raktas 13 mm, IRONSIDE 112127	501780711	vnt.	4,07	
	CFF750	Raktas 14 mm, IRONSIDE 112128	501780712	vnt.	4,67	

Kodas	SAP kodas	Prekės aprašymas	Gamintojo kodas	Mato vienetas	Kaina € be PVM
	CFF756	Raktas 15 mm, IRONSIDE 112129	501780713	vnt.	4,88
	CFF758	Raktas 16 mm, IRONSIDE 112130	501780714	vnt.	5,45
	CFF755	Raktas 17 mm, IRONSIDE 112131	501780715	vnt.	5,49
	CFF739	Raktas 19 mm, IRONSIDE 112133	501780717	vnt.	5,86
	CFF747	Raktas 21 mm, IRONSIDE 112135	501780719	vnt.	7,22
	CFF745	Raktas 22 mm, IRONSIDE 112136	501780720	vnt.	7,73
	CFF800	Raktas 24 mm, IRONSIDE 112138	501780722	vnt.	9,85
	CCJ905	Pakopinis raktas su terkšle 12; 16,8; 22 mm		kompl.	31,65
	CCO947	Reguliuojamas raktas 200/8 mm, 0-28,6 mm		vnt.	21,54
	CCO905	Reguliuojamas raktas 200 mm, 0-38 mm		vnt.	24,00
7098775	ANZ724	Antagalių rinkinys (61 vnt.) su laikikliu		kompl.	13,65
7034589	ACP620	Raktų galvučių rinkinys ONNLINE, komplekte 42 vnt.		kompl.	17,58
	CCO939	Raktų galvučių rinkinys ¼" , komplekte 46 vnt.		kompl.	41,74
7098767	ANZ716	Raktas terkšlė ⅜"		vnt.	10,63
7098772	ANZ721	„L“ tipo šešiakampiai raktai 9 vnt. 1,5-8 mm		kompl.	7,86
7098773	ANZ722	„L“ tipo TORX raktai 8 vnt. T9-40		kompl.	3,08
7098774	ANZ723	„L“ tipo TORX raktai 8 vnt. 1,5-8 mm		kompl.	2,81
7098765	ANZ714	Įšmušiklių rinkinys 6 vnt. (1,5, 3, 4, 5, 6, 8 mm)		kompl.	8,12
18398901	AAW690	Kniediklis TT55		vnt.	15,53
7098783	AOF369	Dildė pusapvalė 8", grubi		vnt.	5,55
7098785	AOF371	Dildė apvali 8", vidutinio grubumo		vnt.	3,93
7098786	AOF372	Dildė pusapvalė 8", glotni		vnt.	4,70
7098787	AOF373	Dildė apvali 8", grubi		vnt.	3,22
17010522	AAS831	Santechninis raktas RIDGID 1141-1"		vnt.	42,58
7022379	ALQ958	Replės santechninės 250 mm		vnt.	31,00
7022504	ALQ955	Replės universalios 200 mm		vnt.	20,25
6400811	ALQ943	Replės ilgo sukandimo, lenktos 17-200/4068 VDE		vnt.	18,37
6400812	ALQ944	Replės ilgo sukandimo, tiesios 15-200/4068 VDE		vnt.	17,42
6400813	ALQ945	Replės ilgo sukandimo, lenktos 16-160/4068 VDE		vnt.	18,47
6400822	ALQ951	Užspaudimo replės 49-180 0,25-16		vnt.	15,31
7098803	AOF388	Užspaudimo replių komplektas		kompl.	10,96
6400807	ALQ939	Žnyplės įstrižo kirpimo 28-140/4068 VDE		vnt.	15,47
6400808	ALQ940	Žnyplės įstrižo kirpimo 28-160/4068 VDE		vnt.	16,46
6400808	ALQ941	Žnyplės įstrižo kirpimo 28-180/4068 VDE		vnt.	17,72
6400810	ALQ942	Žnyplės įstrižo kirpimo 21-185/4068 VDE		vnt.	39,04
6400823	ALQ952	Žnyplės įstrižo kirpimo 95-092/38EX		vnt.	18,83
7022882	ALQ953	Žnyplės įstrižo kirpimo, universalios		vnt.	38,09
7022883	ALQ954	Žnyplės įstrižo kirpimo		vnt.	15,88
6400814	ALQ946	Įrankis kabeliui kirpti 47-180/4068 VDE		vnt.	32,99
6400815	ALQ947	Įrankis izoliacijai nuimti 48-540 be peiliuko		vnt.	12,70
6400817	ALQ948	Įrankis izoliacijai nuimti 48-520 su kablio formos peiliuku		vnt.	14,05
6400819	ALQ949	Įrankis izoliacijai nuimti 48-510 automatinis		vnt.	28,69
6400821	ALQ950	Įrankis izoliacijai nuimti 48-570 COAX		vnt.	19,12
7098763	ANZ712	Žirklės 275 mm		vnt.	4,17
7098764	ANZ713	Žirklės 180 mm		vnt.	4,46
17023629	AAS910	Žirklės skardai kirpti, dešininės, RIDGID 16202		vnt.	49,74
7023651	ACP615	Žirklės skardai kirpti, dešininės, PROF 01020		vnt.	10,29
7023652	ACP616	Žirklės skardai kirpti, kairinės, PROF 01010		vnt.	10,29
	CFX690	Pjūklelis 150 mm, PROF	501896137	vnt.	4,51
	AFI057	Rankinis pjūklas 150 mm		vnt.	6,92
7098780	AOF366	Metalo pjūklas 12" 305 mm		vnt.	12,62
	AOF378	Plaktukas 200 g., ONNLINE	03-03011	vnt.	4,17
	CDQ669	Peilis elektros darbams, IRONSIDE	501524398	vnt.	2,86
	CFF736	Nerūdijančio plieno peilis, IRONSIDE	500971138	vnt.	2,61
7037095	AAT956	Peilis 4" su dėklu	26-5001	vnt.	3,49
	CCO953	Peilis + 3 geležtės 18 mm	34-DC560YB	vnt.	8,70



Kodas	SAP kodas	Prekės aprašymas	Gamintojo kodas	Mato vienetas	Kaina € be PVM	
	CCO957	Geležtės peiliui 18 mm, 10 vnt.	34-LCB50RBC	pak.	5,03	
17003380T	AFG254	Universalus peilis 18 mm	01-17B338	vnt.	1,13	
17001552T	AFI073	Geležtės peiliui 18 mm, 10 vnt.	03-64010	pak.	4,88	
7098777	ANZ726	Grandiklis su 5 peiliukais		kompl.	2,65	
	CCO960	Dažymo šepečiai 20; 35; 100 mm, 3 vnt./pak	15-0280-080003	pak.	11,16	
13266502T	AFG617	Teptukai, 3 vnt.	15-0280-010003	pak	1,52	
13266503T	AFG618	Teptukas 2"	15-0220-704720	vnt.	1,40	
13266504T	AFG619	Teptukas 1,5"	15-0220-704315	vnt.	1,19	
13266505T	AFG623	Dažymo volelis su rankena	15-0133-490300-VARU	vnt.	3,12	
	CCO988	Dažymo volelis 180 mm	15-0110-384818	vnt.	3,22	
	CCO985	Dažymo volelis 100 mm, 2 vnt.	15-0123-381510	pak.	1,50	
	CCO995	Rankena voleliui 6×40 mm, L=420 mm	15-0140-110640	vnt.	1,20	
	CCO952	Vonelė voleliui 140×300 mm	15-0146-323016K	vnt.	0,93	
	ASF547	Glaistyklė 40 mm	01-18B604	vnt.	2,17	
623251	CDX007	Dažymo juosta SPINO 50 m ×25 mm, 60°C	01-14A523	vnt.	0,99	
623501	CDX006	Dažymo juosta SPINO 50 m ×50 mm, 60°C	38-2008600421	vnt.	1,89	
7098762	ANZ711	Kaltas betonui 16 mm/300 mm		vnt.	7,05	
7098779	ANZ728	Viniatraukis 13"		vnt.	4,70	
17007031T	AFI072	Plieninis šepetys 240 mm	01-14A523	vnt.	1,89	
	CCO925	Vielinis šepetys D75×10,6 mm, 0,3 mm	38-2008600421	vnt.	4,13	
E120037	ANO929	Kanalizacijos valymo trosas OPAL, L= 5 m		vnt.	10,10	

Įrankiai daugiasluoksniam vamzdžiui

NG:K75

	ATO290	Žirklės 1-⅝" 42 mm		vnt.	7,79	
	CGP806	Kalibratorius 16-18-20 su frezomis, COMISA	87.80.448	vnt	6,31	
	AFI079	Įrankis vielai rišti 210 mm	19-90020	vnt.	6,53	

Varinių vamzdžių pjovikliai, kita

NG: K75

E120035	ANO927	3-16 mm, MINI		vnt.	3,26	
E120034	ANO926	3-30 mm		vnt.	5,92	
17076280	AAT406	Lydmetalis minkštam litavimui NR3, 3 mm, 100 g	6633097	vnt.	6,33	

Peiliai statybiniai izoliacijai

NG: K75

	CDC974	340 mm, PROF	500901493	vnt.	9,66	
	AFH432	280 mm	26-H11512052	vnt.	14,08	

Matavimo įrankiai

NG: K75

	CFF636	Gulsčiukas L=230 mm	500213109	vnt.	2,57	
	CFF700	Gulsčiukas L=600 mm	500555953	vnt.	11,46	
	CFF749	Gulsčiukas L=1200 mm	500556077	vnt.	17,28	
	CFF746	Gulsčiukas L=600 mm su magnetu	500556104	vnt.	16,25	
	CGE382	Ruletė L=3 m su magnetu, PROF	501536088	vnt.	4,51	

Kodas	SAP kodas	Prekės aprašymas	Gamintojo kodas	Mato vienetas	Kaina € be PVM	
	CGE387	Ruletė L=5 m su magnetu, PROF	501536089	vnt.	6,58	
	AAT997	Ruletė L=8 m, INDEX		vnt.	7,12	
	CGE378	Ruletė L=8 m su magnetu, PROF	501536750	vnt.	11,05	
	CGE383	Ruletė L=10 m su magnetu, PROF	501548939	vnt.	10,78	
	CFU701	Ruletė L=20 m, IRONSIDE	500213110	vnt.	12,96	
	CEJ003	Slankmatis 150 mm, tiksl. ± 0,05 mm TOPEX		vnt.	9,60	
	CEJ004	Skaitmeninis slankmatis 150 mm, tiksl. ± 0,02 mm TOPEX		vnt.	29,13	
	ANZ710	Kampainis L=250 mm ONNLINE		vnt.	7,60	

Mechaniniai ir matavimo įrankiai elektrikams

Mechaniniai įrankiai elektrikams

Plokščias atsuktuvas (2K-VDE), 1000 V

NG:LJH



6101910	ARG331	75×2,5 mm	101910	vnt.	3,69
6101912	ARG332	100×3,0 mm	101912	vnt.	3,72
6101914T	AFH572	100×3,5 mm	101914	vnt.	3,93
6101916	AFE456	100×4,0 VDE	101916	vnt.	4,16
6101918	AFE457	125×5,5 mm	101918	vnt.	5,59
6101920	AFE458	150×6,5 mm	101920	vnt.	7,41 *

PHILIPS kryžminis atsuktuvas (2K-VDE), 1000 V

NG:LJH



6101940T	AFH574	PH0×60 mm	101940	vnt.	4,65
6101942T	AFH575	PH1×80 mm	101942	vnt.	5,20
6101944T	AFH576	PH2×100 mm	101944	vnt.	7,57

POZIDRIV kryžminis atsuktuvas (2K-VDE),1000 V

NG:LJH

6101950	ATH272	PZ0×60 mm	101950	vnt.	5,39
6101952T	AFH577	PZ1×80 mm	101952	vnt.	6,16

Kryžminis atsuktuvas automatiniams jungikliams VDE 1000 V

NG:LJH



6101870	AFG428	PF/FL 5×80 mm	101870	vnt.	7,33
6101872	AFG480	PF/FL 6×100 mm	101872	vnt.	9,15

Atsuktuvų rinkinys (2K-VDE) 1000 V

NG:LJH



6101999	AFF841	6 vnt. komplektas PHILIPS	101999	kompl.	30,60
6101999/PZ	ATH273	6 vnt. komplektas POZIDRIV	101999/PZ	kompl.	31,01

HAUPA VARIO įrankiai, 1000 V

NG:LJH





6102000	AJL154	Atsuktuvų rinkinys	102000	kompl.	30,42
6102050 V	ARI715	Įrankių rinkinys VARIO PLUS	102052	kompl.	198,57

HAUPA FLEXBAG atsuktuvas + keičiami antgaliai

NG:LJH



6104020 V	ARI685	Atsuktuvas su keičiamų antgalių komplektu (50 vnt.)	104020	kompl.	64,25

Kodas	SAP kodas	Prekės aprašymas	Gamintojo kodas	Mato vienetas	Kaina € be PVM	
Įrankiai izoliacijai nuimti						NG:LJH
6200043	AFE472	Nuėmėjas universalus 0,2-0,4 mm²	200043	vnt.	29,10	
6210620 V	ARI689	Replės daugiafunkcinės 0,5-2,5 mm²	210620	vnt.	11,08	
6210683	AFE493	Replės automatinės 0,5-4 mm²	210683	vnt.	30,82	
6210695	AJL152	Replės automatinės 0,2-6,0 mm², monolitiniam ir lankščiam laidui	210695	vnt.	24,38	
6200007	ARF376	Peilis laidams su apsauga 1000 V	200007	vnt.	25,86	
6200031	AFE470	Peilis 8-28 mm²	200031	vnt.	12,94	
Žirklės kabeliui atkirsti						NG:LJH
6201085L	AGD920	8-16 mm²	201085	vnt.	14,55	
LV6201002V	ARI592	6,9-70 mm²	201002	vnt.	25,72	
Kombinuotos plokščiareplės						NG:LJH
6211202 V	ARI688	180 mm, DIN ISO 5746 VDE, 1000 V	211200	vnt.	19,55	
621052	AFE479	160 mm, DIN ISO 5746 BLACK-LINE	210052	vnt.	18,73	
Šoninės kirpimo žnyplės						NG:LJH
6211204 V	ARI686	160 mm, DIN ISO 5749 VDE, 1000 V	211204	vnt.	21,44	
6211206	AGD063	180 mm, DIN ISO 5749 VDE, 1000 V	211206	vnt.	23,62	
6210068	AFE484	160 mm, DIN ISO 5749, BLACK LINE	210068	vnt.	19,65	
Žnyplės optiniam kabeliui						NG:LJH
	CEP109	150 mm, skaiduloms 0-0,18 mm²	200057	vnt.	18,39	
Užspaudimo replės						NG:LJH
6210805K	ATH274	Kabelio jungtims 6-50 mm², DIN	210805 K	vnt.	142,02	
6210761	ARG340	Kabelio jungtims 0,5-6,0 mm²	210761	vnt.	46,20	
6210824	AFE497	Universalios 0,75-16,0 mm²	210824	vnt.	46,25	
6210772	AFF012	Kabelio jungtims 1-10 mm²	210772	vnt.	40,70	
Kiti įrankiai						NG:LJH
6110696	AFE467	Raktas skydui 72×72 mm, kryžminis	110696	vnt.	13,15	
6220103	ALQ605	Krepšys įrankiams TOOL POUCH	220103	vnt.	10,01	

Matavimo prietaisai elektrikams

Matavimo prietaisai, testeriai

NG:LJH

Kodas	SAP kodas	Prekės aprašymas	Gamintojo kodas	Mato vienetas	Kaina € be PVM
IPP16401	ACZ381	Testeris 200-250 V, L=140 mm		vnt.	0,70
190129	ALM757	Bekontaktis testeris 200-1000 V, baterijos 2×AAA (į komplektą neįeina)		vnt.	6,53
6103817	CBY819	Įtampos indikatorius TEST PEN PROFI 12-1000 V	103817	vnt.	28,17
190127	ALM755	Testeris. Itampos diapazonas: 12,24,36,50,120,230,690 V. IP64		vnt.	29,79
190126	ALM754	Multimetras 600 V AC/DC, 10 A AC/DC, 40Mohm, 10µF, 10MHz, 760°C,		vnt.	28,09
E164019	AEH957	Elektros energijos sunaudojimo matuoklis		vnt.	11,62
E164022	ALX809	Detektorius „Metalas, įtampa, medis“		vnt.	10,67



Žibintuvėliai ir galvaniniai elementai

HAUPA LED žibintuvėliai

NG:LJH

6130300	ALQ601	LED žibintuvėlis 18×91 mm 80 lm	130310	vnt.	18,29
6130318	ALQ604	LED galvos lempa 70 lm 4 padėtys, IP65, 3 W 2×AA	130318	vnt.	33,09
130336	CDI978	LED žibintuvėlis MINIFLOODLIGHT 4 W	130336	vnt.	33,96



OPAL LED darbo vietos šviestuvas

NG:LJH

	CCD429	3 W, su magnetu, 25+180 lm		vnt.	6,70
	CCD430	1 W, su magnetu, 80 lm		vnt.	3,28



PROF LED žibintuvėliai

NG:LJH

	CGM743	LANTERN 1W (KGS17)	501978267	vnt.	2,71
	CGM741	SOLID 80 (KGS10) IPX7	501978265	vnt.	7,81
	CGM748	SOLID 200 (KGS09) IPX7	501978264	vnt.	7,89
	CGM747	SOLID 350 (KGS07) IPX7	501978262	vnt.	12,69
	CGM746	SOLID 550 (KGS06) IPX7	501978261	vnt.	18,64
	CGM745	FOCUS 100 (KGS04)	501978259	vnt.	9,18
	CGM750	FOCUS 250 (KGS02)	501978257	vnt.	10,83
	CGM749	FOCUS 1500 (KGS01)	501978256	vnt.	20,62
	CGM742	FOCUS 350 įkraunamas (KGS11)	501978266	vnt.	18,68
	CGM740	FOCUS 900 įkraunamas (KGS23)	501978273	vnt.	35,17



Kodas	SAP kodas	Prekės aprašymas	Gamintojo kodas	Mato vienetas	Kaina € be PVM	
PROF galvaniniai elementai						NG:LJH
	CEX853	LR6, AA, 1,5 V, 4 vnt./pak.		pak.	1,08	
	CEX851	LR6, AA, 1,5 V, 10 vnt./pak.		pak.	2,44	
	CEX852	LR03, AAA, 1,5 V, 4 vnt./pak.		pak.	0,98	
	CEX855	LR03, AAA, 1,5 V, 10 vnt./pak.		pak.	2,15	
	CEX850	LR20, 1,5 V, 2 vnt./pak.		pak.	2,46	
	CEX848	LR14, 1,5 V, 2 vnt./pak.		pak.	1,87	
	CEX854	6LR61, 9 V, 1 vnt./pak		vnt.	1,47	
	CEX847	6LR61, 9 V, 10 vnt./pak		pak.	10,99 *	
	CEX849	CR2032, 3 V, 2 vnt./pak		pak.	1,00	

Chemijos, sandarinimo ir izoliacinės prekės

Chemijos prekės

Kodas	SAP kodas	Prekės aprašymas	Gamintojo kodas	Mato vienetas	Kaina € be PVM	
Tepalas sriegimui						NG: KBR
17012298	AAM058	RIDGID 600 ml aerozolis	15681	vnt.	16,38	
Ėsdinimo pasta nerūdijančiam plienui						NG: KBR
	CGS302	PELOX 2 kg		vnt	20,58	
Teptukas nerūdijančio plieno pastai						NG: K75
	CEC059	1"		vnt	11,34	
Dažai metalui „3 in 1“						NG: KBR
	ASF529	0,8 l, spalva – raudona		vnt.	12,36	
	ASF532	0,8 l, spalva - pilka		vnt.	9,34	
	ASF535	0,8 l, spalva – juoda		vnt.	9,34	
Gruntas metalui						NG: KBR
	AGD076	1,0 l, spalva – raudona		vnt.	11,52	
	AFG616	1,0l, spalva – pilka		vnt.	11,52	

Kodas	SAP kodas	Prekės aprašymas	Gamintojo kodas	Mato vienetas	Kaina € be PVM	
SOUDAL purškiamas cinkas						NG: KBR
	AJK094	400 ml, spalva – matinė		vnt.	10,95	
CRC fluorescenciniai aerozoliniai dažai-žymekliai, 500 ml						NG: KBR
	AMB256	Spalva – žalia		vnt.	8,55	
	AMB258	Spalva – raudona		vnt.	8,55	
	AMB257	Spalva – oranžinė		vnt.	8,55	
	AMB261	Spava – geltona		vnt.	8,55	

Sandarinimo medžiagos

Sandarinimo juostelės, pakulos, pastos, siūlai

NG: KBR

13265312	AAH678	Teflono juostelė UNITAPE 0,075 mm × 12 mm × 13,2 m	1000107	vnt.	0,49	
13265316R	ARI528	Teflono juostelė MAXITAPE 0,1 mm × 12 mm × 13,2 m	1000457	vnt.	0,94	
13265326	AAP369	Teflono juostelė JUMBOTAPE 0,2 mm × 19 mm × 11 m	1000557	vnt.	2,73	
3265367	AEW552	Teflono juostelė TOPSEAL 0,1 mm × 12 mm × 12 m, garui ir kt.	1000700	vnt.	5,56	
13265021 V	ARI622	Pakulos UNIGARN 50 g	1500405	vnt.	0,54	
13265046R	ARI619	Pakulos UNIGARN 100 g	1500210	vnt.	1,23	
13265040R	ARI620	Pakulos UNIGARN 200 g	1500220	vnt.	2,24	
13265041R	ARI621	Pakulos UNIGARN 500 g	1500250	vnt.	5,31	
13265046	ADP256	Pakulos UNIGARN 1000 g	1502100	vnt.	8,63	
13265031	AFU067	Pakulų kamuolys UNIGARN 100 g	1500950	vnt.	2,98	
13265101	AFQ533	Sandarinimo pasta UNIPAK 65 g	5000006	vnt.	1,99	
3265102	AAR456	Sandarinimo pasta UNIPAK 250 g	5000025	vnt.	3,91	
13265103	AAH686	Sandarinimo pasta UNIPAK 360 g	5000036	vnt.	4,22	
13265107R	ARI624	Sandarinimo pasta MULTIPAK 50 g (dujoms)	5520005	vnt.	2,33	
2241405	AMM728	Montavimo pasta SUPER GLIDEX 250 g	2155025	vnt.	3,54	
12241240	AAG155	Montavimo pasta SUPER GLIDEX 400 g	5520040	vnt.	4,65	
13265149 V	ARI623	Sandarinimo siūlas LOCTITE 55 L=50 m	Loc50	vnt.	5,92	
13265150 V	ARI763	Sandarinimo siūlas LOCTITE 55 L=150 m	Loc160	vnt.	9,94	

HENKEL LOCTITE produktai

NG: KBR

	CHT372	Sandarinimo tarpiklių šalinimo priemonė, 400 ml	7200	vnt.	17,90	
	ALV372	Sriegių sandariklis, 50 ml	5776	vnt.	35,90	
	CHT370	Sriegių sandariklis aukštai temperatūrai, 50 ml	620	vnt.	45,90	
	API444	Valiklis, 400 ml	7063	vnt.	12,95	
	CHT371	Pasta nuo sriegių strigimo, 207 ml	LB 8009	vnt.	21,80	

Kodas	SAP kodas	Prekės aprašymas	Gamintojo kodas	Mato vienetas	Kaina € be PVM	
	AEN533	Varžtų sriegio klijai, 50 ml	243	vnt.	42,90	
	AEN790	Flanšų sandarinimo tarpiklis, 50 ml	510	vnt.	35,30	
	CHT447	Aktyvatorius, 150 ml	7649	vnt.	43,90	

MAKROFLEX silikonai ir sandarikliai

NG: KBR



3268315T	ASO154	300 ml, spalva - balta	NA109	vnt.	4,52	
3268314T	ASO153	300 ml, bespalvis	NA109	vnt.	4,52	
3268317T	ASO156	300 ml, spalva – pilka	NA109	vnt.	4,52	
3268319T	ASO158	300 ml, atsparus karščiui	TA145	vnt.	5,09	
3268320T	ASO159	300 ml, sanitarinis, spalva – balta	SX101	vnt.	3,27	
3268321T	ASO160	300 ml, sanitarinis, bespalvis	SX101	vnt.	3,27	
3268322T	ASO161	280 ml, sandariklis, spalva – balta	FX130	vnt.	2,04	

Hermetikų, silikonų ir sandariklių priedai

NG: KBR



8338092	AFD957	Silikono aplikatorius HD COX		vnt.	7,94	
	CHK796	Aplikatorius FLEX	01-2-1-004	vnt.	7,29	

MAKROFLEX montavimo putos

NG: KBR



3268204T	AMP343	750 ml PRO (purkšti naudojant aplikatorių)		vnt.	6,53	
3268100	ABG157	750 ml su šiaudeliu		vnt.	5,25	
	ASO164	750 ml su (purkšti naudojant aplikatorių)	FR77	vnt.	13,30	
3268323T	ASO162	750 ml 2×2		vnt.	6,97	

Montavimo putos

NG: KBR



	CHK791	FLEX FIRE BLOCK 750 ml (purkšti naudojant aplikatorių), atsparios ugniai	01-3-2-004	vnt.	9,11	
	CHK798	FLEX 750 ml 2×2	01-3-2-008	vnt.	5,37	
	CKP268	750 ml 2×2 10 vnt. su aplikatoriu	88-1-0-009	kompl	63,56	
	CKP269	MEGA 65, 870 ml 12 vnt. su aplikatoriu ir valikliu	88-1-0-010	kompl	80,62	

Purškiama termoizoliacija

NG: KBR



	CHK793	GUDFOR A++ 900 ml	03-9-1-029	vnt.	14,73	

Montavimų putų priedai

NG: KBR



	CHK797	Aplikatorius MEGA EDITION	01-2-0-202	vnt.	19,25	
13268211	AFE589	Aplikatorius PROFI NBS HT		vnt.	39,11	
13268105	AFF850	Montavimo putų valiklis aplikatoriui 500 ml		vnt.	4,94	

Kodas	SAP kodas	Prekės aprašymas	Gamintojo kodas	Mato vienetas	Kaina € be PVM	
Klijai						NG: KBR
	CHK790	POINT 99 280 ml	03-1-0-099	vnt.	3,49	
	CHK794	POINT 96 280 ml, skaidrūs	03-1-0-096	vnt.	4,43	
	CHK795	HIGH TACK POINT montavimo klijai 280 ml	03-4-0-105	vnt.	7,46	

Izoliacinės juostos

Izoliacinės juostos						NG: KBR
	CJA480	Aliuminio juosta FOLSEN 50 mm, 50 m, lipni	748502	vnt.	1,69	
13123455 V	ARI652	Aliuminio juosta ALU050 50 mm, 45 m, lipni		vnt.	4,79	
13123461V	AGB753	Aliuminio juosta ALU050R 50 mm, 45 m, armuota, lipni		vnt.	6,79	
13123457L	AGC608	Aliuminio juosta ALU075R 75 mm, 45 m, armuota, lipni		vnt.	10,22	
18337014	AAF481	Izoliacinė juosta atspari vandeniui 36 mm, 50 m, spalva – pilka		vnt.	4,63	
18337022	AAF480	Izoliacinė juosta atspari vandeniui 48 mm, 50 m, spalva – pilka		vnt.	4,64	
	CJA476	Dvipusio lipnumo montavimo juosta 19×1,1 mm, ilgis - 1,5 m	308101519	vnt.	1,66	
	CJA478	Dvipusio lipnumo montavimo juosta 19×1,1 mm, ilgis - 5 m	30810519	vnt.	4,27	
	CJA474	Įspėjanti juosta lipni 50 mm, 50 m, spalva – raudona/balta	673350	vnt.	5,79	
	CJA475	Įspėjanti juosta lipni 50 mm, 50 m, spalva – geltona/juoda	663350	vnt.	5,79	
	CJA477	Medžiaginė izoliacinė juosta 19 mm, 15 m, spalva – juoda	0153015	vnt.	2,29	
	CJA479	Tekstilinė izoliacinė juosta 19 mm, 15 m, spalva – juoda	0171519	vnt.	2,99	

Kitos prekės

DYMO etikečių spausdintuvas						NG:LJH
	ATN185	LETRATAG LT-100H		vnt.	39,00	
	ATN186	Plastikinė juostelė DYMO 12×4,0 mm	59422	vnt.	9,74	
Žymėjimo priemonės						NG: K75
	AFI470	Žymeklis permentinis, spalva – raudona		vnt.	1,38	
	AFI469	Žymeklis permentinis, spalva – mėlyna		vnt.	1,38	
	AFI468	Žymeklis permentinis, spalva – juoda		vnt.	1,38	
	AHB784	Pieštukas H4, 240 mm, mūrui		vnt.	1,63	
	ABP809	Pieštukai 175 mm, 12 vnt./pak.		pak.	2,00	

[PROF]
WORKWEAR

Patvarūs ir komfortiški drabužiai patogiam darbui

PROF darbo drabužiai gaminami iš patvarių, elastingų ir kvėpuojančių medžiagų, kad jūs jaustumėtės patogiai visą darbą dieną. PROF darbo drabužiai yra nebrangūs geros kokybės ir tinka tiek profesionalams, tiek mėgėjams.



Kodas	SAP kodas	Prekės aprašymas	Gamintojo kodas	Mato vienetas	Kaina € be PVM

Pakavimo medžiagos

NG: K75

	CBW518	Lipni juosta 48×66 mm, skaidri		vnt.	1,21
	CDB844	Pakavimo plėvelė 450 mm/17mkr		vnt.	7,86
	CDL784	Maišelis „EXPRESS“		vnt.	1,25



Kitos pagalbinės priemonės

NG: K75

	ASF522	Plastikinis kibiras, 12 litrų		vnt.	1,74
	AFI088	Pakabinama spyna, 50 mm, 3 raktai		vnt.	7,30
E078560	ADP124	Šepetys plovimui OPAL		vnt.	4,21



Maišai statybinėms šiukšlėms

NG: K75

	CBW680	55×105 40 kg		vnt.	0,67
	CBW679	70×140 120 litrų		vnt.	1,49



Darbo saugos priemonės

Darbo drabužiai ir pirštinės

Darbo drabužiai PROF

NG: KPR

	CHT501	Kelnės su atšvaitais 50 dydis, spalva – geltona	502069744	vnt.	39,70
	CHT503	Kelnės su atšvaitais 52 dydis, spalva – geltona	502069745	vnt.	39,70
	CHT505	Kelnės su atšvaitais 54 dydis, spalva – geltona	502069746	vnt.	39,70
	CGN226	Kelnės 50 dydis, spalva – pilka	501946417	vnt.	38,90
	CGN225	Kelnės 52 dydis, spalva – pilka	501946418	vnt.	38,90
	CGN224	Kelnės 54 dydis, spalva – pilka	501946419	vnt.	38,90
	CGN233	Kelnės 50 dydis, spalva – juoda	501946410	vnt.	38,90
	CGN232	Kelnės 52 dydis, spalva – juoda	501946411	vnt.	38,90
	CGN231	Kelnės 54 dydis, spalva – juoda	501946412	vnt.	38,90
	CGN217	Liemenė su atšvaitais L dydis	501946308	vnt.	45,10
	CGN244	Liemenė su atšvaitais XL dydis	501946309	vnt.	45,10
	CGN243	Liemenė su atšvaitais XXL dydis	501946400	vnt.	45,10
	CFX214	Džemperis L dydis, spalva – pilka	501537504	vnt.	40,60
	CFX215	Džemperis XL dydis, spalva – pilka	501537505	vnt.	40,60
	CFX216	Džemperis XXL dydis, spalva – pilka	501537506	vnt.	40,60
	CFX234	Džemperis su atšvaitais L dydis, spalva – geltona	501537499	vnt.	42,80
	CFX227	Džemperis su atšvaitais XL dydis, spalva – geltona	501537500	vnt.	42,80
	CFX228	Džemperis su atšvaitais XXL dydis, spalva – geltona	501537501	vnt.	42,80
	CHT572	Žieminė striukė L dydis, spalva – geltona	502072126	vnt.	44,80
	CHT574	Žieminė striukė XL dydis, spalva – geltona	502072127	vnt.	44,80
	CHT576	Žieminė striukė XXL dydis, spalva – geltona	502072128	vnt.	44,80
	CHT511	Kelnės 50 dydis, spalva – juoda	502069758	vnt.	38,20
	CHT513	Kelnės 52 dydis, spalva – juoda	502069759	vnt.	38,20
	CHT502	Kelnės 54 dydis, spalva – juoda	502069760	vnt.	38,20
	CHT528	Megztas džemperis L dydis, spalva – juoda	502072433	vnt.	22,90
	CHT529	Megztas džemperis XL dydis, spalva – juoda	502072434	vnt.	22,90
	CHT578	Megztas džemperis XXL dydis, spalva – juoda	502072435	vnt.	22,90



Kodas	SAP kodas	Prekės aprašymas	Gamintojo kodas	Mato vienetas	Kaina € be PVM	
	CHT584	Plona striukė L dydis, spalva – juoda	502072457	vnt.	22,40	
	CHT586	Plona striukė XL dydis, spalva – juoda	502072458	vnt.	22,40	
	CHT588	Plona striukė XXL dydis, spalva – juoda	502072459	vnt.	22,40	

Darbo pirštinės PROF

NG: KP7

	CEQ709	FIRSTGRIP nr.8, spalva – pilka	500849905	pora	1,25	
	CEQ718	FIRSTGRIP nr.9, spalva – pilka	500849906	pora	1,25	
	CEQ724	FIRSTGRIP nr.10, spalva – pilka	500849907	pora	1,25	
	CEQ721	FIRSTGRIP nr.11, spalva – pilka	500849908	pora	1,25	
	CDQ776	WORKGRIP aplietos nitrilu nr.8	501549145	pora	2,32	
	CDQ774	WORKGRIP aplietos nitrilu nr.9	501549146	pora	2,32	
	CDQ784	WORKGRIP aplietos nitrilu nr.10	501549147	pora	2,32	
	CDQ782	WORKGRIP aplietos nitrilu nr.11	501549148	pora	2,32	
	CDQ787	FLEXCUT REZIST CL3 nr.8	501549158	pora	2,45	
	CDQ796	FLEXCUT REZIST CL3 nr.9	501549159	pora	2,45	
	CDQ794	FLEXCUT REZIST CL3 nr.10	501549160	pora	2,45	
	CDQ792	FLEXCUT REZIST CL3 nr.11	501549161	pora	2,45	
	CDQ777	POLAR su lateksu nr.8, spalva – geltona	501548970	pora	2,99	
	CDQ775	POLAR su lateksu nr.9, spalva – geltona	501549057	pora	2,99	
	CDQ773	POLAR su lateksu nr.10, spalva – geltona	501549058	pora	2,99	
	CDQ779	POLAR su lateksu nr.11, spalva – geltona	501549059	pora	2,99	
	CEQ777	POLAR aplietos nitrilu nr.8	501549140	pora	2,99	
	CEQ781	POLAR aplietos nitrilu nr.9	501549141	pora	2,99	
	CEQ791	POLAR aplietos nitrilu nr.10	501549142	pora	2,99	
	CEQ789	POLAR aplietos nitrilu nr.11	501549143	pora	2,99	
	CEQ747	VERTIGO PU L5 nr.8, spalva – juoda	501793394	pora	6,99	
	CEQ743	VERTIGO PU L5 nr.9, spalva – juoda	501793395	pora	6,99	
	CEQ734	VERTIGO PU L5 nr.10, spalva – juoda	501793396	pora	6,99	
	CEQ707	VERTIGO PU L5 nr.11, spalva – juoda	501793397	pora	6,99	
	CEQ914	TRUE WORK TRW18 nr.8	501853402	pora	2,15	
	CEQ912	TRUE WORK TRW18 nr.9	501853403	pora	2,15	
	CEQ829	TRUE WORK TRW18 nr.10	501853404	pora	2,15	
	CEQ831	TRUE WORK TRW18 nr.11	501853405	pora	2,15	
	CEQ861	SOFT WORK SOW18 nr.8	501853438	pora	3,19	
	CEQ860	SOFT WORK SOW18 nr.9	501853439	pora	3,19	
	CEQ866	SOFT WORK SOW18 nr.10	501853440	pora	3,19	
	CEQ868	SOFT WORK SOW18 nr.11	501853441	pora	3,19	
	CEQ840	GOOD WORK GOW18 nr.8	501853443	pora	3,59	
	CEQ837	GOOD WORK GOW18 nr.9	501853444	pora	3,59	
	CEQ841	GOOD WORK GOW18 nr.10	501853445	pora	3,59	
	CEQ847	GOOD WORK GOW18 nr.11	501853446	pora	3,59	
	CEQ845	FAST WORK FAW17 nr.8	501773835	pora	4,29	
	CEQ851	FAST WORK FAW17 nr.9	501773836	pora	4,29	
	CEQ849	FAST WORK FAW17 nr.10	501773837	pora	4,29	
	CEQ887	FAST WORK FAW17 nr.11	501773838	pora	4,29	
	CEQ852	HEAVY WORK HEW18 nr.8	501853448	pora	5,29	
	CEQ886	HEAVY WORK HEW18 nr.9	501853449	pora	5,29	
	CEQ884	HEAVY WORK HEW18 nr.10	501853450	pora	5,29	
	CEQ892	HEAVY WORK HEW18 nr.11	501853451	pora	5,29	
	CEQ893	WINTER WORK WIW18 nr.8	501853453	pora	3,45	
	CEQ897	WINTER WORK WIW18 nr.9	501853455	pora	3,45	
	CEQ899	WINTER WORK WIW18 nr.10	501853454	pora	3,45	
	CEQ904	WINTER TASK WIT18 nr.8	501853467	pora	4,99	
	CEQ911	WINTER TASK WIT18 nr.9	501853468	pora	4,99	
	CEQ913	WINTER TASK WIT18 nr.10	501853469	pora	4,99	
	CEQ825	WINTER TASK WIT18 nr.11	501853470	pora	4,99	
	CEQ874	ARCTIC WORK ARW17 nr.8	501773916	pora	6,99	
	CEQ881	ARCTIC WORK ARW17 nr.9	501773917	pora	6,99	
	CEQ880	ARCTIC WORK ARW17 nr.10	501773918	pora	6,99	
	CEQ882	ARCTIC WORK ARW17 nr.11	501773919	pora	6,99	
	CEQ928	ARCTIC ACTIVE ARA17 nr.8	501853467	pora	13,39	
	CEQ900	ARCTIC ACTIVE ARA17 nr.9	501773927	pora	13,39	
	CEQ907	ARCTIC ACTIVE ARA17 nr.10	501773928	pora	13,39	
	CEQ903	ARCTIC ACTIVE ARA17 nr.11	501773929	pora	13,39	

Kodas	SAP kodas	Prekės aprašymas	Gamintojo kodas	Mato vienetas	Kaina € be PVM	
Darbo pirštinės						NG: KP7
17098870 V	ARI529	Pirštinės su PVC		pak	0,31	
	ASN768	Suvirintojo pirštinės GL122		pak	10,20	

Kitos apsaugos priemonės

TAMREX respiratoriai, 1vnt./pak.						NG: KP7
	AMP650	P1V	51085	vnt.	3,55	
	CJQ384	CN P2V	051084	vnt.	6,49 *	
	CJQ383	AURA P2V	9322	vnt.	7,67 *	
	CJQ385	G3 FFP1	9312	vnt.	6,44 *	
PELTOR ausinės nuo triukšmo						NG: KP7
	ATM794	Ausinės OPTIME I H510A			31,92	
TAMREX apsauginiai akiniai						NG: KP7
	ANB754	TU52000		vnt.	5,85	
	AFG278	TU60200		vnt.	3,15	

UAB onninen

užsakytų prekių pristatymo terminai ir kainos

Visos kainos nurodytos be PVM

Klientui pateikus UAB Onninen projektų vadovui užsakymą iki 15.00 val., užsakytos prekės bus pristatytos kitą darbo dieną iki 12.00 val. Pristatymo terminai galioja tik tuo atveju, jeigu užsakymo metu pageidaujamų prekių kiekiai yra UAB Onninen sandėliuose (informaciją pirkėjui privalo pateikti projektų vadovas). Skubūs prekių pristatymai ir jų kainos derinami kiekvienu konkrečiu atveju. Pateikiant užsakymą dėl prekių pristatymo būtina nurodyti tikslų pristatymo adresą, kontaktinį asmenį, jo telefono numerį ir pageidaujamą prekių pristatymo laiką (valandą).

UAB Onninen pasilieka teisę keisti prekių pristatymo ir paslaugų kainas.

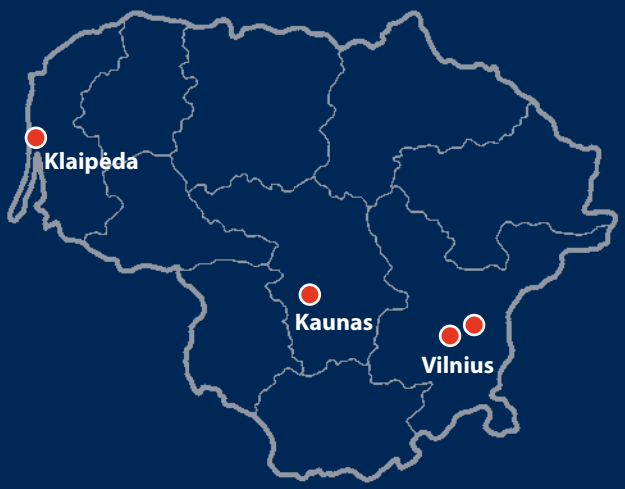

Prekių pristatymo kainos Lietuvos teritorijoje

Krovinio svoris	Pristatymo kaina	
	1 km kaina	1 val. kaina
< 2000 kg (iki 4 m mašina)	0,50 €	20,00 €
< 11 000 kg (iki 7 m mašina)	0,60 €	25,00 €
< 24 000 kg (iki 13 m mašina)	0,90 €	25,00 € (min. 3 val.)

Pjovimo paslaugos

Gaminys	Skersmuo	1 pjūvio kaina
Plieniniai vamzdžiai	≤1¼"	0,50 €
	11/2"-21/2"	1,00 €
	3"-4"	2,00 €
Tiesūs variniai ir press plieno vamzdžiai	<22 mm	0,20 €
	22–35 mm	0,40 €
	>35 mm	0,50 €
Tiesūs variniai vamzdžiai šaldymui	<22 mm	0,20 €
	22–35 mm	0,40 €
	>35 mm	0,50 €
Ortakiai	<200 mm	1,00 €
	200 mm–315 mm	1,50 €
	316 mm–599 mm	3,00 €
	>599 mm	5,00 €
Kabeliai		0,20 €
Profiliai		0,25 €
Srieginiai strypai		0,20 €

Sandėliavimo paslauga 1m³/parą 5,00 €
Įrankių ir įrangos nuoma pagal susitarimą

UAB „Onninen“

VILNIUS
Savanorių pr. 187C,
LT-02300, Vilnius
tel. (8-5) 232 22 40

Justiniškių g. 8
LT-05120, Vilnius
tel. (8-6) 87 966 33,
(8-6) 80 292 55

KAUNAS
9-ojo Forto g. 61
LT-48101, Kaunas
tel. (8-37) 75 01 77

KLAIPĖDA
Pramonės g. 8
LT-94102, Klaipėda
tel. (8-46) 30 08 26

onninen express

infolithuania@onninen.com
www.onninen.lt