BATHROOM 2022

Bertolani Pavimenti

**BAGNO / bath** 78

80 Oten
90 Lys
100 Maira
112 Slate
122 Timea
132 Paranà
142 Indo

**WELLNESS** 152

**ACCESSORI / accessories** 170

# AYAS STEEL

# AYAS STEEL

## V28010

Miscelatore monocomando per lavabo **con scarico da 1"1/4**.
Flessibili di alimentazione F3/8".

Single-lever basin mixer with 1"1/4 pop-up waste set.
3/8" female connection hoses.

**AC.005** acciaio inox / stainless steel

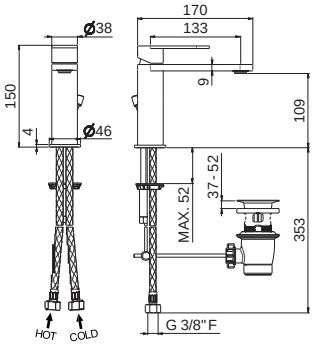

## V28011

Miscelatore monocomando per lavabo **senza scarico**.
Flessibili di alimentazione F3/8".

Single-lever basin mixer without pop-up waste set.
3/8" female connection hoses.

**AC.005** acciaio inox / stainless steel

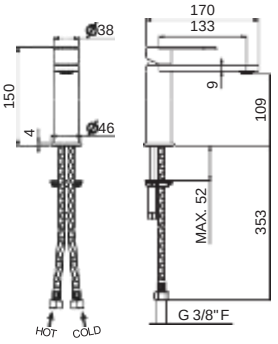

## V28020

Miscelatore monocomando versione alta per lavabo
da appoggio, **con scarico da 1"1/4**.
Flessibili di alimentazione F3/8".

Single-lever tall basin mixer, with 1"1/4 pop-up waste set.
3/8" female connection hoses.

**AC.005** acciaio inox / stainless steel

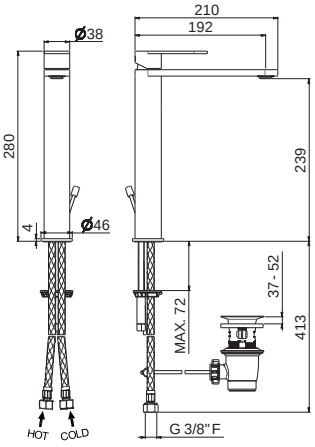

# AYAS STEEL

## V28021

Miscelatore monocomando versione alta per lavabo da appoggio, **senza scarico**.
Flessibili di alimentazione F3/8".

Single-lever tall basin mixer, without pop-up waste set.
3/8" female connection hoses.

**AC.005** acciaio inox / stainless steel

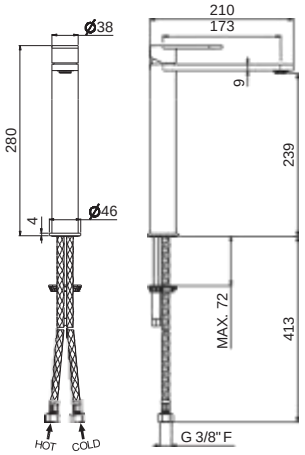

## V28070

Miscelatore monocomando per bidet **con scarico da 1"1/4**.
Flessibili di alimentazione F3/8".

Single-lever bidet mixer with 1"1/4 pop-up waste set.
3/8" female connection hoses.

**AC.005** acciaio inox / stainless steel

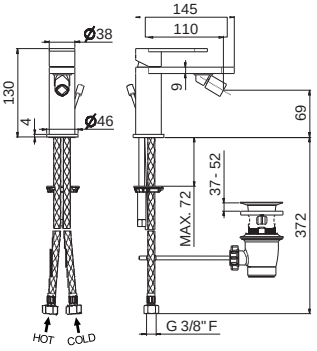

## V28071

Miscelatore monocomando per bidet **senza scarico**.
Flessibili di alimentazione F3/8".

Single-lever bidet mixer without pop-up waste set.
3/8" female connection hoses.

**AC.005** acciaio inox / stainless steel

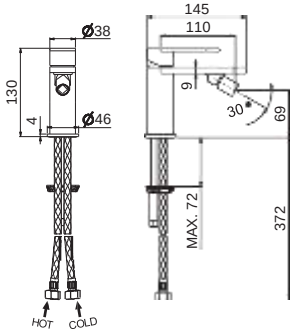

## V28050

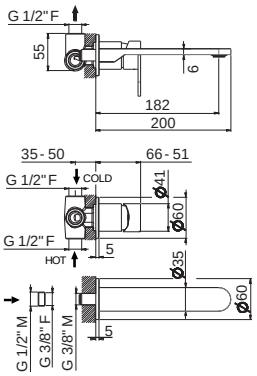


Gruppo miscelatore monocomando a parete per lavabo completo di parti incasso, **senza scarico,** con bocca L=200 mm e senza raccorderia di collegamento.

Wall mounted basin mixer with concealed parts included, spout length mm 200, without pop-up waste set and without connections.

**AC.005** acciaio inox / stainless steel

## V28130

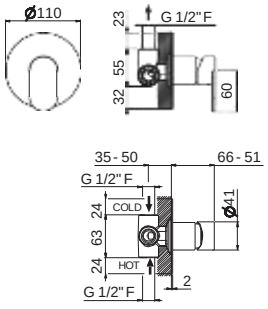


Miscelatore monocomando doccia da incasso **completo di corpo incasso.**

Concealed single-lever shower mixer with concealed part.

**AC.005** acciaio inox / stainless steel

## V28140

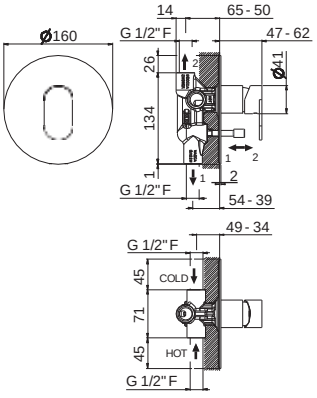


Miscelatore monocomando da incasso con deviatore automatico vasca/doccia, **completo di corpo incasso.**

Concealed single-lever bath/shower mixer with automatic diverter, with concealed part.

**AC.005** acciaio inox / stainless steel

## V28080

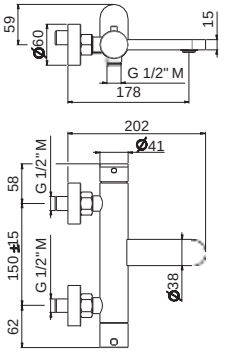


Miscelatore vasca esterno con deviatore vasca/doccia.

Single-lever exposed bath mixer with diverter.

**AC.005** acciaio inox / stainless steel

## V28081

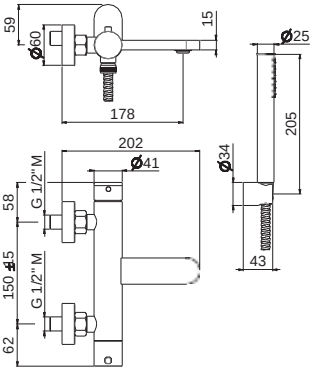


Gruppo vasca esterno completo di supporto fisso, flessibile e doccetta.

Complete bath group with fixed shower holder, flexible, hand shower.

**AC.005** acciaio inox / stainless steel

## V28090

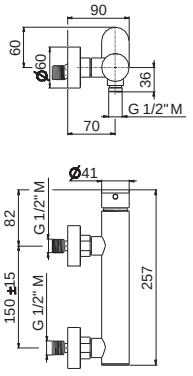


Miscelatore monocomando esterno per doccia (senza dotazione asta saliscendi).

Single-lever exposed shower mixer (without shower set).

**AC.005** acciaio inox / stainless steel

# AYAS STEEL

## V17101

Asta saliscendi **in inox** completa di doccia e flessibile LL. 150 cm senza presa acqua.

Complete inox shower set with hand shower, length cm 150 flexible, without wall union.

**AC.005** acciaio inox / stainless steel

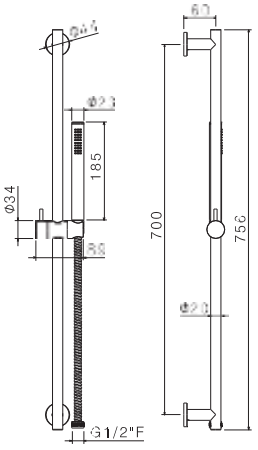

## V17180

Doccia mono-getto.

Single-jet hand shower.

**AC.005** acciaio inox / stainless steel

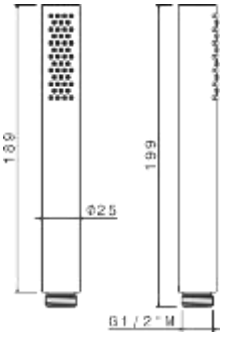

## V17400

Rubinetto monocomando per WC.

Single-lever WC tap.

**AC.005** acciaio inox / stainless steel

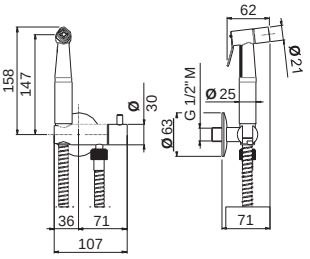

## V17405

Miscelatore monocomando per bidet con doccino.

Single-lever bidet mixer with trigger spray.

**AC.005** acciaio inox / stainless steel

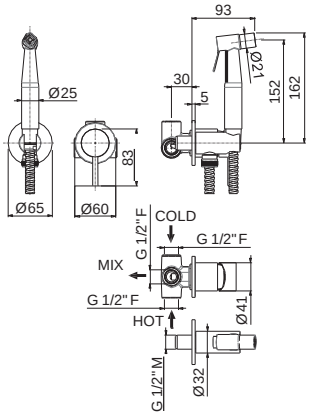

## P000523

Piletta da 1”1/4 con scarico a salterello. H. 37-52 mm.

Pop-up waste set 1”1/4. H. 37-52 mm.

**AC.005** acciaio inox / stainless steel

## P000400

Piletta da 1”1/4
con scarico a pulsante.
H. 4-65 mm.

1”1/4 press-button drain.
H. 4-65 mm.

**AC.005** acciaio inox / stainless steel

## P000558

Kit universale per scarico automatico a pulsante.

Universal kit for press-button drain.

**AC.005** acciaio inox / stainless steel

## P000459

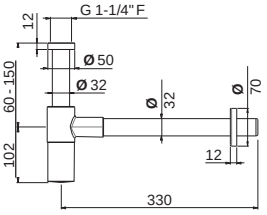


Sifone a vista per lavabo.

Checking trap for basin.

**C0.020** cromo spazzolato / brushed chrome

## P000148

Rubinetto di arresto da 1/2”.
Sezione tonda.
Confezione da 2 pz.

1/2” stop valve.
Round version.
Two-pcs packing.

**AC.005** acciaio inox / stainless steel

# AYAS STEEL

## P000147

Flessibile LL. 150 cm.

Flexible length cm 150.

**AC.005** acciaio inox / stainless steel

## P000401

Flessibile in PVC LL. 150 cm.

PVC flexible length cm 150.

**B0.010** cromo / chrome

## V17170

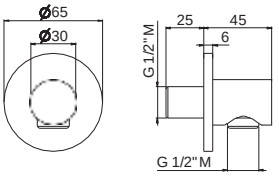


Presa acqua a parete da 1/2".

1/2" wall union.

**AC.005** acciaio inox / stainless steel

## V17173

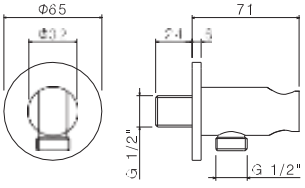


Presa acqua con supporto doccetta.

Wall union with shower holder.

**AC.005** acciaio inox / stainless steel

## V17171

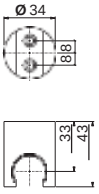


Supporto fisso a parete per doccetta.

Fixed wall holder for hand shower.

**AC.005** acciaio inox / stainless steel

## V28055

Bocca erogazione a parete per **lavabo**
LL. 200 mm.

Wall spout for basin group
length mm 200.

**AC.005** acciaio inox / stainless steel

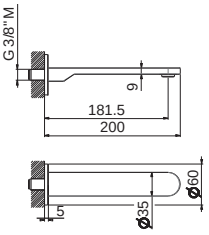

# VENY STEEL

# VENY STEEL

## V29010

Miscelatore monocomando per lavabo **con scarico da 1"1/4**.
Flessibili di alimentazione F3/8".

Single-lever basin mixer with 1"1/4 pop-up waste set.
3/8" female connection hoses.

**AC.005** acciaio inox / stainless steel

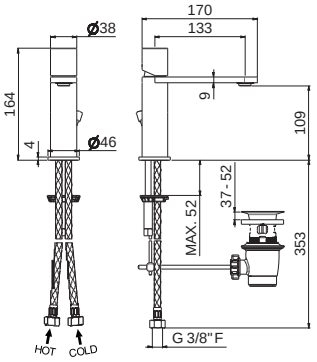

## V29011

Miscelatore monocomando per lavabo **senza scarico**.
Flessibili di alimentazione F3/8".

Single-lever basin mixer without pop-up waste set.
3/8" female connection hoses.

**AC.005** acciaio inox / stainless steel

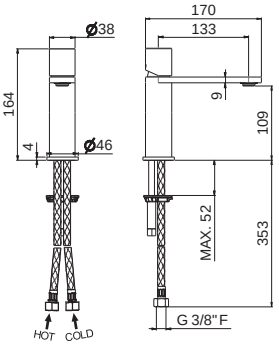

## V29020

Miscelatore monocomando versione alta per lavabo
da appoggio, **con scarico da 1"1/4**.
Flessibili di alimentazione F3/8".

Single-lever tall basin mixer, with 1"1/4 pop-up waste set.
3/8" female connection hoses.

**AC.005** acciaio inox / stainless steel

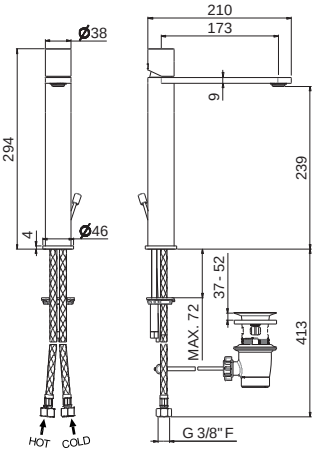

# VENY STEEL

## V29021

Miscelatore monocomando versione alta per lavabo da appoggio, **senza scarico**.
Flessibili di alimentazione F3/8".

Single-lever tall basin mixer, without pop-up waste set.
3/8" female connection hoses.

**AC.005** acciaio inox / stainless steel

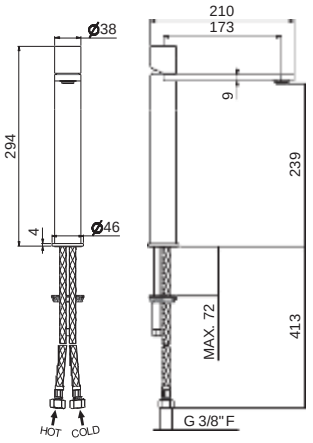

## V29070

Miscelatore monocomando per bidet **con scarico da 1"1/4**.
Flessibili di alimentazione F3/8".

Single-lever bidet mixer with 1"1/4 pop-up waste set.
3/8" female connection hoses.

**AC.005** acciaio inox / stainless steel

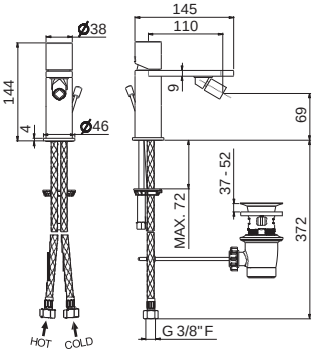

## V29071

Miscelatore monocomando per bidet **senza scarico**.
Flessibili di alimentazione F3/8".

Single-lever bidet mixer without pop-up waste set.
3/8" female connection hoses.

**AC.005** acciaio inox / stainless steel

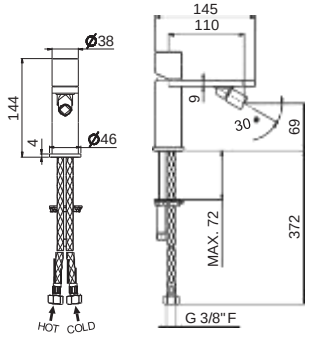

## V29050

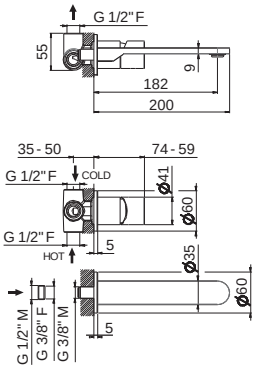


Gruppo miscelatore monocomando a parete per lavabo, completo di parti incasso **senza scarico**, con bocca L=200 mm e senza raccorderia di collegamento.

Wall mounted basin mixer with concealed parts included, spout length mm 200, without pop-up waste set and without connections.

**AC.005** acciaio inox / stainless steel

## V29130

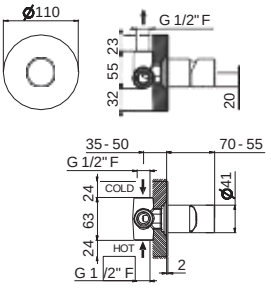


Miscelatore monocomando doccia da incasso **completo di corpo incasso.**

Concealed single-lever shower mixer with concealed part.

**AC.005** acciaio inox / stainless steel

## V29140

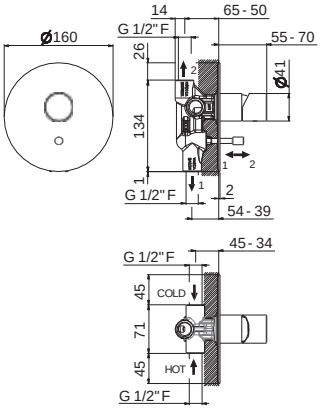


Miscelatore monocomando da incasso con deviatore automatico vasca/doccia, **completo di corpo incasso.**

Concealed single-lever bath/shower mixer with automatic diverter, with concealed part.

**AC.005** acciaio inox / stainless steel

# VENY STEEL

## V29080

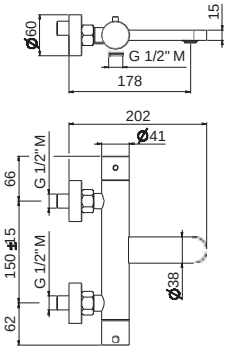


Miscelatore vasca esterno con deviatore vasca/doccia.

Single-lever exposed bath mixer with diverter.

**AC.005** acciaio inox / stainless steel

## V29081

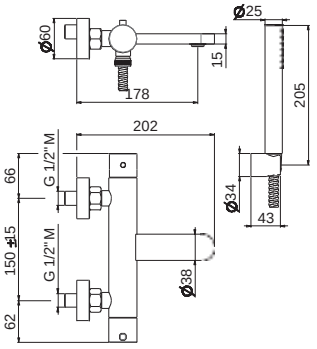


Gruppo vasca esterno completo di supporto fisso, flessibile e doccetta.

Complete bath group with fixed shower holder, flexible, hand shower.

**AC.005** acciaio inox / stainless steel

## V29090

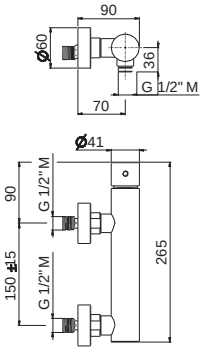


Miscelatore monocomando esterno per doccia (senza dotazione asta saliscendi).

Single-lever exposed shower mixer (without shower set).

**AC.005** acciaio inox / stainless steel

# VENY STEEL

## V17101

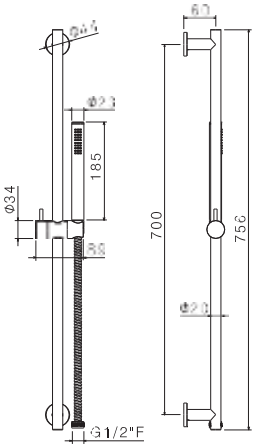


Asta saliscendi **in inox** completa di doccia e flessibile LL. 150 cm senza presa acqua.

Complete inox shower set with hand shower, length cm 150 flexible, without wall union.

**AC.005** acciaio inox / stainless steel

## V17180

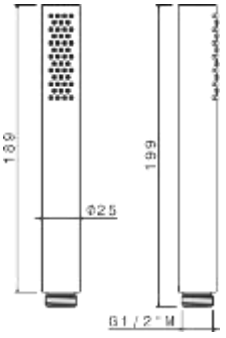


Doccia mono-getto.

Single-jet hand shower.

**AC.005** acciaio inox / stainless steel

## V17400

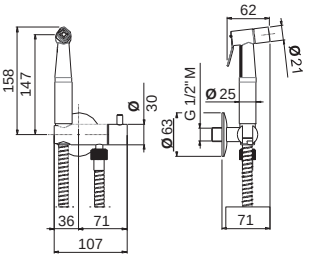


Rubinetto monocomando per WC.

Single-lever WC tap.

**AC.005** acciaio inox / stainless steel

## V17405

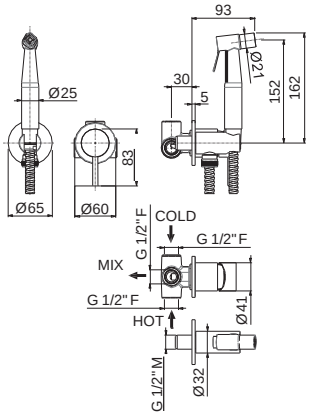


Miscelatore monocomando per bidet con doccino.

Single-lever bidet mixer with trigger spray.

**AC.005** acciaio inox / stainless steel

## P000523

Piletta da 1"1/4 con scarico a salterello. H. 37-52 mm.

Pop-up waste set 1"1/4. H. 37-52 mm.

**AC.005** acciaio inox / stainless steel

## P000400

Piletta da 1"1/4
con scarico a pulsante.
H. 4-65 mm.

1"1/4 press-button drain.
H. 4-65 mm.

**AC.005** acciaio inox / stainless steel

## P000558

Kit universale per scarico automatico a pulsante.

Universal kit for press-button drain.

**AC.005** acciaio inox / stainless steel

## P000459

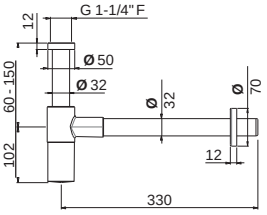


Sifone a vista per lavabo.

Checking trap for basin.

**C0.020** cromo spazzolato / brushed chrome

## P000148

Rubinetto di arresto da 1/2".
Sezione tonda.
Confezione da 2 pz.

1/2" stop valve.
Round version.
Two-pcs packing.

**AC.005** acciaio inox / stainless steel

## P000147

Flessibile LL. 150 cm.

Flexible length cm 150.

**AC.005** acciaio inox / stainless steel

## P000401

Flessibile in PVC LL. 150 cm.

PVC flexible length cm 150.

**B0.010** cromo / chrome

## V17170

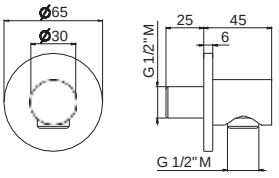


Presa acqua a parete da 1/2".

1/2" wall union.

**AC.005** acciaio inox / stainless steel

## V17173

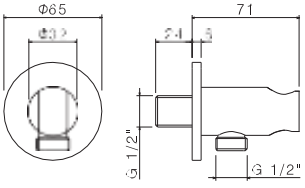


Presa acqua con supporto doccetta.

Wall union with shower holder.

**AC.005** acciaio inox / stainless steel

## V17171

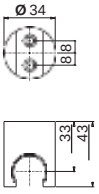


Supporto fisso a parete per doccetta.

Fixed wall holder for hand shower.

**AC.005** acciaio inox / stainless steel

## V28055

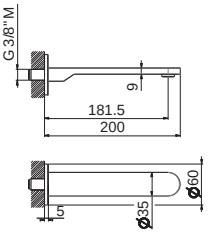


Bocca erogazione a parete per **lavabo**
LL. 200 mm.

Wall spout for basin group
length mm 200.

**AC.005** acciaio inox / stainless steel

# TIBER STEEL

# TIBER STEEL

## V17010

Miscelatore monocomando per lavabo **con scarico da 1"1/4**.
Flessibili di alimentazione F3/8".

Single-lever basin mixer with 1"1/4 pop-up waste set.
3/8" female connection hoses.

**AC.005** acciaio inox / stainless steel

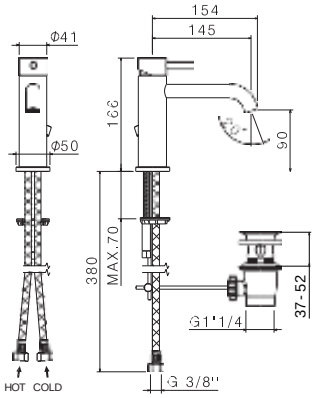

## V17011

Miscelatore monocomando per lavabo **senza scarico**.
Flessibili di alimentazione F3/8".

Single-lever basin mixer without pop-up waste set.
3/8" female connection hoses.

**AC.005** acciaio inox / stainless steel

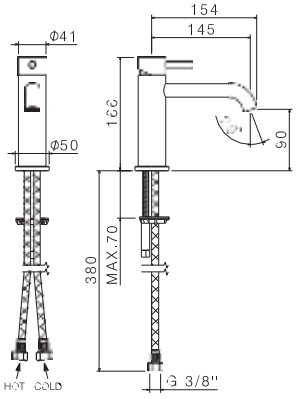

## V17020

Miscelatore monocomando versione alta per lavabo
da appoggio, **con scarico da 1"1/4**.
Flessibili di alimentazione F3/8".

Single-lever tall basin mixer, with 1"1/4 pop-up waste set.
3/8" female connection hoses.

**AC.005** acciaio inox / stainless steel

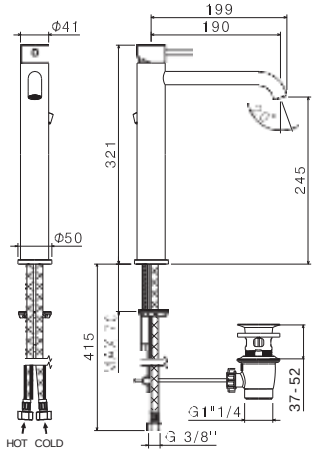

# TIBER STEEL

## V17021

Miscelatore monocomando versione alta per lavabo da appoggio, **senza scarico**.
Flessibili di alimentazione F3/8".

Single-lever tall basin mixer, without pop-up waste set.
3/8" female connection hoses.

**AC.005** acciaio inox / stainless steel

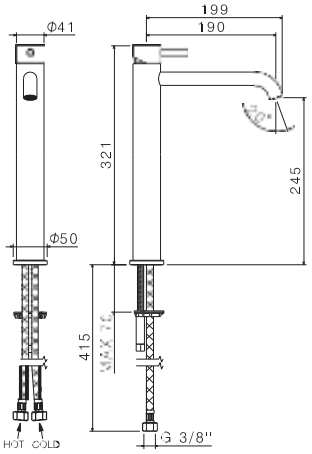

## V17070

Miscelatore monocomando per bidet **con scarico da 1"1/4**.
Flessibili di alimentazione F3/8".

Single-lever bidet mixer with 1"1/4 pop-up waste set.
3/8" female connection hoses.

**AC.005** acciaio inox / stainless steel

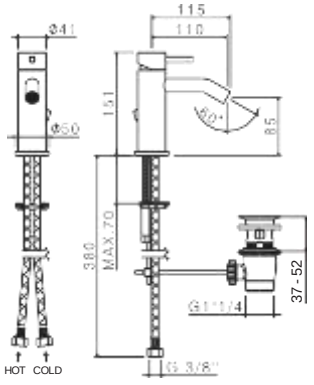

## V17040

Miscelatore monocomando per lavabo con colonna di alimentazione a pavimento.
Alimentazione ad innesto.

Single-lever basin mixer with floor pillar union.
Plug connection hoses.

**AC.005** acciaio inox / stainless steel

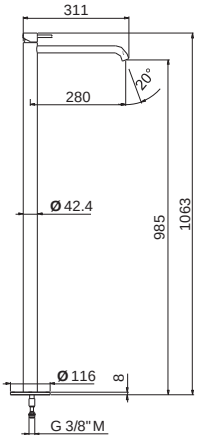

# TIBER STEEL

## V17190

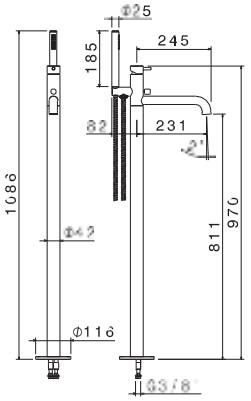


Miscelatore monocomando per vasca con colonna di alimentazione a pavimento.
Alimentazione ad innesto.

Single-lever bath mixer with floor pillar union.
Plug connection hoses.

**AC.005** acciaio inox / stainless steel

## V17050

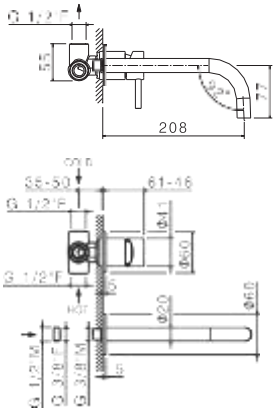


Gruppo miscelatore monocomando a parete per lavabo, completo di parti incasso, **senza scarico,** con bocca L=210 mm e senza raccorderia di collegamento.

Wall mounted basin mixer with concealed parts included, spout length mm 210, without pop-up waste set and without connections.

**AC.005** acciaio inox / stainless steel

## V17130

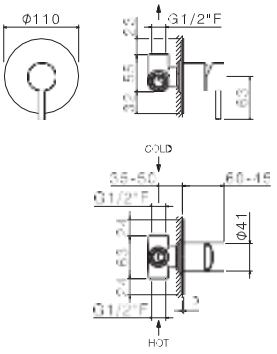


Miscelatore monocomando doccia da incasso **completo di corpo incasso.**

Concealed single-lever shower mixer with concealed part.

**AC.005** acciaio inox / stainless steel

# TIBER STEEL

## V17140

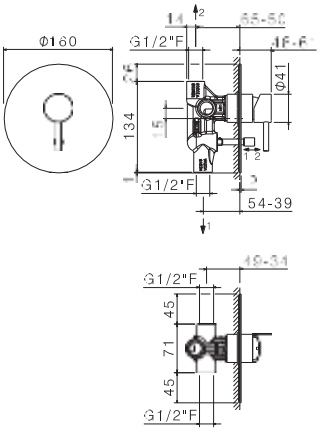


Miscelatore monocomando da incasso con deviatore automatico vasca/doccia, **completo di corpo incasso**.

Concealed single-lever bath/shower mixer with automatic diverter, with concealed part.

**AC.005** acciaio inox / stainless steel

## V17080

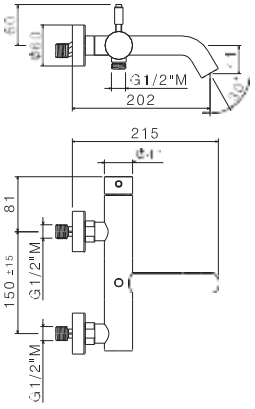


Miscelatore monocomando vasca esterno con deviatore vasca/doccia.

Single-lever exposed bath mixer with diverter.

**AC.005** acciaio inox / stainless steel

## V17081

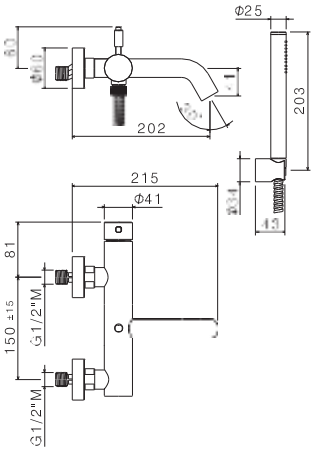


Gruppo vasca esterno completo di supporto fisso, flessibile e doccetta.

Complete bath group with fixed shower holder, flexible, hand shower.

**AC.005** acciaio inox / stainless steel

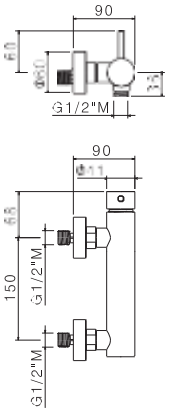


## V17090

Miscelatore monocomando esterno per doccia
(senza dotazione asta saliscendi).

Single-lever exposed shower mixer (without shower set).

**AC.005** acciaio inox / stainless steel

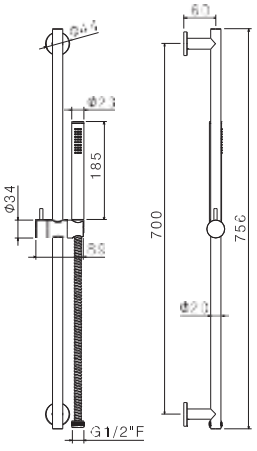


## V17101

Asta saliscendi **in inox** completa di doccia e flessibile LL. 150 cm senza presa acqua.

Complete inox shower set with hand shower, length cm 150 flexible, without wall union.

**AC.005** acciaio inox / stainless steel

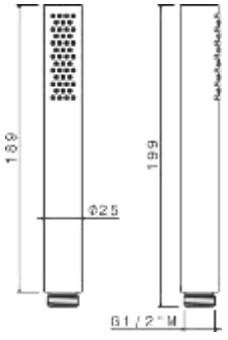


## V17180

Doccia mono-getto.

Single-jet hand shower.

**AC.005** acciaio inox / stainless steel

# TIBER STEEL

## V17400

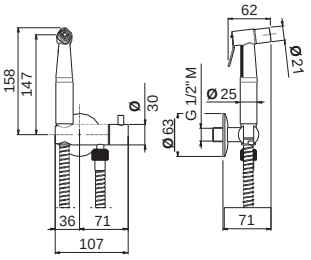


Rubinetto monocomando per WC.

Single-lever WC tap.

**AC.005** acciaio inox / stainless steel

## V17405

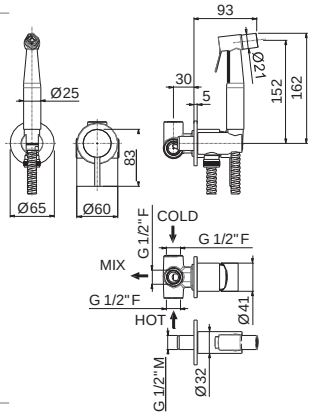


Miscelatore monocomando per bidet con doccino.

Single-lever bidet mixer with trigger spray.

**AC.005** acciaio inox / stainless steel

## P000523

Piletta da 1"1/4 con scarico a salterello. H. 37-52 mm.

Pop-up waste set 1"1/4. H. 37-52 mm.

**AC.005** acciaio inox / stainless steel

## P000400

Piletta da 1"1/4 con scarico a pulsante con troppo pieno.
H. 4-65 mm.

Press-button waste set 1"1/4.
H. 4-65 mm.

**AC.005** acciaio inox / stainless steel

## P000558

Kit universale per scarico automatico a pulsante.

Universal kit for press-button drain.

**AC.005** acciaio inox / stainless steel

# TIBER STEEL

## P000459

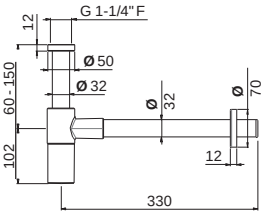


Sifone a vista per lavabo.

Checking trap for basin.

**C0.020** cromo spazzolato / brushed chrome

## P000148

Rubinetto di arresto da 1/2".
Sezione tonda.
Confezione da 2 pz.

1/2" stop valve.
Round version.
Two-pcs packing.

**AC.005** acciaio inox / stainless steel

## P000147

Flessibile LL. 150 cm.

Flexible length cm 150.

**AC.005** acciaio inox / stainless steel

## P000401

Flessibile in PVC LL. 150 cm.

PVC flexible length cm 150.

**B0.010** cromo / chrome

## V17170

Presa acqua a parete da 1/2".

1/2" wall union.

**AC.005** acciaio inox / stainless steel

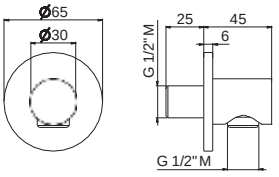

## V17173

Presa acqua con supporto doccetta.

Wall union with shower holder.

**AC.005** acciaio inox / stainless steel

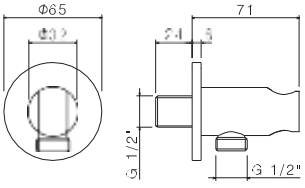

# TIBER STEEL

## V17171

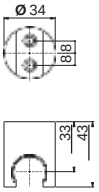


Supporto fisso a parete per doccetta.

Fixed wall holder for hand shower.

**AC.005** acciaio inox / stainless steel

## P000663

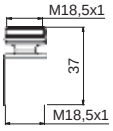


Snodo caché M18,5x1 - F18,5x1 con aeratore per bidet.

Joint M18,5x1 - F18,5x1 with aerator for bidet mixer.

**AC.005** acciaio inox / stainless steel

## V17054

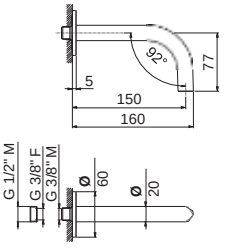


Bocca erogazione a parete per **lavabo**
LL. 150 mm.

Wall spout for basin group
length mm 150.

**AC.005** acciaio inox / stainless steel

## V17055

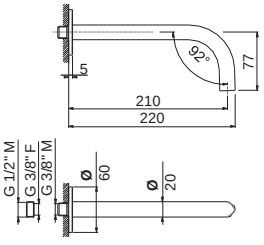


Bocca erogazione a parete per **lavabo**
LL. 210 mm.

Wall spout for basin group
length mm 210.

**AC.005** acciaio inox / stainless steel

## V17145

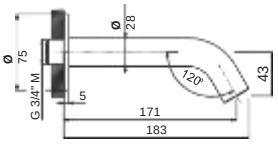


Bocca erogazione a parete per **gruppo vasca da incasso**
LL. 180 mm.

Wall spout for concealed bath group
length mm 180.

**AC.005** acciaio inox / stainless steel

# WELLNESS STEEL

## V08233

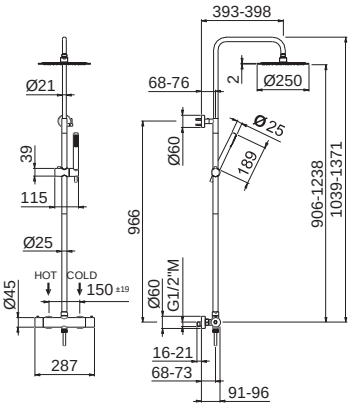


Colonna doccia esterna da parete con soffione tondo, miscelatore termostatico, con deviatore incorporato e set doccetta.

Exposed shower group with round head shower, thermostatic mixer, with diverter and hand shower set.

**AC.005** acciaio inox / stainless steel

## V08115

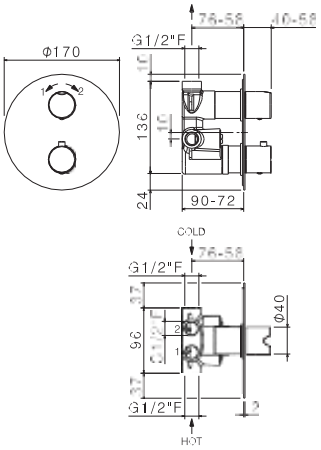


Miscelatore termostatico tondo per doccia da incasso con maniglia di regolazione temperatura e maniglia erogazione. Attacchi da 1/2". 2 uscite.

Concealed-shower round mixer with regulation and water supply handles. 1/2" connections. Two outlets.

**AC.005** acciaio inox / stainless steel

## V08135

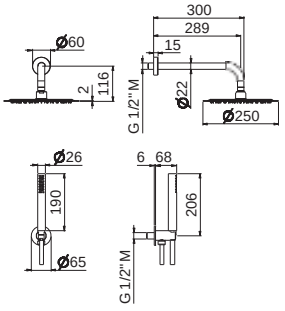


Kit doccia tondo completo di presa acqua con supporto, soffione ø 250 mm e braccio L=300 mm.

Round shower kit complete of wall union with fixed holder, head shower ø 250 mm and wall arm length 300 mm.

**AC.005** acciaio inox / stainless steel

## V08136

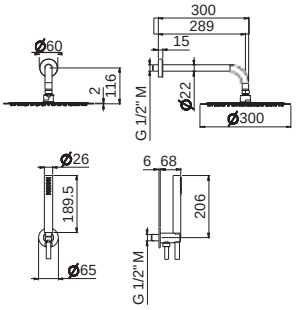


Kit doccia tondo completo di presa acqua con supporto, soffione ø 300 mm e braccio L=300 mm.

Round shower kit complete of wall union with fixed holder, head shower ø 300 mm and wall arm length 300 mm.

**AC.005** acciaio inox / stainless steel

## V08132

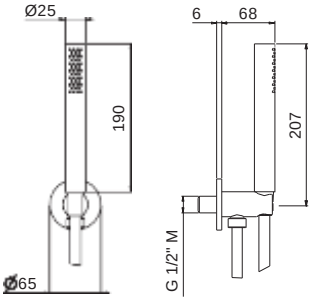


Gruppo presa acqua tondo completo di supporto fisso, flessibile e doccetta.

Complete round wall union group with fixed shower holder, flexible and shower.

**AC.005** acciaio inox / stainless steel

## V08252

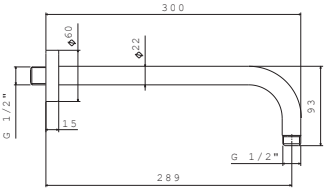


Braccio soffione a parete tondo L=300 mm.

Wall round arm length 300 mm.

**AC.005** acciaio inox / stainless steel

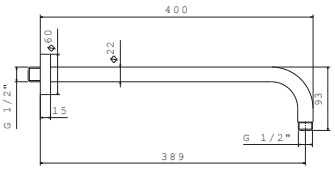


## V08253

Braccio soffione a parete tondo L=400 mm.

Wall round arm length 400 mm.

**AC.005** acciaio inox / stainless steel

## V08256

Braccio soffione a soffitto tondo L=350 mm.

Ceiling round arm length 350 mm.

**AC.005** acciaio inox / stainless steel

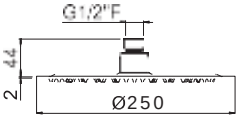


## V08243

Soffione **ultraslim** doccia tondo con getto a pioggia ø 250 mm.

Ultraslim round head shower with raining jet ø 250 mm.

**AC.005** acciaio inox / stainless steel

## V08245

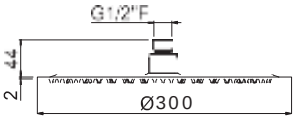


Soffione **ultraslim** doccia tondo con getto a pioggia ø 300 mm.

Ultraslim round head shower with raining jet ø 300 mm.

**AC.005** acciaio inox / stainless steel

## V08258

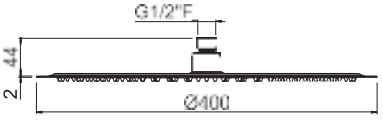


Soffione **ultraslim** doccia tondo con getto a pioggia ø 400 mm.

Ultraslim round head shower with raining jet ø 400 mm.

**AC.005** acciaio inox / stainless steel

## V08259

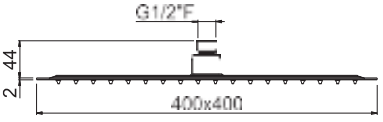


Soffione **ultraslim** doccia quadrato con getto a pioggia 400 x 400 mm.

Ultraslim square head shower with raining jet 400 x 400 mm.

**AC.005** acciaio inox / stainless steel

# TIBER STEEL ACCESSORI

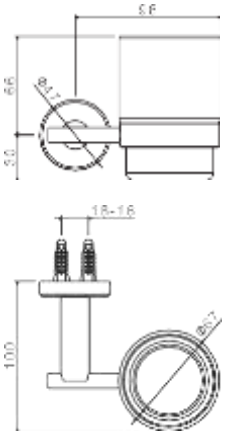


## V17300

Supporto con bicchiere a muro.

Tumbler holder.

**AC.005** acciaio inox / stainless steel

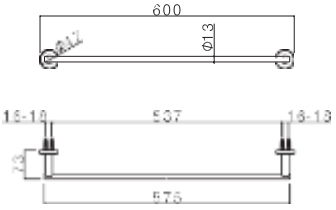


## V17310

Porta salviette LL. 600 mm.

Towel bar length mm 600.

**AC.005** acciaio inox / stainless steel

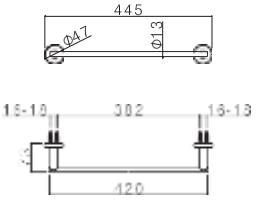


## V17311

Porta salviette LL. 400 mm.

Towel bar length mm 400.

**AC.005** acciaio inox / stainless steel

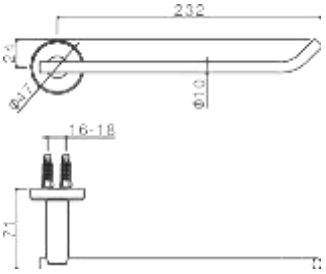


## V17315

Porta salviette aperto.

Towel ring.

**AC.005** acciaio inox / stainless steel

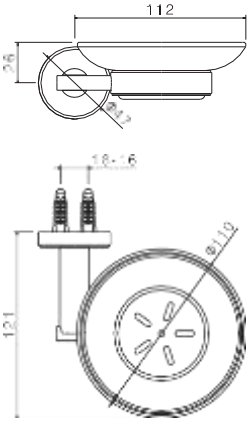


## V17320

Porta sapone a muro.

Soap dish holder.

**AC.005** acciaio inox / stainless steel

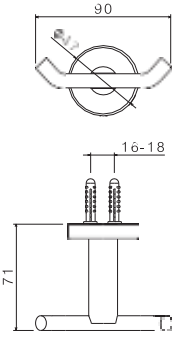


## V17330

Appendino doppio.

Double hook.

**AC.005** acciaio inox / stainless steel

# TIBER STEEL ACCESSORI

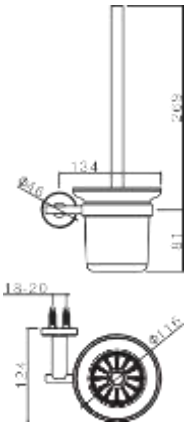


## V17340

Porta scopino completo a muro.

Complete toilet brush holder.

**AC.005** acciaio inox / stainless steel

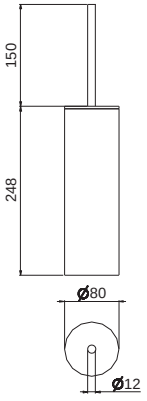


## V17345

Porta scopino da appoggio.

Free standing toilet brush.

**AC.005** acciaio inox / stainless steel

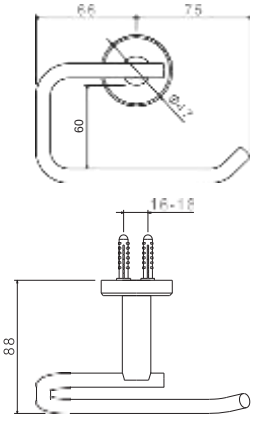


## V17350

Porta rotolo a muro.

Wall paper holder.

**AC.005** acciaio inox / stainless steel

# TIBER STEEL ACCESSORI

V17355

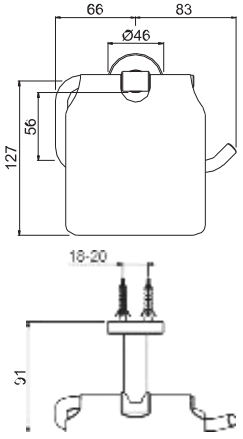


Porta rotolo a muro con coperchio.

Wall paper holder with cover.

**AC.005** acciaio inox / stainless steel

# TIBER STEEL KITCHEN

## V20022

Miscelatore monocomando per lavello
con canna piatta girevole.
Flessibili di alimentazione F3/8".

Single-lever sink mixer, flat swivel spout.
3/8" female connection hoses.

**AC.005** acciaio inox / stainless steel

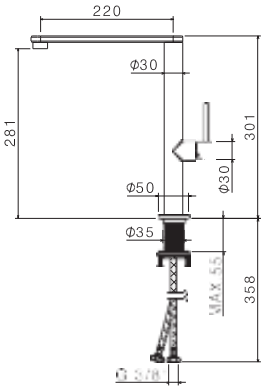

## V20020

Miscelatore monocomando per lavello
con canna tonda girevole.
Flessibili di alimentazione F3/8".

Single-lever sink mixer, round swivel spout.
3/8" female connection hoses.

**AC.005** acciaio inox / stainless steel

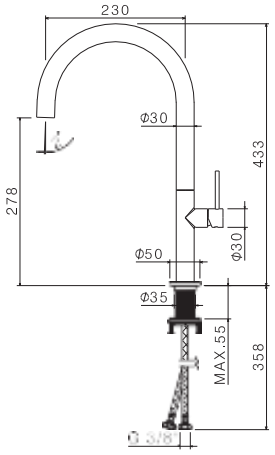

## V18023

Miscelatore monocomando per lavello con canna tonda
girevole nera e doccetta estraibile.
Flessibili di alimentazione F3/8".

Single-lever sink mixer, black round swivel spout
and pull-out hand shower.
3/8" female connection hoses.

**AC.005** acciaio inox / stainless steel

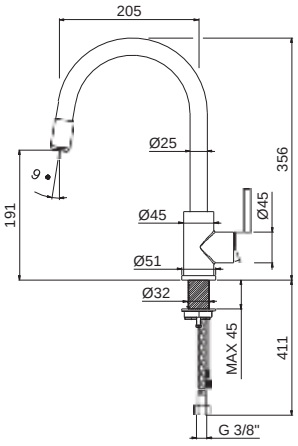

## V18040

Miscelatore monocomando per lavello
con canna tonda girevole acciaio e doccetta estraibile.
Flessibili di alimentazione F3/8".

Single-lever sink mixer, steel round swivel spout
and pull-out hand shower.
3/8" female connection hoses.

**AC.005** acciaio inox / stainless steel

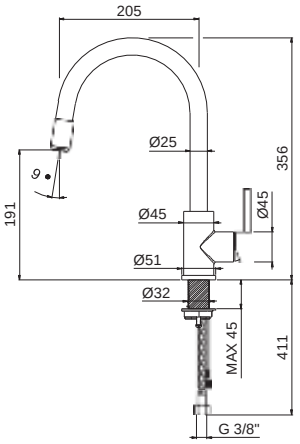

## V18021

Miscelatore monocomando per lavello
con canna tonda girevole.
Flessibili di alimentazione F3/8".

Single-lever sink mixer, round swivel spout.
3/8" female connection hoses.

**AC.005** acciaio inox / stainless steel

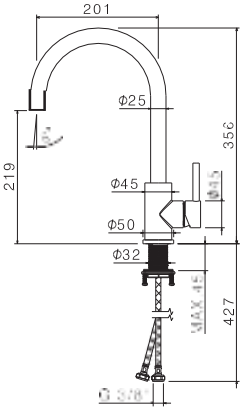

## V19022

Miscelatore monocomando per lavello
con canna a "L" girevole.
Flessibili di alimentazione F3/8".

Single-lever sink mixer, "L" swivel spout.
3/8" female connection hoses.

**AC.005** acciaio inox / stainless steel

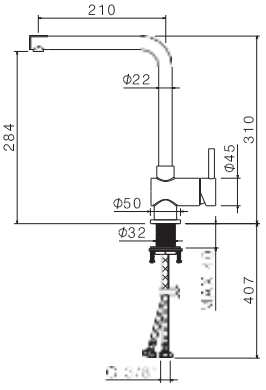

## V19020

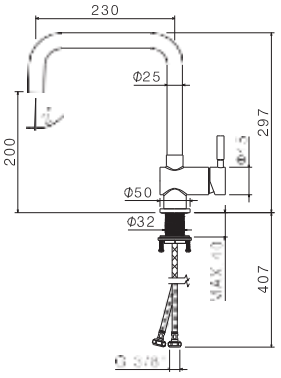


Miscelatore monocomando per lavello
con canna quadra girevole.
Flessibili di alimentazione F3/8".

Single-lever sink mixer, square swivel spout.
3/8" female connection hoses.

**AC.005** acciaio inox / stainless steel

## V18030

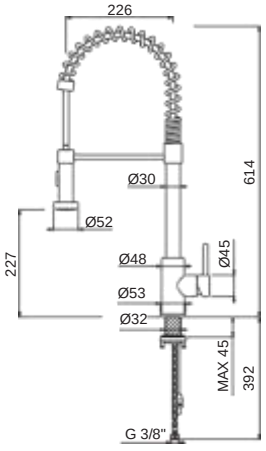


Miscelatore monocomando per lavello con molla girevole
e orientabile. Erogazione a doppio getto.
Flessibili di alimentazione F3/8".

Single-lever sink mixer with swivel and adjustable spring.
Double-jet flow.
3/8" female connection hoses.

**AC.005** acciaio inox / stainless steel

## V18180

Doccia lavastoviglie con supporto.

Dishwashing shower hand with stop.

**AC.005** acciaio inox / stainless steel

“ ”

OTTONE

brass

# OTEN

## V30010

Miscelatore monocomando per lavabo **con scarico da 1"1/4**.
Flessibili di alimentazione F3/8".

Single-lever basin mixer with 1"1/4 pop-up waste set.
3/8" female connection hoses.

**B0.010** cromo / chrome

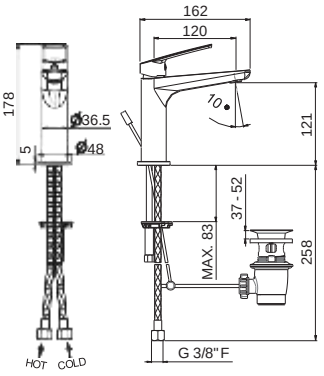

## V30011

Miscelatore monocomando per lavabo **senza scarico**.
Flessibili di alimentazione F3/8".

Single-lever basin mixer without pop-up waste set.
3/8" female connection hoses.

**B0.010** cromo / chrome

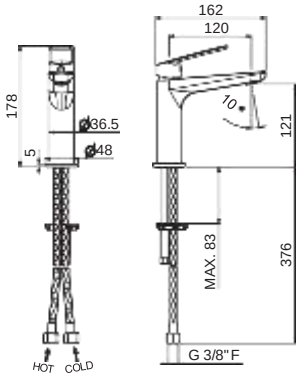

## V30020

Miscelatore monocomando versione alta per lavabo
da appoggio, **con scarico da 1"1/4**.
Flessibili di alimentazione F3/8".

Single-lever tall basin mixer, with 1"1/4 pop-up waste set.
3/8" female connection hoses.

**B0.010** cromo / chrome

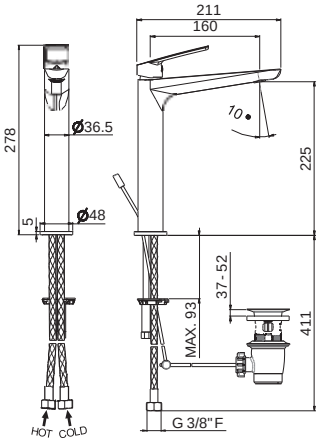

## V30021

Miscelatore monocomando versione alta per lavabo da appoggio, **senza scarico**.
Flessibili di alimentazione F3/8".

Single-lever tall basin mixer, without pop-up waste set.
3/8" female connection hoses.

**B0.010** cromo / chrome

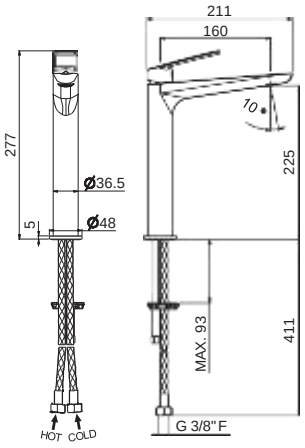

## V30070

Miscelatore monocomando per bidet **con scarico da 1"1/4**.
Flessibili di alimentazione F3/8".

Single-lever bidet mixer with 1"1/4 pop-up waste set.
3/8" female connection hoses.

**B0.010** cromo / chrome

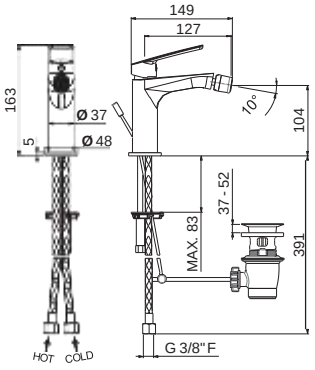

## V30071

Miscelatore monocomando per bidet **senza scarico**.
Flessibili di alimentazione F3/8".

Single-lever bidet mixer without pop-up waste set.
3/8" female connection hoses.

**B0.010** cromo / chrome

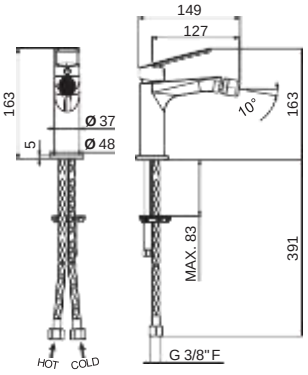

## V30050

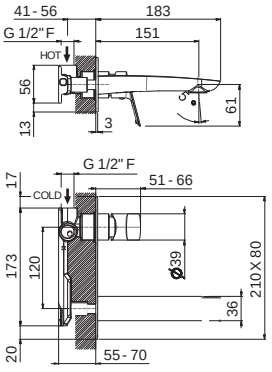


Gruppo miscelatore monocomando a parete per lavabo completo di parti incasso, **senza scarico**, con bocca L=183 mm.

Wall mounted basin mixer with concealed parts included, spout length mm 183, without pop-up waste set.

**B0.010** cromo / chrome

## V30080

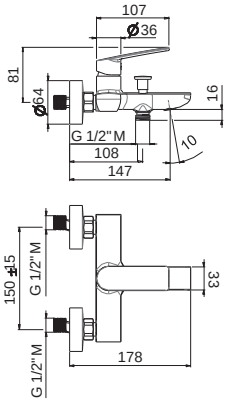


Miscelatore vasca esterno con deviatore vasca/doccia.

Single lever exposed bath mixer with diverter..

**B0.010** cromo / chrome

## V30081

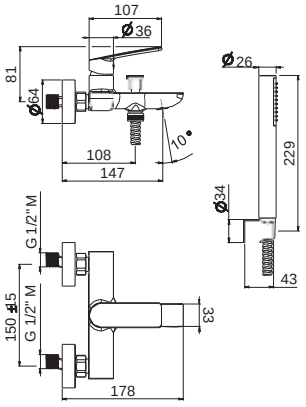


Gruppo vasca esterno completo di supporto fisso, flessibile e doccetta.

Complete bath group with fixed shower holder, Flexible, hand shower.

**B0.010** cromo / chrome

# OTEN

## V30090

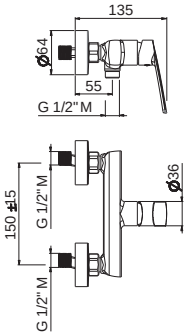


Miscelatore monocomando esterno per doccia.
(Senza dotazione asta saliscendi).

Single-lever exposed shower mixer (without shower set).

**B0.010** cromo / chrome

## V27100

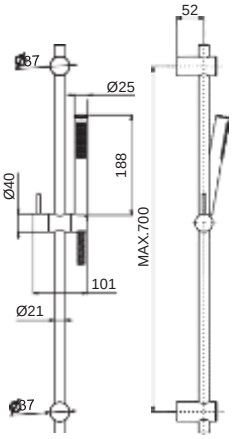


Asta saliscendi completa di doccia e flessibile LL. 150 cm senza presa acqua.

Complete shower set, with sliding rail hand shower and flexible length cm 150, without wall union.

**B0.010** cromo / chrome

## V30130

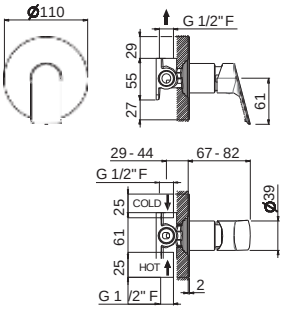


Miscelatore monocomando doccia da incasso, **completo di corpo incasso.**

Concealed single-lever shower mixer equipped with concealed part.

**B0.010** cromo / chrome

## V30140

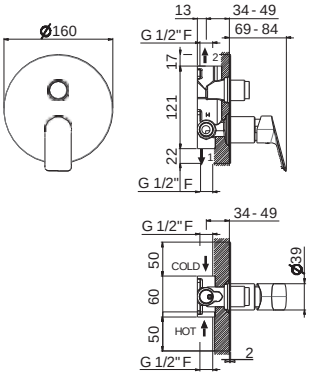


Miscelatore monocomando da incasso con deviatore a pulsante vasca/doccia **completo di corpo incasso.**

Concealed single-lever bath/shower mixer with push button diverter with concealed part.

**B0.010** cromo / chrome

# OTEN

## V30150

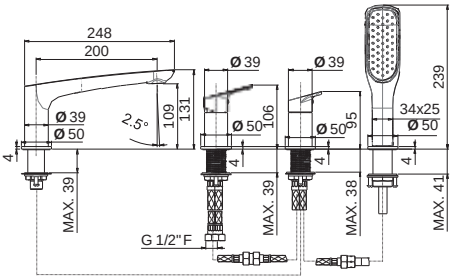


Gruppo bordo vasca completo di bocca erogazione con deviatore e set doccetta.

Complete set of: deck mounted mixer, spout with diverter, complete hand shower set.

**B0.010** cromo / chrome

## P000459

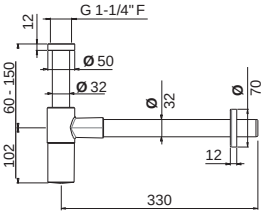


Sifone a vista per lavabo.

Checking trap for basin.

**B0.010** cromo / chrome

## P000148

Rubinetto di arresto da 1/2" con filtro ispezionabile.
Sezione tonda.
**Confezione da 2 pz.**

1/2" stop valve with cleaning filter.
Round version.
Two-pcs packing.

**B0.010** cromo / chrome

## P000400

Piletta da 1"1/4 con scarico a pulsante.
H. 4-65 mm.

1"1/4 press-button drain.
H. 4-65 mm.

**B0.010** cromo / chrome

## V08180

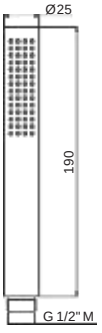


Doccia mono-getto.

Single-jet hand shower.

**B0.010** cromo / chrome

## V27400

Rubinetto monocomando per WC.

Single-lever WC tap.

**B0.010** cromo / chrome

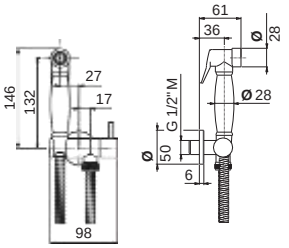

## V27405

Miscelatore monocomando per bidet con doccino.

Single-lever bidet mixer with trigger spray.

**B0.010** cromo / chrome

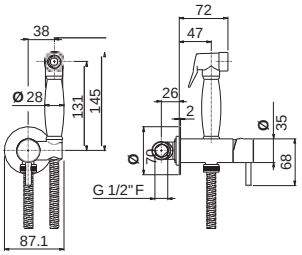

## P000147

Flessibile LL. 150 cm.

Flexible length cm 150.

**B0.010** cromo / chrome

## P000401

Flessibile in PVC LL. 150 cm.

PVC flexible length cm 150.

**B0.010** cromo / chrome

## V13170

Presa acqua a parete da 1/2".

1/2" wall union.

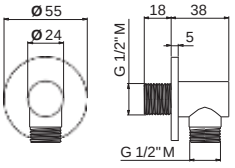

# OTEN

## V03173

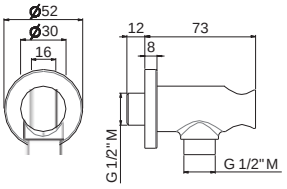


Presa acqua con supporto doccetta.

Wall union with shower holder.

**B0.010** cromo / chrome

## V03171

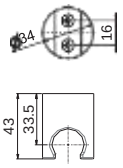


Supporto fisso a parete per doccetta.

Fixed wall holder for hand shower.

**B0.010** cromo / chrome

## V03172

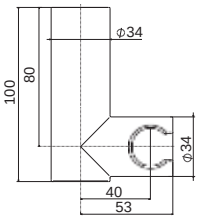


Supporto orientabile a parete per doccetta.

Adjustable wall holder for hand shower.

**B0.010** cromo / chrome

# LYS

## V25010

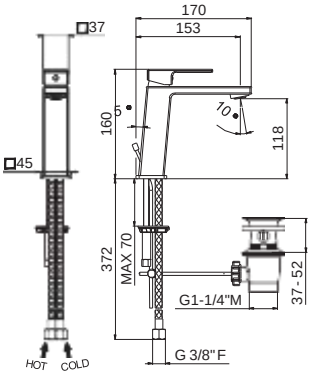


Miscelatore monocomando per lavabo **con scarico da 1"1/4**.
Flessibili di alimentazione F 3/8".

Single-lever basin mixer with 1"1/4 pop-up waste set.
3/8" female connection hoses.

**B0.010** cromo / chrome

## V25011

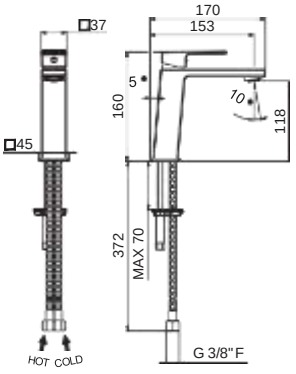


Miscelatore monocomando per lavabo **senza scarico**.
Flessibili di alimentazione F 3/8".

Single-lever basin mixer without pop-up waste set.
3/8" female connection hoses.

**B0.010** cromo / chrome

## V25020

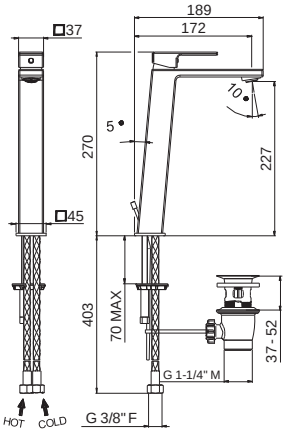


Miscelatore monocomando versione alta per lavabo
da appoggio, **con scarico da 1"1/4**.
Flessibili di alimentazione F 3/8".

Single-lever tall basin mixer, with 1"1/4 pop-up waste set.
3/8" female connection hoses.

**B0.010** cromo / chrome

## V25021

Miscelatore monocomando versione alta per lavabo da appoggio, **senza scarico**.
Flessibili di alimentazione F 3/8".

Single-lever tall basin mixer, without pop-up waste set.
3/8" female connection hoses.

**B0.010** cromo / chrome

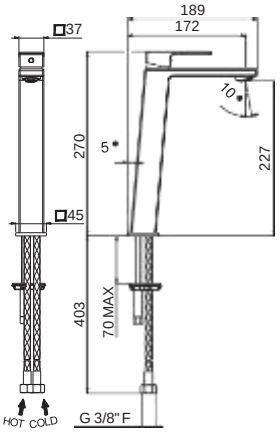

## V25070

Miscelatore monocomando per bidet **con scarico da 1"1/4**.
Flessibili di alimentazione F 3/8".

Single-lever bidet mixer with 1"1/4 pop-up waste set.
3/8" female connection hoses.

**B0.010** cromo / chrome

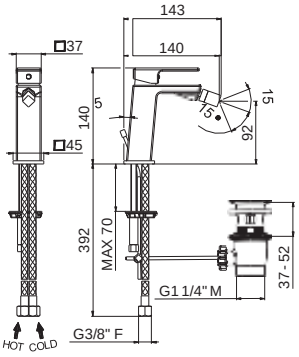

## V25050

Gruppo miscelatore monocomando a parete per lavabo completo di parti incasso, **senza scarico**, con bocca L=180 mm.

Wall mounted basin mixer with concealed parts included, spout length mm 180, without pop-up waste set.

**B0.010** cromo / chrome

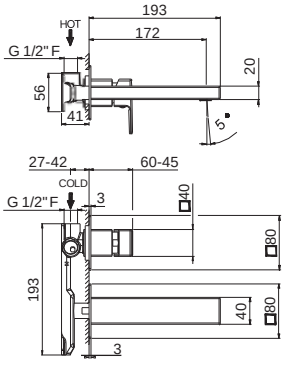

## V25080

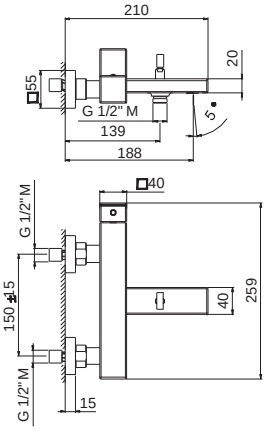


Miscelatore monocomando vasca esterno
con deviatore automatico vasca/doccia.

Single-lever exposed bath mixer with automatic diverter.

**B0.010** cromo / chrome

## V25081

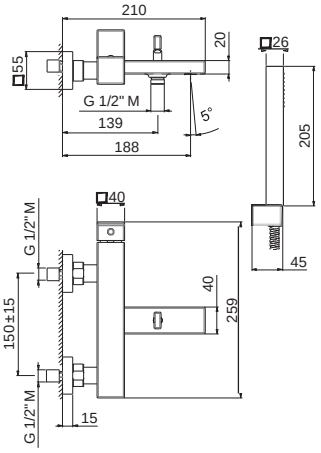


Gruppo vasca esterno completo di supporto fisso,
flessibile e doccetta.

Complete bath group with fixed shower holder,
flexible, hand shower.

**B0.010** cromo / chrome

## V25090

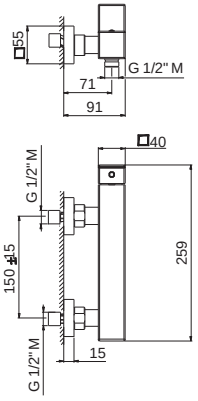


Miscelatore monocomando esterno per doccia
(senza dotazione asta saliscendi).

Single-lever exposed shower mixer (without shower set).

**B0.010** cromo / chrome

## V25100

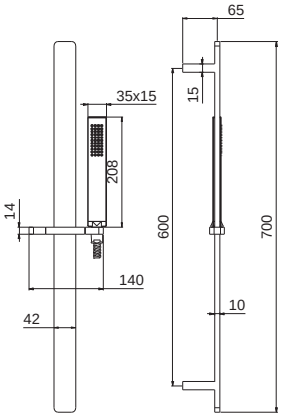


Asta saliscendi **in ottone** completa di doccia e flessibile LL. 150 cm senza presa acqua.

Complete shower set, with brass sliding rail hand shower, flexible length cm 150, without wall union.

**B0.010** cromo / chrome

## V25130

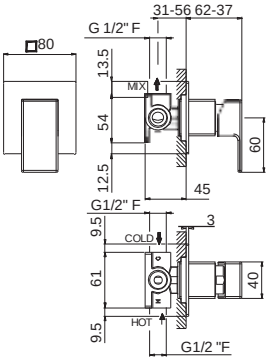


Miscelatore monocomando doccia da incasso, **completo di corpo incasso.**

Concealed single-lever shower mixer equipped with concealed part.

**B0.010** cromo / chrome

## V25140

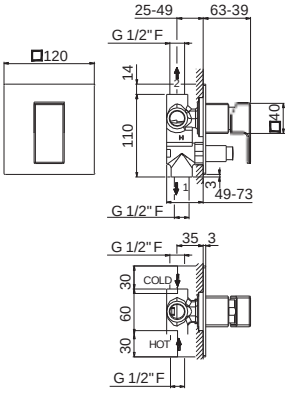


Miscelatore monocomando da incasso con deviatore a pulsante vasca/doccia **completo di corpo incasso.**

Concealed single-lever bath/shower mixer with push button diverter with concealed part.

**B0.010** cromo / chrome

## V25150

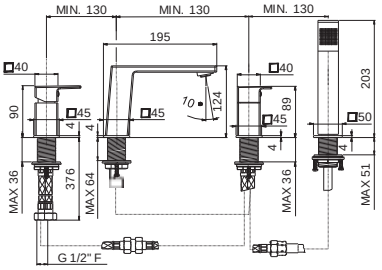


Gruppo bordo vasca completo di bocca erogazione con deviatore e set doccetta.

Complete set of: deck mounted mixer, spout with diverter, complete hand shower set.

**B0.010** cromo / chrome

## P000459

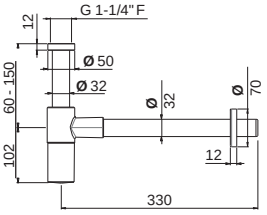


Sifone a vista per lavabo.

Checking trap for basin.

**B0.010** cromo / chrome

## P000149

Rubinetto di arresto da 1/2" con filtro ispezionabile.
Sezione quadra.
**Confezione da 2 pz.**

1/2" stop valve with cleaning filter.
Square version.
Two-pcs packing.

**B0.010** cromo / chrome

## P000400

Piletta da 1"1/4
con scarico a pulsante.
H. 4-65 mm.

1"1/4 press-button drain. H. 4-65 mm.

**B0.010** cromo / chrome

## V08181

Doccia mono-getto.

Single-jet hand shower.

**B0.010** cromo / chrome

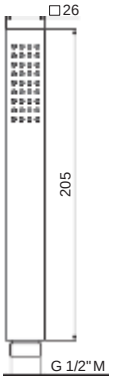

## P000147

Flessibile LL. 150 cm.

Flexible length cm 150.
**B0.010** cromo / chrome

## P000401

Flessibile in PVC LL. 150 cm.

PVC flexible length cm 150.

**B0.010** cromo / chrome

## V02170

Presa acqua a parete da 1/2".

1/2" wall union.

**B0.010** cromo / chrome

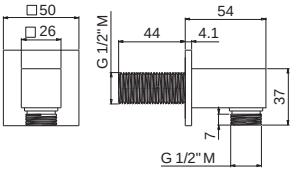

## V25174

Presa acqua con supporto doccetta.

Wall union with shower holder.

**B0.010** cromo / chrome

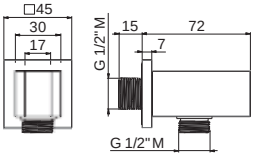

# LYS

## V02171

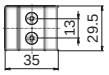


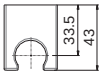


Supporto fisso a parete per doccetta.

Fixed wall holder for hand shower.

**B0.010** cromo / chrome

## V02172

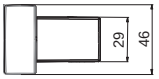


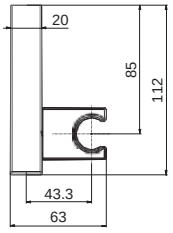


Supporto orientabile a parete
per doccetta.

Adjustable wall holder for
hand shower.

**B0.010** cromo / chrome

## V25145

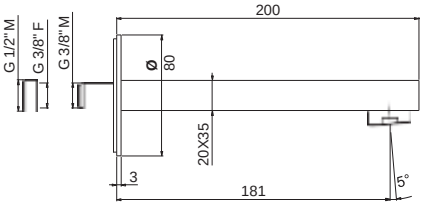


Bocca erogazione a parete per gruppo vasca
ad incasso LL=180mm

Wall spout for concealed bath group length mm18

**B0.010** cromo / chrome

# MAIRA

## V27010

Miscelatore monocomando per lavabo **con scarico da 1"1/4.**
Flessibili di alimentazione F 3/8".

Single-lever basin mixer with 1"1/4 pop-up waste set.
3/8" female connection hoses.

**B0.010** cromo / chrome
**F0.202** nero opaco / matt black

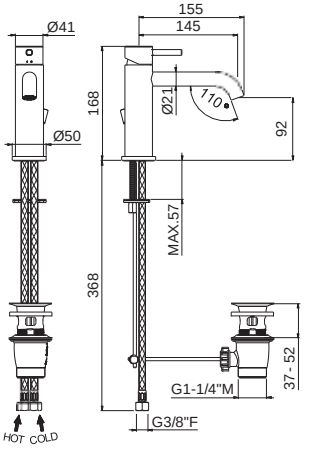

## V27011

Miscelatore monocomando per lavabo **senza scarico.**
Flessibili di alimentazione F 3/8".

Single-lever basin mixer without pop-up waste set.
3/8" female connection hoses.

**B0.010** cromo / chrome
**F0.202** nero opaco / matt black

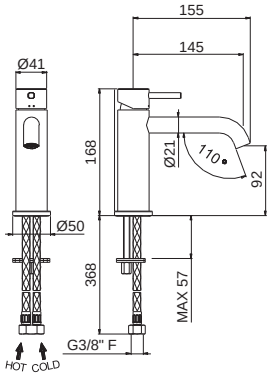

## V27020

Miscelatore monocomando versione alta per lavabo
da appoggio, **con scarico da 1"1/4.**
Flessibili di alimentazione F 3/8".

Single-lever tall basin mixer, with 1"1/4 pop-up waste set.
3/8" female connection hoses.

**B0.010** cromo / chrome
**F0.202** nero opaco / matt black

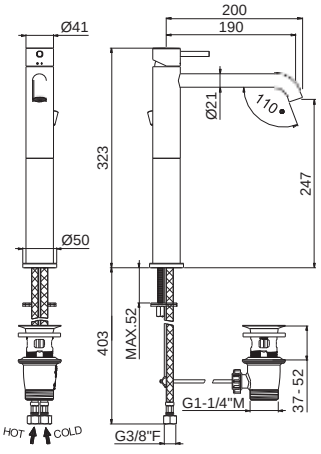

## V27021

Miscelatore monocomando versione alta per lavabo da appoggio, **senza scarico.**
Flessibili di alimentazione F 3/8".

Single-lever tall basin mixer, without pop-up waste set.
3/8" female connection hoses.

**B0.010** cromo / chrome
**F0.202** nero opaco / matt black

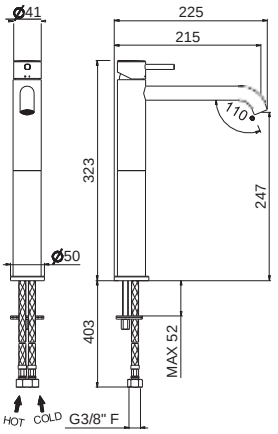

## V27070

Miscelatore monocomando per bidet
**con scarico da 1"1/4.**
Flessibili di alimentazione F 3/8".

Single-lever bidet mixer with 1"1/4 pop-up waste set.
3/8" female connection hoses.

**B0.010** cromo / chrome
**F0.202** nero opaco / matt black

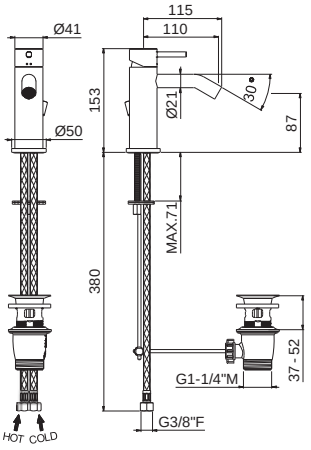

## V27190

Gruppo miscelatore monocomando per vasca con colonna di alimentazione a pavimento, **senza parte incasso.**
Abbinare con V00004.

Single-lever bath mixer with floor pillar union without concealed part.
Combine with V00004.

**B0.010** cromo / chrome
**F0.202** nero opaco / matt black

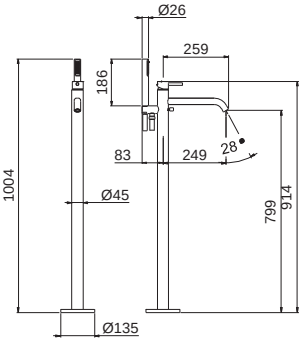

## V00004

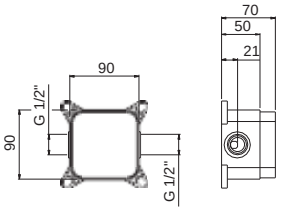


Corpo incasso universale per miscelatore monocomando per vasca con colonna a pavimento.

Universal concealed body for single-lever bath mixer with floor pillar union.

**00.000** neutro / neutral

## V27050

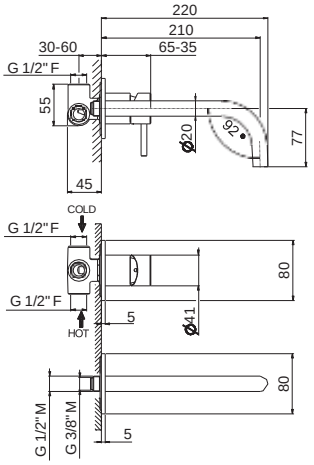


Gruppo miscelatore monocomando a parete per lavabo, completo di parti incasso, **senza scarico**, con bocca L=220 mm e raccorderia di collegamento.

Wall mounted basin mixer with concealed parts included, spout length mm 220, without pop-up waste set and with connections.

**B0.010** cromo / chrome
**F0.202** nero opaco / matt black

## V27080

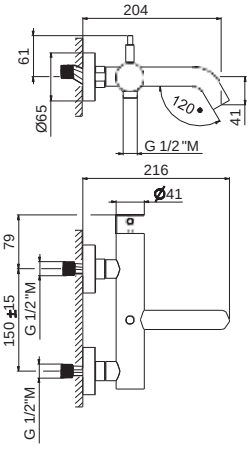


Miscelatore monocomando vasca esterno con deviatore vasca/doccia.

Single-lever exposed bath mixer with diverter.

**B0.010** cromo / chrome
**F0.202** nero opaco / matt black

## V27081

Gruppo vasca esterno completo di supporto fisso, flessibile e doccetta.

Complete bath group with fixed shower holder, flexible, hand shower.

**B0.010** cromo / chrome
**F0.202** nero opaco / matt black

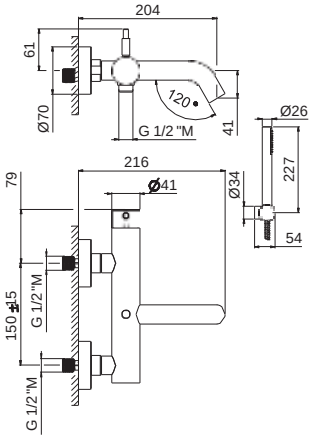

## V27090

Miscelatore monocomando esterno per doccia (senza dotazione asta saliscendi).

Single-lever exposed shower mixer (without shower set).

**B0.010** cromo / chrome
**F0.202** nero opaco / matt black

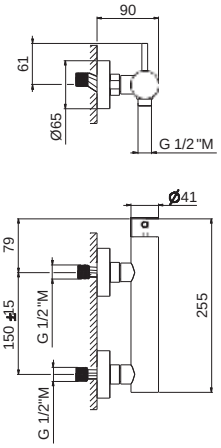

## V27100

Asta saliscendi completa di doccia e flessibile LL. 150 cm senza presa acqua.

Complete shower set, with sliding rail hand shower and flexible length cm 150, without wall union.

**B0.010** cromo / chrome
**F0.202** nero opaco / matt black

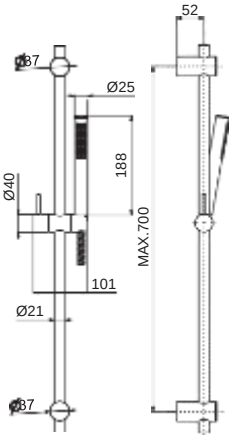

## V27130

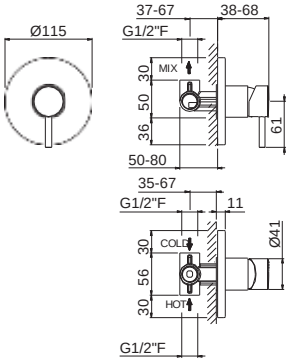


Miscelatore monocomando doccia da incasso,
**completo di corpo incasso.**

External part for concealed single-lever shower mixer,
equipped with concealed body.

**B0.010** cromo / chrome
**F0.202** nero opaco / matt black

## V27140

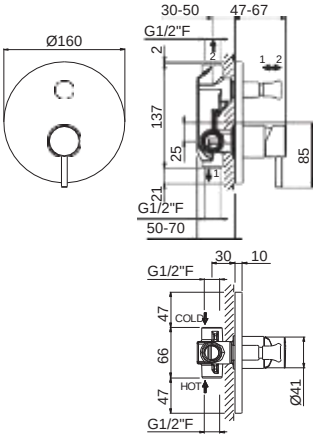


Miscelatore monocomando vasca da incasso,
**completo di corpo incasso.**

Concealed single-lever bath mixer,
equipped with concealed body.

**B0.010** cromo / chrome
**F0.202** nero opaco / matt black

## V27150

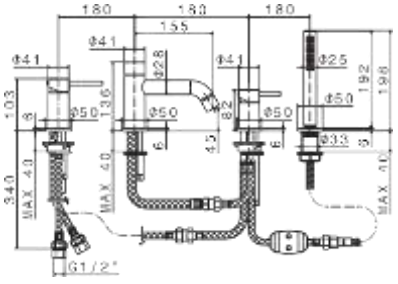


Gruppo bordo vasca completo di bocca erogazione
con deviatore e set doccetta.

Complete set of: deck mounted mixer, spout
with diverter, complete hand shower set.

**B0.010** cromo / chrome
**F0.202** nero opaco / matt black

## P000459

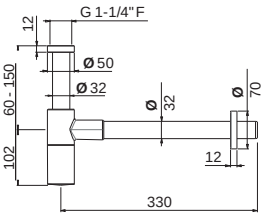


Sifone a vista per lavabo.

Checking trap for basin.

**B0.010** cromo / chrome
**F0.202** nero opaco / matt black

## P000148

Rubinetto di arresto da 1/2" con filtro ispezionabile.
Sezione tonda.
**Confezione da 2 pz.**

1/2" stop valve with cleaning filter.
Round version.
Two-pcs packing.

**B0.010** cromo / chrome
**F0.202** nero opaco / matt black

## P000400

Piletta da 1"1/4
con scarico a pulsante.
H. 4-65 mm.

1"1/4 press-button drain.
H. 4-65 mm.

**B0.010** cromo / chrome
**F0.202** nero opaco / matt black

## V08180

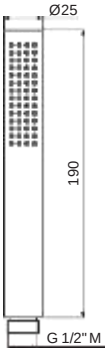


Doccia mono-getto.

Single-jet hand shower.

**B0.010** cromo / chrome
**F0.202** nero opaco / matt black

## V27400

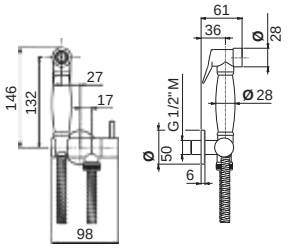


Rubinetto monocomando per WC.

Single-lever WC tap.

**B0.010** cromo / chrome
**F0.202** nero opaco / matt black

## V27405

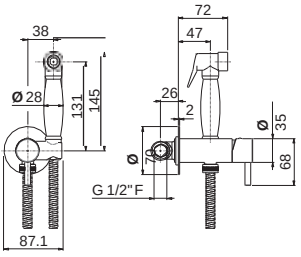


Miscelatore monocomando per bidet con doccino.

Single-lever bidet mixer with trigger spray.

**B0.010** cromo / chrome
**F0.202** nero opaco / matt black

## P000147

Flessibile LL 150 cm.

Flexible length cm 150.

**B0.010** cromo / chrome

## P000401

Flessibile in PVC LL. 150 cm.

PVC flexible, length cm 150.

**B0.010** cromo / chrome
**F0.202** nero opaco / matt black

## V13170

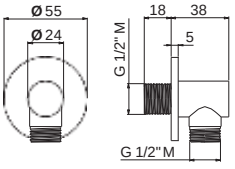


Presa acqua a parete da 1/2".

1/2" wall union.

**B0.010** cromo / chrome
**F0.202** nero opaco / matt black

## V03173

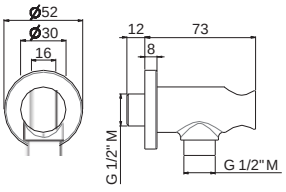


Presa acqua con supporto doccetta.

Wall union with shower holder.

**B0.010** cromo / chrome
**F0.202** nero opaco / matt black

## V03171

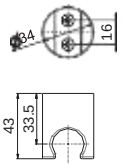


Supporto fisso a parete per doccetta.

Fixed wall holder for hand shower.

**B0.010** cromo / chrome
**F0.202** nero opaco / matt black

## V03172

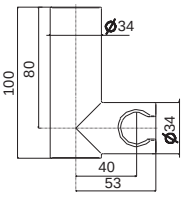


Supporto orientabile a parete per doccetta.

Adjustable wall holder for hand shower.

**B0.010** cromo / chrome
**F0.202** nero opaco / matt black

## P000663

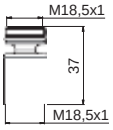


Snodo caché M18,5x1 per bidet.

Joint M18,5x1 for bidet mixer.

**B0.010** cromo / chrome

## V27054

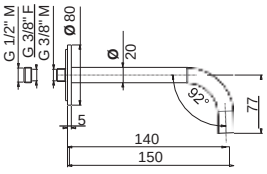


Bocca erogazione a parete per lavabo LL.=150mm.

Wall spout for basin group length mm 150.

**B0.010** cromo / chrome
**F0.202** nero opaco / matt black

## V27055

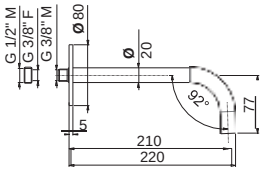


Bocca erogazione a parete per lavabo LL.=210mm.

Wall spout for basin group length mm 210.

**B0.010** cromo / chrome
**F0.202** nero opaco / matt black

# MAIRA

## V27145

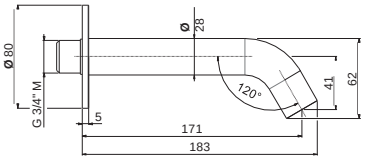


Bocca erogazione a parete per **gruppo vasca da incasso**
LL. 180 mm.

Wall spout for concealed bath group
length mm 180.

| | |
|---|---|
| **B0.010** | cromo / chrome |
| **F0.202** | nero opaco / matt black |

# SLATE

## V14010

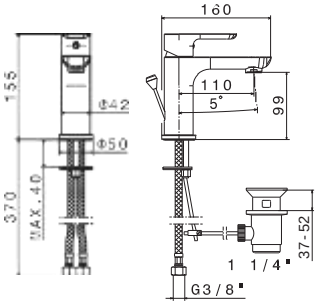


Miscelatore monocomando per lavabo **con scarico da 1"1/4**.
Flessibili di alimentazione F 3/8".

Single-lever basin mixer with 1"1/4 pop-up waste set.
3/8" female connection hoses.

**B0.010** cromo / chrome
**F0.202** nero opaco / matt black

## V14011

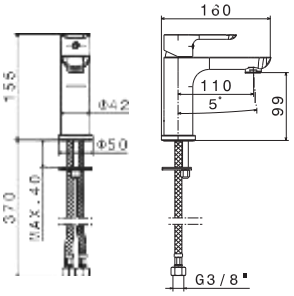


Miscelatore monocomando per lavabo **senza scarico**.
Flessibili di alimentazione F 3/8".

Single-lever basin mixer without pop-up waste set.
3/8" female connection hoses.

**B0.010** cromo / chrome
**F0.202** nero opaco / matt black

## V14020

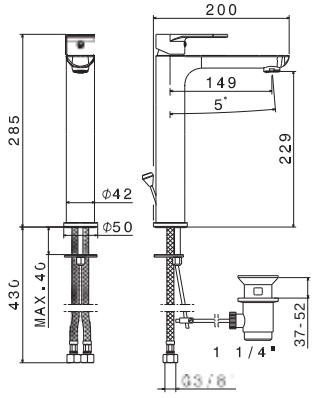


Miscelatore monocomando versione alta per lavabo
da appoggio, **con scarico da 1"1/4**.
Flessibili di alimentazione F 3/8".

Single-lever tall basin mixer, with 1"1/4 pop-up waste set.
3/8" female connection hoses.

**B0.010** cromo / chrome
**F0.202** nero opaco / matt black

## V14021

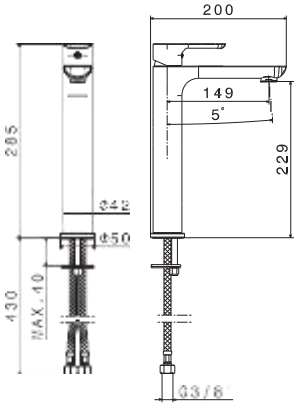


Miscelatore monocomando versione alta per lavabo da appoggio, **senza scarico**.
Flessibili di alimentazione F 3/8".

Single-lever tall basin mixer, without pop-up waste set.
3/8" female connection hoses.

**B0.010** cromo / chrome
**F0.202** nero opaco / matt black

## V14070

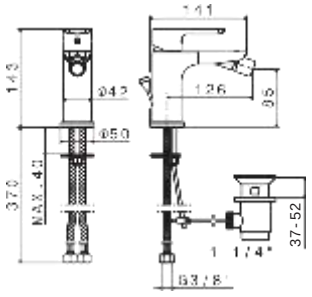


Miscelatore monocomando per bidet
**con scarico da 1"1/4**.
Flessibili di alimentazione F 3/8".

Single-lever bidet mixer with 1"1/4 pop-up waste set.
3/8" female connection hoses.

**B0.010** cromo / chrome
**F0.202** nero opaco / matt black

## V14050

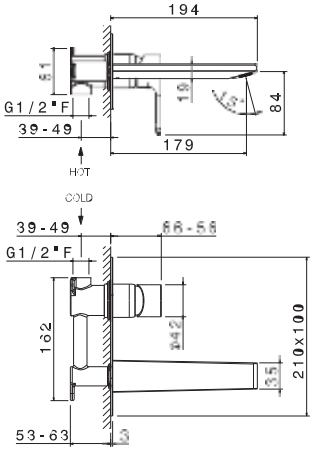


Gruppo miscelatore monocomando a parete per lavabo completo di parti incasso, **senza scarico**,
con bocca L=180 mm.

Wall mounted basin mixer with concealed parts included,
spout length mm 180, without pop-up waste set.

**B0.010** cromo / chrome
**F0.202** nero opaco / matt black

## V14051

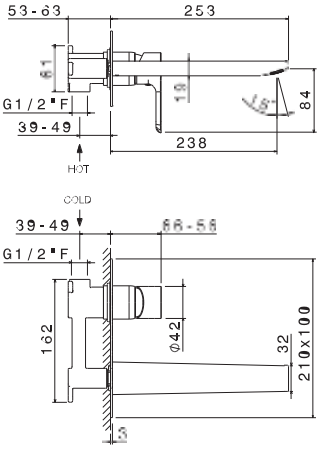


Gruppo miscelatore monocomando a parete per lavabo completo di parti incasso, **senza scarico**, con bocca L=180 mm.

Wall mounted basin mixer with concealed parts included, spout length mm 250, without pop-up waste set.

**B0.010** cromo / chrome

## V14080

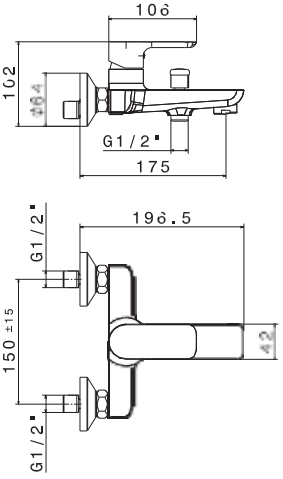


Miscelatore monocomando vasca esterno con deviatore automatico vasca/doccia.

Single-lever exposed bath mixer with automatic diverter.

**B0.010** cromo / chrome
**F0.202** nero opaco / matt black

## V14081

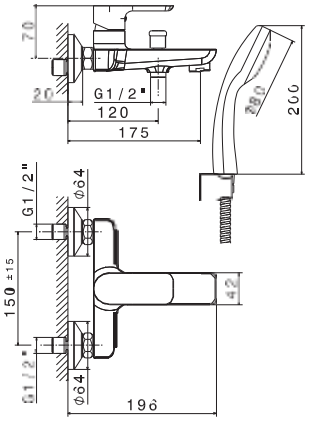


Gruppo vasca esterno completo di supporto fisso, flessibile e doccetta.

Complete bath group with fixed shower holder, flexible, hand shower.

**B0.010** cromo / chrome
**F0.202** nero opaco / matt black

## V14090

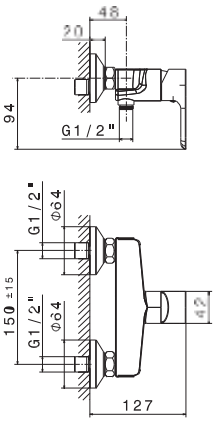


Miscelatore monocomando esterno per doccia (senza dotazione asta saliscendi).

Single-lever exposed shower mixer (without shower set).

**B0.010** cromo / chrome
**F0.202** nero opaco / matt black

## V16100

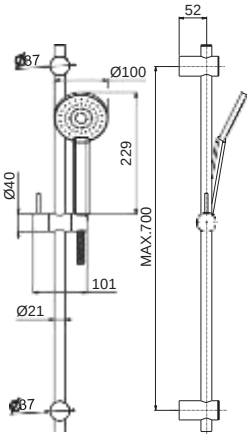


Asta saliscendi completa di doccia e flessibile LL. 150 cm senza presa acqua.

Complete shower set with sliding rail, hand shower and flexible length cm 150, without wall union.

**B0.010** cromo / chrome
**F0.202** nero opaco / matt black

## V14130

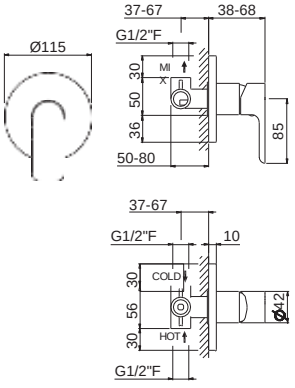


Miscelatore monocomando doccia da incasso, **completo di corpo incasso.**

Concealed single-lever shower mixer, equipped with concealed body.

**B0.010** cromo / chrome
**F0.202** nero opaco / matt black

## V14140

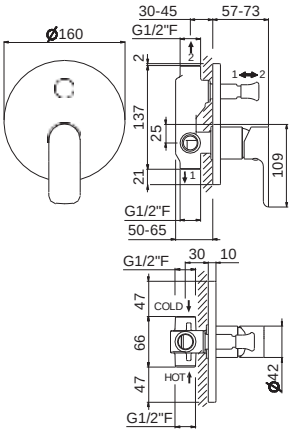


Miscelatore monocomando vasca da incasso,
**completo di corpo incasso.**

Concealed single-lever bath mixer, equipped
with concealed body.

**B0.010** cromo / chrome
**F0.202** nero opaco / matt black

## P000459

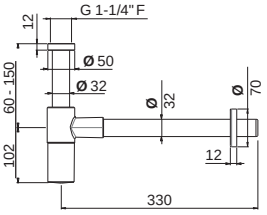


Sifone a vista per lavabo.

Checking trap for basin.

**B0.010** cromo / chrome
**F0.202** nero opaco / matt black

## P000148

Rubinetto di arresto da 1/2" con filtro ispezionabile.
Sezione tonda.
**Confezione da 2 pz.**

1/2" stop valve with cleaning filter.
Round version.
Two-pcs packing.

**B0.010** cromo / chrome
**F0.202** nero opaco / matt black

## P000400

Piletta da 1"1/4
con scarico a pulsante. H. 4-65 mm.

1"1/4 press-button drain.
H. 4-65 mm.

**B0.010** cromo / chrome
**F0.202** nero opaco / matt black

## V13180

Doccia mono-getto.

Single-jet hand shower.

**B0.010** cromo / chrome
**F0.202** nero opaco / matt black

## V27400

Rubinetto monocomando per WC.

Single-lever WC tap.

**B0.010** cromo / chrome
**F0.202** nero opaco / matt black

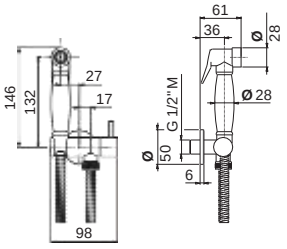

## V27405

Miscelatore monocomando per bidet con doccino.

Single-lever bidet mixer with trigger spray.

**B0.010** cromo / chrome
**F0.202** nero opaco / matt black

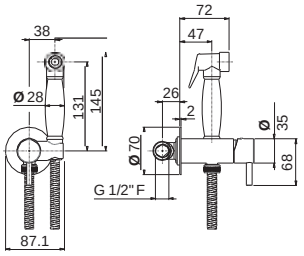

## P000147

Flessibile LL 150 cm.

Flexible length cm 150.

**B0.010** cromo / chrome

## P000401

Flessibile in PVC LL. 150 cm.

PVC flexible, length cm 150.

**B0.010** cromo / chrome
**F0.202** nero opaco / matt black

## V13170

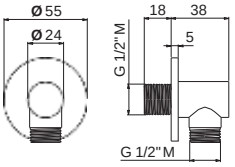


Presa acqua a parete da 1/2".

1/2" wall union.

**B0.010** cromo / chrome
**F0.202** nero opaco / matt black

## V03173

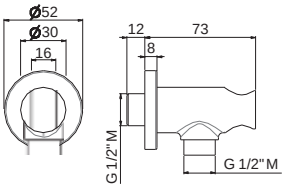


Presa acqua con supporto doccetta.

Wall union with shower holder.

**B0.010** cromo / chrome
**F0.202** nero opaco / matt black

## V03171

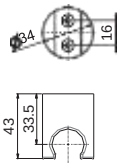


Supporto fisso a parete per doccetta.

Fixed wall holder for hand shower.

**B0.010** cromo / chrome
**F0.202** nero opaco / matt black

## V03172

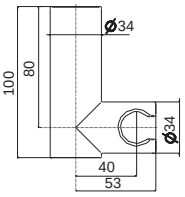


Supporto orientabile a parete per doccetta.

Adjustable wall holder for hand shower.

**B0.010** cromo / chrome
**F0.202** nero opaco / matt black

# TIMEA

## V16010

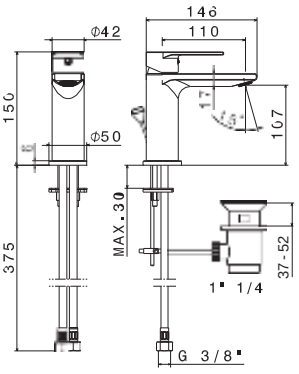


Miscelatore monocomando per lavabo **con scarico da 1"1/4**.
Flessibili di alimentazione F 3/8".

Single-lever basin mixer with 1"1/4 pop-up waste set.
3/8" female connection hoses.

**B0.010** cromo / chrome
**F0.202** nero opaco / matt black

## V16011

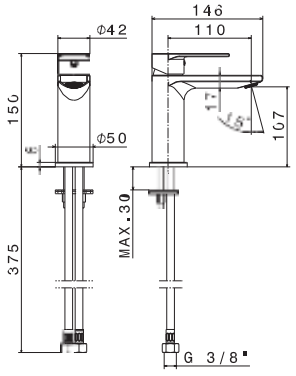


Miscelatore monocomando per lavabo **senza scarico**.
Flessibili di alimentazione F 3/8".

Single-lever basin mixer without pop-up waste set.
3/8" female connection hoses.

**B0.010** cromo / chrome
**F0.202** nero opaco / matt black

## V16020

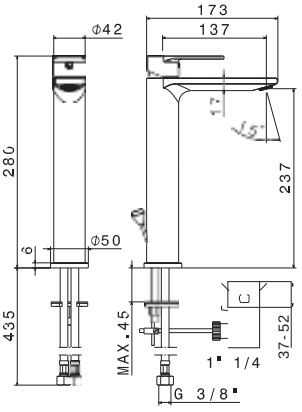


Miscelatore monocomando versione alta per lavabo da appoggio, **con scarico da 1"1/4**.
Flessibili di alimentazione F 3/8".

Single-lever tall basin mixer, with 1"1/4 pop-up waste set.
3/8" female connection hoses.

**B0.010** cromo / chrome
**F0.202** nero opaco / matt black

## V16021

Miscelatore monocomando versione alta per lavabo da appoggio, **senza scarico**.
Flessibili di alimentazione F 3/8".

Single-lever tall basin mixer, without pop-up waste set.
3/8" female connection hoses.

**B0.010** cromo / chrome
**F0.202** nero opaco / matt black

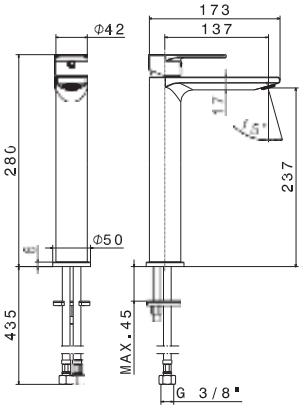

## V16070

Miscelatore monocomando per bidet
**con scarico da 1"1/4**.
Flessibili di alimentazione F 3/8".

Single-lever bidet mixer with 1"1/4 pop-up waste set.
3/8" female connection hoses.

**B0.010** cromo / chrome
**F0.202** nero opaco / matt black

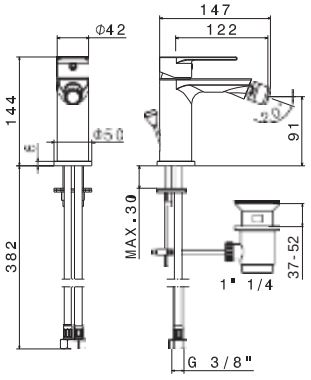

## V16050

Gruppo miscelatore monocomando a parete per lavabo completo di parti incasso, **senza scarico**,
con bocca L=180 mm.

Wall mounted basin mixer with concealed parts included,
spout length mm 180, without pop-up waste set.

**B0.010** cromo / chrome
**F0.202** nero opaco / matt black

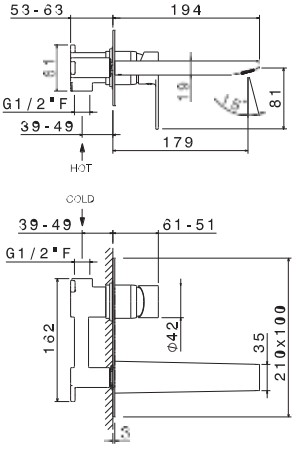

## V16051

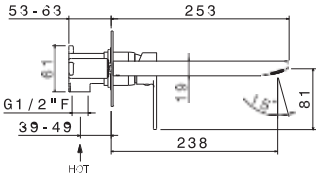


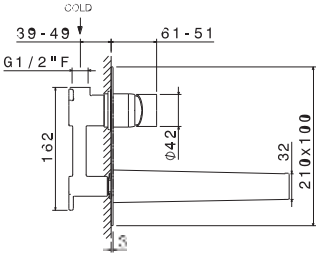


Gruppo miscelatore monocomando a parete per lavabo completo di parti incasso, **senza scarico**, con bocca L=180 mm.

Wall mounted basin mixer with concealed parts included, spout length mm 250, without pop-up waste set.

**B0.010** cromo / chrome
**F0.202** nero opaco / matt black

## V16080

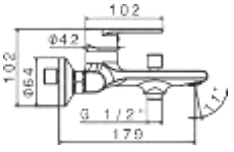


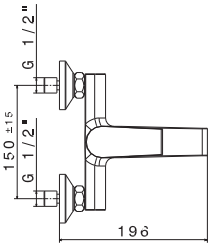


Miscelatore monocomando vasca esterno con deviatore automatico vasca/doccia.

Single-lever exposed bath mixer with automatic diverter.

**B0.010** cromo / chrome
**F0.202** nero opaco / matt black

## V16081

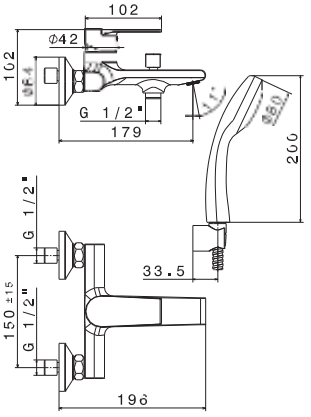


Gruppo vasca esterno completo di supporto fisso, flessibile e doccetta.

Complete bath group with fixed shower holder, flexible, hand shower.

**B0.010** cromo / chrome
**F0.202** nero opaco / matt black

## V16090

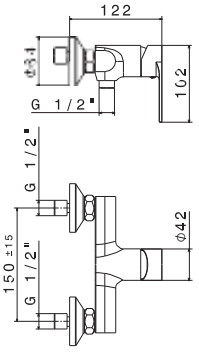


Miscelatore monocomando esterno per doccia
(senza dotazione asta saliscendi).

Single-lever exposed shower mixer
(without shower set).

**B0.010** cromo / chrome
**F0.202** nero opaco / matt black

## V16100

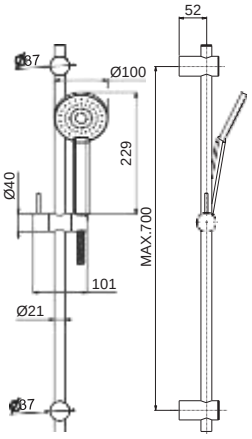


Asta saliscendi completa di doccia e flessibile
LL. 150 cm senza presa acqua.

Complete shower set with sliding rail, hand shower
and flexible length cm 150, without wall union.

**B0.010** cromo / chrome
**F0.202** nero opaco / matt black

## V16030

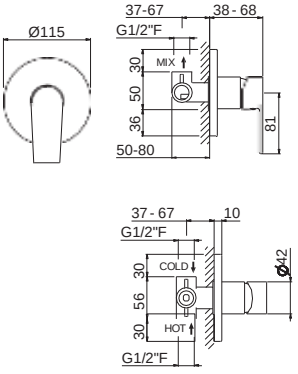


Miscelatore monocomando doccia da incasso,
**completo di corpo incasso.**

Concealed single-lever shower mixer, equipped
with concealed body.

**B0.010** cromo / chrome
**F0.202** nero opaco / matt black

## V16040

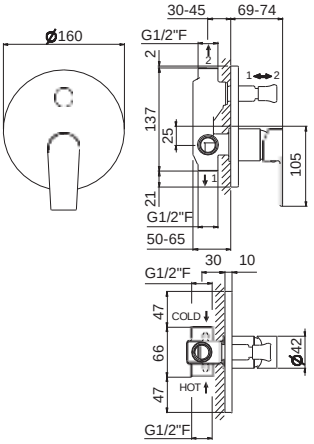


Miscelatore monocomando vasca da incasso,
**completo di corpo incasso.**

Concealed single-lever bath mixer, equipped
with concealed body.

**B0.010** cromo / chrome
**F0.202** nero opaco / matt black

## P000459

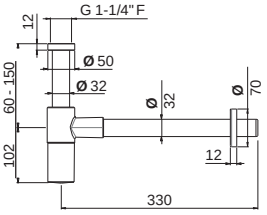


Sifone a vista per lavabo.

Checking trap for basin.

**B0.010** cromo / chrome
**F0.202** nero opaco / matt black

## P000148

Rubinetto di arresto da 1/2" con filtro ispezionabile.
Sezione tonda.
**Confezione da 2 pz.**

1/2" stop valve with cleaning filter.
Round version.
Two-pcs packing.

**B0.010** cromo / chrome
**F0.202** nero opaco / matt black

## P000400

Piletta da 1"1/4
con scarico a pulsante. H. 4-65 mm.

1"1/4 press-button drain.
H. 4-65 mm.

**B0.010** cromo / chrome
**F0.202** nero opaco / matt black

## V13180

Doccia mono-getto.

Single-jet hand shower.

**B0.010** cromo / chrome
**F0.202** nero opaco / matt black

## V27400

Rubinetto monocomando per WC.

Single-lever WC tap.

**B0.010** cromo / chrome
**F0.202** nero opaco / matt black

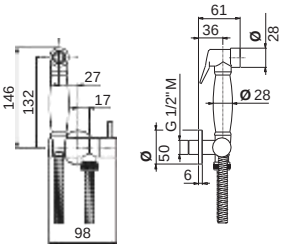

## V27405

Miscelatore monocomando per bidet con doccino.

Single-lever bidet mixer with trigger spray.

**B0.010** cromo / chrome
**F0.202** nero opaco / matt black

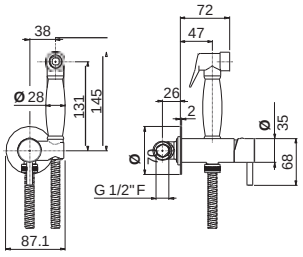

## P000147

Flessibile LL 150 cm.

Flexible length cm 150.

**B0.010** cromo / chrome

## P000401

Flessibile in PVC LL. 150 cm.

PVC flexible, length cm 150.

**B0.010** cromo / chrome
**F0.202** nero opaco / matt black

## V13170

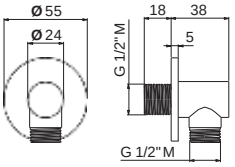


Presa acqua a parete da 1/2".

1/2" wall union.

**B0.010** cromo / chrome
**F0.202** nero opaco / matt black

## V03173

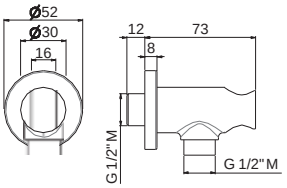


Presa acqua con supporto doccetta.

Wall union with shower holder.

**B0.010** cromo / chrome
**F0.202** nero opaco / matt black

## V03171

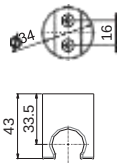


Supporto fisso a parete per doccetta.

Fixed wall holder for hand shower.

**B0.010** cromo / chrome
**F0.202** nero opaco / matt black

## V03172

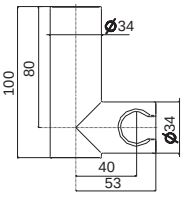


Supporto orientabile a parete per doccetta.

Adjustable wall holder for hand shower.

**B0.010** cromo / chrome
**F0.202** nero opaco / matt black

# PARANA'

## V22010

Miscelatore monocomando per lavabo **con scarico da 1"1/4**.
Flessibili di alimentazione F 3/8".

Single-lever basin mixer with 1"1/4 pop-up waste set.
3/8" female connection hoses.

**B0.010** cromo / chrome

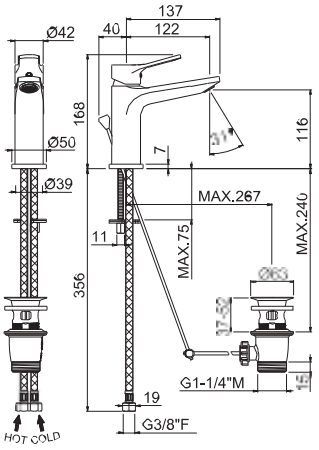

## V22011

Miscelatore monocomando per lavabo **senza scarico**.
Flessibili di alimentazione F 3/8".

Single-lever basin mixer without pop-up waste set.
3/8" female connection hoses.

**B0.010** cromo / chrome

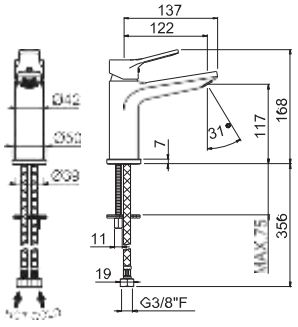

## V22020

Miscelatore monocomando versione alta per lavabo
da appoggio, **con scarico da 1"1/4**.
Flessibili di alimentazione F 3/8".

Single-lever tall basin mixer, with 1"1/4 pop-up waste set.
3/8" female connection hoses.

**B0.010** cromo / chrome

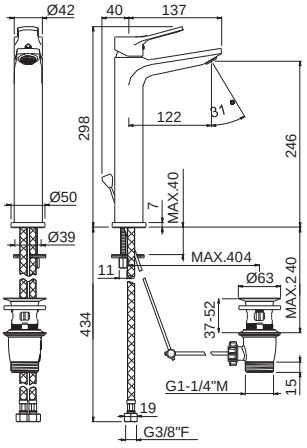

## V22021

Miscelatore monocomando versione alta per lavabo da appoggio, **senza scarico**.
Flessibili di alimentazione F 3/8".

Single-lever tall basin mixer, without pop-up waste set.
3/8" female connection hoses.

**B0.010** cromo / chrome

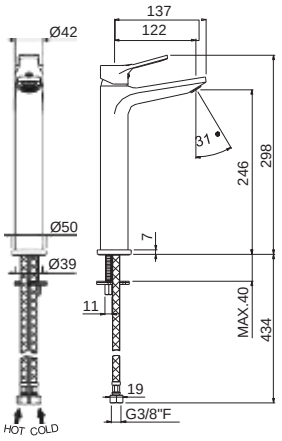

## V22070

Miscelatore monocomando per bidet
**con scarico da 1"1/4**.
Flessibili di alimentazione F 3/8".

Single-lever bidet mixer with 1"1/4 pop-up waste set.
3/8" female connection hoses.

**B0.010** cromo / chrome

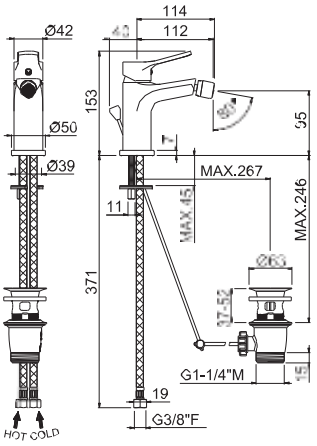

## V22050

Gruppo miscelatore monocomando a parete per lavabo completo di parti incasso, **senza scarico**,
con bocca L=180 mm.

Wall mounted basin mixer with concealed parts included,
spout length mm 180, without pop-up waste set.

**B0.010** cromo / chrome

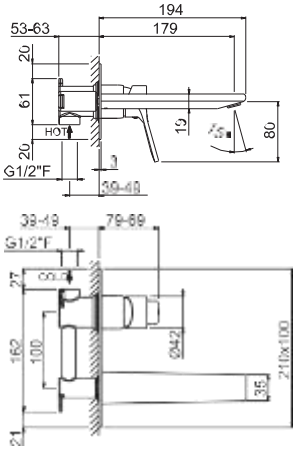

# PARANA'

## V22080

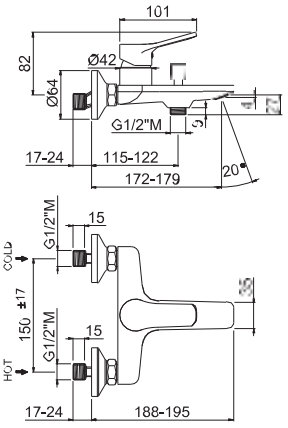


Miscelatore monocomando vasca esterno
con deviatore automatico vasca/doccia.

Single-lever exposed bath mixer with automatic diverter.

**B0.010** cromo / chrome

## V22081

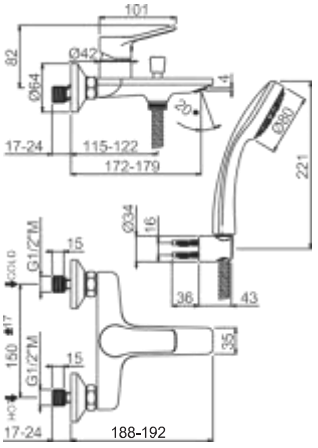


Gruppo vasca esterno completo di supporto fisso,
flessibile e doccetta.

Complete bath group with fixed shower holder,
flexible, hand shower.

**B0.010** cromo / chrome

## V22090

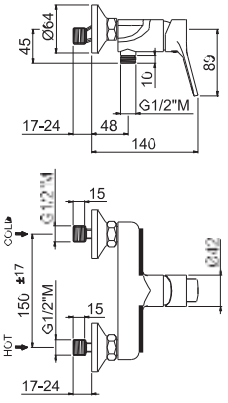


Miscelatore monocomando esterno per doccia
(senza dotazione asta saliscendi).

Single-lever exposed shower mixer
(without shower set).

**B0.010** cromo / chrome

## V16100

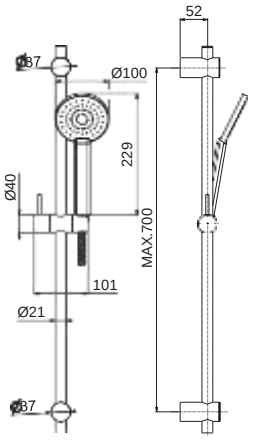


Asta saliscendi completa di doccia e flessibile LL. 150 cm senza presa acqua.

Complete shower set with sliding rail, hand shower and flexible length cm 150, without wall union.

**B0.010** cromo / chrome
**F0.202** nero opaco / matt black

## V22130

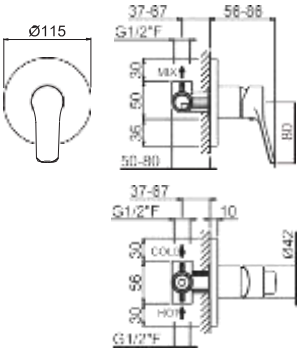


Miscelatore monocomando doccia da incasso, **completo di corpo incasso.**

Concealed single-lever shower mixer, equipped with concealed body.

**B0.010** cromo / chrome

## V22140

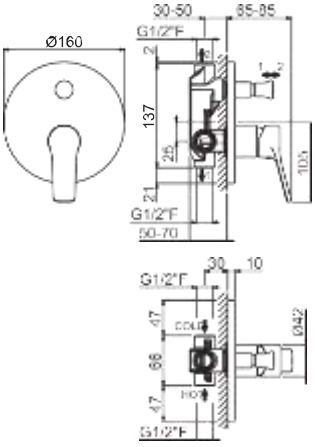


Miscelatore monocomando vasca da incasso, **completo di corpo incasso.**

Concealed single-lever bath mixer, equipped with concealed body.

**B0.010** cromo / chrome

## P000459

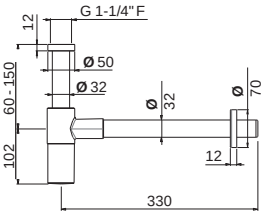


Sifone a vista per lavabo.

Checking trap for basin.

**B0.010** cromo / chrome

## P000148

Rubinetto di arresto da 1/2" con filtro ispezionabile.
Sezione tonda.
**Confezione da 2 pz.**

1/2" stop valve with cleaning filter.
Round version. Two-pcs packing.

**B0.010** cromo / chrome

## P000400

Piletta da 1"1/4
con scarico a pulsante.
H. 4-65 mm.

1"1/4 press-button drain.
H. 4-65 mm.

**B0.010** cromo / chrome

## V13180

Doccia mono-getto.

Single-jet hand shower.

**B0.010** cromo / chrome

## V27400

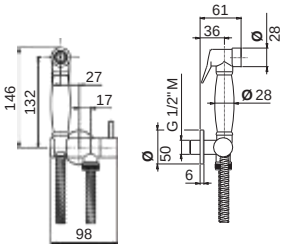


Rubinetto monocomando per WC.

Single-lever WC tap.

**B0.010** cromo / chrome

# PARANA'

## V27405

Miscelatore monocomando per bidet con doccino.

Single-lever bidet mixer with trigger spray.

**B0.010** cromo / chrome

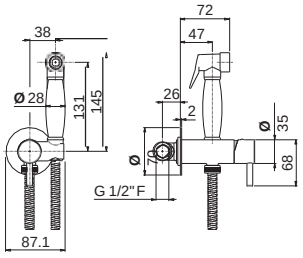

## P000147

Flessibile LL 150 cm.

Flexible length cm 150.

**B0.010** cromo / chrome

## P000401

Flessibile in PVC LL. 150 cm.

PVC flexible, length cm 150.

**B0.010** cromo / chrome

## V13170

Presa acqua a parete da 1/2".

1/2" wall union.

**B0.010** cromo / chrome

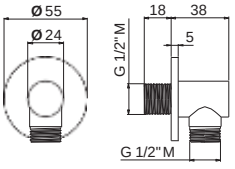

## V03173

Presa acqua con supporto doccetta.

Wall union with shower holder.

**B0.010** cromo / chrome

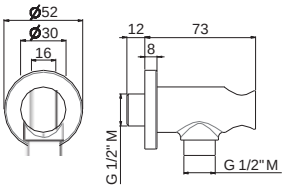

## V03171

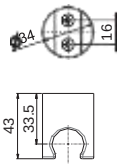


Supporto fisso a parete per doccetta.

Fixed wall holder for hand shower.

**B0.010** cromo / chrome

## V03172

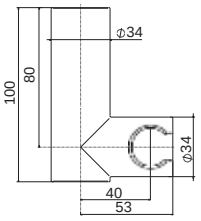


Supporto orientabile a parete per doccetta.

Adjustable wall holder for hand shower.

**B0.010** cromo / chrome

# INDO

## V24010

Miscelatore monocomando per lavabo **con scarico da 1"1/4**.
Flessibili di alimentazione F 3/8".

Single-lever basin mixer with 1"1/4 pop-up waste set.
3/8" female connection hoses.

**B0.010** cromo / chrome

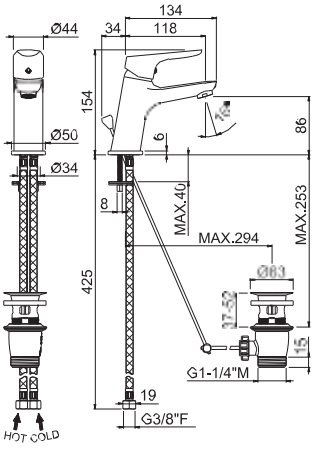

## V24070

Miscelatore monocomando per bidet
**con scarico da 1"1/4**.
Flessibili di alimentazione F 3/8".

Single-lever bidet mixer with 1"1/4 pop-up waste set.
3/8" female connection hoses.

**B0.010** cromo / chrome

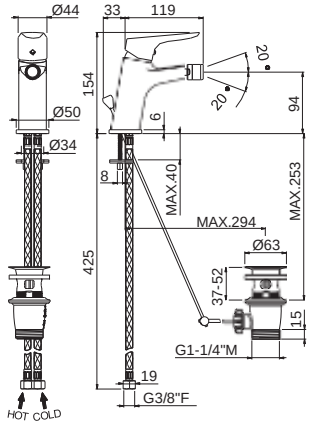

## V24080

Miscelatore monocomando vasca esterno
con deviatore automatico vasca/doccia.

Single-lever exposed bath mixer with automatic diverter.

**B0.010** cromo / chrome

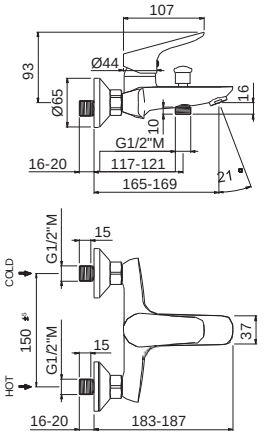

## V24081

Gruppo vasca esterno completo di supporto fisso, flessibile e doccetta.

Complete bath group with fixed shower holder, flexible, hand shower.

**B0.010** cromo / chrome

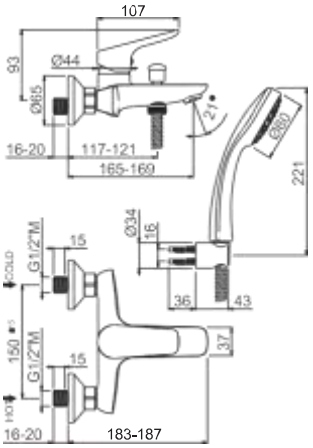

## V24090

Miscelatore monocomando esterno per doccia (senza dotazione asta saliscendi).

Single-lever exposed shower mixer (without shower set).

**B0.010** cromo / chrome

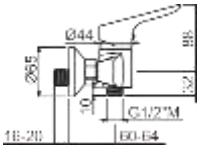


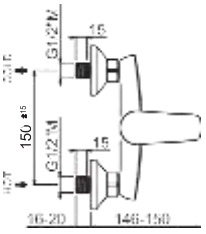

## V24130

Miscelatore monocomando doccia da incasso, **completo di corpo incasso.**

Concealed single-lever shower mixer, equipped with concealed body.

**B0.010** cromo / chrome

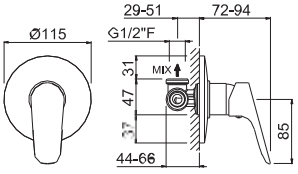


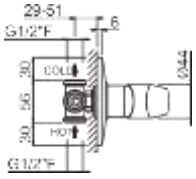

## V24140

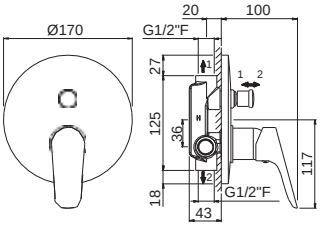


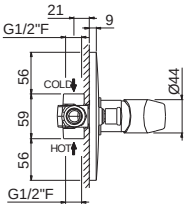


Miscelatore monocomando vasca da incasso,
**completo di corpo incasso.**

Concealed single-lever bath mixer, equipped
with concealed body.

**B0.010** cromo / chrome

## P000459

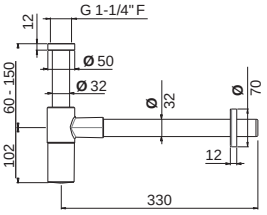


Sifone a vista per lavabo.

Checking trap for basin.

**B0.010** cromo / chrome

## P000148

Rubinetto di arresto da 1/2" con filtro ispezionabile.
Sezione tonda.
**Confezione da 2 pz.**

1/2" stop valve with cleaning filter.
Round version.
Two-pcs packing.

**B0.010** cromo / chrome

## P000400

Piletta da 1"1/4
con scarico a pulsante. H. 4-65 mm.

1"1/4 press-button drain.
H. 4-65 mm.

**B0.010** cromo / chrome

## V13180

Doccia mono-getto.

Single-jet hand shower.

**B0.010** cromo / chrome

## P000147

Flessibile LL 150 cm.

Flexible length cm 150.

**B0.010** cromo / chrome

## P000401

Flessibile in PVC LL. 150 cm.

PVC flexible, length cm 150.

**B0.010** cromo / chrome

## V13170

Presa acqua a parete da 1/2".

1/2" wall union.

**B0.010** cromo / chrome

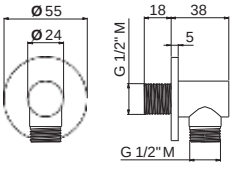

## V03173

Presa acqua con supporto doccetta.

Wall union with shower holder.

**B0.010** cromo / chrome

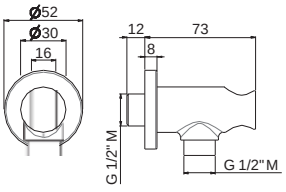

# INDO

## V03171

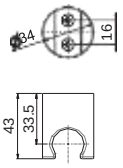


Supporto fisso a parete per doccetta.

Fixed wall holder for hand shower.

**B0.010** cromo / chrome

## V03172

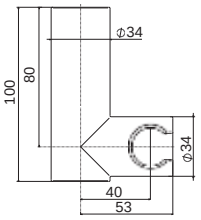


Supporto orientabile a parete per doccetta.

Adjustable wall holder for hand shower.

**B0.010** cromo / chrome

“ ”

WELLNESS

wellness

# WELLNESS

## V08232

Colonna doccia esterna da parete con soffione quadro, **miscelatore termostatico** incorporato, set doccetta e bocca lavapiedi.

Exposed shower group with squared head shower, thermostatic mixer, hand shower set and spout footwash.

**B0.010** cromo / chrome
**F0.202** nero opaco / matt black

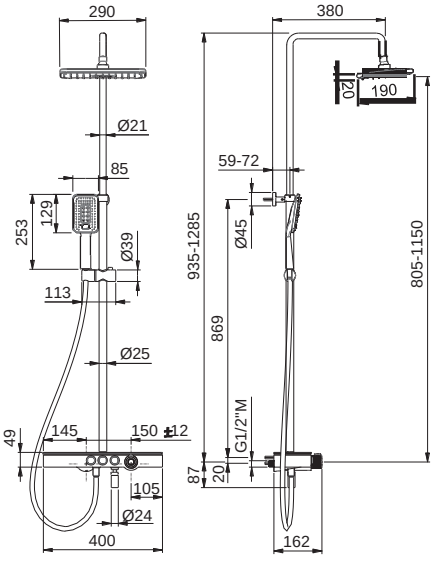

## V08228

Colonna doccia esterna da parete con soffione tondo, miscelatore incorporato, con deviatore e set doccetta.

Exposed shower group with round head shower, single-lever mixer, with diverter and hand shower set.

**B0.010** cromo / chrome

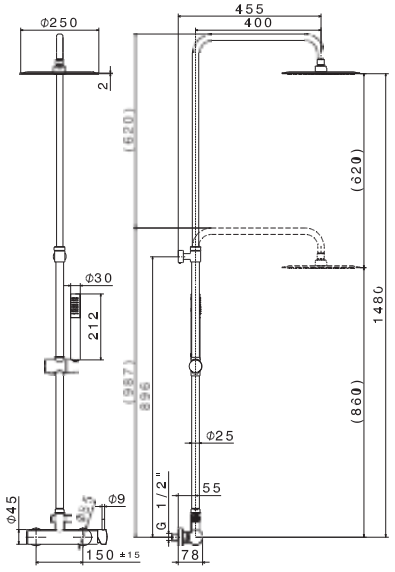

## V08229

Colonna doccia esterna da parete con soffione quadro, miscelatore incorporato, con deviatore e set doccetta.

Exposed shower group with squared head shower, single-lever mixer, with diverter and hand shower set.

**B0.010** cromo / chrome

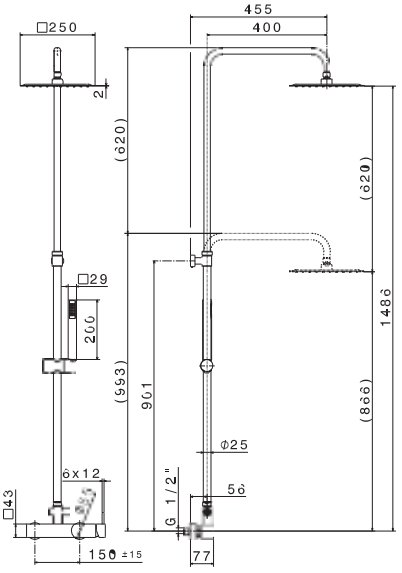

## V08230

Colonna doccia esterna da parete con soffione tondo, **miscelatore termostatico**, con deviatore incorporato e set doccetta.

Exposed shower group with round head shower, thermostatic mixer, with diverter and hand shower set.

**B0.010** cromo / chrome
**F0.202** nero opaco / matt black

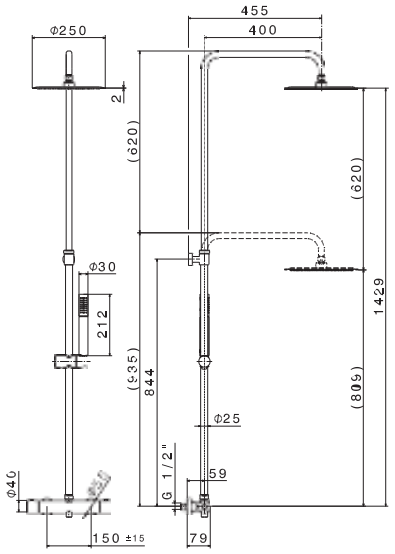

## V08231

Colonna doccia esterna da parete con soffione quadro, **miscelatore termostatico** incorporato con deviatore e set doccetta.

Exposed shower group with squared head shower, thermostatic mixer, with diverter and hand shower set.

**B0.010** cromo / chrome

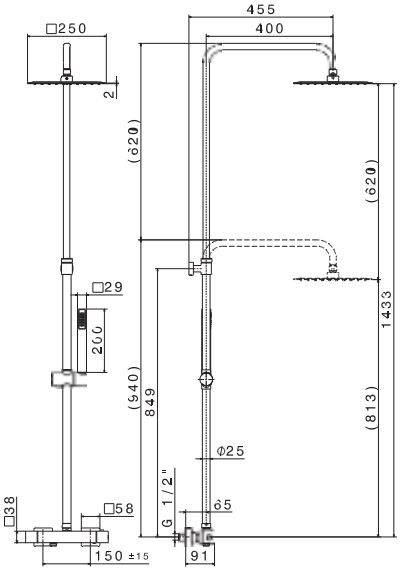

## V08134

Kit doccia tondo completo di presa acqua con supporto, soffione ø 200 mm e braccio L = 300 mm.

Round shower kit complete of wall union with fixed holder, head shower ø 200 mm and wall arm L = 300 mm.

**B0.010** cromo / chrome

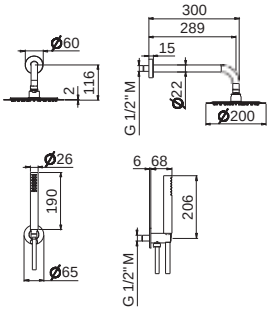

## V08135

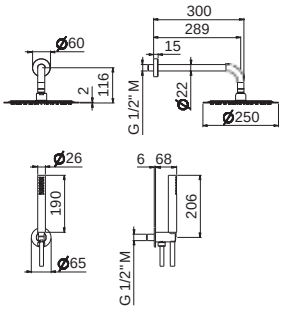


Kit doccia tondo completo di presa acqua con supporto, soffione ø 250 mm e braccio L = 300 mm.

Round shower kit complete of wall union with fixed holder, head shower ø 250 mm and wall arm L = 300 mm.

**B0.010** cromo / chrome
**F0.202** nero opaco / matt black

## V08136

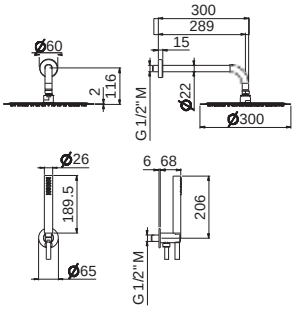


Kit doccia tondo completo di presa acqua con supporto, soffione ø 300 mm e braccio L = 300 mm.

Round shower kit complete of wall union with fixed holder, head shower ø 300 mm and wall arm L = 300 mm.

**B0.010** cromo / chrome

## V08131

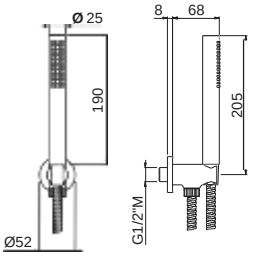


Gruppo presa acqua tondo completo di supporto fisso, flessibile e doccetta.

Complete round wall union group whit fixed shower holder, flexible and shower.

**B0.010** cromo / chrome

## V08132

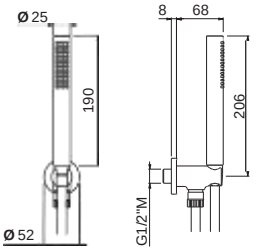


Gruppo presa acqua tondo completo di supporto fisso, flessibile in PVC e doccetta.

Complete round wall union group with fixed shower holder, PVC flexible and shower.

**B0.010** cromo / chrome
**F0.202** nero opaco / matt black

## V08137

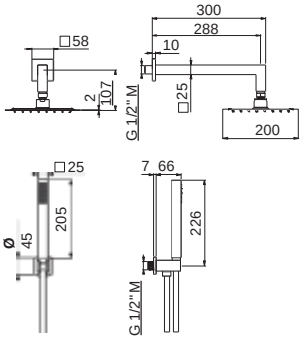


Kit doccia quadro completo di presa acqua con supporto, soffione 200x200 mm e braccio L = 300 mm.

Square shower kit complete of wall union with fixed holder, head shower 200x200 mm and wall arm L = 300 mm.

**B0.010** cromo / chrome

## V08138

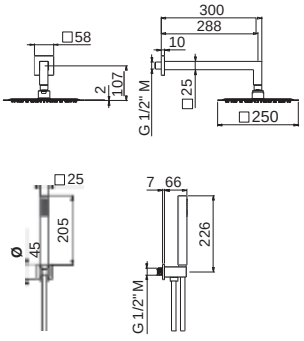


Kit doccia quadro completo di presa acqua con supporto, soffione 250x250 mm e braccio L = 300 mm.

Square shower kit complete of wall union with fixed holder, head shower 250x250 mm and wall arm L = 300 mm.

**B0.010** cromo / chrome

## V08139

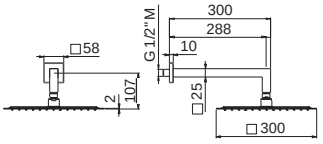


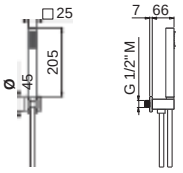


Kit doccia quadro completo di presa acqua con supporto, soffione 300x300 mm e braccio L = 300 mm.

Square shower kit complete of wall union with fixed holder, head shower 300x300 mm and wall arm L = 300 mm.

**B0.010** cromo / chrome

## V08133

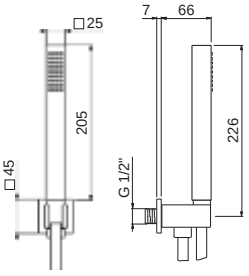


Gruppo presa acqua quadro completo di supporto fisso, flessibile in PVC e doccetta.

Complete square wall union group with fixed shower holder, PVC flexible and shower.

**B0.010** cromo / chrome

## V08140

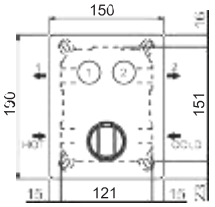


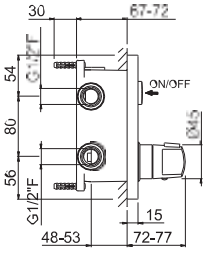


Miscelatore termostatico quadro per doccia da incasso con maniglia di regolazione temperatura e pulsanti per erogazione acqua.
Attacchi da 1/2". **2 uscite**.

Concealed-shower square mixer with regulation handle and water supply press buttons.
1/2" connections handles. Two outlets.

**B0.010** cromo / chrome
**F0.202** nero opaco / matt black

## V08111

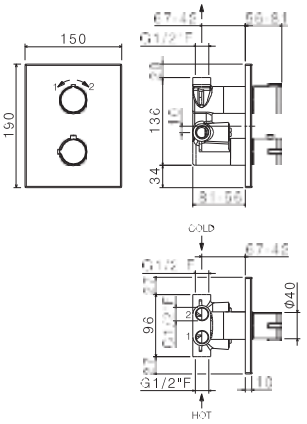


Miscelatore termostatico quadro per doccia da incasso con maniglie di regolazione temperatura ed erogazione. Attacchi da 1/2". **2 uscite.**

Concealed-shower square mixer with regulation and water supply handles.
1/2" connections handles. Two outlets.

**B0.010** cromo / chrome

## V08110

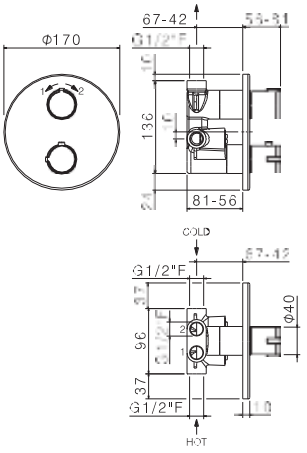


Miscelatore termostatico tondo per doccia da incasso con maniglia di regolazione temperatura ed erogazione. Attacchi da 1/2". **2 uscite.**

Concealed-shower round mixer with regulation and water supply handles.
1/2" connections. Two outlets.

**B0.010** cromo / chrome
**F0.202** nero opaco / matt black

## V27120

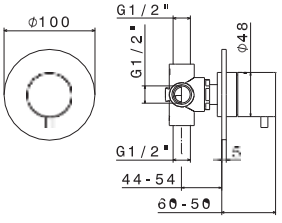


Deviatore ad incasso tondo. **3 uscite.**

3 outlets round concealed diverter.

**B0.010** cromo / chrome
**F0.202** nero opaco / matt black

## V25120

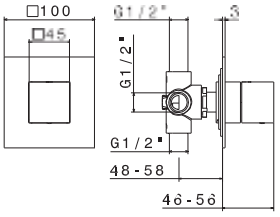


Deviatore ad incasso quadro. **3 uscite.**

3 outlets squared concealed diverter.

**B0.010** cromo / chrome

## V24082

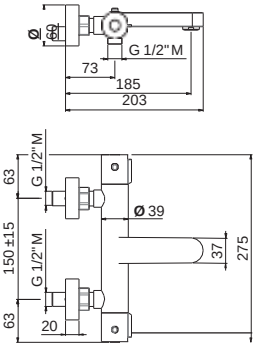


Miscelatore termostatico per vasca esterno.
Senza dotazione asta saliscendi.

Exposed thermostatic bath mixer.
Without shower set.

**B0.010** cromo / chrome

## V24092

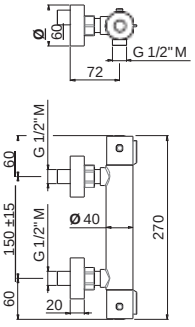


Miscelatore termostatico per doccia esterno.
Senza dotazione asta saliscendi.

Exposed thermostatic shower mixer.
Without shower set.

**B0.010** cromo / chrome

## V02092

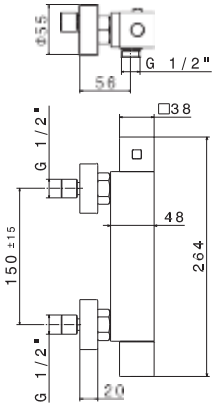


Miscelatore termostatico per doccia esterno
Senza dotazione asta saliscendi.

Exposed shower thermostatic mixer
Without shower set.

**B0.010** cromo / chrome

# WELLNESS

## V13200

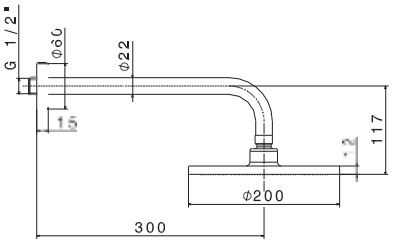


Soffione a parete con getto a pioggia (ø 200 mm. h. 10 mm.)
Braccio L = 300 mm.

Wall head shower with raining jet (ø 200 mm. h. 10 mm.)
Arm L = 300 mm.

**B0.010** cromo / chrome

## V08240

Soffione doccia tondo
con getto a pioggia ø 200 mm.

Round head shower
with raining jet ø 200 mm.

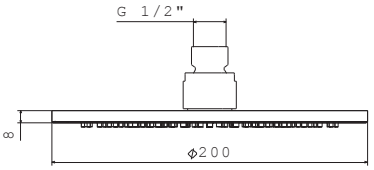


**B0.010** cromo / chrome

## V08241

Soffione **ultraslim** doccia tondo
con getto a pioggia ø 200 mm.

Ultraslim round head shower
with raining jet ø 200 mm.

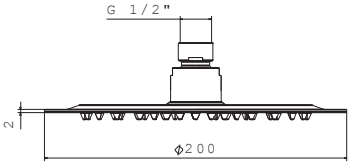


**B0.010** cromo / chrome

## V08242

Soffione doccia tondo c
on getto a pioggia ø 250 mm.

Round head shower
with raining jet ø 250 mm.

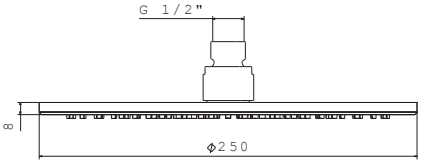


**B0.010** cromo / chrome

## V08243

Soffione **ultraslim** doccia tondo
con getto a pioggia ø 250 mm.

Ultraslim round head shower
with raining jet ø 250 mm.

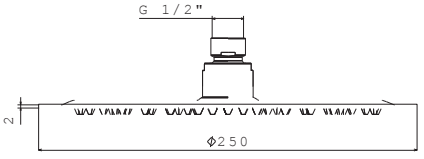


**B0.010** cromo / chrome
**F0.202** nero opaco / matt black

## V08244

Soffione doccia tondo
con getto a pioggia ø 300 mm.

Round head shower
with raining jet ø 300 mm.

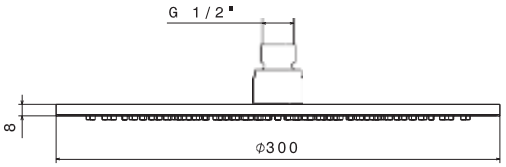


**B0.010** cromo / chrome
**F0.202** nero opaco / matt black

## V08245

Soffione ultraslim doccia tondo
con getto a pioggia ø 300 mm.

Ultraslim round head shower
with raining jet ø 300 mm.

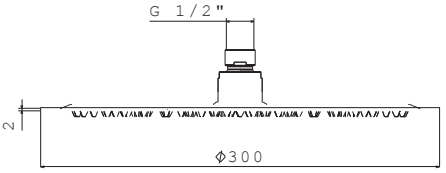


**B0.010** cromo / chrome

## V08258

Soffione **ultraslim** doccia tondo
con getto a pioggia ø 400 mm.

Ultraslim round head shower
with raining jet ø 400 mm.

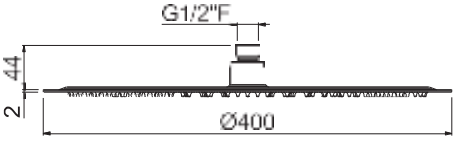


**B0.010** cromo / chrome

## V08246

Soffione doccia quadro
con getto a pioggia mm 200x200.

Square head shower
with raining jet mm 200x200.

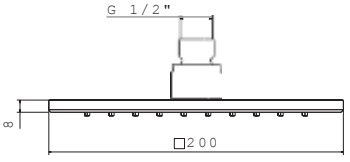


**B0.010** cromo / chrome

## V08247

Soffione **ultraslim** doccia quadro
con getto a pioggia mm 200x200.

Ultraslim square head shower
with raining jet mm 200x200.

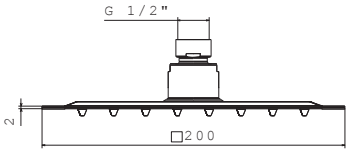


**B0.010** cromo / chrome

## V08248

Soffione doccia quadro
con getto a pioggia mm 250x250.

Square head shower
with raining jet mm 250x250.

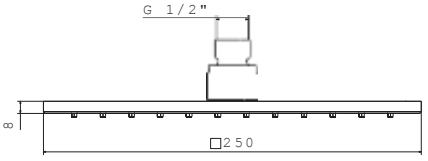


**B0.010** cromo / chrome

## V08249

Soffione ultraslim doccia quadro
con getto a pioggia mm 250x250.

Ultraslim square head shower
with raining jet mm 250x250.

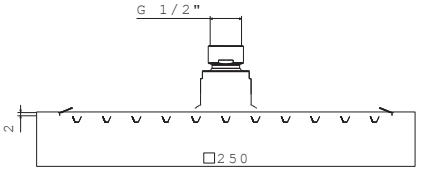


**B0.010** cromo / chrome
**F0.202** nero opaco / matt black

## V08250

Soffione doccia quadro
con getto a pioggia mm 300x300.

Square head shower
with raining jet mm 300x300.

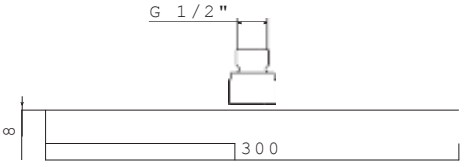


**B0.010** cromo / chrome

## V08251

Soffione **ultraslim** doccia quadro con getto a pioggia mm 300x300.

Ultraslim square head shower with raining jet mm 300x300.

**B0.010** cromo / chrome

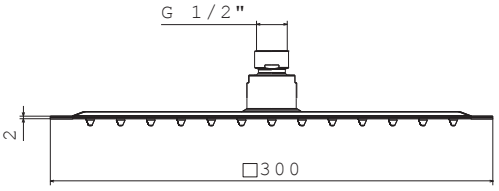


## V08259

Soffione **ultraslim** doccia quadro con getto a pioggia mm 400x400.

Ultraslim square head shower with raining jet mm 400x400.

**B0.010** cromo / chrome

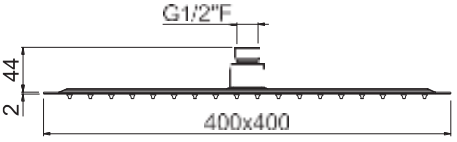

## V08252

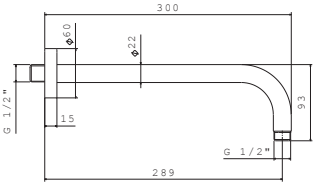


Braccio soffione a parete tondo L=300 mm.

Wall round arm L=300 mm.

**B0.010** cromo / chrome
**F0.202** nero opaco / matt black

## V08253

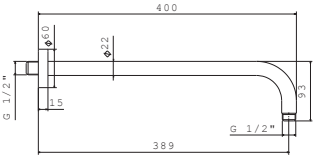


Braccio soffione a parete tondo L=400 mm.

Wall round arm L=400 mm.

**B0.010** cromo / chrome
**F0.202** nero opaco / matt black

## V08254

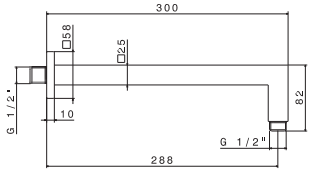


Braccio soffione a parete quadro L=300 mm.

Wall square arm L=300 mm.

**B0.010** cromo / chrome
**F0.202** nero opaco / matt black

## V08255

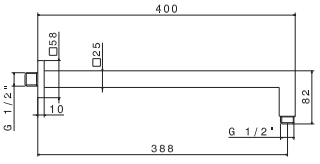


Braccio soffione a parete quadro L=400 mm.

Wall square arm L=400 mm.

**B0.010** cromo / chrome

## V08256

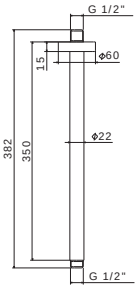


Braccio soffione a soffitto tondo L=350 mm.

Ceiling round arm L=350 mm.

**B0.010** cromo / chrome
**F0.202** nero opaco / matt black

## V08264

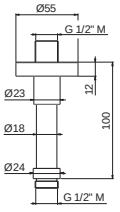


Braccio doccia soffitto Ø 18 x 100 mm.

Ceiling shower arm Ø 18 x 100 mm.

**B0.010** cromo / chrome
**F0.202** nero opaco / matt black

## V08257

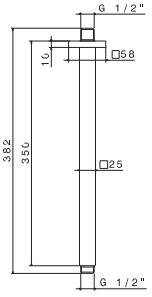


Braccio soffione a soffitto quadro L=350 mm.

Ceiling square arm L=350 mm.

**B0.010** cromo / chrome

## V08180

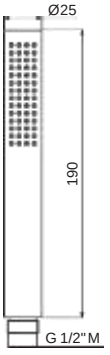


Doccia mono-getto.

Single-jet hand shower.

**B0.010** cromo / chrome
**F0.202** nero opaco / matt black

## V08181

Doccia mono-getto.

Single-jet hand shower.

**B0.010** cromo / chrome

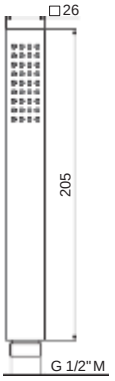

## V13180

Doccia mono-getto.

Single-jet hand shower.

**B0.010** cromo / chrome
**F0.202** nero opaco / matt black

## V08182

Doccia a tre getti.

3-jet hand shower.

**B0.010** cromo / chrome

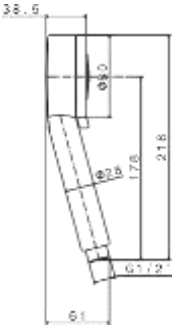

## V08183

Doccia a tre getti.

3-jet hand shower.

**B0.010** cromo / chrome

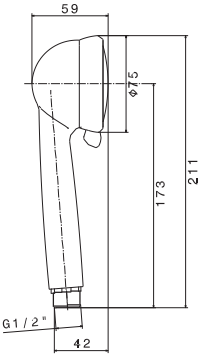

## V08184

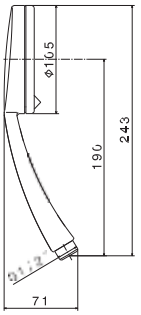


Doccia a tre getti.

3-jet hand shower.

**B0.010** cromo / chrome

## P000147

Flessibile LL 150 cm.

Flexible length cm 150.

**B0.010** cromo / chrome

## P000401

Flessibile in PVC LL. 150 cm.

PVC flexible, length cm 150.

**B0.010** cromo / chrome
**F0.202** nero opaco / matt black

# ACCESSORI

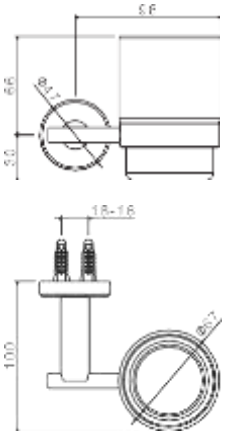


## V27300

Supporto con bicchiere a muro.

Tumbler holder.

**B0.010** cromo / chrome
**F0.202** nero opaco / matt black

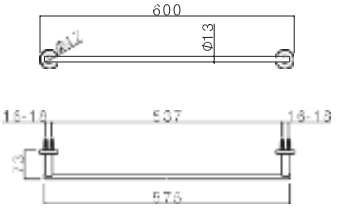


## V27310

Porta salviette LL. 600 mm.

Towel bar length mm 600.

**B0.010** cromo / chrome
**F0.202** nero opaco / matt black

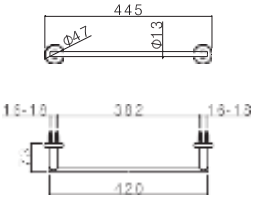


## V27311

Porta salviette LL. 400 mm.

Towel bar length mm 400.

**B0.010** cromo / chrome
**F0.202** nero opaco / matt black

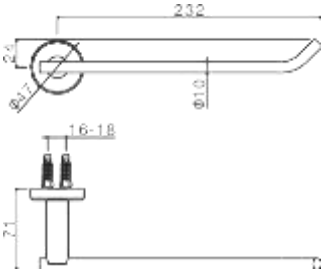


## V27315

Porta salviette aperto.

Towel ring.

**B0.010** cromo / chrome
**F0.202** nero opaco / matt black

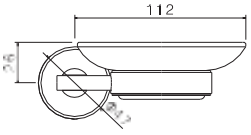


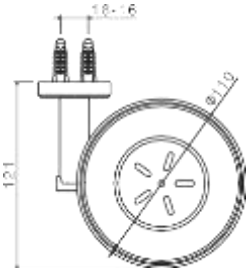


## V27320

Porta sapone a muro.

Soap dish holder.

**B0.010** cromo / chrome
**F0.202** nero opaco / matt black

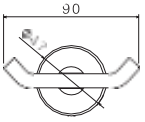


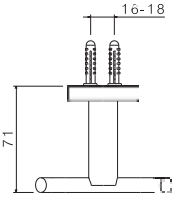


## V27330

Appendino doppio.

Double hook.

**B0.010** cromo / chrome
**F0.202** nero opaco / matt black

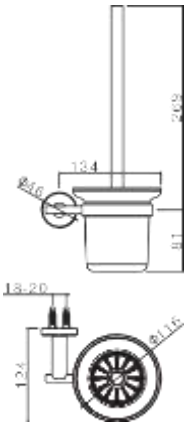


## V27340

Porta scopino completo a muro.

Complete toilet brush holder.

**B0.010** cromo / chrome
**F0.202** nero opaco / matt black

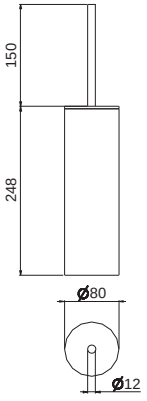


## V27345

Porta scopino da appoggio.

Free standing toilet brush.

**B0.010** cromo / chrome
**F0.202** nero opaco / matt black

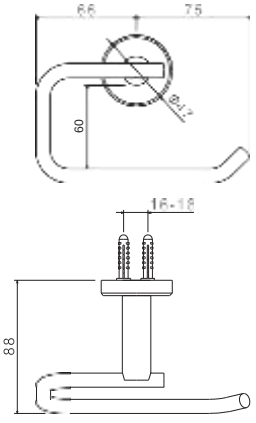


## V27350

Porta rotolo a muro.

Wall paper holder.

**B0.010** cromo / chrome
**F0.202** nero opaco / matt black

# ACCESSORI

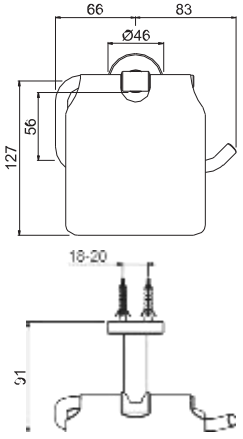


V27355

Porta rotolo a muro con coperchio.

Wall paper holder with cover.

| | |
|---|---|
| **B0.010** | cromo / chrome |
| **F0.202** | nero opaco / matt black |